Рисунок 1

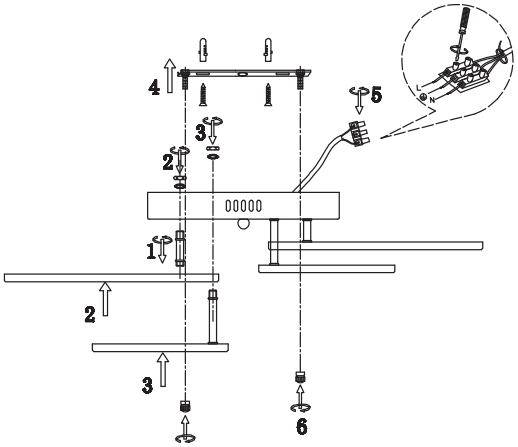

6_Транспортировка и хранение

Транспортировка и хранение светильника должны производиться в упаковке с соблюдением мер предохранения от механических повреждений и воздействия атмосферных осадков.

7_Утилизация

Изделие необходимо утилизировать согласно требованиям законодательства территории реализации.

8_Гарантийные обязательства

Гарантийный срок эксплуатации светильника составляет 12 месяцев со дня продажи, при условии соблюдения условий эксплуатации, изложенных в данном руководстве. Возврат/обмен светильника осуществляется у розничного продавца, реализовавшего товар потребителю, в сроки и по основаниям, установленным законодательством о защите прав потребителей.
Возврат/обмен светильника осуществляется без механических повреждений и при полной комплектации.

9_Возможные неисправности и способы их устранения

Внимание! Все работы связанные с устранением возможных неисправностей светильника должны осуществляться при отключенном питании сети!

Светильник не работает	• проверьте наличие сетевого напряжения питания 220В • убедитесь в целостности всех соединений • проверьте правильность подключения светодиодной панели • проверить правильность подключения панели к источнику питания

Если эти способы Вам не помогли, для устранения неисправности обратитесь за помощью к квалифицированным специалистам.

10_Сведения об изделии

Наименование изделия:	Светильник бытовой
Тип изделия	потолочный
Модель изделия	6076-106 Heilwig светодиодный с пультом
Товарный знак	«RIVOLI»
Страна изготовитель	Китай
Наименование изготовителя	АТЛ Бизнес (Шэньчжэнь) КО., ЛТД
Адрес изготовителя	Китайская Народная Республика, 518054, Шэньчжэнь, Наньшань Дистрикт, Чуанье стрит, Нос Баоличэн Билдинг, рум 901
Информация для связи с изготовителем	atl_company@163.com
Импортер:	Информация об импортере указана на этикетке, расположенной на индивидуальной упаковке.
Соответствие нормативным документам	ТР ТС 004 / 2011 «О безопасности низковольтного оборудования», ТР ТС 020 / 2011 «Электромагнитная совместимость технических средств», ТР ЕАЭС 037 / 2016 «Об ограничении применения опасных веществ в изделиях электротехники и радиоэлектроники».
Месяц, год изготовления:	

Сурет 1

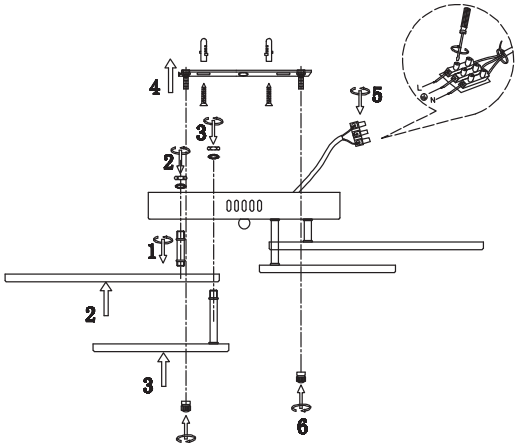

6_Тасымалдау және сақтау

Шамды тасымалдау және сақтау механикалық зақымдандан және атмосфе-
ралық жауын-шашынның әсерінен қорғаныс шараларын сақтай отырып, қаптамада жүзеге асырылуы керек.

7_Қайта өңдеу

Өнім сату аумағының заңды талаптарына сәйкес жойылуы керек.

8_Кепілдік міндеттемелері

Шамның кепілдік мерзімі осы нұсқаулықта көрсетілген пайдалану шарттарын ескере отырып, сатылған күннен бастап 12 айды құрайды.
Шамды қайтару / айырбастау өнімді тұтынушыға сатқан сатушыда тұтынушылар құқығын қорғау туралы заңнамада белгіленген мерзімде және негіздерде жүзеге асырылады.
Шамды қайтару / ауыстыру механикалық зақымдалусыз және толық жиынты-ғымен жүзеге асырылады.

9_Ықтимал ақаулар және оларды жою тәсілдері

Назар аударыңыз! Шамның ықтимал ақауларын жоюға қатысты барлық жұмыстар электр желісі ажыратылған жағдайда жүргізілуі керек!

Шам жұмыс істемейді	• желідегі кернеудің 220 В екенін тексеріңіз • байланыстардың бүтіндігін тексеріңіз • жарықдиоды панельдің дұрыс жалғанғанын тексеріңіз. • панельдің қуат көзіне дұрыс қосылғанын тексеріңіз

Егер бұл әдістер сізге көмектеспесе, ақаулықтарды жою үшін білікті мамандарға хабарласыңыз.

10_Өнім туралы мәліметтер

Өнімнің атауы:	Үй шамы
Элемент түрі	төбе
Өнім моделі	6076-106 Heilwig светодиодный с пультом
Сауда белгісі	«RIVOLI»
Өндіруші ел	Қытай
Өндірушінің аты	АТЛ Бизнес (Шэньчжэнь) КО., ЛТД
Өндірушінің мекен-жайы	Қытай Халық Республикасы, 518054, Шэньчжэнь, Наньшань дистрикт, Чуанье стрит, Нос Баоличэн билдинг, рум 901.
Байланыс ақпараты өндірушімен бірге	atl_company@163.com
Импорттаушы:	Импорттаушы туралы ақпарат жапсырмада көрсетілген, жеке қаптамада орналасқан
Нормативтік-құқықтық актілерді сақтау құжаттар	КО ТР 004/2011 «Төмен кернеулі жабдықтың қауіпсіздігі туралы» , КО ТР 020/2011 «Техника-лық жабдықтардың электромагниттік үйлесі-мділігі», ЕАЭО ТР 037/2016 «Электр және радиоэлектроника өнімдерінде қауіпті заттарды пайдалануды шектеу туралы».
Шығарылған айы, жылы:	

Նկար 1

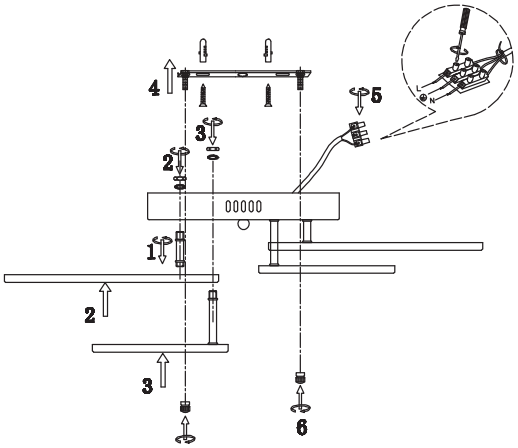

6_Փոխադրում և պահեստավորում

Լուսատուի տեղափոխումը և պահպանումը պետք է իրականացվի փաթեթավորման մեջ՝ համաձայն մեխանիկական վասներից և մթնոլորտային տեղումների ազդեցությունից պաշտպանության միջոցների

7_Վերամշակում

Ապրանքը պետք է հեռացվի վաճառքի տարածքի իրավական պահանջների համապատասխան.

8_Երաշխիքային պարտավորություններ

Լուսատուի երաշխիքային ժամկետը վաճառքի օրվանից 12 ամիս է՝ սույն ձեռնարկում նշված գործառնական պայմանների պահպանմամբ.
Լամպի վերադարձը / փոխանակումն իրականացվում է մանրածախ վաճառքում, որը ապրանքը վաճառել է սպառողին, սպառողի պաշտպանության մասին օրենսդրությամբ սահմանված ժամկետներում և հիմքերով.
Լուսատուի վերադարձը / փոխանակումն իրականացվում է առանց մեխանիկական վնասների և ամբողջական հավաքածուով.

9_Հնարավոր անսարքությունները և դրանց վերացման ուղիները

Ուշադրություն! Լուսատուի հնարավոր անսարքությունների վերացման հետ կապված բոլոր աշխատանքները պետք է իրականացվեն անջատված էլեկտրական ցանցով!

Լամպը չի աշխատում	• ստուգեք ցանցի լարումը 220 վ է • համոզվեք, որ բոլոր կապերն անձեռնմխելի են • ստուգեք արդյոք LED վահանակը ճիշտ է միացված. • ստուգեք վահանակի ճիշտ միացումը էլեկտրամատակարարմանը

Եթե այս մեթոդները ձեզ չեն օգնել, խնդրի լուծման համար կապվեք որակյալ մասնագետների հետ.

10_Ապրանքի մանրամասները

ապրանքային անուն:	Կենցաղային լամպ
Նյութի տեսակը	առաստաղ
Ապրանքի մոդելը	6076-106 Heilwig светодиодный с пультом
Ապրանքային նշան	«RIVOLI»
Արտադրող երկիր	Չինաստան
Արտադրողի անունը	АТЛ Бизнес (Шэньчжэнь) КО., ЛТД
Արտադրողի հասցեն	Չինաստանի People՝s ողղությունան Հանրապետություն, 518054, Շենժեն, Նանշան թաղամաս, Չուանյե փողոց, Baoli-cheng բիզնես կենտրոն, 901 սենյակ
Կոնտակտային տվյալներ արտադրողի հետ	atl_company@163.com
Ներմուծող:	Ներմուծողի տեղեկատվությունը նշված է պիտակի վրա, գտնվելով է անհատական փաթեթավորման վրա.
Կանոնակարգերի համապատասխանություն	TR CU 004/2011 «Լարման բարձակ անվտանգության մասին սարքավորումների», TR CU 020/2011 «Էլեկտրամագնիսական սեղմիկների միջոցների համատեղելիություն », TR ԵԱՏՄ 037/2016 «Վնասակարերում վնասակար նյութերի օգտագործման սահմանափակման մասին էլեկտրատեխնիկայում և ռադիոէլեկտրոնիկա ».
Արտադրության ամիս, տարի:	

1-Сүрөт

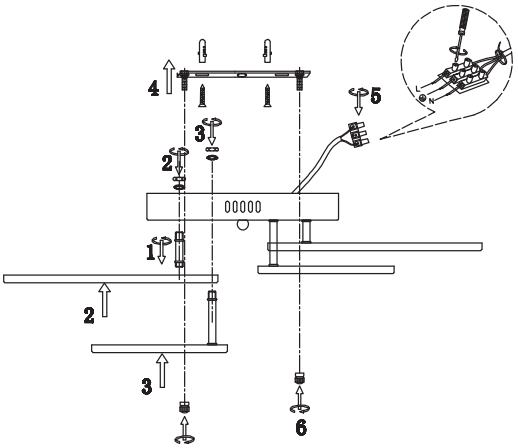

6_Ташуу жана сактоо

Шамдарды ташуу жана сактоо механикалык бузулуудан жана атмосфералык жаан-чачындын таасиринен сактоо чараларын сактоо менен таңгактоодо жүргүзүлүшү керек.

7_Қайта өңдеу

Продукция сатылып жаткан аймактын мыйзамдуу талаптарына ылайык жок кылынышы керек.

8_Кепилдик милдеттенмелери

Шамдын кепилдик мөөнөтү ушул колдонмодо көрсөтүлгөн иштөө шарттарын эске алуу менен сатылган күндөн тартып 12 айды түзөт.
Чыракты кайтарып берүү / алмаштыруу керектөөчүгө продукцияны саткан чекене сатууда, керектөөчүлөрдүн укугун коргоо жөнүндө мыйзамдарда белгиленген мөөнөттө жана негиздерде жүргүзүлөт.
Шамды кайтаруу / алмаштыруу механикалык бузулбастан жана толук комплект менен жүргүзүлөт.

9_Мүмкүн болгон кемчиликтер жана аларды жоюу жолдору

Көңүл буруңуз! Жарык берүүчүнүн мүмкүн болгон бузуктуктарын четтетүүгө байланыштуу бардык жумуштар электр тармагы өчүрүлүп аткарылышы керек!

Чырак иштебейт	• тармактын чыңалуусу 220 В экендигин текшерүү • бардык байланыштардын бүтүндүгүн текшерип алыңыз • LED панелинин туура туташкандыгын текшериңиз. • панелдин электр менен жабдууга туура туташканын текшериңиз

Эгерде бул ыкмалар сизге жардам бербесе, көйгөйдү чечүү үчүн квалификациялуу адистерге кайрылыңыз.

10_Продукциянын чоо-жайы

Продукт аты:	Үй лампасы
Нерсенин түрү	шып
Продукциянын модели	6076-106 Heilwig светодиодный с пультом
Соода белгиси	«RIVOLI»
Өндүрүүчү өлкө	Кытай
Өндүрүүчүнүн аты	АТЛ Бизнес (Шэньчжэнь) КО., ЛТД
Өндүрүүчүнүн дареги	Кытай Эл Республикасы, 518054, Шэньчжэнь, Наньшань дистрикт, Чуанье стрит, Нос Баоличэн билдинг, рум 901
Байланыш маалымат өндүрүүчү менен	atl_company@163.com
Импортер:	Импорттоочу маалымат этикеткасында көрсөтүлгөн, жеке таңгакта жайгашкан.
Эрежелердин сакталышы	ТР 004/2011 "Төмөн чыңалуудагы шаймандардын коопсуздугу жөнүндө", ББ ТР 020/2011 "Техникалык шаймандардын электромагниттик шайкештиги", ЕАЭБ ТР 037/2016 "Коптуу абалды колдонуунун чектөө жөнүндө" талаптарга жооп берет. электр жана электрондук буюмдардагы заттар "
Өндүрүлгөн айы, жылы:	