ТЕХНИЧЕСКИЙ ПАСПОРТ
И ИНСТРУКЦИЯ ПО МОНТАЖУ И ЭКСПЛУАТАЦИИ

Наименование изделия	Латунная резьбовая задвижка
Тип	3101
Товарный знак	GALA
Предприятие изготовитель	Galaxy Valve Co., Ltd
Место нахождения и адрес места осуществления деятельности по изготовлению продукции	China, No.49, Guanghui Road, Beizhakou Town, Jinnan District, Tianjin
Разрешительная документация	EAC На основании протокола испытаний Декларация о соответствии принята. Соответствует требованиям ТР ТС 010/2011 «О безопасности машин и оборудования».

Описание

Резьбовая латунная задвижка применяются в качестве запорных устройств в технологических трубопроводах для перекрытия потока рабочей среды.

Область применения

Резьбовая латунная задвижка в основном применяются в системах холодного и горячего водоснабжения, а также в системах отопления, вентиляции, кондиционирования.

Седловое уплотнение и диск задвижки устойчивы к теплоносителям на базе гликолевых и спиртовых антифризов, а также устойчивы к щелочным инейтральным средам (воздух, азот и т.п.).

Технические характеристики

1	Номинальный диаметр, DN	15-50 мм
2	Рабочее давление, PN	16 бар
3	Рабочая температура	-10°C ~100°C
4	Давление при испытании	24 бар
5	Тип присоединения	Внутренняя резьба по ISO228-1
6	Среда применения	Горячая и холодная вода, этиленгликоль (≤50%)

GALA Regulating Systems

Материалы конструкции

1	Гайка	Нержавеющая сталь A2-70
2	Пластина	Алюминий
3	Маховик	Чугун
4	Шток	Латунь BS EN 12164 Cw614N
5	Сальник Гайка	Латунь BS EN 12164 Cw614N
6	Кольцо	Латунь BS EN 12164 Cw614N
7	Сальник	PTFE
8	Втулка штока	Латунь BS EN 12164 Cw614N
9	Прокладка	PTFE
10	Крышка	Латунь BS EN 12164 Cw614N
11	Диск	Латунь BS EN 12164 Cw614N
12	Корпус	Латунь BS EN 12164 Cw614N

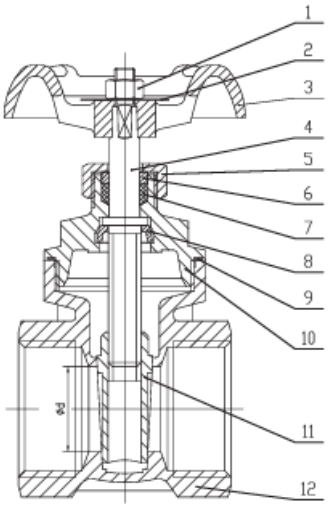

Размеры и вес

Ду	Дюйм	L, мм	H, мм	D, мм	d, мм	Масса, кг
15	½	45	70	53	13	0.25
20	¾	48	77	53	19	0.3
25	1	54	85	53	22	0.38
32	1¼	59	103	59	19	0.64
40	1½	61	117	71	36	0.78
50	2	70	138	78	47	1.16

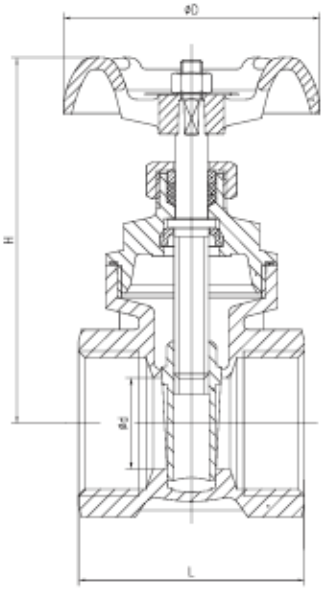

Спецификация материалов

Артикул	Ду, мм	Резьба	Материалы			
			корпус	крышка	диск	шток
WZ0300002	15	BSPT	Латунь	Латунь	Латунь	Латунь
WZ0300003	20	BSPT	Латунь	Латунь	Латунь	Латунь
WZ0300004	25	BSPT	Латунь	Латунь	Латунь	Латунь
WZ0300005	32	BSPT	Латунь	Латунь	Латунь	Латунь
WZ0300006	40	BSPT	Латунь	Латунь	Латунь	Латунь
WZ0300007	50	BSPT	Латунь	Латунь	Латунь	Латунь

ООО «АКВАФЛОУ КОНТРОЛС», г Москва, ш Каширское, д 3 к
www.gala-valves.com/ru/ info@galas.info

Монтаж

Задвижки могут устанавливаться в любом монтажном положении. Монтаж задвижек следует производить в соответствии с требованиями СП 73.13330.2012 «Внутренние санитарно-технические системы». Перед задвижкой рекомендуется устанавливать фильтра грубой очистки с фильтрующей способностью не более 500 мкм.

Эксплуатация и техническое обслуживание

Задвижки должны эксплуатироваться при давлении и температуре, изложенных в таблице технических характеристик. Не допускается эксплуатация задвижки со снятой сальниковой гайкой и ослабленной гайкой крепления маховика. Категорически запрещается допускать замерзание рабочей среды внутри задвижки. При осушении системы в зимний период задвижка должна быть оставлена в открытом положении.

Возможные неисправности и способы их устранения

Неисправность	Причина	Способ устранения
Течь из-под муфтового соединения	Некачественная герметизация соединения	Разобрать соединение, заменить старый уплотнитель
Течь из-под штока	Недостаточная затяжка сальниковой гайки	Подтянуть сальниковую гайку
Течь из-под штока	Износ сальниковой втулки	Разобрать задвижку, сменить сальниковую втулку
Задвижка пропускает воду в закрытом положении	Загрязнение седла шибера	Отсоединить задвижку от трубопровода. Прочистить седельные поверхности

4.Транспортировка и хранение

Хранение и транспортировка должна быть без ударных нагрузок при температуре -40...+65 °С.

При транспортировке корпус изделия должен быть защищен от повреждений.

Не допускается попадание посторонних предметов внутрь или падений изделия.

Изделие должно храниться в незагрязненномпомещении и быть защищено от воздействия атмосферных осадков.

5.Утилизация

- Утилизация изделия (переплавка, захоронение, перепродажа) производится в порядке, установленном Законами РФ от 04 мая 1999 г. № 96ФЗ «Об охране атмосферного воздуха» (в редакции от 01.01.2015), от 24 июня 1998 г. № 89-ФЗ (в редакции от 01.02.2015г) «Об отходах производства и потребления», от 10 января 2002 № 7-ФЗ «Об охране окружающей среды» (в редакции от 01.01.2015), а также другими российскими и региональными нормами, актами, правилами, распоряжениями и пр., принятыми во использование указанных законов.

6.Гарантийные обязательства

- Изготовитель гарантирует соответствие изделия требованиям безопасности, при условии со-блюдения потребителем правил использования,транспортировки, хранения, монтажа и эксплу- атации.
- Гарантия распространяется на все дефекты, возникшие по вине завода-изготовителя.
- Гарантия не распространяется на дефекты, возникшие в случаях:

- нарушения паспортных режимов хранения, монтажа, испытания, эксплуатации и обслуживания

изделия;

- ненадлежащей транспортировки и погрузо-разгрузочных работ;
- наличия следов воздействия веществ, агрессивных к материалам изделия;
- наличия повреждений, вызванных пожаром, стихией, форсмажорными обстоятельствами;
- повреждений, вызванных неправильными действиями потребителя;
- наличие следов постороннего вмешательства в конструкцию изделия.

- Производитель оставляет за собой право внесения изменений в конструкцию, улучшающие качество изделия при сохранении основных эксплуатационных характеристик.
- Срок службы 10 лет указан изготовителем в документации на продукцию, при условиях его эксплуатации в соответствии с правилами и рекомендациями настоящего документа, при отсутствии длительных пиковых нагрузок и другихнегативных факторов.
- Условия хранения стандартные при нормальных значениях климатических факторов внешней среды. Срок хранения изделия не установлен.
- Гарантийный срок при соблюдении потребителем правил транспортировки, хранения, монтажа и эксплуатации устанавливается 12 месяцевс момента ввода в эксплуатацию, но не более 18 месяцев с момента продажи. Все вопросы, связанные с гарантийными обязательствами, обеспечивает предприятие-продавец.

7.Условия гарантийного обслуживания

Претензии к качеству товара могут быть предъявлены в течение гарантийного срока. В случае необоснованности претензии, затраты на диагностику, экспертизу и доставку изделия до сервисного центра производителя или представителя производителя оплачиваются Покупателем.

При предъявлении претензий к качеству товара, покупатель предоставляет следующие документы:

1. Заявление в произвольной форме, в котором указываются:

- название организации или Ф.И.О. покупателя;
- фактический адрес покупателя и контактный телефон;
- название и адрес организации, производившей монтаж;
- адрес установки изделия;
- краткое описание дефекта.

2. Документ, подтверждающий покупку изделия (накладная, квитанция);
3. Фотографии неисправного изделия в системе;
4. Актгидравлического испытания системы, в которой монтировалось изделие;
5. Копия гарантийного талона со всеми заполненными графами.

Гарантийный талон

№	Артикул	Наименование	Количество

Гарантийный срок - 18 месяцев со дня продажи.

С условиями гарантии, правилами установки и эксплуатации ознакомлен:

Покупатель _____ Продавец _____
(подпись) (подпись)

Дата продажи «____»_____20____г.

М.П.