ТЕХ. ДАННЫЕ

12/08/24

DAB PUMPS S.p.A.
Via Marco Polo, 14 - 35035 Mestrino (PD), Italy
Tel. +39 049 5125000 - Fax +39 049 5125950
www.dabpumps.com

Получатель

Company
Reference
Address
Phone
Fax
E-mail

Отправитель

Арт. № **Customer pos. no.:**

60194419

Модель

FEKA 600 M-NA 40th - 10m

Характеристики насоса

Free passage :	25 mm
Aspiration level minimum :	38 mm
Max. immersion depth :	7 m
Мин. темп-ра жидкости	0 °C
Макс. темп-ра жидкости	35 °C

Требуемые характеристики

Расход :	
Напор :	
Жидкость :	Вода
Температура жидкости	20 °C
Плотность :	998,3 kg/m³
Кинематическая вязкость	1,005 mm²/s
Давление паров	0,33938 psi

Действительные характеристики

Расход :	
Напор :	

Материалы/Уплотнение вала

Корпус насоса	Технополимер
Рабочего колеса	Технополимер
Кольцевая прокладка	Резина NBR
Вал ротора	Stainless Steel AISI 431
Опора насоса	Технополимер
Крышка мотора	AISI 304 X5 Cr Ni 1810 UNI 6900/71

Curve tolerance according to ISO 9906

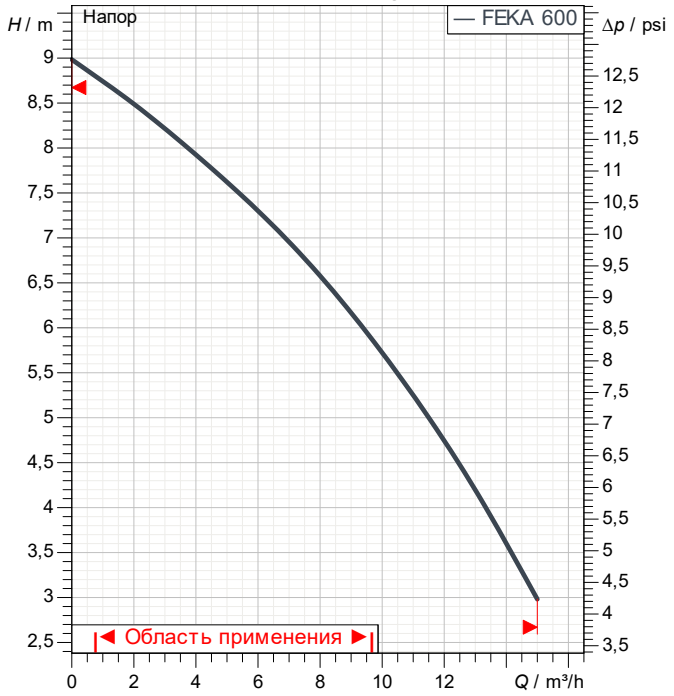

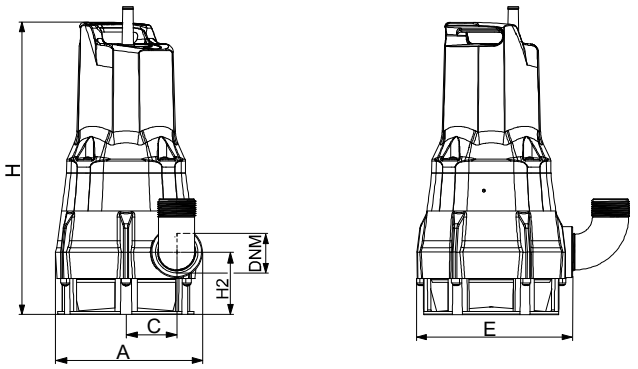

Характеристики двигателя

Торговая марка	DAB	
Ном. Мощность P2:	0,5 kW	
Напряжение	1~ 230 V	50 Hz
Ном. Ток	3,1 A	
Степень защиты	IP 68	
Cable length m :	10	

Вес 4,6 kg

Размеры mm

A	163				
C	56				
DNM	1"1/4 G				
E	174				
H	349				
H2	71				

Соединения насоса:

Вход		/
Вых	1 " 1/4 GAS	/ --

DAB PUMPS имеет право делать изменения без уведомления.