СОЭМИ

КАТАЛОГ

ОАО «Старооскольский завод электромонтажных изделий»

КАБЕЛЕНЕСУЩИЕ СИСТЕМЫ

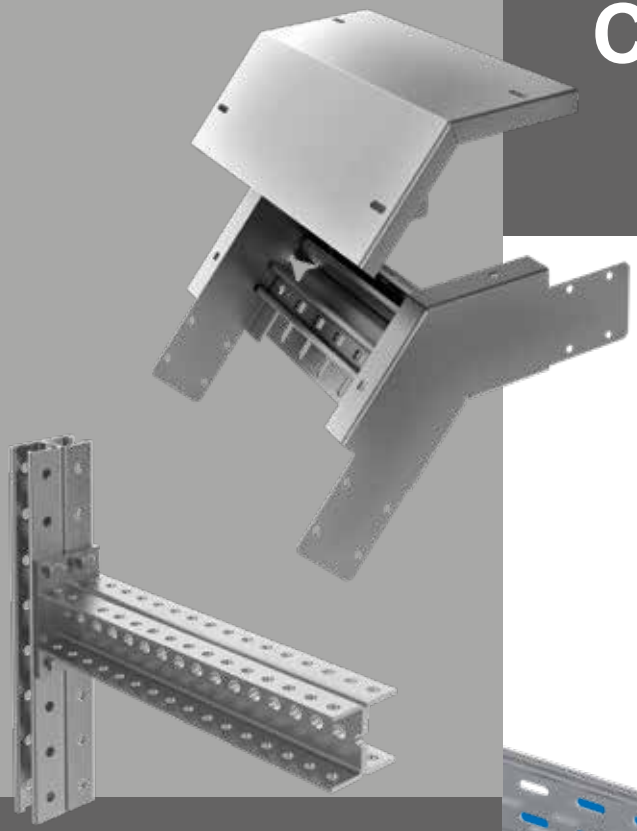

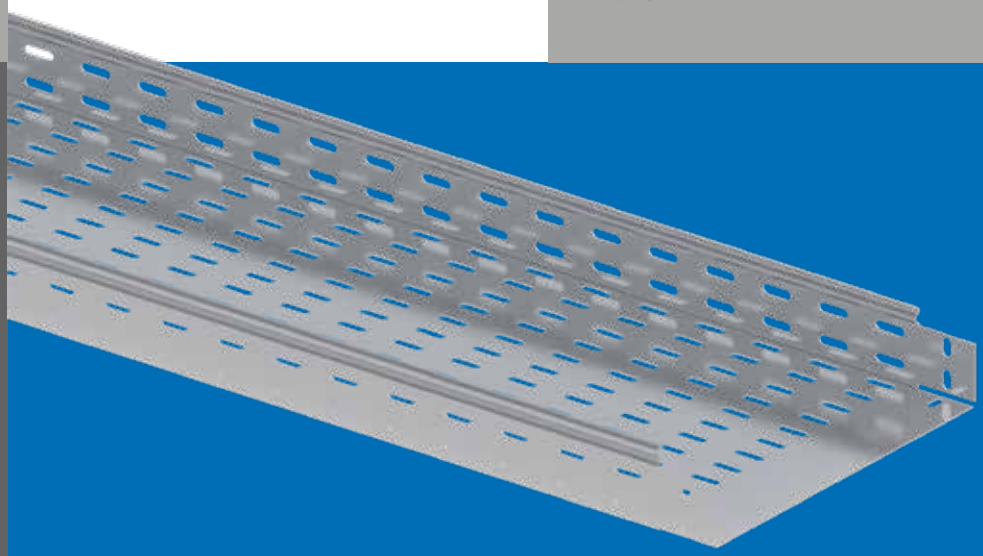

ОАО «Старооскольский завод электромонтажных изделий»

КАБИНЕТ ПРОЕКТИРОВЩИКА

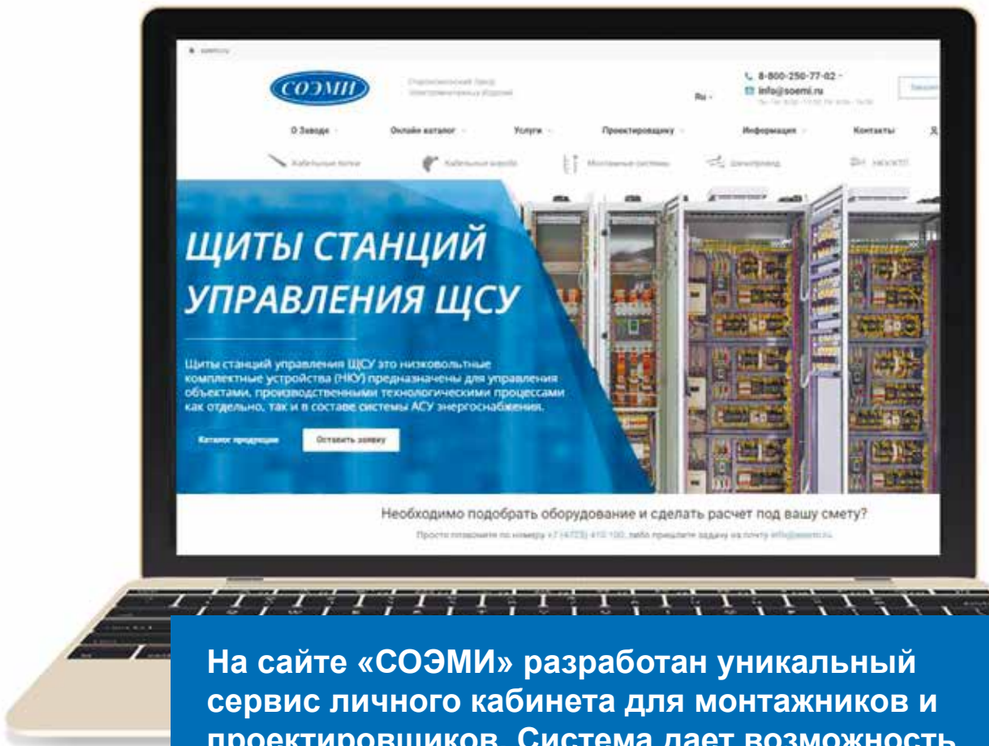

На сайте «СОЭМИ» разработан уникальный сервис личного кабинета для монтажников и проектировщиков. Система дает возможность максимально удобно управлять проектами, подбирать необходимое оборудование, скачивать техническую документацию, а также получить консультацию специалистов проектного отдела «СОЭМИ».

При регистрации на сайте www.soemi.ru пользователю присваивается один из трех уровней доступа:

1. **Дистрибьютер**
2. **Проектировщик**
3. **Гость**

Каждый уровень даёт дополнительные возможности на сайте и в личном кабинете

Для регистрации считайте QR-код

Для зарегистрированных пользователей в личном кабинете доступна вся необходимая информация:

- **База 2D и 3D моделей по шинопроводу и электромонтажным изделиям**
- **База данных оборудования в системе BIM/ТИМ (Revit, Model Studio CS «КХ»)**
- **База элементов с различными параметрами и конфигурациями для CAD систем в виде динамических блоков**
- **Обучение для проектировщиков и дистрибьютеров**
- **Сертификация**
- **Расчёт заполняемости лотков**
- **Расчёт энергоэффективности шинопровода**
- **Альбомы и опросные листы**
- **Техническая документация и контакты поддержки**
- **Чат технической поддержки, бесплатная консультация и помощь в проектировании**
- **Регистрация проекта**
- **3D прогулка по производству**
- **Мероприятия/вебинары**

г. Старый Оскол, ст. Котел, пл. «Монтажная», пр-зд Ш-6, стр. №17

СОЭМИ

Проектировщику считайте QR-код

WWW.SOEMI.RU

Каталоги и руководства по проектированию

+7 (4725) 410-100

СДЕЛАНО В РОССИИ

СОЭМИ

с 1980 года

Завод СОЭМИ является одним из лидирующих предприятий в России по проектированию и производству электромонтажных изделий, шинопровода, электрощитового оборудования, комплектных трансформаторных подстанций внутренней и наружной установки.

Уже более 43 лет мы обеспечиваем лучшие цены для наших клиентов и неизменно высокое качество продукции и сервиса. За время своей деятельности предприятие создало себе безупречную репутацию, реализовано тысячи проектов для крупных организаций России и СНГ.

СОЭМИ заслуженно отмечено всевозможными наградами, постоянно принимает участие в выставках, ведется работа в области международного сотрудничества.

Итогом нашей работы является получение звания Элита Российского бизнеса, диплома качества и сертификата международного стандарта ISO 9001:2015.

более **200** человек
численность работников предприятия

свыше **26 000** м²
производственная база предприятия

более **300** единиц
современного оборудования

свыше **40 000**
наименований продукции

более **500** тонн
ежемесячной переработки металлопроката

общий объем изготавливаемой продукции превышает
2 млрд.
рублей в год

Наша позиция:

- производить щитовое оборудование, шинопроводы и электромонтажные изделия, которые по своим показателям, не уступают мировым аналогам;

- постоянно совершенствовать технический уровень производства путём внедрения новой техники и технологий, модернизации и замены устаревшего оборудования, улучшения организации и структуры производства;

- укреплять положение и поддерживать репутацию предприятия на рынке России и стран СНГ, как солидного, мобильного и надежного партнера, отличающегося высоким качеством изделий и обслуживания клиентов;

- обеспечивать комплексный подход к реализации проектов для клиентов: начиная от этапа проектирования, в т.ч. посредством BIM (ТИМ) технологий 3D моделирования, производством изделий и заканчивая комплексной поставкой оборудования (подстанции, шинопровод, кабеленесущие системы).

СОДЕРЖАНИЕ

О НАС

06 Производственные ресурсы

10 Проектный отдел

12 Структура каталога

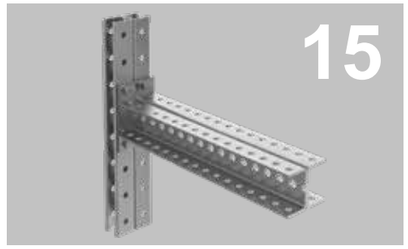

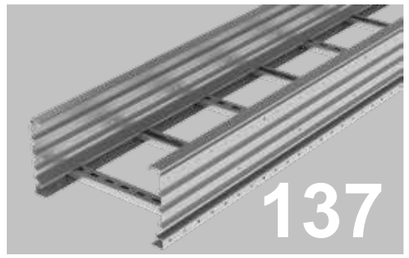

622 Метизы

623 Изготовление нестандартных изделий

15 Конструкции монтажные болтовые

Страт профили
П-профили
Консоли гнутые
Монтажные профили
Соединители

137 Лотки лестничные

Кабельрост прямой перфорированный
Крышка кабельроста
Дно кабельроста
Фасонные элементы кабельроста
Лотки НЛ

265 Кабельные короба

Короб перфорированный и неперфорированный
Короб прямой замковый
Фасонные элементы кабельного короба
Аксессуары кабельного короба
Кабельные короба блочные

311 Лотки монтажные

Лотки перфорированные и неперфорированные
Лотки замковые
Лотки замковые монтаж без соединителей
Фасонные элементы лотков монтажных
Аксессуары лотка монтажного

559 Лотки проволочные

Лоток проволочный прямой
Лоток проволочный усиленный
Аксессуары лотка проволочного

583 Метрополитен

Профиль прямолинейный
Рожки (К1350, 1360, 1370)
Кронштейны кабельные прямолинейные
Профиль криволинейный
Кронштейны кабельные криволинейные

597 ЭМИ - электромонтажные изделия

Полки и стойки
Профили и полосы
Изделия для крепления и натяжения тросов
Ящики и кожух

Инжиниринг

- Конструкторский отдел
- Проектный отдел
- Технологический отдел
- Отдел продаж
- Отдел материального снабжения
- Служба сбыта
- Служба технического контроля
- Служба ремонта оборудования
- Отдел кадров

ЭМИ

Кабеленесущие системы

Кабельрост / лотки монтажные, проволочные, лестничные / короба / профили и полосы / полки и стойки / изделия для прокладки кабелей в транспортных тоннелях и в метрополитене / прочие ЭМИ

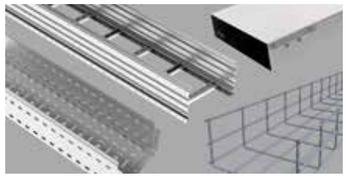

Электрощитовое оборудование

Комплектные распределительные устройства среднего и низкого напряжения 6(10)/ 0,4 кВ (ВВРУ, ГРЩ, ЩСУ, УЭРМ, ящики управления, щитки и другое электрощитовое оборудование)

КТП

Комплектные трансформаторные подстанции 6(10)/0,4 кВ внутренней и наружной установки

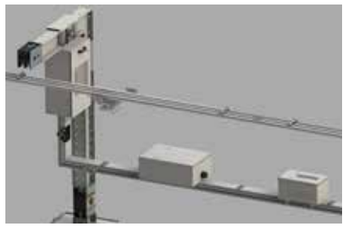

Шинопровод

Магистральный 1000 - 7500 А
Распределительный 250 - 800 А
Монотроллейный 250 А, 400 А

СОЭМИ имеет собственные линии:

- Металлообрабатывающий комплекс
- Штамповочный участок
- Профилегибочный участок
- Участок сварки
- Участок горячего цинкования
- Участок гальванопокрытия
- Линия порошковой покраски
- Участок лакокрасочного покрытия
- Инструментальный цех
- Участок деревообработки
- Испытательная лаборатория

ПРОИЗВОДСТВЕННЫЕ РЕСУРСЫ

Горячее цинкование

На производственной площадке СОЭМИ работает собственный участок горячего цинкования, что обеспечивает высокое качество антикоррозийного покрытия производимой продукции кабеленесущих систем

- Срок эксплуатации изделий покрытых методом горячего цинкования составляет более 30 лет
- Толщина покрытия изделий по ГОСТ 9.307-2021 от 40 до 200 мкм
- Обработка деталей со сложными геометрическими формами
- Высокая коррозионная стойкость покрытия
- Полное покрытие всех поверхностей изделий
- Устойчивость с жидкими средами выше в 6 раз
- Толщина покрытия по требованию заказчика, в т. ч. «двойное цинкование»

Полимерно-порошковая покраска

Автоматизированная линия полимерного порошкового покрытия является надежным методом защиты железа и стали от коррозии, срок эксплуатации изделий составляет более 25 лет

- Тип декоративного покрытия шагрень
- Возможность покрытия в разные цвета (по умолчанию цвет RAL 7035)
- Толщина покрытия изделий по ГОСТ 9.410-88 от 60 до 120 мкм

Преимущества метода:

- При покраске нет необходимости в грунтовании поверхности.
- Высокая адгезия и в результате антикоррозийная стойкость.
- Поверхности изделий устойчивы к загрязнению химическими веществами, защищены от ультрафиолетового облучения.
- При покрытии оцинкованной стали порошковое покрытие защищает цинк от внешней агрессивной среды, что позволяет увеличить срок службы до 50 лет.
- Притупление острых кромок, повышение травмобезопасности.
- Подготовка поверхности, нанесение и сушка полностью автоматизирована.
- Толщина покрытия от 60 до 120 мкм.

ПРОИЗВОДСТВЕННЫЕ РЕСУРСЫ

Гальванопокрытие

Металлические детали, гальванизированные таким методом, могут эксплуатироваться в течение долгого времени во влажной среде, взаимодействовать с соленой или пресной водой и при этом не терять начальных свойств

- **Покрытие выполняется на любые типы исходных образцов, независимо от их формы или конфигурации**
- **Финишный слой имеет высокую плотность и равномерную толщину**
- **Хорошая адгезия с обработанным покрытием**
- **Высокие защитные и декоративные свойства**
- **Толщина металлического слоя 6-9 мкм**

Лакокрасочное покрытие

Методом окунания поверхность изделия покрывается тонким защитным слоем, полностью изолирующим его от какого-либо воздействия

- **Срок службы более 20 лет**
- **Полностью автоматизированная линия**
- **Толщина глифталевого покрытия изделий по ГОСТ 9.401-2018 до 70 мкм**

Преимущества метода:

- Покрытие позволяет переносить огромные температурные и климатические колебания.
- Совместимость со многими лакокрасочными покрытиями.
- Хорошо поддается шлифовке.
- Выпускаемая продукция до 160 тонн в месяц.

ПРОИЗВОДСТВЕННЫЕ РЕСУРСЫ

Металлообрабатывающий комплекс

На базе СОЭМИ работает современный комплекс оснащенный оборудованием высокого класса

- **Продольно поперечная резка рулонов**
- **Штамповка**
- **Пробивка**
- **Гибка**
- **Лазерная резка металла**

Услуги СОЭМИ по qr-коду или на сайте www.soemi.ru

Инструментальный цех

- **Шлифовка**
- **Заточка**
- **Фрезерные работы**
- **Токарные работы**

Лаборатория

- **На заводе действует система менеджмента качества в соответствии с ГОСТ Р ИСО 9001-2015**
- **Проводится входной и операционный контроль при изготовлении всей продукции**
- **Имеется собственная аттестованная электротехническая лаборатория**

ПРОЕКТНЫЙ ОТДЕЛ

- **Техническая консультация и совместное проектирование**
- **Внесение изменений (корректировка) в проекты, в том числе с применением BIM моделей (Revit, Model Studio CS «Кабельное хозяйство»)**
- **Разработка конструкторской документации**
- **Построение 2D и 3D трасс**
- **Расчет нагрузок**
- **Пересчет электромонтажных изделий и оборудования других производителей на продукцию СОЭМИ**

Специалисты завода СОЭМИ разработали базу данных оборудования в системе BIM /ТИМ (Revit, Model Studio CS «Кабельное хозяйство») позволяющие упростить работу и ускорить процесс проектирования.

- Цифровая модель позволяет визуализировать все детали объекта в 3D, рассчитать варианты их комплектации, определить номенклатуру материалов для закупки, виртуально протестировать характеристики эксплуатации.
- Благодаря BIM/ТИМ виден жизненный цикл объекта - от проектирования и строительства до эксплуатации и демонтажа.
- BIM технологии позволяют сократить финансовые и временные затраты Они автоматизируют рутинные операции в типовых проектах и уменьшают ошибки в нетиповых.
- Применение BIM сокращает затраты на 2% и сроки на 10%. Число ошибок в проектной документации также уменьшается на 10%.

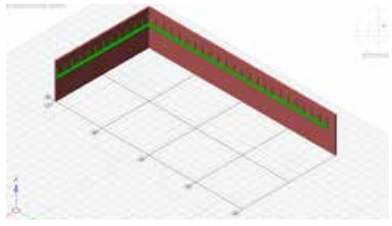

Model Studio CS

Расширение CDE. V.22.0.6068.3830

В программном комплексе используются новейшие технологии трехмерного проектирования, основанные на применении параметрических объектов. В данной программе может быть смоделирована кабельная трасса любой конфигурации, которая требуется трубы, эстакады, лотки, короба и т.д.

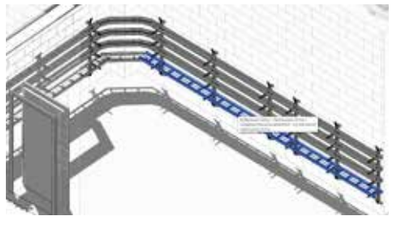

REVIT

Расширение RVT.V.2019

В программе одновременно могут работать несколько специалистов в рамках одного проекта, а все изменения будут сохраняться в едином централизованном файле Revit дает возможность создавать подробные спецификации, дающие представление о каждой модели из всего проекта.

Российская разработка от CSoft Development
Программное обеспечение от Autodesk

Преимущества проектного отдела СОЭМИ и BIM системы

Наши специалисты помогут создать проект с нуля или внести в существующи проект необходимые изменения, пересчет оборудования, корректировку характеристик (габариты и т.д.) с последующим выходом спецификации, в том числе и чертежей.

Спецификацию на оборудование, кабели и кабельные конструкции можно вывести в требуемый формат выходного документа.

С перечнем и количеством примененных изделий вы можете в реальном времени ознакомиться непосредственно в программе - для этого предназначен специализированный инструмент, называемый спецификатором.

Получение плана трасс и сечений по кабельным конструкциям с выносками, обозначениями, подписями также не составляет труда. Достаточно указать места сечений, при этом программа автоматически проставляет выноски с позициями кабелей, проложенных в данном месте.

Параллельно с работой над проектом происходит автоматическое формирование смет.

- **3D модель**
- **Точные размеры трассы**
- **Спецификация оборудования применяемых материалов**

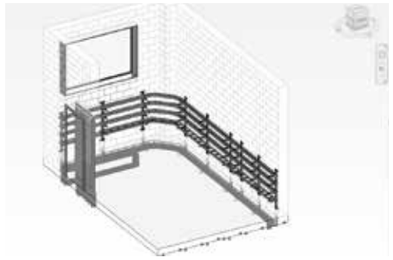

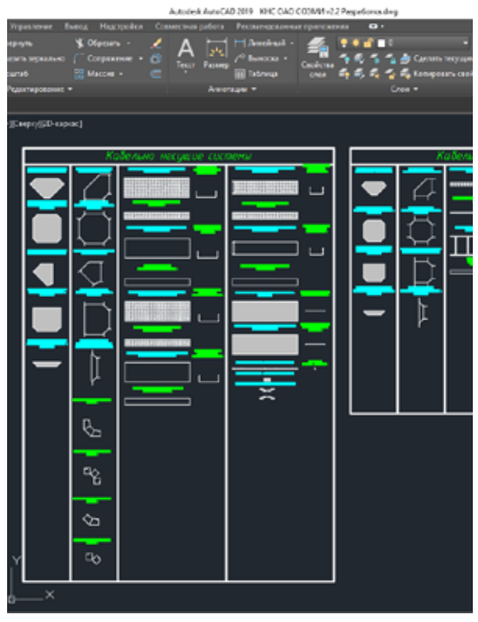

Динамические блоки в AutoCAD

Для быстрого проектирования кабеленесущих систем СОЭМИ использует базу элементов сразличными параметрами и конфигурациями. Все эти элементы реализуются для CAD систем в виде динамических блоков.

Преимущество динамического блока СОЭМИ состоит в том, что мы получаем файл с уже готовой спецификацией оборудования, с указанием наименований и количеством изделий.

- Динамические блоки используются для более эффективной работы в AutoCAD.
- Использование блоков на чертежах существенно уменьшает время вычерчивания и редактирования одинаковых элементов.
- База позволяет вставить один блок с возможностью автоматического изменения его формы, размера, масштаба, угла поворота.
- Все динамические блоки специфицируются.

Видео-презентация по qr-коду или на сайте www.soemi.ru

СТРУКТУРА КАТАЛОГА

СОЭМИ выпускает электромонтажные изделия, состоящие из лотков, стоек, полок для моделирования кабельных трасс различной конфигурации и отвечающих различным уровням технических требований и эксплуатационных условий.

Лотки кабельные металлические перфорированные и неперфорированные предназначены для прокладки проводов и кабелей силовой и сигнальной проводки при настенном, потолочном, наклонном типе монтажа. Для монтажа кабельных трасс используются профили, представленные в широком диапазоне типоразмеров. В качестве опор применяются кабельные стойки и полки. При выполнении проводок на тросах применяются изделия для натяжения тросов, такие как анкера, муфты, зажимы.

Применение кабеленесущих систем повышает индустриализацию работ, существенно облегчает эксплуатацию осветительных сетей. В помещениях и цехах, где допускается открытая прокладка проводов и кабелей, применение этих систем позволяет значительно снизить трудоемкость монтажных работ. В случае необходимости кабели или провода могут быть легко демонтированы, быстро заменены другими, при этом могут быть изменены их количество, сечение, марка, а также и их трасса.

ЛОТКИ

ЛМс

Ширина лотков: 50 - 600 мм
Высота борта: 50 - 200 мм
Толщина стенки: 0,55 - 2 мм
Длина прямых лотков: 2000; 3000 мм
Климатическое исполнение: УТ1,5; УТ2,5; У2
Материал лотков листовая сталь

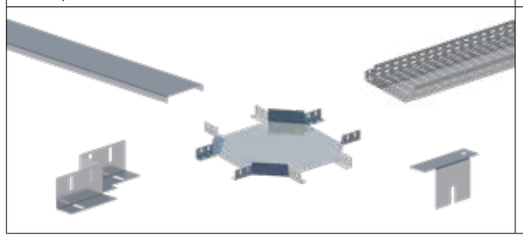

НЛ

Ширина лотков: 50 - 600 мм
Высота борта: 24 - 100 мм
Толщина стенки: 1; 1,2; 1,5; 2 мм
Длина прямых лотков: 2000; 3000 мм
Климатическое исполнение: УТ1,5; УТ2,5; У2; У3
Материал лотков листовая сталь

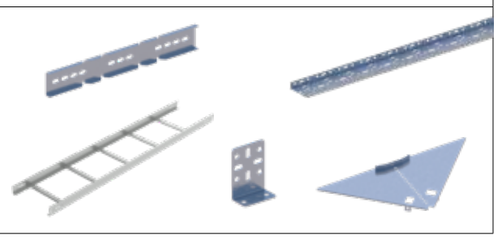

КОНСТРУКЦИИ КАБЕЛЬНЫЕ СБОРНЫЕ

Рабочая нагрузка полок: 480-1300 Н
Длина полок: 175 - 630 мм
Длина стоек: 400 - 2200 мм
Толщина стенок: 2,0; 2,5 мм
Климатическое исполнение: УТ1,5; УТ2,5; У2; У3

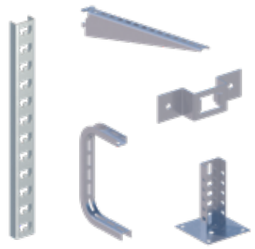

ИЗДЕЛИЯ ДЛЯ КРЕПЛЕНИЯ И НАТЯЖЕНИЯ ТРОСОВ

Рабочая нагрузка: 5000 - 16000 Н
Климатическое исполнение: У3

ПРОФИЛИ, ПОЛОСЫ МОНТАЖНЫЕ

Длина профилей и полос: 2000 мм
Толщина стенок: 2,0 - 4,0 мм
Климатическое исполнение: УТ1,5; УТ2,5; У3

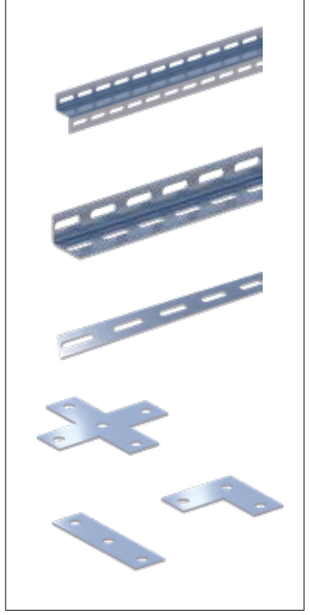

ЯЩИКИ ПРОТЯЖНЫЕ И ОТВЕТВИТЕЛЬНЫЕ

Высота ящиков: 400 - 1200 мм
Ширина ящиков: 400 - 800 мм
Глубина ящиков: 200 - 300 мм
Климатическое исполнение: У2

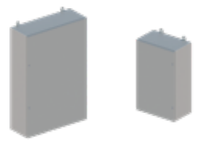

КОЖУХ СТАЛЬНОЙ РАЗЪЕМНЫЙ (КСР)

Габаритные размеры: 215x230x1255 мм
Климатическое исполнение: У2

! Внимание! В связи с постоянным расширением номенклатуры изделий и совершенствованием конструкции, возможны отличия выпускаемой продукции от номенклатуры и рисунков данного каталога.

СТРУКТУРА КАТАЛОГА

СОЭМИ постоянно совершенствует производимую продукцию и всегда «идут в ногу» с современными требованиями монтажа кабеленесущих систем.

Руководством «Старооскольского завода электромонтажных изделий» принято решение о разработке новых электромонтажных изделий. Цель разработки: расширение номенклатуры; увеличение пролетов между опорами; создание ЭМИ с большими нагрузками; увеличение нагрузочных характеристик лестничных лотков; внедрение электромонтажных изделий на основе страт профилей.

Новая продукция СОЭМИ имеет несколько вариантов покрытий: горячее цинкование, оцинкованный лист, гальванопокрытие и основание из нержавеющей стали. Это в свою очередь делает изделие «Старооскольского завода электромонтажных изделий» устойчивым к переменам погоды, и дает возможность устанавливать и эксплуатировать конструкции в любых условиях.

ЛОТКИ

Кабельрост

Кабельрост прямой, угловой, крестообразный, тройниковый, ответвительный
Длина: 3000 мм; 6000 мм
Ширина: 200-1000 мм
Высота бортов: 100-200 мм
Толщина стенки: 1,5 - 3 мм

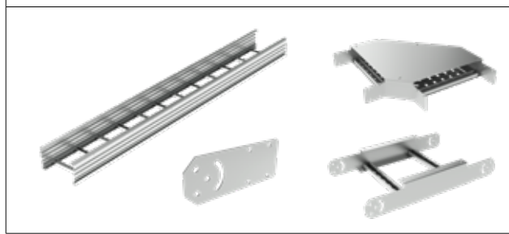

Лотки проволочные

Ширина лотков: 50 - 600 мм
Высота борта: 35 - 115 мм
Толщина стенки: 1; 1,2; 1,5; 2 мм
Длина: 3000 мм
Климатическое исполнение: УТ1,5; УТ2,5; У2; У3

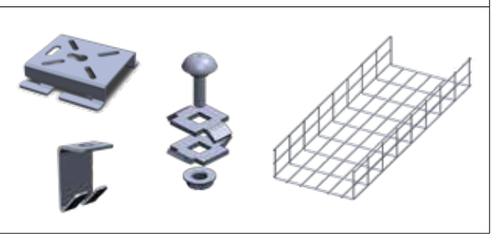

СТРАТ ПРОФИЛИ

Ширина: 41 мм
Высота бортов: 21 - 82 мм
Длина профиля: 200 - 6000 мм
Длина консолей: 100 - 1000 мм
Длина траверсы: 100 - 2000 мм
Толщина стенок: 1,5 – 3 мм

КОРОБА ЭЛЕКТРОТЕХНИЧЕСКИЕ

Короб прямой, угловой, крестообразный. тройниковый, ответвительный
Ширина коробов: 50 - 400 мм
Высота бортов: 50 - 200 мм
Толщина стенки: 1,2; 1,5 мм
Длина прямых коробов: 2000; 3000 мм

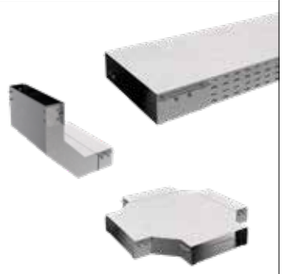

ИЗДЕЛИЯ ДЛЯ ПРОКЛАДКИ КАБЕЛЯ В ТРАНСПОРТНЫХ ТОННЕЛЯХ И В МЕТРОПОЛИТЕНЕ

Профиль прямолинейный В15
Профиль криволинейный К15
Дополнительная нагрузка: 400 - 3000 Н
Длина: 250 - 1875 мм
Рожки К1350, К1360 и К1370
Количество рожкой: 2 - 15 шт.

П-ОБРАЗНЫЕ ПРОФИЛИ

Ширина: 40 -115 мм
Высота бортов: 40 - 80 мм
Длина профиля: 200 - 6000 мм
Длина консолей: 100 - 1000 мм
Длина траверсы: 100 - 2000 мм
Толщина стенок: 1,5 - 4 мм

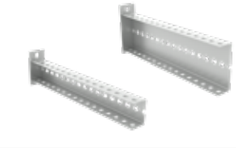

КОНСОЛИ ГНУТЫЕ

Консоль гнутая средняя и усиленная
Ширина: 34 мм
Высота: 75; 100 мм
Длина: 100 - 600 мм
Толщина: 1,5 - 3 мм

! Внимание! Информация актуальна на момент выхода каталога. В связи с постоянным ростом производства и номенклатурных позиций, рекомендуем следить за обновлением ассортимента на сайте www.soemi.ru

МАТЕРИАЛЫ И ТИПЫ ПОКРЫТИЙ

Виды климатического исполнения продукции по ГОСТ 15150

У	Умеренный климат
ХЛ	Холодный климат
УХЛ	Умеренный и холодный климат
Т	Тропический климат
ТВ	Влажный тропический
ТС	Сухой тропический климат
О	Общеклиматическое исполнение (кроме морского)
М	Морской умеренно холодный климат
МО	Общеклиматическое морское исполнение
В	Всеклиматическое исполнение

Рекомендации по выбору материалов и защитных покрытий в зависимости от условий эксплуатаций изделий представлены в таблице:

Материал/ покрытие	Обозначение исполнения в каталоге	Типичное окружение	Объекты применения	Срок эксплуатации, лет
Сталь оцинкованная, с покрытием, нанесенным методом горячего цинкования Толщина покрытия 40 – 120 мкм	1	Внутреннее	Производственные помещения с высокой влажностью и некоторым содержанием загрязнений воздуха, например заводы легкой промышленности	20
			Производственные предприятия химической и пищевой промышленности	15
		Наружное	Воздушные зоны городов и промышленных предприятий с умеренным содержанием сернистых ангидридов. Морские береговые зоны с низкой концентрацией соли	20
			Промышленные и прибрежные зоны с умеренной концентрацией соли в воздухе	15
Сталь тонколистовая, оцинкованная по методу Сендзимира Толщина покрытия 10 – 18 мкм	2	Внутреннее	Отапливаемые здания с чистым воздухом, например офисы, магазины, школы, гостиницы	20
			Неотапливаемые здания, где может возникать конденсация влаги, например склады, спортивные помещения	15
		Наружное	Воздушные пространства с низким уровнем загрязнений, в основном сельская местность	10
Сталь с лакокрасочным покрытием (грунт ГФ-021). Толщина покрытия 20 – 80 мкм	3	Внутреннее	Отапливаемые здания с чистым воздухом: школы, офисы, магазины и тд. А также помещения, в которых колебания температуры и влажности не существенно отличаются от колебаний на отрытом воздухе	10*
		Наружное	Для эксплуатации под навесом	5*
Сталь с полимерно-порошковой окраской. Толщина покрытия 40 – 80 мкм	4	Внутреннее	Отапливаемые здания с чистым воздухом, например офисы, магазины, школы, гостиницы	20
		Наружное	Неотапливаемые здания, где может возникать конденсирование, например склады, спортивные помещения	10
Сталь с гальванопокрытием. Толщина покрытия 6 – 9 мкм	5	Внутреннее	Отапливаемые здания с чистым воздухом, например офисы, магазины, школы, гостиницы	10
Нержавеющая сталь	6	Внутреннее	Производственные помещения с высокой влажностью и некоторым содержанием загрязнений воздуха, например заводы легкой промышленности	30
			Производственные предприятия химической и пищевой промышленности	25
		Наружное	Воздушные зоны городов и промышленных предприятий с умеренным содержанием сернистых ангидридов. Морские береговые зоны с низкой концентрацией соли	30
			Промышленные и прибрежные зоны с умеренной концентрацией соли в воздухе	25

*срок эксплуатации изделий с лакокрасочным покрытием при своевременной окраске поврежденных поверхностей составляет 20 лет.

Климатические исполнения продукции:

Тип покрытия	Климатическое исполнение и категория размещения
Сталь оцинкованная, с покрытием, нанесенным методом горячего цинкования	УТ1.5, У1, У2, У3, У4, У5, Т1, Т2, Т3, Т4, Т5, ХЛ1, ХЛ2, ХЛ3, ХЛ4, ХЛ5, УХЛ1, УХЛ2, УХЛ3, УХЛ4, УХЛ5
Сталь тонколистовая, оцинкованная по методу Сендзимира	УТ2,5, У1, У2, У3, У4, У5, Т1, Т2, Т3, Т4, Т5, ХЛ2, УХЛ2
Сталь с лакокрасочным покрытием	У2, У3, У4, У5
Сталь с порошково-полимерной окраской	У2, У3, У4, У5
Сталь с гальванопокрытием	У3, У4, У5
Нержавеющая сталь	УТ1.5, У1, У2, У3, У4, У5, Т1, Т2, Т3, Т4, Т5, ХЛ1, ХЛ2, ХЛ3, ХЛ4, ХЛ5, УХЛ1, УХЛ2, УХЛ3, УХЛ4, УХЛ5, М1, М2, М3, М4, М5

СОЭМИ

WWW.SOEMI.RU

Конструкции монтажные болтовые

Объект: ПАО «НЛМК» (Новолипецкий металлургический комбинат)

Адрес: 398040, Россия, г. Липецк, пл. Металлургов, д.2

*Один из объектов поставки кабеленесущих систем СОЭМИ.
С более подробным перечнем заказчиков и объектов
можно ознакомиться на сайте www.soemi.ru

Конструкции монтажные болтовые

Страт профили **19**
профиль страт одинарный 20
профиль страт двойной 26
консоль страт легкая 32
консоль страт облегченная 34
консоль страт средняя 36
консоль страт усиленная 38
траверса страт одинарная 42
траверса страт двойная 45
опора страт одинарная 47
опора страт двойная 47

П-профили **49**
профиль п-образный одинарный 50
профиль п-образный двойной 58
консоль п-образная легкая 72
консоль п-образная облегченная 76
консоль п-образная средняя 80
консоль п-образная усиленная 84
траверса п-образная одинарная 90
траверса п-образная двойная 98
опора п-образная одинарная 106
опора п-образная двойная 107

Консоли гнутые **108**
консоль гнутая средняя 109
консоль гнутая усиленная 110

Монтажные профили **112**
полосы 113
профили 113
швеллеры 114
уголки 114

Соединители **116**
соединитель плоский 116
соединитель гнутый 123

Метизы **130**

КОНСТРУКЦИИ МОНТАЖНЫЕ БОЛТОВЫЕ

Монтажные конструкции - это неотъемлемая часть электромонтажных работ. Они предназначенные для установки кабеленесущих систем и прокладки проводок.

В ассортименте СОЭМИ представлены различные виды болтовых монтажных конструкций, включая страт и П-образные профили, консоли, а также монтажные полосы и профили. Мы производим профили в различных покрытиях: горячий цинк, оцинкованный лист по методу Сендзимира, нержавеющая сталь и полимерно-порошковая окраска. Конструкции СОЭМИ обеспечивают надежность конструкции и экономят время при проведении электромонтажных работ.

Страт профили и консоли

Страт профили и консоли - крепежный элемент, который используется как распорка. Профили могут быть одинарными и двойными. Они имеют ширину 41 мм, длину до 6 м, высоту до 82 мм и толщину стенок до 3 мм. Особенность страт профиля в том, что при его установке можно плавно менять расстояния между консолями по высоте без дополнительных затрат на монтаж и демонтаж. К разным типам профилей подходят все консоли. Для предотвращения скольжения на страт профиле и гайках есть специальные насечки.

П-образный профиль и консоли

П-образные профили и консоли также могут быть одинарными или двойными. Они имеют ширину до 115 мм, длину до 6 м, высоту до 80 мм и толщину до 4 мм. На двойную стойку можно крепить разные серии консолей, в зависимости от требуемой нагрузки. Консоли производятся нескольких видов: легкая, облегченная, средняя и тяжелая. Возможность крепления консолей как сверху, так и снизу обеспечивает надежность конструкции. К разным типам профилей подходят все консоли.

Консоли гнутые

Гнутые консоли представляют собой металлические полки с отверстиями на основании. Они могут использоваться для крепления кабельных лотков, кабелей и проводов. В нашем ассортименте гнутые консоли имеют толщину до 3 мм, ширину 34 мм, длину до 600 мм и высоту до 100 мм. Применение кабельных консолей обеспечивает надежность конструкции.

Монтажные профили и полосы

Профили и полосы монтажные предназначены для изготовления различных конструкций при электромонтажных работах. К ним относятся уголки, швеллеры, зетовые профили и т.д.

Структурное обозначение страт профиля

Страт профили		
Пример наименования:	БПС1.41.21.200.1,5.1	
Структура условного обозначения:	XXX.X.X1.X2.X3.X4	
БПС1	Профиль страт одинарный	
БПС2	Профиль страт двойной	
X	ширина	41 мм
X1	высота	21; 41; 42; 82 мм
X2	длина	от 200 до 6000 мм
X3	толщина	1,5; 2; 2,5; 3 мм
X4	исполнение	1- горячее цинкование; 2 - сталь, оцинкованная по методу Сендзимира

Траверсы страт		
Пример наименования:	БТС1.41.21.200.1,5.1	
Структура условного обозначения:	XXX.X.X1.X2.X3.X4	
БТС1	Траверса страт одинарная	
БТС2	Траверса страт двойная	
X	ширина	41 мм
X1	высота	21; 41; 42; 82 мм
X2	длина	от 200 до 2000 мм
X3	толщина	1,5; 2; 2,5; 3 мм
X4	исполнение	1- горячее цинкование; 2 - сталь, оцинкованная по методу Сендзимира

Консоли страт		
Пример наименования:	БКСЛ.41.21.200.1,5.1	
Структура условного обозначения:	XXX.X.X1.X2.X3.X4	
БКСЛ	Консоль страт легкая	
БКСО	Консоль страт облегченная	
БКСС	Консоль страт средняя	
БКСУ	Консоль страт усиленная	
X	ширина	41 мм
X1	высота	21; 41; 42; 82 мм
X2	длина	от 200 до 1000 мм
X3	толщина	1,5; 2; 2,5; 3 мм
X4	исполнение	1- горячее цинкование; 2 - сталь, оцинкованная по методу Сендзимира

Опоры страт		
Пример наименования:	БОС1.41.21.150.1,5.1	
Структура условного обозначения:	XXX.X.X1.X2.X3.X4	
БОС1	Опора страт одинарная	
БОС2	Опора страт двойная	
X	ширина	41 мм
X1	высота	21; 41; 42; 82 мм
X2	длина	150 мм
X3	толщина	1,5; 2; 2,5; 3 мм
X4	исполнение	1- горячее цинкование; 2 - сталь, оцинкованная по методу Сендзимира

Профиль страт одинарный БПС1, высота 21

Ширина, B, мм	Высота, H, мм	Толщина, S, мм	Длина, L, мм	Масса, кг	Артикул	Наименование
41	21	1,5	200	0,23	H3321210271	БПС1.41.21.200.1,5.1
			300	0,35	H3321210371	БПС1.41.21.300.1,5.1
			400	0,46	H3321210471	БПС1.41.21.400.1,5.1
			500	0,58	H3321210571	БПС1.41.21.500.1,5.1
			600	0,70	H3321210671	БПС1.41.21.600.1,5.1
			700	0,81	H3321210771	БПС1.41.21.700.1,5.1
			800	0,93	H3321210871	БПС1.41.21.800.1,5.1
			900	1,04	H3321210971	БПС1.41.21.900.1,5.1
			1000	1,16	H3321211071	БПС1.41.21.1000.1,5.1
			1200	1,39	H3321211271	БПС1.41.21.1200.1,5.1
			1500	1,74	H3321211571	БПС1.41.21.1500.1,5.1
			1800	2,09	H3321211871	БПС1.41.21.1800.1,5.1
			2000	2,32	H3321212071	БПС1.41.21.2000.1,5.1
			3000	3,48	H3321213071	БПС1.41.21.3000.1,5.1
			6000	6,96	H3321216071	БПС1.41.21.6000.1,5.1
		2	200	0,30	H3321210221	БПС1.41.21.200.2.1
			300	0,44	H3321210321	БПС1.41.21.300.2.1
			400	0,59	H3321210421	БПС1.41.21.400.2.1
			500	0,74	H3321210521	БПС1.41.21.500.2.1
			600	0,89	H3321210621	БПС1.41.21.600.2.1
			700	1,04	H3321210721	БПС1.41.21.700.2.1
			800	1,18	H3321210821	БПС1.41.21.800.2.1
			900	1,33	H3321210921	БПС1.41.21.900.2.1
			1000	1,48	H3321211021	БПС1.41.21.1000.2.1
			1200	1,78	H3321211221	БПС1.41.21.1200.2.1
			1500	2,22	H3321211521	БПС1.41.21.1500.2.1
			1800	2,66	H3321211821	БПС1.41.21.1800.2.1
			2000	2,96	H3321212021	БПС1.41.21.2000.2.1
			3000	4,44	H3321213021	БПС1.41.21.3000.2.1
			6000	8,88	H3321216021	БПС1.41.21.6000.2.1
		2,5	200	0,35	H3321210281	БПС1.41.21.200.2,5.1
			300	0,53	H3321210381	БПС1.41.21.300.2,5.1
			400	0,71	H3321210481	БПС1.41.21.400.2,5.1
			500	0,89	H3321210581	БПС1.41.21.500.2,5.1
			600	1,06	H3321210681	БПС1.41.21.600.2,5.1
			700	1,24	H3321210781	БПС1.41.21.700.2,5.1
			800	1,42	H3321210881	БПС1.41.21.800.2,5.1
			900	1,59	H3321210981	БПС1.41.21.900.2,5.1
			1000	1,77	H3321211081	БПС1.41.21.1000.2,5.1
			1200	2,12	H3321211281	БПС1.41.21.1200.2,5.1
			1500	2,66	H3321211581	БПС1.41.21.1500.2,5.1
			1800	3,19	H3321211881	БПС1.41.21.1800.2,5.1
			2000	3,54	H3321212081	БПС1.41.21.2000.2,5.1
			3000	5,31	H3321213081	БПС1.41.21.3000.2,5.1
			6000	10,62	H3321216081	БПС1.41.21.6000.2,5.1
		1,5	200	0,224	H3321210272	БПС1.41.21.200.1,5.2
			300	0,336	H3321210372	БПС1.41.21.300.1,5.2
			400	0,448	H3321210472	БПС1.41.21.400.1,5.2
			500	0,56	H3321210572	БПС1.41.21.500.1,5.2
			600	0,672	H3321210672	БПС1.41.21.600.1,5.2
			700	0,784	H3321210772	БПС1.41.21.700.1,5.2
			800	0,896	H3321210872	БПС1.41.21.800.1,5.2
			900	1,008	H3321210972	БПС1.41.21.900.1,5.2
			1000	1,12	H3321211072	БПС1.41.21.1000.1,5.2
			1200	1,344	H3321211272	БПС1.41.21.1200.1,5.2
			1500	1,68	H3321211572	БПС1.41.21.1500.1,5.2
			1800	2,016	H3321211872	БПС1.41.21.1800.1,5.2
			2000	2,24	H3321212072	БПС1.41.21.2000.1,5.2
			3000	3,36	H3321213072	БПС1.41.21.3000.1,5.2
			6000	6,72	H3321216072	БПС1.41.21.6000.1,5.2

Варианты исполнения:
Горячее цинкование
Сталь оцинкованная по методу Сендзимира

Пример записи при заказе профиля страт одинарного шириной 41 мм, высотой 21 мм, длиной 6000 мм, толщиной 2,5 мм, горячее цинкование:
Профиль страт одинарный БПС1.41.21.6000.2,5.1 (артикул H3321216081)

Под заказ возможно изготовление нестандартных страт профилей с другими типоразмерами, толщинами, длиной и типом покрытия

Профиль страт одинарный БПС1, высота 21

Ширина, B, мм	Высота, H, мм	Толщина, S, мм	Длина, L, мм	Масса, кг	Артикул	Наименование
41	21	2	200	0,288	H3321210222	БПС1.41.21.200.2.2
			300	0,432	H3321210322	БПС1.41.21.300.2.2
			400	0,576	H3321210422	БПС1.41.21.400.2.2
			500	0,72	H3321210522	БПС1.41.21.500.2.2
			600	0,864	H3321210622	БПС1.41.21.600.2.2
			700	1,008	H3321210722	БПС1.41.21.700.2.2
			800	1,152	H3321210822	БПС1.41.21.800.2.2
			900	1,296	H3321210922	БПС1.41.21.900.2.2
			1000	1,44	H3321211022	БПС1.41.21.1000.2.2
			1200	1,728	H3321211222	БПС1.41.21.1200.2.2
			1500	2,16	H3321211522	БПС1.41.21.1500.2.2
			1800	2,592	H3321211822	БПС1.41.21.1800.2.2
			2000	2,88	H3321212022	БПС1.41.21.2000.2.2
			3000	4,32	H3321213022	БПС1.41.21.3000.2.2
			6000	8,64	H3321216022	БПС1.41.21.6000.2.2
		2,5	200	0,34	H3321210282	БПС1.41.21.200.2,5.2
			300	0,51	H3321210382	БПС1.41.21.300.2,5.2
			400	0,68	H3321210482	БПС1.41.21.400.2,5.2
			500	0,86	H3321210582	БПС1.41.21.500.2,5.2
			600	1,03	H3321210682	БПС1.41.21.600.2,5.2
			700	1,2	H3321210782	БПС1.41.21.700.2,5.2
			800	1,37	H3321210882	БПС1.41.21.800.2,5.2
			900	1,54	H3321210982	БПС1.41.21.900.2,5.2
			1000	1,71	H3321211082	БПС1.41.21.1000.2,5.2
			1200	2,05	H3321211282	БПС1.41.21.1200.2,5.2
			1500	2,57	H3321211582	БПС1.41.21.1500.2,5.2
			1800	3,08	H3321211882	БПС1.41.21.1800.2,5.2
			2000	3,42	H3321212082	БПС1.41.21.2000.2,5.2
			3000	5,13	H3321213082	БПС1.41.21.3000.2,5.2
			6000	10,26	H3321216082	БПС1.41.21.6000.2,5.2

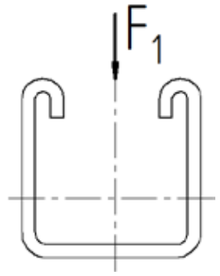

Максимальная нагрузка F1 (H) при L, мм				
Толщина, S, мм	Длина, L, 1000 мм	Длина, L, 2000 мм	Длина, L, 3000 мм	Длина, L, 6000 мм
1,5	298	149	99	50
2	398	198	132	66
2,5	497	248	165	82

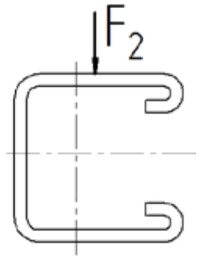

Максимальная нагрузка F2 (H) при L, мм				
Толщина, S, мм	Длина, L, 1000 мм	Длина, L, 2000 мм	Длина, L, 3000 мм	Длина, L, 6000 мм
1,5	727	364	242	121
2	970	482	321	161
2,5	1212	605	403	201

Под заказ возможно изготовление нестандартных страт профилей с другими типоразмерами, толщинами, длиной и типом покрытия

Профиль страт одинарный БПС1, высота 41

Ширина, B, мм	Высота, H, мм	Толщина, S, мм	Длина, L, мм	Масса, кг	Артикул	Наименование
41	41	1,5	200	0,34	Н3321220271	БПС1.41.41.200.1,5.1
			300	0,51	Н3321220371	БПС1.41.41.300.1,5.1
			400	0,68	Н3321220471	БПС1.41.41.400.1,5.1
			500	0,85	Н3321220571	БПС1.41.41.500.1,5.1
			600	1,01	Н3321220671	БПС1.41.41.600.1,5.1
			700	1,18	Н3321220771	БПС1.41.41.700.1,5.1
			800	1,35	Н3321220871	БПС1.41.41.800.1,5.1
			900	1,52	Н3321220971	БПС1.41.41.900.1,5.1
			1000	1,69	Н3321221071	БПС1.41.41.1000.1,5.1
			1200	2,03	Н3321221271	БПС1.41.41.1200.1,5.1
			1500	2,54	Н3321221571	БПС1.41.41.1500.1,5.1
			1800	3,04	Н3321221871	БПС1.41.41.1800.1,5.1
			2000	3,38	Н3321222071	БПС1.41.41.2000.1,5.1
			3000	5,07	Н3321223071	БПС1.41.41.3000.1,5.1
			6000	10,14	Н3321226071	БПС1.41.41.6000.1,5.1
		2	200	0,44	Н3321220221	БПС1.41.41.200.2.1
			300	0,65	Н3321220321	БПС1.41.41.300.2.1
			400	0,87	Н3321220421	БПС1.41.41.400.2.1
			500	1,09	Н3321220521	БПС1.41.41.500.2.1
			600	1,31	Н3321220621	БПС1.41.41.600.2.1
			700	1,53	Н3321220721	БПС1.41.41.700.2.1
			800	1,74	Н3321220821	БПС1.41.41.800.2.1
			900	1,96	Н3321220921	БПС1.41.41.900.2.1
			1000	2,18	Н3321221021	БПС1.41.41.1000.2.1
			1200	2,62	Н3321221221	БПС1.41.41.1200.2.1
			1500	3,27	Н3321221521	БПС1.41.41.1500.2.1
			1800	3,92	Н3321221821	БПС1.41.41.1800.2.1
			2000	4,36	Н3321222021	БПС1.41.41.2000.2.1
			3000	6,54	Н3321223021	БПС1.41.41.3000.2.1
			6000	13,08	Н3321226021	БПС1.41.41.6000.2.1
		2,5	200	0,53	Н3321220281	БПС1.41.41.200.2,5.1
			300	0,80	Н3321220381	БПС1.41.41.300.2,5.1
			400	1,06	Н3321220481	БПС1.41.41.400.2,5.1
			500	1,33	Н3321220581	БПС1.41.41.500.2,5.1
			600	1,60	Н3321220681	БПС1.41.41.600.2,5.1
			700	1,86	Н3321220781	БПС1.41.41.700.2,5.1
			800	2,13	Н3321220881	БПС1.41.41.800.2,5.1
			900	2,39	Н3321220981	БПС1.41.41.900.2,5.1
			1000	2,66	Н3321221081	БПС1.41.41.1000.2,5.1
			1200	3,19	Н3321221281	БПС1.41.41.1200.2,5.1
			1500	3,99	Н3321221581	БПС1.41.41.1500.2,5.1
			1800	4,79	Н3321221881	БПС1.41.41.1800.2,5.1
			2000	5,32	Н3321222081	БПС1.41.41.2000.2,5.1
			3000	7,98	Н3321223081	БПС1.41.41.3000.2,5.1
			6000	15,96	Н3321226081	БПС1.41.41.6000.2,5.1
		1,5	200	0,59	Н3321220231	БПС1.41.41.200.3.1
			300	0,89	Н3321220331	БПС1.41.41.300.3.1
			400	1,19	Н3321220431	БПС1.41.41.400.3.1
			500	1,49	Н3321220531	БПС1.41.41.500.3.1
			600	1,78	Н3321220631	БПС1.41.41.600.3.1
			700	2,08	Н3321220731	БПС1.41.41.700.3.1
			800	2,38	Н3321220831	БПС1.41.41.800.3.1
			900	2,67	Н3321220931	БПС1.41.41.900.3.1
			1000	2,97	Н3321221031	БПС1.41.41.1000.3.1
			1200	3,56	Н3321221231	БПС1.41.41.1200.3.1
			1500	4,46	Н3321221531	БПС1.41.41.1500.3.1
			1800	5,35	Н3321221831	БПС1.41.41.1800.3.1
			2000	5,94	Н3321222031	БПС1.41.41.2000.3.1
			3000	8,91	Н3321223031	БПС1.41.41.3000.3.1
			6000	17,82	Н3321226031	БПС1.41.41.6000.3.1
		1,5	200	0,33	Н3321220272	БПС1.41.41.200.1,5.2
			300	0,49	Н3321220372	БПС1.41.41.300.1,5.2
			400	0,66	Н3321220472	БПС1.41.41.400.1,5.2
			500	0,82	Н3321220572	БПС1.41.41.500.1,5.2
			600	0,98	Н3321220672	БПС1.41.41.600.1,5.2
			700	1,15	Н3321220772	БПС1.41.41.700.1,5.2
			800	1,31	Н3321220872	БПС1.41.41.800.1,5.2
			900	1,48	Н3321220972	БПС1.41.41.900.1,5.2
			1000	1,64	Н3321221072	БПС1.41.41.1000.1,5.2
			1200	1,97	Н3321221272	БПС1.41.41.1200.1,5.2
			1500	2,46	Н3321221572	БПС1.41.41.1500.1,5.2
			1800	2,95	Н3321221872	БПС1.41.41.1800.1,5.2
			2000	3,28	Н3321222072	БПС1.41.41.2000.1,5.2
			3000	4,92	Н3321223072	БПС1.41.41.3000.1,5.2
			6000	9,84	Н3321226072	БПС1.41.41.6000.1,5.2

Варианты исполнения:
Горячее цинкование
Сталь оцинкованная по методу Сендзимира

Пример записи при заказе профиля страт одинарного шириной 41 мм, высотой 41 мм, длиной 6000 мм, толщиной 3 мм, горячее цинкование:
Профиль страт одинарный БПС1.41.41.6000.3.1 (артикул Н3321226031).

Под заказ возможно изготовление нестандартных страт профилей с другими типоразмерами, толщинами, длиной и типом покрытия

Профиль страт одинарный БПС1, высота 41

Ширина, B, мм	Высота, H, мм	Толщина, S, мм	Длина, L, мм	Масса, кг	Артикул	Наименование
41	41	2	200	0,42	Н3321220222	БПС1.41.41.200.2.2
			300	0,64	Н3321220322	БПС1.41.41.300.2.2
			400	0,85	Н3321220422	БПС1.41.41.400.2.2
			500	1,06	Н3321220522	БПС1.41.41.500.2.2
			600	1,27	Н3321220622	БПС1.41.41.600.2.2
			700	1,48	Н3321220722	БПС1.41.41.700.2.2
			800	1,70	Н3321220822	БПС1.41.41.800.2.2
			900	1,91	Н3321220922	БПС1.41.41.900.2.2
			1000	2,12	Н3321221022	БПС1.41.41.1000.2.2
			1200	2,54	Н3321221222	БПС1.41.41.1200.2.2
			1500	3,18	Н3321221522	БПС1.41.41.1500.2.2
			1800	3,82	Н3321221822	БПС1.41.41.1800.2.2
			2000	4,24	Н3321222022	БПС1.41.41.2000.2.2
			3000	6,36	Н3321223022	БПС1.41.41.3000.2.2
			6000	12,72	Н3321226022	БПС1.41.41.6000.2.2
		2,5	200	0,51	Н3321220282	БПС1.41.41.200.2,5.2
			300	0,77	Н3321220382	БПС1.41.41.300.2,5.2
			400	1,03	Н3321220482	БПС1.41.41.400.2,5.2
			500	1,29	Н3321220582	БПС1.41.41.500.2,5.2
			600	1,54	Н3321220682	БПС1.41.41.600.2,5.2
			700	1,8	Н3321220782	БПС1.41.41.700.2,5.2
			800	2,06	Н3321220882	БПС1.41.41.800.2,5.2
			900	2,31	Н3321220982	БПС1.41.41.900.2,5.2
			1000	2,57	Н3321221082	БПС1.41.41.1000.2,5.2
			1200	3,08	Н3321221282	БПС1.41.41.1200.2,5.2
			1500	3,86	Н3321221582	БПС1.41.41.1500.2,5.2
			1800	4,63	Н3321221882	БПС1.41.41.1800.2,5.2
			2000	5,14	Н3321222082	БПС1.41.41.2000.2,5.2
			3000	7,71	Н3321223082	БПС1.41.41.3000.2,5.2
			6000	15,42	Н3321226082	БПС1.41.41.6000.2,5.2

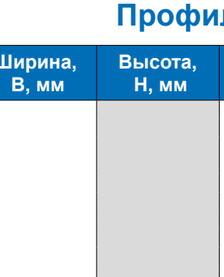

Максимальная нагрузка F1 (Н) при L, мм				
Толщина, S, мм	Длина, L, 1000 мм	Длина, L, 2000 мм	Длина, L, 3000 мм	Длина, L, 6000 мм
1,5	911	456	303	152
2	1215	604	403	201
2,5	1518	758	505	252
3	1822	911	608	303

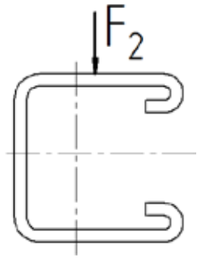

Максимальная нагрузка F2 (Н) при L, мм				
Толщина, S, мм	Длина, L, 1000 мм	Длина, L, 2000 мм	Длина, L, 3000 мм	Длина, L, 6000 мм
1,5	1231	616	410	205
2	1642	816	544	272
2,5	2052	1024	682	341
3	2462	1231	821	410

Система страт профиля

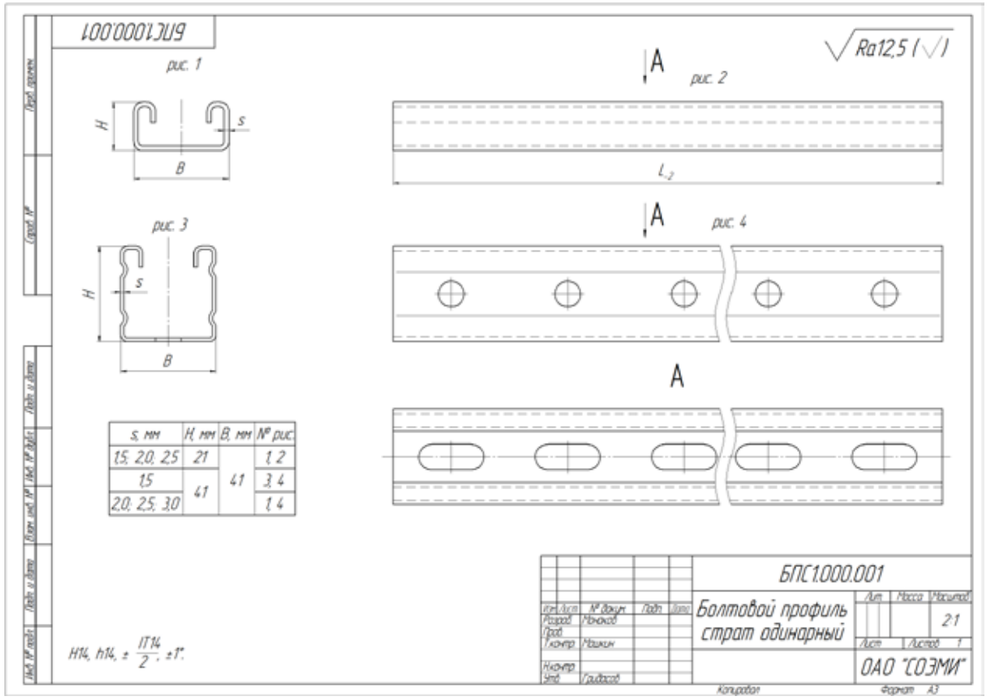

Профиль страт БПС1, высота 21 мм, ширина 41 мм

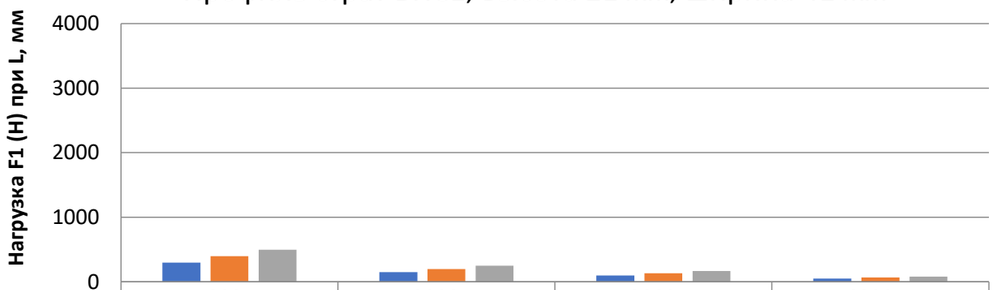

	L 1000 мм	L 2000 мм	L 3000 мм	L 6000 мм
s 1,5 мм	298	149	99	50
s 2,0 мм	398	198	132	66
s 2,5 мм	497	248	165	82

Система страт профиля

Профиль страт БПС1, высота 21 мм, ширина 41 мм

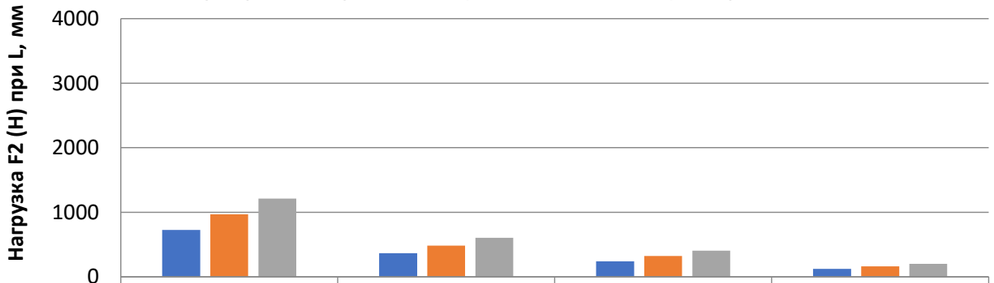

	L 1000 мм	L 2000 мм	L 3000 мм	L 6000 мм
s 1,5 мм	727	364	242	121
s 2,0 мм	970	482	321	161
s 2,5 мм	1212	605	403	201

Профиль страт БПС1, высота 41 мм, ширина 41 мм

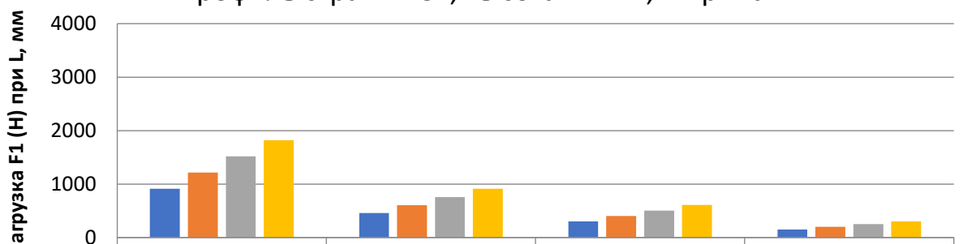

	L 1000 мм	L 2000 мм	L 3000 мм	L 6000 мм
s 1,5 мм	911	456	303	152
s 2,0 мм	1215	604	403	201
s 2,5 мм	1518	758	505	252
s 3,0 мм	1822	911	608	303

Профиль страт БПС1, высота 41 мм, ширина 41 мм

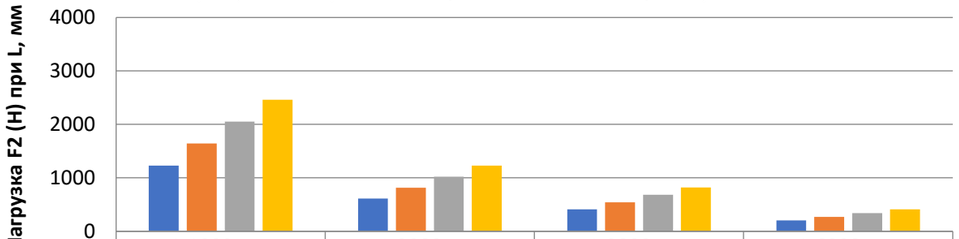

	L 1000 мм	L 2000 мм	L 3000 мм	L 6000 мм
s 1,5 мм	1231	616	410	205
s 2,0 мм	1642	816	544	272
s 2,5 мм	2052	1024	682	341
s 3,0 мм	2462	1231	821	410

Профиль страт двойной БПС2, высота 42

Ширина, B, мм	Высота, H, мм	Толщина, S, мм	Длина, L, мм	Масса, кг	Артикул	Наименование
41	42	1,5	200	0,46	Н3322260271	БПС2.41.42.200.1,5.1
			300	0,69	Н3322260371	БПС2.41.42.300.1,5.1
			400	0,92	Н3322260471	БПС2.41.42.400.1,5.1
			500	1,16	Н3322260571	БПС2.41.42.500.1,5.1
			600	1,39	Н3322260671	БПС2.41.42.600.1,5.1
			700	1,62	Н3322260771	БПС2.41.42.700.1,5.1
			800	1,85	Н3322260871	БПС2.41.42.800.1,5.1
			900	2,08	Н3322260971	БПС2.41.42.900.1,5.1
			1000	2,31	Н3322261071	БПС2.41.42.1000.1,5.1
			1200	2,77	Н3322261271	БПС2.41.42.1200.1,5.1
			1500	3,47	Н3322261571	БПС2.41.42.1500.1,5.1
			1800	4,16	Н3322261871	БПС2.41.42.1800.1,5.1
			2000	4,62	Н3322262071	БПС2.41.42.2000.1,5.1
			3000	6,93	Н3322263071	БПС2.41.42.3000.1,5.1
			6000	13,86	Н3322266071	БПС2.41.42.6000.1,5.1
		2	200	0,59	Н3322260221	БПС2.41.42.200.2.1
			300	0,89	Н3322260321	БПС2.41.42.300.2.1
			400	1,18	Н3322260421	БПС2.41.42.400.2.1
			500	1,48	Н3322260521	БПС2.41.42.500.2.1
			600	1,78	Н3322260621	БПС2.41.42.600.2.1
			700	2,07	Н3322260721	БПС2.41.42.700.2.1
			800	2,37	Н3322260821	БПС2.41.42.800.2.1
			900	2,66	Н3322260921	БПС2.41.42.900.2.1
			1000	2,96	Н3322261021	БПС2.41.42.1000.2.1
			1200	3,55	Н3322261221	БПС2.41.42.1200.2.1
			1500	4,44	Н3322261521	БПС2.41.42.1500.2.1
			1800	5,33	Н3322261821	БПС2.41.42.1800.2.1
			2000	5,92	Н3322262021	БПС2.41.42.2000.2.1
			3000	8,88	Н3322263021	БПС2.41.42.3000.2.1
			6000	17,76	Н3322266021	БПС2.41.42.6000.2.1
		2,5	200	0,71	Н3322260281	БПС2.41.42.200.2,5.1
			300	1,06	Н3322260381	БПС2.41.42.300.2,5.1
			400	1,42	Н3322260481	БПС2.41.42.400.2,5.1
			500	1,77	Н3322260581	БПС2.41.42.500.2,5.1
			600	2,12	Н3322260681	БПС2.41.42.600.2,5.1
			700	2,48	Н3322260781	БПС2.41.42.700.2,5.1
			800	2,83	Н3322260881	БПС2.41.42.800.2,5.1
			900	3,19	Н3322260981	БПС2.41.42.900.2,5.1
			1000	3,54	Н3322261081	БПС2.41.42.1000.2,5.1
			1200	4,25	Н3322261281	БПС2.41.42.1200.2,5.1
			1500	5,31	Н3322261581	БПС2.41.42.1500.2,5.1
			1800	6,37	Н3322261881	БПС2.41.42.1800.2,5.1
			2000	7,08	Н3322262081	БПС2.41.42.2000.2,5.1
			3000	10,62	Н3322263081	БПС2.41.42.3000.2,5.1
			6000	21,24	Н3322266081	БПС2.41.42.6000.2,5.1
		1,5	200	0,45	Н3322260272	БПС2.41.42.200.1,5.2
			300	0,67	Н3322260372	БПС2.41.42.300.1,5.2
			400	0,90	Н3322260472	БПС2.41.42.400.1,5.2
			500	1,12	Н3322260572	БПС2.41.42.500.1,5.2
			600	1,34	Н3322260672	БПС2.41.42.600.1,5.2
			700	1,57	Н3322260772	БПС2.41.42.700.1,5.2
			800	1,79	Н3322260872	БПС2.41.42.800.1,5.2
			900	2,02	Н3322260972	БПС2.41.42.900.1,5.2
			1000	2,24	Н3322261072	БПС2.41.42.1000.1,5.2
			1200	2,69	Н3322261272	БПС2.41.42.1200.1,5.2
			1500	3,36	Н3322261572	БПС2.41.42.1500.1,5.2
			1800	4,03	Н3322261872	БПС2.41.42.1800.1,5.2
			2000	4,48	Н3322262072	БПС2.41.42.2000.1,5.2
			3000	6,72	Н3322263072	БПС2.41.42.3000.1,5.2
			6000	13,44	Н3322266072	БПС2.41.42.6000.1,5.2

Варианты исполнения:
Горячее цинкование
Сталь оцинкованная по методу Сендзимира

Пример записи при заказе профиля страт двойного шириной 41 мм, высотой 42 мм, длиной 6000 мм, толщиной 2,5 мм, горячее цинкование:
Профиль страт двойной БПС2.41.42.6000.2,5.1 (артикул Н3322266081).

Под заказ возможно изготовление нестандартных страт профилей с другими типоразмерами, толщинами, длиной и типом покрытия

Профиль страт двойной БПС2, высота 42

Ширина, B, мм	Высота, H, мм	Толщина, S, мм	Длина, L, мм	Масса, кг	Артикул	Наименование
41	42	2	200	0,58	Н3322260222	БПС2.41.42.200.2.2
			300	0,86	Н3322260322	БПС2.41.42.300.2.2
			400	1,15	Н3322260422	БПС2.41.42.400.2.2
			500	1,44	Н3322260522	БПС2.41.42.500.2.2
			600	1,73	Н3322260622	БПС2.41.42.600.2.2
			700	2,02	Н3322260722	БПС2.41.42.700.2.2
			800	2,30	Н3322260822	БПС2.41.42.800.2.2
			900	2,59	Н3322260922	БПС2.41.42.900.2.2
			1000	2,88	Н3322261022	БПС2.41.42.1000.2.2
			1200	3,46	Н3322261222	БПС2.41.42.1200.2.2
			1500	4,32	Н3322261522	БПС2.41.42.1500.2.2
			1800	5,18	Н3322261822	БПС2.41.42.1800.2.2
			2000	5,76	Н3322262022	БПС2.41.42.2000.2.2
			3000	8,64	Н3322263022	БПС2.41.42.3000.2.2
			6000	17,28	Н3322266022	БПС2.41.42.6000.2.2
		2,5	200	0,69	Н3322260282	БПС2.41.42.200.2,5.2
			300	1,03	Н3322260382	БПС2.41.42.300.2,5.2
			400	1,37	Н3322260482	БПС2.41.42.400.2,5.2
			500	1,72	Н3322260582	БПС2.41.42.500.2,5.2
			600	2,06	Н3322260682	БПС2.41.42.600.2,5.2
			700	2,4	Н3322260782	БПС2.41.42.700.2,5.2
			800	2,74	Н3322260882	БПС2.41.42.800.2,5.2
			900	3,09	Н3322260982	БПС2.41.42.900.2,5.2
			1000	3,43	Н3322261082	БПС2.41.42.1000.2,5.2
			1200	4,12	Н3322261282	БПС2.41.42.1200.2,5.2
			1500	5,15	Н3322261582	БПС2.41.42.1500.2,5.2
			1800	6,17	Н3322261882	БПС2.41.42.1800.2,5.2
			2000	6,86	Н3322262082	БПС2.41.42.2000.2,5.2
			3000	10,29	Н3322263082	БПС2.41.42.3000.2,5.2
			6000	20,58	Н3322266082	БПС2.41.42.6000.2,5.2

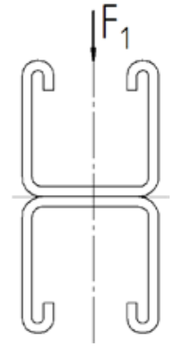

Максимальная нагрузка F1 (Н) при L, мм				
Толщина, S, мм	Длина, L, 1000 мм	Длина, L, 2000 мм	Длина, L, 3000 мм	Длина, L, 6000 мм
1,5	820	410	273	136
2	1094	543	362	182
2,5	1367	682	454	227

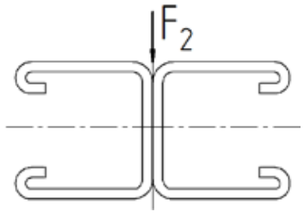

Максимальная нагрузка F2 (Н) при L, мм				
Толщина, S, мм	Длина, L, 1000 мм	Длина, L, 2000 мм	Длина, L, 3000 мм	Длина, L, 6000 мм
1,5	1454	728	484	242
2	1940	964	642	322
2,5	2424	1210	806	402

Профиль страт двойной БПС2, высота 82

Ширина, B, мм	Высота, H, мм	Толщина, S, мм	Длина, L, мм	Масса, кг	Артикул	Наименование
41	82	1,5	200	0,68	Н3322240271	БПС2.41.82.200.1,5.1
			300	1,02	Н3322240371	БПС2.41.82.300.1,5.1
			400	1,36	Н3322240471	БПС2.41.82.400.1,5.1
			500	1,70	Н3322240571	БПС2.41.82.500.1,5.1
			600	2,03	Н3322240671	БПС2.41.82.600.1,5.1
			700	2,37	Н3322240771	БПС2.41.82.700.1,5.1
			800	2,71	Н3322240871	БПС2.41.82.800.1,5.1
			900	3,05	Н3322240971	БПС2.41.82.900.1,5.1
			1000	3,39	Н3322241071	БПС2.41.82.1000.1,5.1
			1200	4,07	Н3322241271	БПС2.41.82.1200.1,5.1
			1500	5,09	Н3322241571	БПС2.41.82.1500.1,5.1
			1800	6,10	Н3322241871	БПС2.41.82.1800.1,5.1
			2000	6,78	Н3322242071	БПС2.41.82.2000.1,5.1
			3000	10,17	Н3322243071	БПС2.41.82.3000.1,5.1
			6000	20,34	Н3322246071	БПС2.41.82.6000.1,5.1
		2	200	0,87	Н3322240221	БПС2.41.82.200.2.1
			300	1,31	Н3322240321	БПС2.41.82.300.2.1
			400	1,75	Н3322240421	БПС2.41.82.400.2.1
			500	2,19	Н3322240521	БПС2.41.82.500.2.1
			600	2,62	Н3322240621	БПС2.41.82.600.2.1
			700	3,06	Н3322240721	БПС2.41.82.700.2.1
			800	3,50	Н3322240821	БПС2.41.82.800.2.1
			900	3,93	Н3322240921	БПС2.41.82.900.2.1
			1000	4,37	Н3322241021	БПС2.41.82.1000.2.1
			1200	5,24	Н3322241221	БПС2.41.82.1200.2.1
			1500	6,56	Н3322241521	БПС2.41.82.1500.2.1
			1800	7,87	Н3322241821	БПС2.41.82.1800.2.1
			2000	8,74	Н3322242021	БПС2.41.82.2000.2.1
			3000	13,11	Н3322243021	БПС2.41.82.3000.2.1
			6000	26,22	Н3322246021	БПС2.41.82.6000.2.1
		2,5	200	1,06	Н3322240281	БПС2.41.82.200.2,5.1
			300	1,59	Н3322240381	БПС2.41.82.300.2,5.1
			400	2,12	Н3322240481	БПС2.41.82.400.2,5.1
			500	2,66	Н3322240581	БПС2.41.82.500.2,5.1
			600	3,19	Н3322240681	БПС2.41.82.600.2,5.1
			700	3,72	Н3322240781	БПС2.41.82.700.2,5.1
			800	4,25	Н3322240881	БПС2.41.82.800.2,5.1
			900	4,78	Н3322240981	БПС2.41.82.900.2,5.1
			1000	5,31	Н3322241081	БПС2.41.82.1000.2,5.1
			1200	6,37	Н3322241281	БПС2.41.82.1200.2,5.1
			1500	7,97	Н3322241581	БПС2.41.82.1500.2,5.1
			1800	9,56	Н3322241881	БПС2.41.82.1800.2,5.1
			2000	10,62	Н3322242081	БПС2.41.82.2000.2,5.1
			3000	15,93	Н3322243081	БПС2.41.82.3000.2,5.1
			6000	31,86	Н3322246081	БПС2.41.82.6000.2,5.1
		3	200	1,19	Н3322240231	БПС2.41.82.200.3.1
			300	1,79	Н3322240331	БПС2.41.82.300.3.1
			400	2,38	Н3322240431	БПС2.41.82.400.3.1
			500	2,98	Н3322240531	БПС2.41.82.500.3.1
			600	3,57	Н3322240631	БПС2.41.82.600.3.1
			700	4,17	Н3322240731	БПС2.41.82.700.3.1
			800	4,76	Н3322240831	БПС2.41.82.800.3.1
			900	5,36	Н3322240931	БПС2.41.82.900.3.1
			1000	5,95	Н3322241031	БПС2.41.82.1000.3.1
			1200	7,14	Н3322241231	БПС2.41.82.1200.3.1
			1500	8,93	Н3322241531	БПС2.41.82.1500.3.1
			1800	10,71	Н3322241831	БПС2.41.82.1800.3.1
			2000	11,90	Н3322242031	БПС2.41.82.2000.3.1
			3000	17,85	Н3322243031	БПС2.41.82.3000.3.1
			6000	35,70	Н3322246031	БПС2.41.82.6000.3.1
		1,5	200	0,66	Н3322240272	БПС2.41.82.200.1,5.2
			300	0,99	Н3322240372	БПС2.41.82.300.1,5.2
			400	1,32	Н3322240472	БПС2.41.82.400.1,5.2
			500	1,65	Н3322240572	БПС2.41.82.500.1,5.2
			600	1,97	Н3322240672	БПС2.41.82.600.1,5.2
			700	2,30	Н3322240772	БПС2.41.82.700.1,5.2
			800	2,63	Н3322240872	БПС2.41.82.800.1,5.2
			900	2,96	Н3322240972	БПС2.41.82.900.1,5.2
			1000	3,29	Н3322241072	БПС2.41.82.1000.1,5.2
			1200	3,95	Н3322241272	БПС2.41.82.1200.1,5.2
			1500	4,94	Н3322241572	БПС2.41.82.1500.1,5.2
			1800	5,92	Н3322241872	БПС2.41.82.1800.1,5.2
			2000	6,58	Н3322242072	БПС2.41.82.2000.1,5.2
			3000	9,87	Н3322243072	БПС2.41.82.3000.1,5.2
			6000	19,74	Н3322246072	БПС2.41.82.6000.1,5.2

Варианты исполнения:
Горячее цинкование
Сталь оцинкованная по методу Сендзимира

Пример записи при заказе профиля страт двойного шириной 41 мм, высотой 82 мм, длиной 6000 мм, толщиной 3 мм, горячее цинкование:
Профиль страт двойной БПС2.41.82.6000.3.1 (артикул Н3322246031).

Под заказ возможно изготовление нестандартных страт профилей с другими типоразмерами, толщинами, длиной и типом покрытия

Профиль страт двойной БПС2, высота 82

Ширина, B, мм	Высота, H, мм	Толщина, S, мм	Длина, L, мм	Масса, кг	Артикул	Наименование
41	82	2	200	0,85	Н3322240222	БПС2.41.82.200.2.2
			300	1,27	Н3322240322	БПС2.41.82.300.2.2
			400	1,70	Н3322240422	БПС2.41.82.400.2.2
			500	2,12	Н3322240522	БПС2.41.82.500.2.2
			600	2,54	Н3322240622	БПС2.41.82.600.2.2
			700	2,97	Н3322240722	БПС2.41.82.700.2.2
			800	3,39	Н3322240822	БПС2.41.82.800.2.2
			900	3,82	Н3322240922	БПС2.41.82.900.2.2
			1000	4,24	Н3322241022	БПС2.41.82.1000.2.2
			1200	5,09	Н3322241222	БПС2.41.82.1200.2.2
			1500	6,36	Н3322241522	БПС2.41.82.1500.2.2
			1800	7,63	Н3322241822	БПС2.41.82.1800.2.2
			2000	8,48	Н3322242022	БПС2.41.82.2000.2.2
			3000	12,72	Н3322243022	БПС2.41.82.3000.2.2
			6000	25,44	Н3322246022	БПС2.41.82.6000.2.2
		2,5	200	1,03	Н3322240282	БПС2.41.82.200.2,5.2
			300	1,54	Н3322240382	БПС2.41.82.300.2,5.2
			400	2,06	Н3322240482	БПС2.41.82.400.2,5.2
			500	2,57	Н3322240582	БПС2.41.82.500.2,5.2
			600	3,08	Н3322240682	БПС2.41.82.600.2,5.2
			700	3,6	Н3322240782	БПС2.41.82.700.2,5.2
			800	4,11	Н3322240882	БПС2.41.82.800.2,5.2
			900	4,63	Н3322240982	БПС2.41.82.900.2,5.2
			1000	5,14	Н3322241082	БПС2.41.82.1000.2,5.2
			1200	6,17	Н3322241282	БПС2.41.82.1200.2,5.2
			1500	7,71	Н3322241582	БПС2.41.82.1500.2,5.2
			1800	9,25	Н3322241882	БПС2.41.82.1800.2,5.2
			2000	10,28	Н3322242082	БПС2.41.82.2000.2,5.2
			3000	15,42	Н3322243082	БПС2.41.82.3000.2,5.2
			6000	30,84	Н3322246082	БПС2.41.82.6000.2,5.2

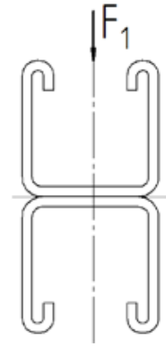

Максимальная нагрузка F1 (Н) при L, мм

Толщина, S, мм	Длина, L, 1000 мм	Длина, L, 2000 мм	Длина, L, 3000 мм	Длина, L, 6000 мм
1,5	2587	1295	862	431
2	3451	1715	1143	572
2,5	4312	2152	1433	717
3	5174	2587	1725	862

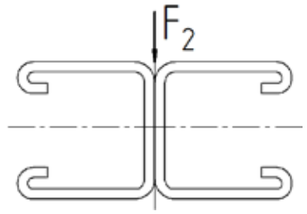

Максимальная нагрузка F2 (Н) при L, мм

Толщина, S, мм	Длина, L, 1000 мм	Длина, L, 2000 мм	Длина, L, 3000 мм	Длина, L, 6000 мм
1,5	2462	1232	820	410
2	3284	1632	1088	544
2,5	4104	2048	1364	682
3	4924	2462	1642	820

Под заказ возможно изготовление нестандартных страт профилей с другими типоразмерами, толщинами, длиной и типом покрытия

Система страт профиля

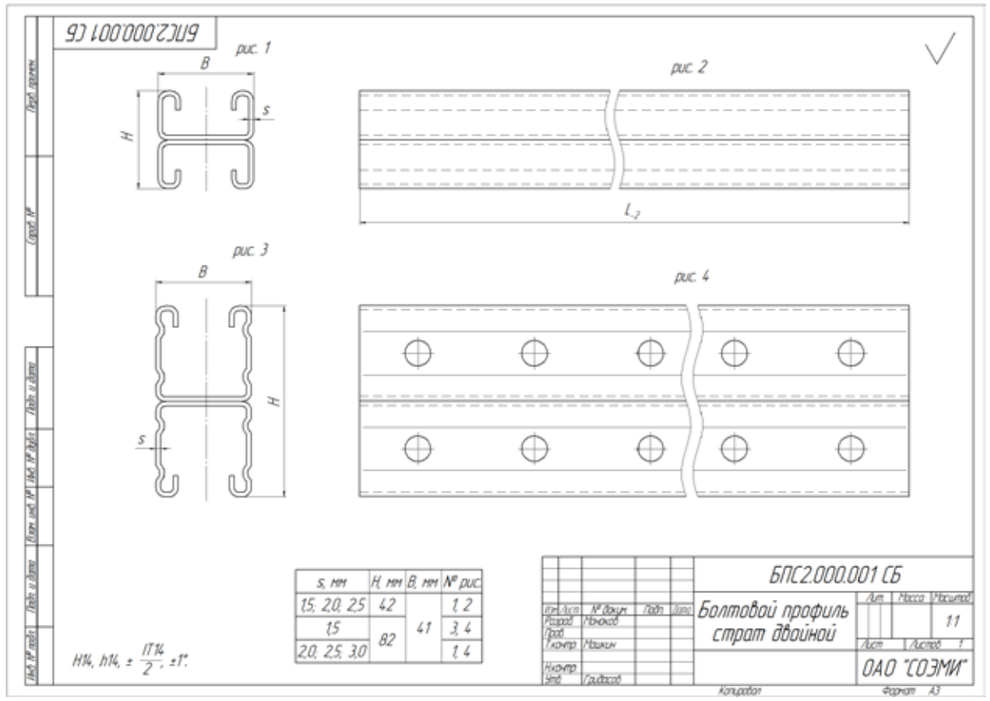

Профиль страт БПС2, высота 42 мм, ширина 41 мм

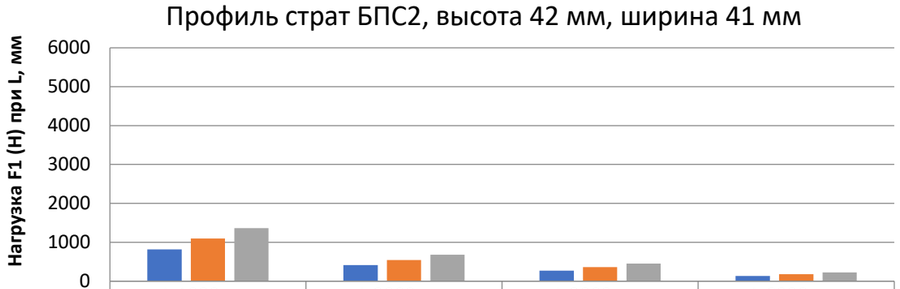

	L 1000 мм	L 2000 мм	L 3000 мм	L 6000 мм
s 1,5 мм	820	410	273	136
s 2,0 мм	1094	543	362	182
s 2,5 мм	1367	682	454	227

Система страт профиля

Профиль страт БПС2, высота 42 мм, ширина 41 мм

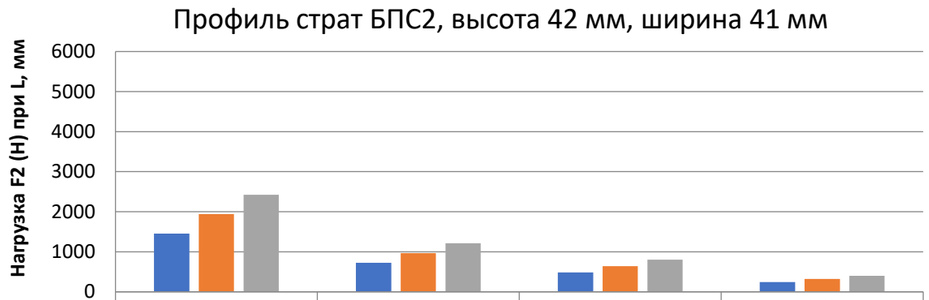

	L 1000 мм	L 2000 мм	L 3000 мм	L 6000 мм
s 1,5 мм	1454	728	484	242
s 2,0 мм	1940	964	642	322
s 2,5 мм	2424	1210	806	402

Профиль страт БПС2, высота 82 мм, ширина 41 мм

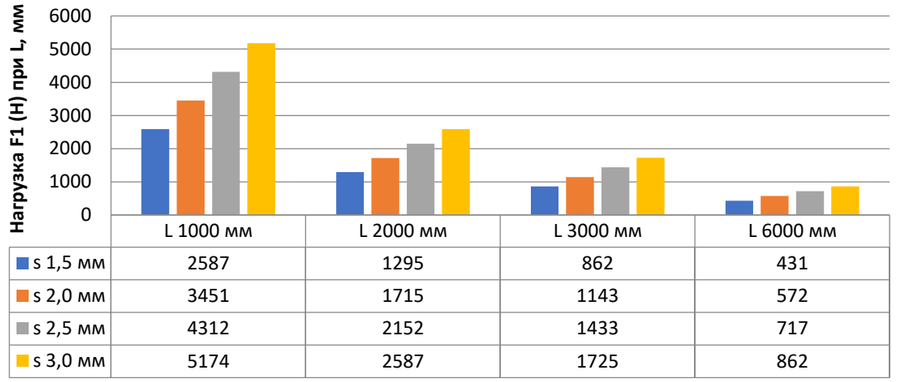

	L 1000 мм	L 2000 мм	L 3000 мм	L 6000 мм
s 1,5 мм	2587	1295	862	431
s 2,0 мм	3451	1715	1143	572
s 2,5 мм	4312	2152	1433	717
s 3,0 мм	5174	2587	1725	862

Профиль страт БПС2, высота 82 мм, ширина 41 мм

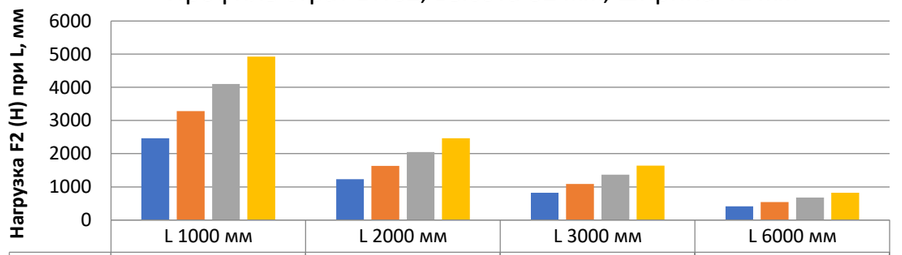

	L 1000 мм	L 2000 мм	L 3000 мм	L 6000 мм
s 1,5 мм	2462	1232	820	410
s 2,0 мм	3284	1632	1088	544
s 2,5 мм	4104	2048	1364	682
s 3,0 мм	4924	2462	1642	820

Под заказ возможно изготовление нестандартных страт профилей с другими типоразмерами, толщинами, длиной и типом покрытия

Консоль страт легкая БКСЛ, высота 21-41

Ширина, B, мм	Высота, H, мм	Толщина, S, мм	Длина, L, мм	Масса, кг	Артикул	Наименование
41	21	1,5	200	0,39	Н3123210271	БКСЛ.41.21.200.1,5.1
			300	0,50	Н3123210371	БКСЛ.41.21.300.1,5.1
			400	0,62	Н3123210471	БКСЛ.41.21.400.1,5.1
			500	0,73	Н3123210571	БКСЛ.41.21.500.1,5.1
			600	0,85	Н3123210671	БКСЛ.41.21.600.1,5.1
		2	200	0,47	Н3123210221	БКСЛ.41.21.200.2.1
			300	0,61	Н3123210321	БКСЛ.41.21.300.2.1
			400	0,76	Н3123210421	БКСЛ.41.21.400.2.1
			500	0,91	Н3123210521	БКСЛ.41.21.500.2.1
			600	1,06	Н3123210621	БКСЛ.41.21.600.2.1
		2,5	200	0,55	Н3123210281	БКСЛ.41.21.200.2,5.1
			300	0,73	Н3123210381	БКСЛ.41.21.300.2,5.1
			400	0,90	Н3123210481	БКСЛ.41.21.400.2,5.1
			500	1,08	Н3123210581	БКСЛ.41.21.500.2,5.1
			600	1,26	Н3123210681	БКСЛ.41.21.600.2,5.1
		1,5	200	0,37	Н3123210272	БКСЛ.41.21.200.1,5.2
			300	0,48	Н3123210372	БКСЛ.41.21.300.1,5.2
			400	0,60	Н3123210472	БКСЛ.41.21.400.1,5.2
			500	0,71	Н3123210572	БКСЛ.41.21.500.1,5.2
			600	0,82	Н3123210672	БКСЛ.41.21.600.1,5.2
		2	200	0,45	Н3123210222	БКСЛ.41.21.200.2.2
			300	0,60	Н3123210322	БКСЛ.41.21.300.2.2
			400	0,74	Н3123210422	БКСЛ.41.21.400.2.2
			500	0,88	Н3123210522	БКСЛ.41.21.500.2.2
			600	1,03	Н3123210622	БКСЛ.41.21.600.2.2
		2,5	200	0,54	Н3123210282	БКСЛ.41.21.200.2,5.2
			300	0,71	Н3123210382	БКСЛ.41.21.300.2,5.2
			400	0,88	Н3123210482	БКСЛ.41.21.400.2,5.2
			500	1,05	Н3123210582	БКСЛ.41.21.500.2,5.2
			600	1,22	Н3123210682	БКСЛ.41.21.600.2,5.2
	41	1,5	200	0,55	Н3123220271	БКСЛ.41.41.200.1,5.1
			300	0,72	Н3123220371	БКСЛ.41.41.300.1,5.1
			400	0,89	Н3123220471	БКСЛ.41.41.400.1,5.1
			500	1,05	Н3123220571	БКСЛ.41.41.500.1,5.1
			600	1,22	Н3123220671	БКСЛ.41.41.600.1,5.1
		2	200	0,67	Н3123220221	БКСЛ.41.41.200.2.1
			300	0,89	Н3123220321	БКСЛ.41.41.300.2.1
			400	1,11	Н3123220421	БКСЛ.41.41.400.2.1
			500	1,32	Н3123220521	БКСЛ.41.41.500.2.1
			600	1,54	Н3123220621	БКСЛ.41.41.600.2.1
		2,5	200	0,79	Н3123220281	БКСЛ.41.41.200.2,5.1
			300	1,06	Н3123220381	БКСЛ.41.41.300.2,5.1
			400	1,32	Н3123220481	БКСЛ.41.41.400.2,5.1
			500	1,59	Н3123220581	БКСЛ.41.41.500.2,5.1
			600	1,85	Н3123220681	БКСЛ.41.41.600.2,5.1
		3	200	0,94	Н3123220231	БКСЛ.41.41.200.3.1
			300	1,24	Н3123220331	БКСЛ.41.41.300.3.1
			400	1,54	Н3123220431	БКСЛ.41.41.400.3.1
			500	1,83	Н3123220531	БКСЛ.41.41.500.3.1
			600	2,13	Н3123220631	БКСЛ.41.41.600.3.1
		1,5	200	0,53	Н3123220272	БКСЛ.41.41.200.1,5.2
			300	0,70	Н3123220372	БКСЛ.41.41.300.1,5.2
			400	0,86	Н3123220472	БКСЛ.41.41.400.1,5.2
			500	1,02	Н3123220572	БКСЛ.41.41.500.1,5.2
			600	1,19	Н3123220672	БКСЛ.41.41.600.1,5.2
		2	200	0,65	Н3123220222	БКСЛ.41.41.200.2.2
			300	0,86	Н3123220322	БКСЛ.41.41.300.2.2
			400	1,08	Н3123220422	БКСЛ.41.41.400.2.2
			500	1,29	Н3123220522	БКСЛ.41.41.500.2.2
			600	1,50	Н3123220622	БКСЛ.41.41.600.2.2
		2,5	200	0,77	Н3123220282	БКСЛ.41.41.200.2,5.2
			300	1,02	Н3123220382	БКСЛ.41.41.300.2,5.2
			400	1,28	Н3123220482	БКСЛ.41.41.400.2,5.2
			500	1,54	Н3123220582	БКСЛ.41.41.500.2,5.2
			600	1,8	Н3123220682	БКСЛ.41.41.600.2,5.2

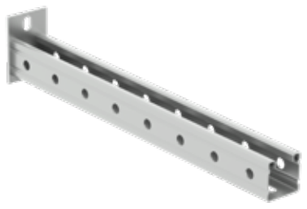

Варианты исполнения:
Горячее цинкование
Сталь оцинкованная по методу Сендзимира

Пример записи при заказе консоли страт легкой шириной 41 мм, высотой 41 мм, длиной 600 мм, толщиной 3 мм, горячее цинкование:
Консоль страт легкая БКСЛ.41.41.600.3.1 (артикул Н3123220631).

Система страт профиля

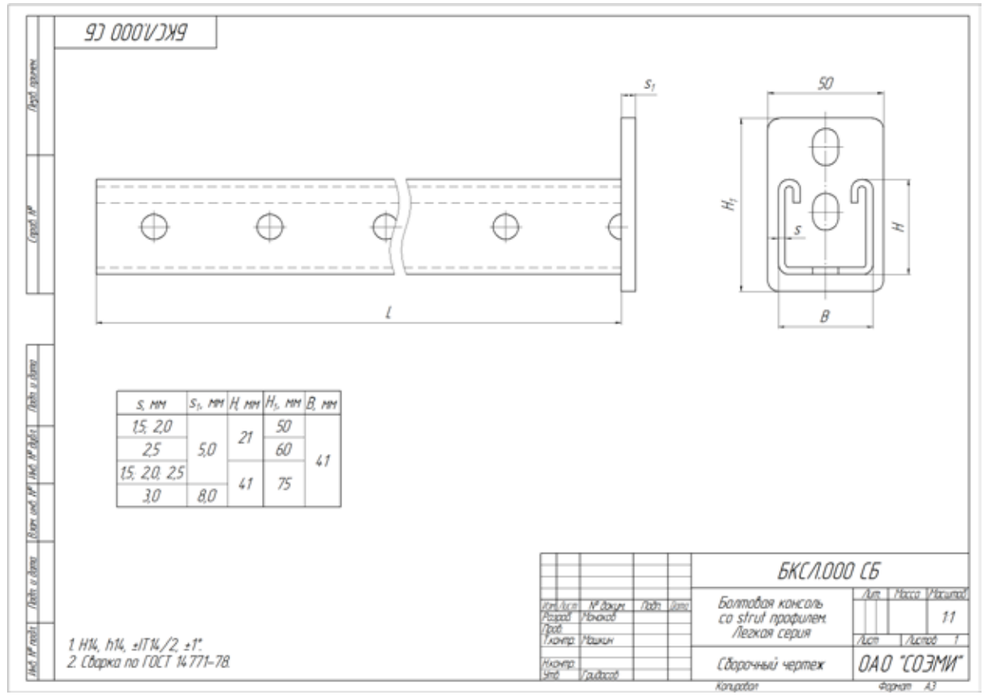

Консоль страт легкая БКСЛ,
ширина 41 мм, высота 21 мм

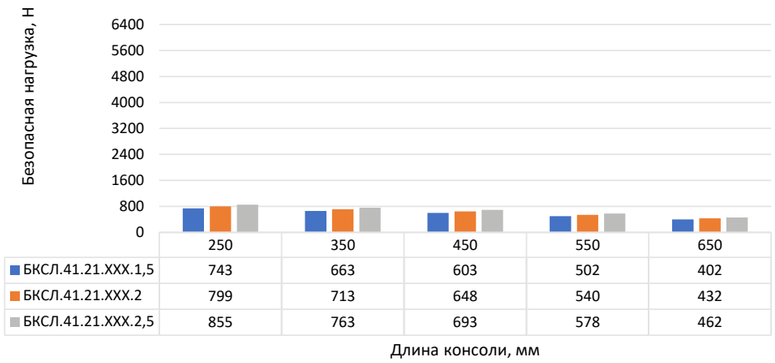

	250	350	450	550	650
БКСЛ.41.21.XXX.1,5	743	663	603	502	402
БКСЛ.41.21.XXX.2	799	713	648	540	432
БКСЛ.41.21.XXX.2,5	855	763	693	578	462

Консоль страт легкая БКСЛ,
ширина 41 мм, высота 41 мм

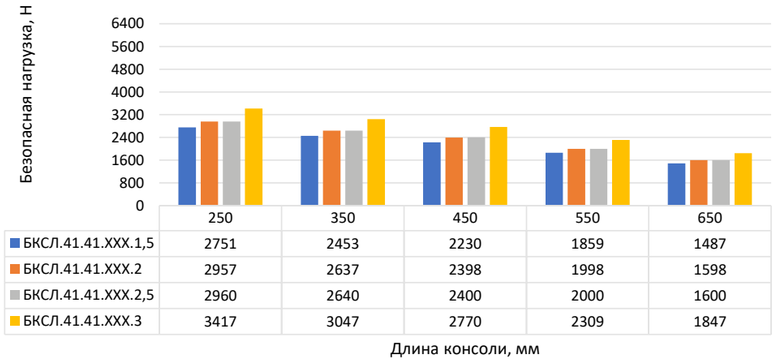

	250	350	450	550	650
БКСЛ.41.41.XXX.1,5	2751	2453	2230	1859	1487
БКСЛ.41.41.XXX.2	2957	2637	2398	1998	1598
БКСЛ.41.41.XXX.2,5	2960	2640	2400	2000	1600
БКСЛ.41.41.XXX.3	3417	3047	2770	2309	1847

Консоль страт облегченная БКСО, высота 21-41

Ширина, B, мм	Высота, H, мм	Толщина, S, мм	Длина, L, мм	Масса, кг	Артикул	Наименование
41	21	1,5	200	0,42	H3124210271	БКСО.41.21.200.1,5.1
			300	0,53	H3124210371	БКСО.41.21.300.1,5.1
			400	0,65	H3124210471	БКСО.41.21.400.1,5.1
			500	0,76	H3124210571	БКСО.41.21.500.1,5.1
			600	0,88	H3124210671	БКСО.41.21.600.1,5.1
		2	200	0,50	H3124210221	БКСО.41.21.200.2.1
			300	0,64	H3124210321	БКСО.41.21.300.2.1
			400	0,79	H3124210421	БКСО.41.21.400.2.1
			500	0,94	H3124210521	БКСО.41.21.500.2.1
			600	1,09	H3124210621	БКСО.41.21.600.2.1
		2,5	200	0,61	H3124210281	БКСО.41.21.200.2,5.1
			300	0,79	H3124210381	БКСО.41.21.300.2,5.1
			400	0,96	H3124210481	БКСО.41.21.400.2,5.1
			500	1,14	H3124210581	БКСО.41.21.500.2,5.1
			600	1,32	H3124210681	БКСО.41.21.600.2,5.1
		1,5	200	0,40	H3124210272	БКСО.41.21.200.1,5.2
			300	0,51	H3124210372	БКСО.41.21.300.1,5.2
			400	0,63	H3124210472	БКСО.41.21.400.1,5.2
			500	0,74	H3124210572	БКСО.41.21.500.1,5.2
			600	0,85	H3124210672	БКСО.41.21.600.1,5.2
		2	200	0,48	H3124210222	БКСО.41.21.200.2.2
			300	0,63	H3124210322	БКСО.41.21.300.2.2
			400	0,77	H3124210422	БКСО.41.21.400.2.2
			500	0,91	H3124210522	БКСО.41.21.500.2.2
			600	1,06	H3124210622	БКСО.41.21.600.2.2
		2,5	200	0,59	H3124210282	БКСО.41.21.200.2,5.2
			300	0,76	H3124210382	БКСО.41.21.300.2,5.2
			400	0,94	H3124210482	БКСО.41.21.400.2,5.2
			500	1,11	H3124210582	БКСО.41.21.500.2,5.2
			600	1,28	H3124210682	БКСО.41.21.600.2,5.2
	41	1,5	200	0,59	H3124220271	БКСО.41.41.200.1,5.1
			300	0,76	H3124220371	БКСО.41.41.300.1,5.1
			400	0,93	H3124220471	БКСО.41.41.400.1,5.1
			500	1,10	H3124220571	БКСО.41.41.500.1,5.1
			600	1,26	H3124220671	БКСО.41.41.600.1,5.1
		2	200	0,71	H3124220221	БКСО.41.41.200.2.1
			300	0,93	H3124220321	БКСО.41.41.300.2.1
			400	1,15	H3124220421	БКСО.41.41.400.2.1
			500	1,37	H3124220521	БКСО.41.41.500.2.1
			600	1,58	H3124220621	БКСО.41.41.600.2.1
		2,5	200	0,83	H3124220281	БКСО.41.41.200.2,5.1
			300	1,10	H3124220381	БКСО.41.41.300.2,5.1
			400	1,36	H3124220481	БКСО.41.41.400.2,5.1
			500	1,63	H3124220581	БКСО.41.41.500.2,5.1
			600	1,90	H3124220681	БКСО.41.41.600.2,5.1
		3	200	1,01	H3124220231	БКСО.41.41.200.3.1
			300	1,31	H3124220331	БКСО.41.41.300.3.1
			400	1,60	H3124220431	БКСО.41.41.400.3.1
			500	1,90	H3124220531	БКСО.41.41.500.3.1
			600	2,20	H3124220631	БКСО.41.41.600.3.1
		1,5	200	0,74	H3124220372	БКСО.41.41.300.1,5.2
			300	0,90	H3124220472	БКСО.41.41.400.1,5.2
			400	1,06	H3124220572	БКСО.41.41.500.1,5.2
			500	1,23	H3124220672	БКСО.41.41.600.1,5.2
			600	0,69	H3124220222	БКСО.41.41.200.2.2
		2	200	0,90	H3124220322	БКСО.41.41.300.2.2
			300	1,12	H3124220422	БКСО.41.41.400.2.2
			400	1,33	H3124220522	БКСО.41.41.500.2.2
			500	1,54	H3124220622	БКСО.41.41.600.2.2
			600	1,54	H3124220622	БКСО.41.41.600.2.2
		2,5	200	0,81	H3124220282	БКСО.41.41.200.2,5.2
			300	1,07	H3124220382	БКСО.41.41.300.2,5.2
			400	1,32	H3124220482	БКСО.41.41.400.2,5.2
			500	1,58	H3124220582	БКСО.41.41.500.2,5.2
			600	1,84	H3124220682	БКСО.41.41.600.2,5.2

Под заказ возможно изготовление нестандартных страт профилей с другими типоразмерами, толщинами, длиной и типом покрытия

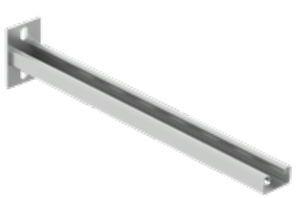

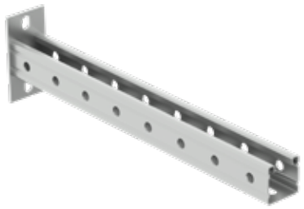

Варианты исполнения:
Горячее цинкование
Сталь оцинкованная по методу Сендзимира

Пример записи при заказе консоли страт облегченной шириной 41 мм, высотой 21 мм, длиной 600 мм, толщиной 2 мм, сталь оцинкованная по методу Сендзимира:
Консоль страт облегченная БКСО.41.21.600.2.2 (артикул H3124210622).

Система страт профиля

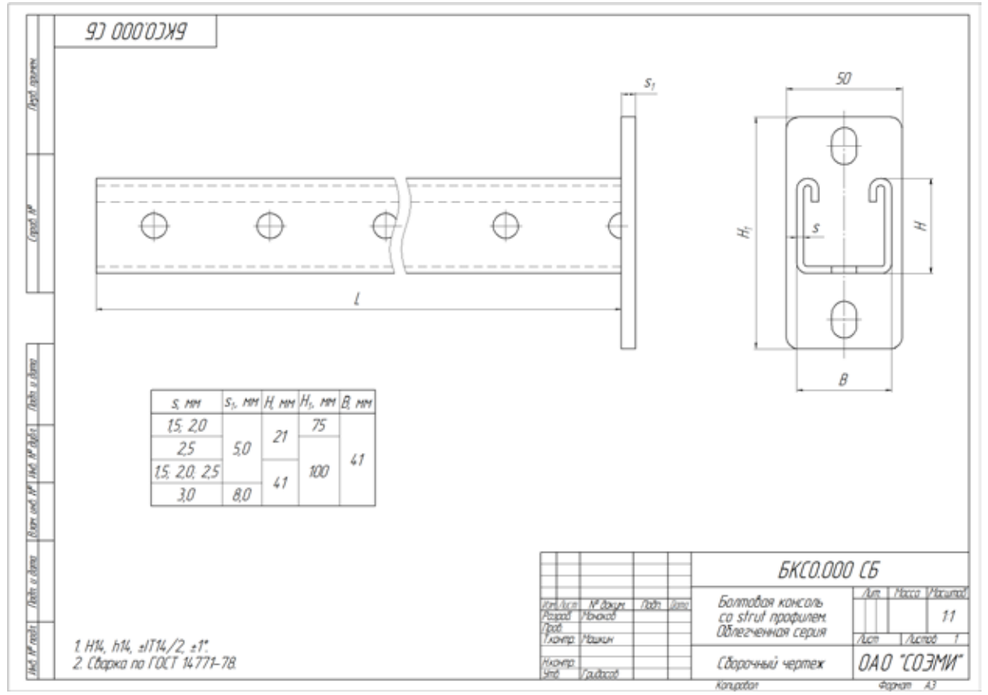

Консоль страт облегченная БКСО,
ширина 41 мм, высота 21 мм

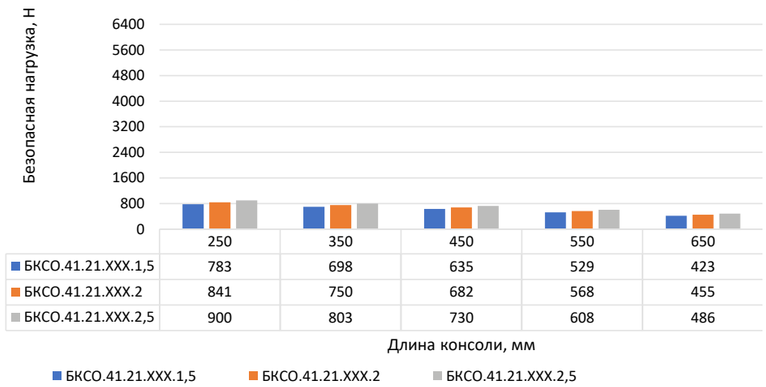

	250	350	450	550	650
БКСО.41.21.XXX.1,5	783	698	635	529	423
БКСО.41.21.XXX.2	841	750	682	568	455
БКСО.41.21.XXX.2,5	900	803	730	608	486

Консоль страт облегченная БКСО,
ширина 41 мм, высота 41 мм

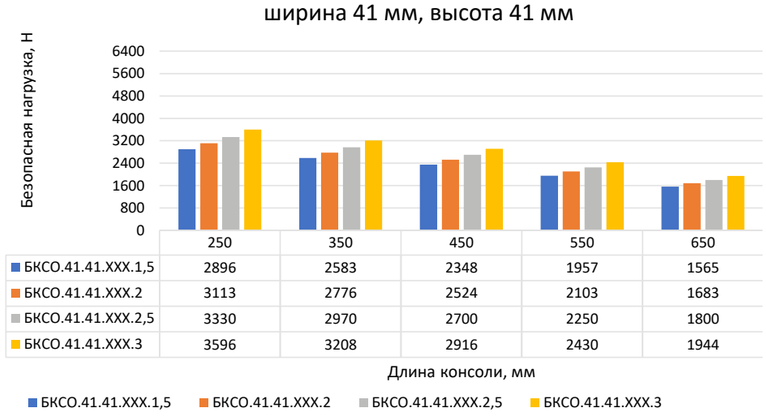

	250	350	450	550	650
БКСО.41.41.XXX.1,5	2896	2583	2348	1957	1565
БКСО.41.41.XXX.2	3113	2776	2524	2103	1683
БКСО.41.41.XXX.2,5	3330	2970	2700	2250	1800
БКСО.41.41.XXX.3	3596	3208	2916	2430	1944

Консоль страт средняя БКСС, высота 21-41

Ширина, B, мм	Высота, H, мм	Толщина, S, мм	Длина, L, мм	Масса, кг	Артикул	Наименование
41	21	1,5	200	0,50	H3125210271	БКСС.41.21.200.1,5.1
			300	0,61	H3125210371	БКСС.41.21.300.1,5.1
			400	0,73	H3125210471	БКСС.41.21.400.1,5.1
			500	0,84	H3125210571	БКСС.41.21.500.1,5.1
			600	0,96	H3125210671	БКСС.41.21.600.1,5.1
		2	200	0,58	H3125210221	БКСС.41.21.200.2.1
			300	0,72	H3125210321	БКСС.41.21.300.2.1
			400	0,87	H3125210421	БКСС.41.21.400.2.1
			500	1,02	H3125210521	БКСС.41.21.500.2.1
			600	1,17	H3125210621	БКСС.41.21.600.2.1
		2,5	200	0,65	H3125210281	БКСС.41.21.200.2,5.1
			300	0,83	H3125210381	БКСС.41.21.300.2,5.1
			400	1,00	H3125210481	БКСС.41.21.400.2,5.1
			500	1,18	H3125210581	БКСС.41.21.500.2,5.1
			600	1,36	H3125210681	БКСС.41.21.600.2,5.1
		1,5	200	0,48	H3125210272	БКСС.41.21.200.1,5.2
			300	0,59	H3125210372	БКСС.41.21.300.1,5.2
			400	0,70	H3125210472	БКСС.41.21.400.1,5.2
			500	0,82	H3125210572	БКСС.41.21.500.1,5.2
			600	0,93	H3125210672	БКСС.41.21.600.1,5.2
		2	200	0,56	H3125210222	БКСС.41.21.200.2.2
			300	0,70	H3125210322	БКСС.41.21.300.2.2
			400	0,85	H3125210422	БКСС.41.21.400.2.2
			500	0,99	H3125210522	БКСС.41.21.500.2.2
			600	1,14	H3125210622	БКСС.41.21.600.2.2
		2,5	200	0,63	H3125210282	БКСС.41.21.200.2,5.2
			300	0,8	H3125210382	БКСС.41.21.300.2,5.2
			400	0,98	H3125210482	БКСС.41.21.400.2,5.2
			500	1,15	H3125210582	БКСС.41.21.500.2,5.2
			600	1,32	H3125210682	БКСС.41.21.600.2,5.2
	41	1,5	200	0,71	H3125220271	БКСС.41.41.200.1,5.1
			300	0,88	H3125220371	БКСС.41.41.300.1,5.1
			400	1,05	H3125220471	БКСС.41.41.400.1,5.1
			500	1,22	H3125220571	БКСС.41.41.500.1,5.1
			600	1,39	H3125220671	БКСС.41.41.600.1,5.1
		2	200	0,83	H3125220221	БКСС.41.41.200.2.1
			300	1,05	H3125220321	БКСС.41.41.300.2.1
			400	1,27	H3125220421	БКСС.41.41.400.2.1
			500	1,49	H3125220521	БКСС.41.41.500.2.1
			600	1,70	H3125220621	БКСС.41.41.600.2.1
		2,5	200	0,95	H3125220281	БКСС.41.41.200.2,5.1
			300	1,22	H3125220381	БКСС.41.41.300.2,5.1
			400	1,48	H3125220481	БКСС.41.41.400.2,5.1
			500	1,75	H3125220581	БКСС.41.41.500.2,5.1
			600	2,02	H3125220681	БКСС.41.41.600.2,5.1
		3	200	1,20	H3125220231	БКСС.41.41.200.3.1
			300	1,50	H3125220331	БКСС.41.41.300.3.1
			400	1,80	H3125220431	БКСС.41.41.400.3.1
			500	2,09	H3125220531	БКСС.41.41.500.3.1
			600	2,39	H3125220631	БКСС.41.41.600.3.1
		1,5	200	0,69	H3125220272	БКСС.41.41.200.1,5.2
			300	0,85	H3125220372	БКСС.41.41.300.1,5.2
			400	1,02	H3125220472	БКСС.41.41.400.1,5.2
			500	1,18	H3125220572	БКСС.41.41.500.1,5.2
			600	1,35	H3125220672	БКСС.41.41.600.1,5.2
		2	200	0,81	H3125220222	БКСС.41.41.200.2.2
			300	1,02	H3125220322	БКСС.41.41.300.2.2
			400	1,23	H3125220422	БКСС.41.41.400.2.2
			500	1,45	H3125220522	БКСС.41.41.500.2.2
			600	1,66	H3125220622	БКСС.41.41.600.2.2
		2,5	200	0,93	H3125220282	БКСС.41.41.200.2,5.2
			300	1,19	H3125220382	БКСС.41.41.300.2,5.2
			400	1,44	H3125220482	БКСС.41.41.400.2,5.2
			500	1,7	H3125220582	БКСС.41.41.500.2,5.2
			600	1,96	H3125220682	БКСС.41.41.600.2,5.2

Под заказ возможно изготовление нестандартных страт профилей с другими типоразмерами, толщинами, длиной и типом покрытия

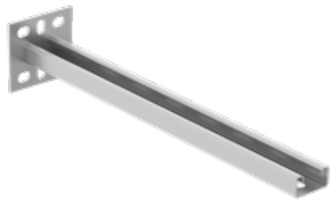

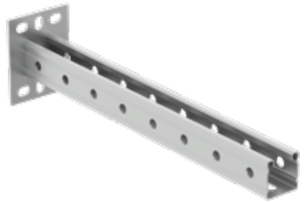

Варианты исполнения:
Горячее цинкование
Сталь оцинкованная по методу Сендзимира

Пример записи при заказе консоли страт средней шириной 41 мм, высотой 41 мм, длиной 600 мм, толщиной 3 мм, горячее цинкование:
Консоль страт средняя БКСС.41.41.600.3.1 (артикул H3125220631).

Система страт профиля

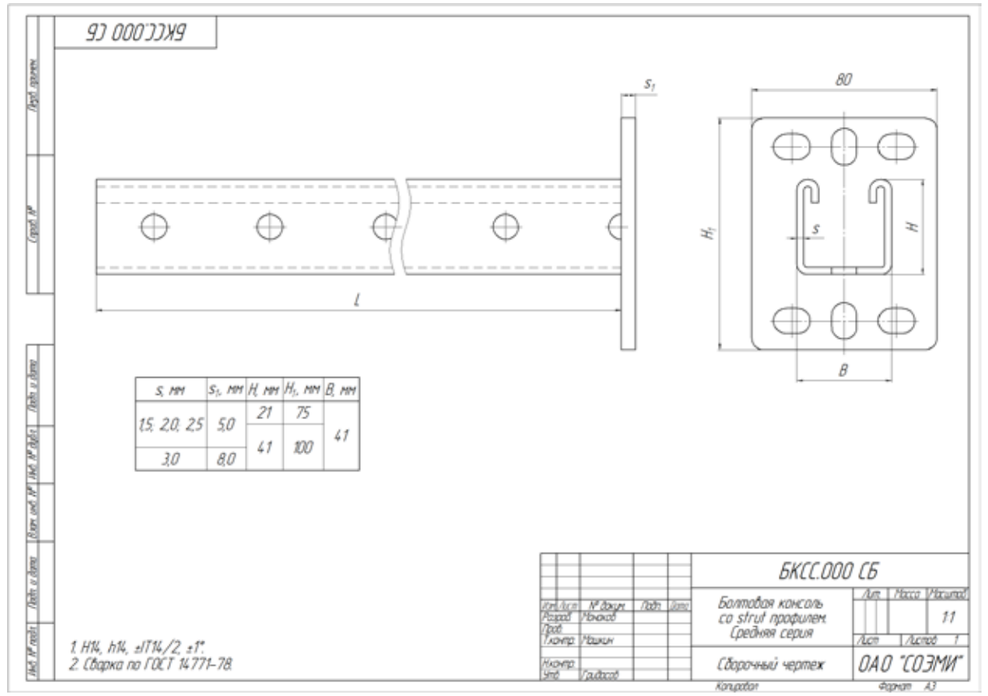

Консоль страт средняя БКСС,
ширина 41 мм, высота 21 мм

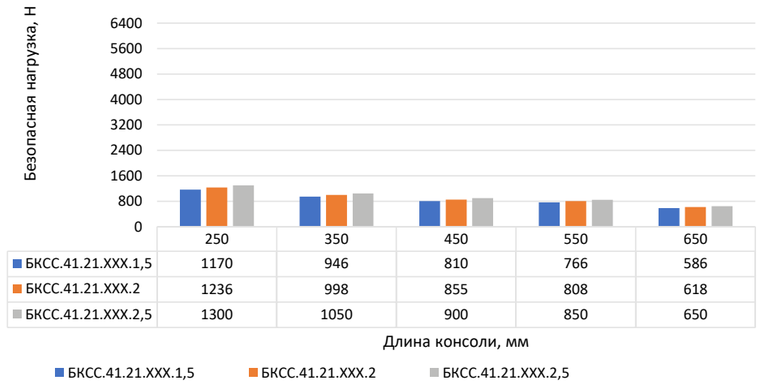

	250	350	450	550	650
БКСС.41.21.XXX.1,5	1170	946	810	766	586
БКСС.41.21.XXX.2	1236	998	855	808	618
БКСС.41.21.XXX.2,5	1300	1050	900	850	650

Консоль страт средняя БКСС,
ширина 41 мм, высота 41 мм

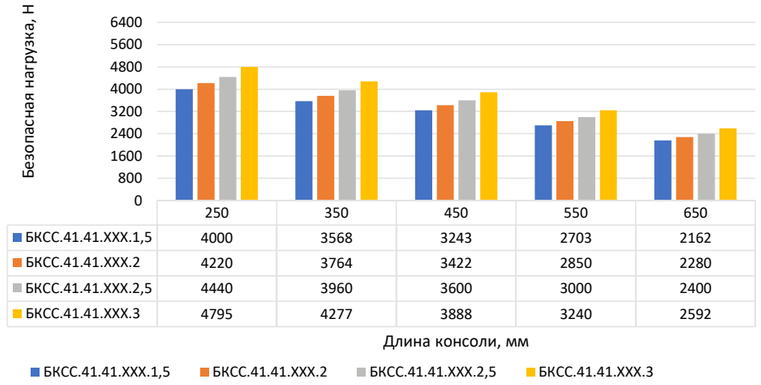

	250	350	450	550	650
БКСС.41.41.XXX.1,5	4000	3568	3243	2703	2162
БКСС.41.41.XXX.2	4220	3764	3422	2850	2280
БКСС.41.41.XXX.2,5	4440	3960	3600	3000	2400
БКСС.41.41.XXX.3	4795	4277	3888	3240	2592

Консоль страт усиленная БКСУ, высота 42

Ширина, B, мм	Высота, H, мм	Толщина, S, мм	Длина, L, мм	Масса, кг	Артикул	Наименование
41	42	1,5	200	0,86	H3126260271	БКСУ.41.42.200.1,5.1
			300	1,10	H3126260371	БКСУ.41.42.300.1,5.1
			400	1,33	H3126260471	БКСУ.41.42.400.1,5.1
			500	1,56	H3126260571	БКСУ.41.42.500.1,5.1
			600	1,79	H3126260671	БКСУ.41.42.600.1,5.1
			700	2,02	H3126260771	БКСУ.41.42.700.1,5.1
			800	2,25	H3126260871	БКСУ.41.42.800.1,5.1
			900	2,48	H3126260971	БКСУ.41.42.900.1,5.1
			1000	2,71	H3126261071	БКСУ.41.42.1000.1,5.1
		2	200	1,03	H3126260221	БКСУ.41.42.200.2.1
			300	1,32	H3126260321	БКСУ.41.42.300.2.1
			400	1,62	H3126260421	БКСУ.41.42.400.2.1
			500	1,92	H3126260521	БКСУ.41.42.500.2.1
			600	2,21	H3126260621	БКСУ.41.42.600.2.1
			700	2,51	H3126260721	БКСУ.41.42.700.2.1
			800	2,80	H3126260821	БКСУ.41.42.800.2.1
			900	3,10	H3126260921	БКСУ.41.42.900.2.1
			1000	3,40	H3126261021	БКСУ.41.42.1000.2.1
		2,5	200	1,17	H3126260281	БКСУ.41.42.200.2,5.1
			300	1,53	H3126260381	БКСУ.41.42.300.2,5.1
			400	1,88	H3126260481	БКСУ.41.42.400.2,5.1
			500	2,23	H3126260581	БКСУ.41.42.500.2,5.1
			600	2,59	H3126260681	БКСУ.41.42.600.2,5.1
			700	2,94	H3126260781	БКСУ.41.42.700.2,5.1
			800	3,30	H3126260881	БКСУ.41.42.800.2,5.1
			900	3,65	H3126260981	БКСУ.41.42.900.2,5.1
			1000	4,00	H3126261081	БКСУ.41.42.1000.2,5.1
		1,5	200	0,84	H3126260272	БКСУ.41.42.200.1,5.2
			300	1,06	H3126260372	БКСУ.41.42.300.1,5.2
			400	1,29	H3126260472	БКСУ.41.42.400.1,5.2
			500	1,51	H3126260572	БКСУ.41.42.500.1,5.2
			600	1,74	H3126260672	БКСУ.41.42.600.1,5.2
			700	1,96	H3126260772	БКСУ.41.42.700.1,5.2
			800	2,18	H3126260872	БКСУ.41.42.800.1,5.2
			900	2,41	H3126260972	БКСУ.41.42.900.1,5.2
			1000	2,63	H3126261072	БКСУ.41.42.1000.1,5.2
		2	200	1,00	H3126260222	БКСУ.41.42.200.2.2
			300	1,29	H3126260322	БКСУ.41.42.300.2.2
			400	1,58	H3126260422	БКСУ.41.42.400.2.2
			500	1,86	H3126260522	БКСУ.41.42.500.2.2
			600	2,15	H3126260622	БКСУ.41.42.600.2.2
			700	2,44	H3126260722	БКСУ.41.42.700.2.2
			800	2,73	H3126260822	БКСУ.41.42.800.2.2
			900	3,02	H3126260922	БКСУ.41.42.900.2.2
			1000	3,30	H3126261022	БКСУ.41.42.1000.2.2
		2,5	200	1,14	H3126260282	БКСУ.41.42.200.2,5.2
			300	1,49	H3126260382	БКСУ.41.42.300.2,5.2
			400	1,83	H3126260482	БКСУ.41.42.400.2,5.2
			500	2,17	H3126260582	БКСУ.41.42.500.2,5.2
			600	2,52	H3126260682	БКСУ.41.42.600.2,5.2
			700	2,86	H3126260782	БКСУ.41.42.700.2,5.2
			800	3,2	H3126260882	БКСУ.41.42.800.2,5.2
			900	3,55	H3126260982	БКСУ.41.42.900.2,5.2
			1000	3,89	H3126261082	БКСУ.41.42.1000.2,5.2

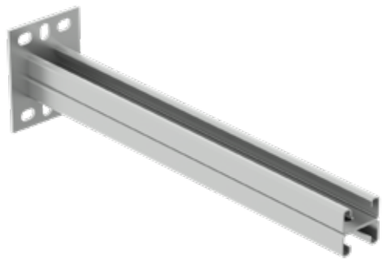

Варианты исполнения:
Горячее цинкование
Сталь оцинкованная по методу Сендзимира

Пример записи при заказе консоли страт усиленной шириной 41 мм, высотой 42 мм, длиной 1000 мм, толщиной 2 мм, сталь оцинкованная по методу Сендзимира:
Консоль страт усиленная БКСУ.41.42.1000.2.2 (артикул H3126261022).

Под заказ возможно изготовление нестандартных страт профилей с другими типоразмерами, толщинами, длиной и типом покрытия

Консоль страт усиленная БКСУ, высота 82

Ширина, B, мм	Высота, H, мм	Толщина, S, мм	Длина, L, мм	Масса, кг	Артикул	Наименование
41	82	1,5	200	1,30	H3126240271	БКСУ.41.82.200.1,5.1
			300	1,64	H3126240371	БКСУ.41.82.300.1,5.1
			400	1,97	H3126240471	БКСУ.41.82.400.1,5.1
			500	2,31	H3126240571	БКСУ.41.82.500.1,5.1
			600	2,65	H3126240671	БКСУ.41.82.600.1,5.1
			700	2,99	H3126240771	БКСУ.41.82.700.1,5.1
			800	3,33	H3126240871	БКСУ.41.82.800.1,5.1
			900	3,67	H3126240971	БКСУ.41.82.900.1,5.1
			1000	4,01	H3126241071	БКСУ.41.82.1000.1,5.1
		2	200	1,54	H3126240221	БКСУ.41.82.200.2.1
			300	1,98	H3126240321	БКСУ.41.82.300.2.1
			400	2,42	H3126240421	БКСУ.41.82.400.2.1
			500	2,85	H3126240521	БКСУ.41.82.500.2.1
			600	3,29	H3126240621	БКСУ.41.82.600.2.1
			700	3,73	H3126240721	БКСУ.41.82.700.2.1
			800	4,16	H3126240821	БКСУ.41.82.800.2.1
			900	4,60	H3126240921	БКСУ.41.82.900.2.1
			1000	5,04	H3126241021	БКСУ.41.82.1000.2.1
		2,5	200	1,78	H3126240281	БКСУ.41.82.200.2,5.1
			300	2,31	H3126240381	БКСУ.41.82.300.2,5.1
			400	2,84	H3126240481	БКСУ.41.82.400.2,5.1
			500	3,37	H3126240581	БКСУ.41.82.500.2,5.1
			600	3,90	H3126240681	БКСУ.41.82.600.2,5.1
			700	4,43	H3126240781	БКСУ.41.82.700.2,5.1
			800	4,96	H3126240881	БКСУ.41.82.800.2,5.1
			900	5,49	H3126240981	БКСУ.41.82.900.2,5.1
			1000	6,02	H3126241081	БКСУ.41.82.1000.2,5.1
		3	200	2,21	H3126240231	БКСУ.41.82.200.3.1
			300	2,80	H3126240331	БКСУ.41.82.300.3.1
			400	3,40	H3126240431	БКСУ.41.82.400.3.1
			500	3,99	H3126240531	БКСУ.41.82.500.3.1
			600	4,59	H3126240631	БКСУ.41.82.600.3.1
			700	5,18	H3126240731	БКСУ.41.82.700.3.1
			800	5,78	H3126240831	БКСУ.41.82.800.3.1
			900	6,37	H3126240931	БКСУ.41.82.900.3.1
			1000	6,97	H3126241031	БКСУ.41.82.1000.3.1
		1,5	200	1,26	H3126240272	БКСУ.41.82.200.1,5.2
			300	1,59	H3126240372	БКСУ.41.82.300.1,5.2
			400	1,92	H3126240472	БКСУ.41.82.400.1,5.2
			500	2,25	H3126240572	БКСУ.41.82.500.1,5.2
			600	2,57	H3126240672	БКСУ.41.82.600.1,5.2
			700	2,90	H3126240772	БКСУ.41.82.700.1,5.2
			800	3,23	H3126240872	БКСУ.41.82.800.1,5.2
			900	3,56	H3126240972	БКСУ.41.82.900.1,5.2
			1000	3,89	H3126241072	БКСУ.41.82.1000.1,5.2
		2	200	1,50	H3126240222	БКСУ.41.82.200.2.2
			300	1,92	H3126240322	БКСУ.41.82.300.2.2
			400	2,34	H3126240422	БКСУ.41.82.400.2.2
			500	2,77	H3126240522	БКСУ.41.82.500.2.2
			600	3,19	H3126240622	БКСУ.41.82.600.2.2
			700	3,62	H3126240722	БКСУ.41.82.700.2.2
			800	4,04	H3126240822	БКСУ.41.82.800.2.2
			900	4,46	H3126240922	БКСУ.41.82.900.2.2
			1000	4,89	H3126241022	БКСУ.41.82.1000.2.2
		2,5	200	1,73	H3126240282	БКСУ.41.82.200.2,5.2
			300	2,25	H3126240382	БКСУ.41.82.300.2,5.2
			400	2,76	H3126240482	БКСУ.41.82.400.2,5.2
			500	3,28	H3126240582	БКСУ.41.82.500.2,5.2
			600	3,79	H3126240682	БКСУ.41.82.600.2,5.2
			700	4,3	H3126240782	БКСУ.41.82.700.2,5.2
			800	4,82	H3126240882	БКСУ.41.82.800.2,5.2
			900	5,33	H3126240982	БКСУ.41.82.900.2,5.2
			1000	5,85	H3126241082	БКСУ.41.82.1000.2,5.2

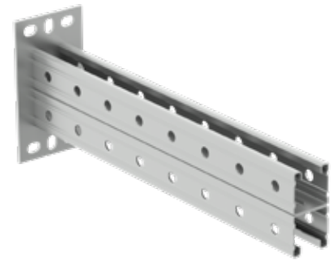

Варианты исполнения:
Горячее цинкование
Сталь оцинкованная по методу Сендзимира

Пример записи при заказе консоли страт усиленной шириной 41 мм, высотой 82 мм, длиной 1000 мм, толщиной 2 мм, сталь оцинкованная по методу Сендзимира:
Консоль страт усиленная БКСУ.41.82.1000.2.2 (артикул H3126241022).

Под заказ возможно изготовление нестандартных страт профилей с другими типоразмерами, толщинами, длиной и типом покрытия

Система страт профиля

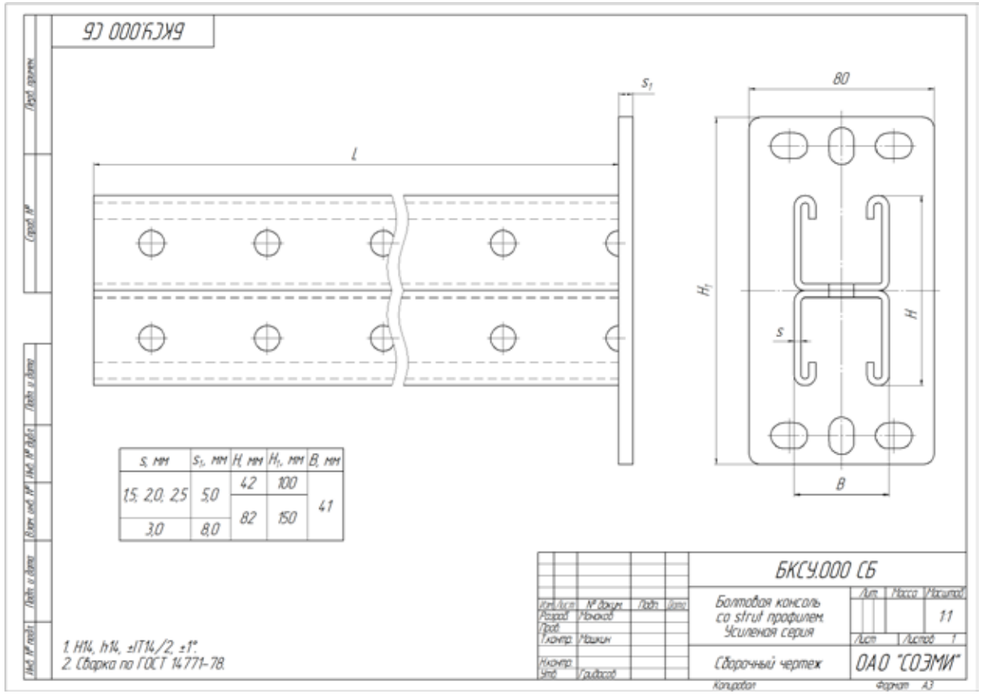

S, мм	S_1, мм	H, мм	H_1, мм	B, мм
1.5, 2.0, 2.5	5.0	42	100	41
3.0	8.0	82	150	

Консоль страт усиленная БКСУ, ширина 41 мм, высота 42 мм

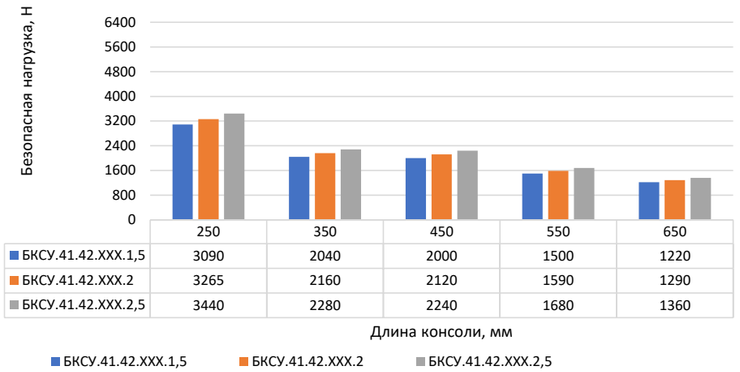

	250	350	450	550	650
БКСУ.41.42.ХХХ.1,5	3090	2040	2000	1500	1220
БКСУ.41.42.ХХХ.2	3265	2160	2120	1590	1290
БКСУ.41.42.ХХХ.2,5	3440	2280	2240	1680	1360

Консоль страт усиленная БКСУ, ширина 41 мм, высота 82 мм

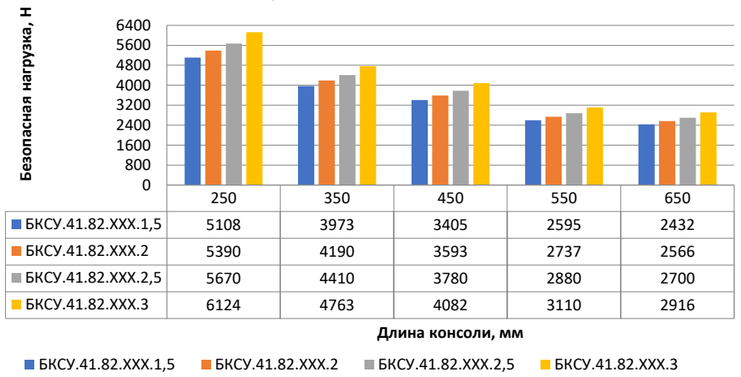

	250	350	450	550	650
БКСУ.41.82.ХХХ.1,5	5108	3973	3405	2595	2432
БКСУ.41.82.ХХХ.2	5390	4190	3593	2737	2566
БКСУ.41.82.ХХХ.2,5	5670	4410	3780	2880	2700
БКСУ.41.82.ХХХ.3	6124	4763	4082	3110	2916

Система страт профиля

В страт профиле можно плавно изменять расстояния между консолями по высоте без дополнительных затрат на демонтаж и монтаж консолей. Все консоли могут подходить к разным типам профилей.

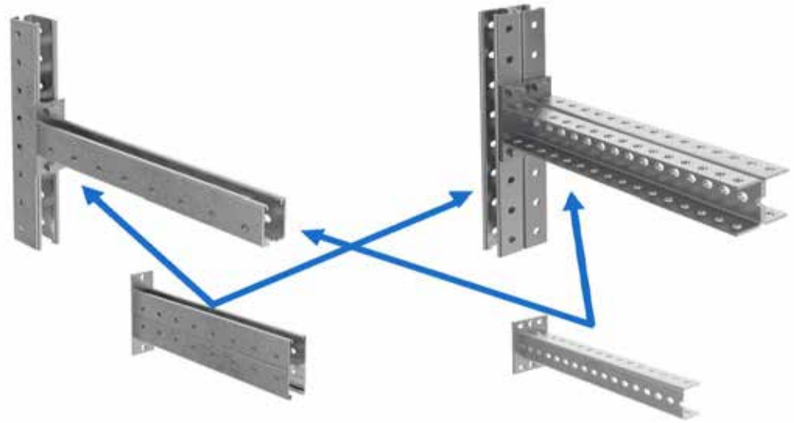

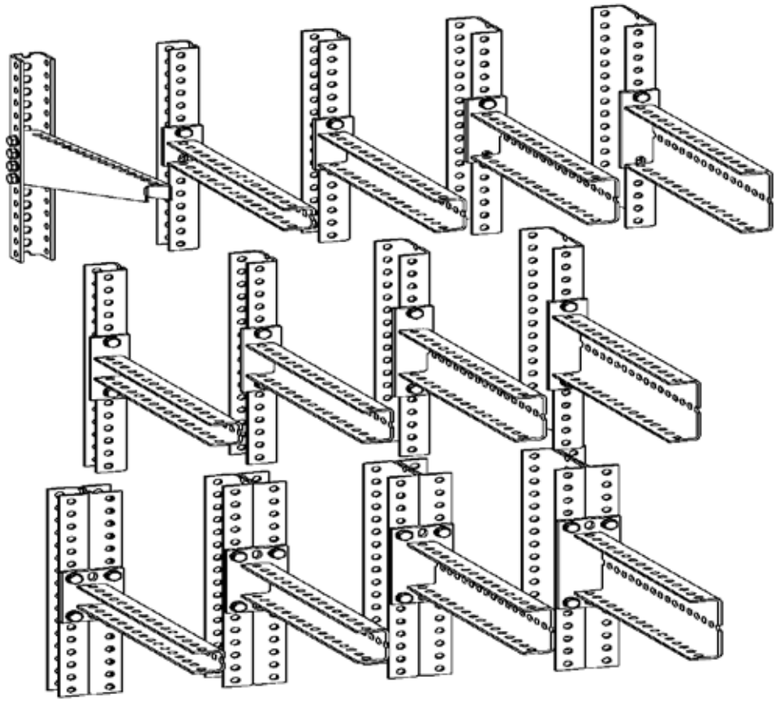

На двойную стойку можно крепить разные серии консолей, т.е на каждом ярусе своя требуемая нагрузка. Для старт профиля необходимо применять специальные гайки. На гайках есть насечки для предотвращения скольжения.

Под заказ возможно изготовление нестандартных страт профилей с другими типоразмерами, толщинами, длиной и типом покрытия

Траверса страт одинарная БТС 1, высота 21

Ширина, B, мм	Высота, H, мм	Толщина, S, мм	Длина, L, мм	Масса, кг	Артикул	Наименование
41	21	1,5	200	1,18	Н3521210271	БТС1.41.21.200.1,5.1
			300	1,30	Н3521210371	БТС1.41.21.300.1,5.1
			400	1,41	Н3521210471	БТС1.41.21.400.1,5.1
			500	1,53	Н3521210571	БТС1.41.21.500.1,5.1
			600	1,65	Н3521210671	БТС1.41.21.600.1,5.1
			700	1,76	Н3521210771	БТС1.41.21.700.1,5.1
			800	1,88	Н3521210871	БТС1.41.21.800.1,5.1
			900	1,99	Н3521210971	БТС1.41.21.900.1,5.1
			1000	2,11	Н3521211071	БТС1.41.21.1000.1,5.1
			1200	2,34	Н3521211271	БТС1.41.21.1200.1,5.1
			1500	2,69	Н3521211571	БТС1.41.21.1500.1,5.1
			1800	3,04	Н3521211871	БТС1.41.21.1800.1,5.1
			2000	3,27	Н3521212071	БТС1.41.21.2000.1,5.1
		2	200	1,25	Н3521210221	БТС1.41.21.200.2.1
			300	1,39	Н3521210321	БТС1.41.21.300.2.1
			400	1,54	Н3521210421	БТС1.41.21.400.2.1
			500	1,69	Н3521210521	БТС1.41.21.500.2.1
			600	1,84	Н3521210621	БТС1.41.21.600.2.1
			700	1,99	Н3521210721	БТС1.41.21.700.2.1
			800	2,13	Н3521210821	БТС1.41.21.800.2.1
			900	2,28	Н3521210921	БТС1.41.21.900.2.1
			1000	2,43	Н3521211021	БТС1.41.21.1000.2.1
			1200	2,73	Н3521211221	БТС1.41.21.1200.2.1
			1500	3,17	Н3521211521	БТС1.41.21.1500.2.1
			1800	3,61	Н3521211821	БТС1.41.21.1800.2.1
			2000	3,91	Н3521212021	БТС1.41.21.2000.2.1
		2,5	200	1,30	Н3521210281	БТС1.41.21.200.2,5.1
			300	1,48	Н3521210381	БТС1.41.21.300.2,5.1
			400	1,66	Н3521210481	БТС1.41.21.400.2,5.1
			500	1,83	Н3521210581	БТС1.41.21.500.2,5.1
			600	2,01	Н3521210681	БТС1.41.21.600.2,5.1
			700	2,19	Н3521210781	БТС1.41.21.700.2,5.1
			800	2,37	Н3521210881	БТС1.41.21.800.2,5.1
			900	2,54	Н3521210981	БТС1.41.21.900.2,5.1
			1000	2,72	Н3521211081	БТС1.41.21.1000.2,5.1
			1200	3,07	Н3521211281	БТС1.41.21.1200.2,5.1
			1500	3,60	Н3521211581	БТС1.41.21.1500.2,5.1
			1800	4,14	Н3521211881	БТС1.41.21.1800.2,5.1
			2000	4,49	Н3521212081	БТС1.41.21.2000.2,5.1
		1,5	200	1,29	Н3521210272	БТС1.41.21.200.1,5.2
			300	1,46	Н3521210372	БТС1.41.21.300.1,5.2
			400	1,63	Н3521210472	БТС1.41.21.400.1,5.2
			500	1,79	Н3521210572	БТС1.41.21.500.1,5.2
			600	1,96	Н3521210672	БТС1.41.21.600.1,5.2
			700	2,13	Н3521210772	БТС1.41.21.700.1,5.2
			800	2,30	Н3521210872	БТС1.41.21.800.1,5.2
			900	2,47	Н3521210972	БТС1.41.21.900.1,5.2
			1000	2,64	Н3521211072	БТС1.41.21.1000.1,5.2
			1200	2,98	Н3521211272	БТС1.41.21.1200.1,5.2
			1500	3,48	Н3521211572	БТС1.41.21.1500.1,5.2
			1800	3,99	Н3521211872	БТС1.41.21.1800.1,5.2
			2000	4,33	Н3521212072	БТС1.41.21.2000.1,5.2
		2	200	1,39	Н3521210222	БТС1.41.21.200.2.2
			300	1,60	Н3521210322	БТС1.41.21.300.2.2
			400	1,82	Н3521210422	БТС1.41.21.400.2.2
			500	2,04	Н3521210522	БТС1.41.21.500.2.2
			600	2,26	Н3521210622	БТС1.41.21.600.2.2
			700	2,48	Н3521210722	БТС1.41.21.700.2.2
			800	2,69	Н3521210822	БТС1.41.21.800.2.2
			900	2,91	Н3521210922	БТС1.41.21.900.2.2
			1000	3,13	Н3521211022	БТС1.41.21.1000.2.2
			1200	3,57	Н3521211222	БТС1.41.21.1200.2.2
			1500	4,22	Н3521211522	БТС1.41.21.1500.2.2
			1800	4,87	Н3521211822	БТС1.41.21.1800.2.2
			2000	5,31	Н3521212022	БТС1.41.21.2000.2.2
		2,5	200	1,29	Н3521210282	БТС1.41.21.200.2,5.2
			300	1,46	Н3521210382	БТС1.41.21.300.2,5.2
			400	1,63	Н3521210482	БТС1.41.21.400.2,5.2
			500	1,8	Н3521210582	БТС1.41.21.500.2,5.2
			600	1,98	Н3521210682	БТС1.41.21.600.2,5.2
			700	2,15	Н3521210782	БТС1.41.21.700.2,5.2
			800	2,32	Н3521210882	БТС1.41.21.800.2,5.2
			900	2,49	Н3521210982	БТС1.41.21.900.2,5.2
			1000	2,66	Н3521211082	БТС1.41.21.1000.2,5.2
			1200	3	Н3521211282	БТС1.41.21.1200.2,5.2
			1500	3,51	Н3521211582	БТС1.41.21.1500.2,5.2
			1800	4,03	Н3521211882	БТС1.41.21.1800.2,5.2
			2000	4,37	Н3521212082	БТС1.41.21.2000.2,5.2

Варианты исполнения:
Горячее цинкование
Сталь оцинкованная по методу Сендзимира

Пример записи при заказе траверсы страт одинарной шириной 41 мм, высотой 21 мм, длиной 2000 мм, толщиной 2,5 мм, горячее цинкование:
Траверса страт одинарная БТС1.41.21.2000.2,5.1 (артикул Н3521212081).

Траверса страт одинарная БТС 1, высота 41

Ширина, B, мм	Высота, H, мм	Толщина, S, мм	Длина, L, мм	Масса, кг	Артикул	Наименование
41	41	1,5	200	1,29	Н3521220271	БТС1.41.41.200.1,5.1
			300	1,46	Н3521220371	БТС1.41.41.300.1,5.1
			400	1,63	Н3521220471	БТС1.41.41.400.1,5.1
			500	1,79	Н3521220571	БТС1.41.41.500.1,5.1
			600	1,96	Н3521220671	БТС1.41.41.600.1,5.1
			700	2,13	Н3521220771	БТС1.41.41.700.1,5.1
			800	2,30	Н3521220871	БТС1.41.41.800.1,5.1
			900	2,47	Н3521220971	БТС1.41.41.900.1,5.1
			1000	2,64	Н3521221071	БТС1.41.41.1000.1,5.1
			1200	2,98	Н3521221271	БТС1.41.41.1200.1,5.1
			1500	3,48	Н3521221571	БТС1.41.41.1500.1,5.1
			1800	3,99	Н3521221871	БТС1.41.41.1800.1,5.1
			2000	4,33	Н3521222071	БТС1.41.41.2000.1,5.1
		2	200	1,39	Н3521220221	БТС1.41.41.200.2.1
			300	1,60	Н3521220321	БТС1.41.41.300.2.1
			400	1,82	Н3521220421	БТС1.41.41.400.2.1
			500	2,04	Н3521220521	БТС1.41.41.500.2.1
			600	2,26	Н3521220621	БТС1.41.41.600.2.1
			700	2,48	Н3521220721	БТС1.41.41.700.2.1
			800	2,69	Н3521220821	БТС1.41.41.800.2.1
			900	2,91	Н3521220921	БТС1.41.41.900.2.1
			1000	3,13	Н3521221021	БТС1.41.41.1000.2.1
			1200	3,57	Н3521221221	БТС1.41.41.1200.2.1
			1500	4,22	Н3521221521	БТС1.41.41.1500.2.1
			1800	4,87	Н3521221821	БТС1.41.41.1800.2.1
			2000	5,31	Н3521222021	БТС1.41.41.2000.2.1
		2,5	200	1,48	Н3521220281	БТС1.41.41.200.2,5.1
			300	1,75	Н3521220381	БТС1.41.41.300.2,5.1
			400	2,01	Н3521220481	БТС1.41.41.400.2,5.1
			500	2,28	Н3521220581	БТС1.41.41.500.2,5.1
			600	2,55	Н3521220681	БТС1.41.41.600.2,5.1
			700	2,81	Н3521220781	БТС1.41.41.700.2,5.1
			800	3,08	Н3521220881	БТС1.41.41.800.2,5.1
			900	3,34	Н3521220981	БТС1.41.41.900.2,5.1
			1000	3,61	Н3521221081	БТС1.41.41.1000.2,5.1
			1200	4,14	Н3521221281	БТС1.41.41.1200.2,5.1
			1500	4,94	Н3521221581	БТС1.41.41.1500.2,5.1
			1800	5,74	Н3521221881	БТС1.41.41.1800.2,5.1
			2000	6,27	Н3521222081	БТС1.41.41.2000.2,5.1
		3	200	2,10	Н3521220231	БТС1.41.41.200.3.1
			300	2,39	Н3521220331	БТС1.41.41.300.3.1
			400	2,69	Н3521220431	БТС1.41.41.400.3.1
			500	2,99	Н3521220531	БТС1.41.41.500.3.1
			600	3,28	Н3521220631	БТС1.41.41.600.3.1
			700	3,58	Н3521220731	БТС1.41.41.700.3.1
			800	3,88	Н3521220831	БТС1.41.41.800.3.1
			900	4,18	Н3521220931	БТС1.41.41.900.3.1
			1000	4,47	Н3521221031	БТС1.41.41.1000.3.1
			1200	5,07	Н3521221231	БТС1.41.41.1200.3.1
			1500	5,96	Н3521221531	БТС1.41.41.1500.3.1
			1800	6,85	Н3521221831	БТС1.41.41.1800.3.1
			2000	7,44	Н3521222031	БТС1.41.41.2000.3.1
		1,5	200	1,25	Н3521220272	БТС1.41.41.200.1,5.2
			300	1,41	Н3521220372	БТС1.41.41.300.1,5.2
			400	1,58	Н3521220472	БТС1.41.41.400.1,5.2
			500	1,74	Н3521220572	БТС1.41.41.500.1,5.2
			600	1,91	Н3521220672	БТС1.41.41.600.1,5.2
			700	2,07	Н3521220772	БТС1.41.41.700.1,5.2
			800	2,23	Н3521220872	БТС1.41.41.800.1,5.2
			900	2,40	Н3521220972	БТС1.41.41.900.1,5.2
			1000	2,56	Н3521221072	БТС1.41.41.1000.1,5.2
			1200	2,89	Н3521221272	БТС1.41.41.1200.1,5.2
			1500	3,38	Н3521221572	БТС1.41.41.1500.1,5.2
			1800	3,87	Н3521221872	БТС1.41.41.1800.1,5.2
			2000	4,20	Н3521222072	БТС1.41.41.2000.1,5.2
		2	200	1,35	Н3521220222	БТС1.41.41.200.2.2
			300	1,56	Н3521220322	БТС1.41.41.300.2.2
			400	1,77	Н3521220422	БТС1.41.41.400.2.2
			500	1,98	Н3521220522	БТС1.41.41.500.2.2
			600	2,19	Н3521220622	БТС1.41.41.600.2.2
			700	2,41	Н3521220722	БТС1.41.41.700.2.2
			800	2,62	Н3521220822	БТС1.41.41.800.2.2
			900	2,83	Н3521220922	БТС1.41.41.900.2.2
			1000	3,04	Н3521221022	БТС1.41.41.1000.2.2
			1200	3,47	Н3521221222	БТС1.41.41.1200.2.2
			1500	4,10	Н3521221522	БТС1.41.41.1500.2.2
			1800	4,74	Н3521221822	БТС1.41.41.1800.2.2
			2000	5,16	Н3521222022	БТС1.41.41.2000.2.2

Варианты исполнения:
Горячее цинкование
Сталь оцинкованная по методу Сендзимира

Пример записи при заказе траверсы страт одинарной шириной 41 мм, высотой 41 мм, длиной 2000 мм, толщиной 2 мм, сталь оцинкованная по методу Сендзимира:
Траверса страт одинарная БТС1.41.41.2000.2.2 (артикул Н3521222022).

Под заказ возможно изготовление нестандартных страт профилей с другими типоразмерами, толщинами, длиной и типом покрытия

Траверса страт одинарная БТС 1, высота 41

Ширина, B, мм	Высота, H, мм	Толщина, S, мм	Длина, L, мм	Масса, кг	Артикул	Наименование
41	41	2,5	200	1,46	Н3521220282	БТС1.41.41.200.2,5.2
			300	1,72	Н3521220382	БТС1.41.41.300.2,5.2
			400	1,98	Н3521220482	БТС1.41.41.400.2,5.2
			500	2,23	Н3521220582	БТС1.41.41.500.2,5.2
			600	2,49	Н3521220682	БТС1.41.41.600.2,5.2
			700	2,75	Н3521220782	БТС1.41.41.700.2,5.2
			800	3,01	Н3521220882	БТС1.41.41.800.2,5.2
			900	3,26	Н3521220982	БТС1.41.41.900.2,5.2
			1000	3,52	Н3521221082	БТС1.41.41.1000.2,5.2
			1200	4,03	Н3521221282	БТС1.41.41.1200.2,5.2
			1500	4,8	Н3521221582	БТС1.41.41.1500.2,5.2
			1800	5,58	Н3521221882	БТС1.41.41.1800.2,5.2
			2000	6,09	Н3521222082	БТС1.41.41.2000.2,5.2

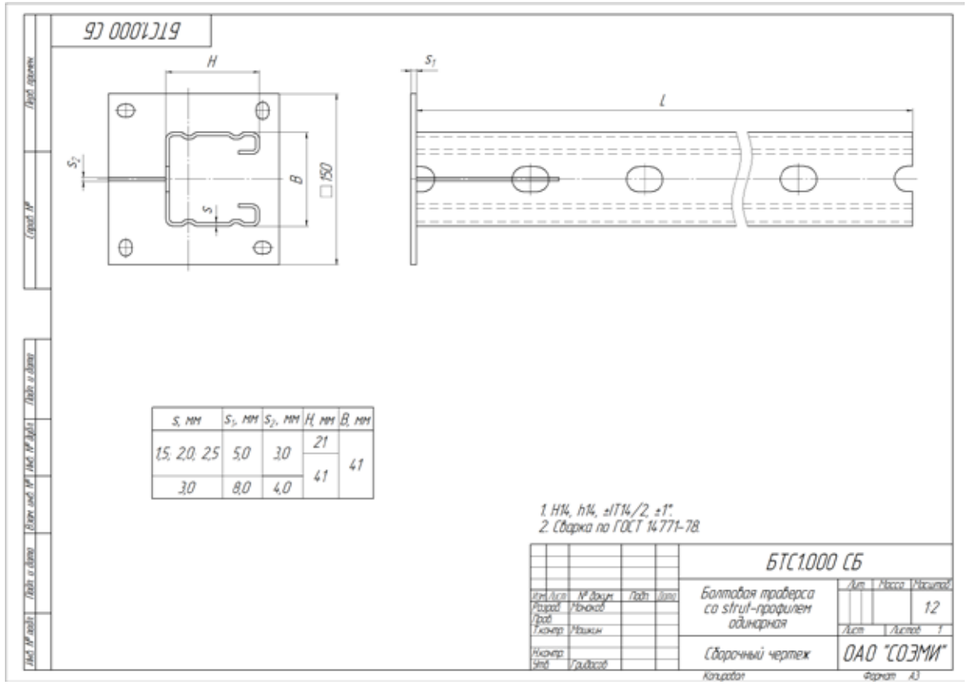

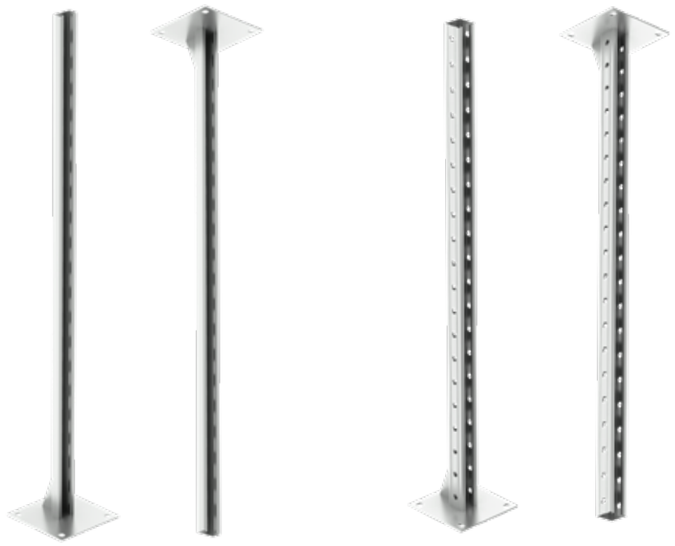

Траверса страт двойная БТС 2, высота 42

Ширина, B, мм	Высота, H, мм	Толщина, S, мм	Длина, L, мм	Масса, кг	Артикул	Наименование
41	42	1,5	200	1,35	Н3522260271	БТС2.41.42.200.1,5.1
			300	1,58	Н3522260371	БТС2.41.42.300.1,5.1
			400	1,81	Н3522260471	БТС2.41.42.400.1,5.1
			500	2,04	Н3522260571	БТС2.41.42.500.1,5.1
			600	2,28	Н3522260671	БТС2.41.42.600.1,5.1
			700	2,51	Н3522260771	БТС2.41.42.700.1,5.1
			800	2,74	Н3522260871	БТС2.41.42.800.1,5.1
			900	2,97	Н3522260971	БТС2.41.42.900.1,5.1
			1000	3,20	Н3522261071	БТС2.41.42.1000.1,5.1
			1200	3,66	Н3522261271	БТС2.41.42.1200.1,5.1
			1500	4,35	Н3522261571	БТС2.41.42.1500.1,5.1
			1800	5,05	Н3522261871	БТС2.41.42.1800.1,5.1
			2000	5,51	Н3522262071	БТС2.41.42.2000.1,5.1
		2	200	1,48	Н3522260221	БТС2.41.42.200.2.1
			300	1,78	Н3522260321	БТС2.41.42.300.2.1
			400	2,07	Н3522260421	БТС2.41.42.400.2.1
			500	2,37	Н3522260521	БТС2.41.42.500.2.1
			600	2,67	Н3522260621	БТС2.41.42.600.2.1
			700	2,96	Н3522260721	БТС2.41.42.700.2.1
			800	3,26	Н3522260821	БТС2.41.42.800.2.1
			900	3,55	Н3522260921	БТС2.41.42.900.2.1
			1000	3,85	Н3522261021	БТС2.41.42.1000.2.1
			1200	4,44	Н3522261221	БТС2.41.42.1200.2.1
			1500	5,33	Н3522261521	БТС2.41.42.1500.2.1
			1800	6,22	Н3522261821	БТС2.41.42.1800.2.1
			2000	6,81	Н3522262021	БТС2.41.42.2000.2.1
		2,5	200	1,60	Н3522260281	БТС2.41.42.200.2,5.1
			300	1,95	Н3522260381	БТС2.41.42.300.2,5.1
			400	2,31	Н3522260481	БТС2.41.42.400.2,5.1
			500	2,66	Н3522260581	БТС2.41.42.500.2,5.1
			600	3,01	Н3522260681	БТС2.41.42.600.2,5.1
			700	3,37	Н3522260781	БТС2.41.42.700.2,5.1
			800	3,72	Н3522260881	БТС2.41.42.800.2,5.1
			900	4,08	Н3522260981	БТС2.41.42.900.2,5.1
			1000	4,43	Н3522261081	БТС2.41.42.1000.2,5.1
			1200	5,14	Н3522261281	БТС2.41.42.1200.2,5.1
			1500	6,20	Н3522261581	БТС2.41.42.1500.2,5.1
			1800	7,26	Н3522261881	БТС2.41.42.1800.2,5.1
			2000	7,97	Н3522262081	БТС2.41.42.2000.2,5.1
		1,5	200	1,31	Н3522260272	БТС2.41.42.200.1,5.2
			300	1,54	Н3522260372	БТС2.41.42.300.1,5.2
			400	1,76	Н3522260472	БТС2.41.42.400.1,5.2
			500	1,98	Н3522260572	БТС2.41.42.500.1,5.2
			600	2,21	Н3522260672	БТС2.41.42.600.1,5.2
			700	2,43	Н3522260772	БТС2.41.42.700.1,5.2
			800	2,66	Н3522260872	БТС2.41.42.800.1,5.2
			900	2,88	Н3522260972	БТС2.41.42.900.1,5.2
			1000	3,10	Н3522261072	БТС2.41.42.1000.1,5.2
			1200	3,55	Н3522261272	БТС2.41.42.1200.1,5.2
			1500	4,22	Н3522261572	БТС2.41.42.1500.1,5.2
			1800	4,90	Н3522261872	БТС2.41.42.1800.1,5.2
			2000	5,34	Н3522262072	БТС2.41.42.2000.1,5.2
		2	200	1,44	Н3522260222	БТС2.41.42.200.2.2
			300	1,73	Н3522260322	БТС2.41.42.300.2.2
			400	2,02	Н3522260422	БТС2.41.42.400.2.2
			500	2,30	Н3522260522	БТС2.41.42.500.2.2
			600	2,59	Н3522260622	БТС2.41.42.600.2.2
			700	2,88	Н3522260722	БТС2.41.42.700.2.2
			800	3,17	Н3522260822	БТС2.41.42.800.2.2
			900	3,46	Н3522260922	БТС2.41.42.900.2.2
			1000	3,74	Н3522261022	БТС2.41.42.1000.2.2
			1200	4,32	Н3522261222	БТС2.41.42.1200.2.2
			1500	5,18	Н3522261522	БТС2.41.42.1500.2.2
			1800	6,05	Н3522261822	БТС2.41.42.1800.2.2
			2000	6,62	Н3522262022	БТС2.41.42.2000.2.2
		2,5	200	1,58	Н3522260282	БТС2.41.42.200.2,5.2
			300	1,92	Н3522260382	БТС2.41.42.300.2,5.2
			400	2,26	Н3522260482	БТС2.41.42.400.2,5.2
			500	2,6	Н3522260582	БТС2.41.42.500.2,5.2
			600	2,95	Н3522260682	БТС2.41.42.600.2,5.2
			700	3,29	Н3522260782	БТС2.41.42.700.2,5.2
			800	3,63	Н3522260882	БТС2.41.42.800.2,5.2
			900	3,98	Н3522260982	БТС2.41.42.900.2,5.2
			1000	4,32	Н3522261082	БТС2.41.42.1000.2,5.2
			1200	5,01	Н3522261282	БТС2.41.42.1200.2,5.2
			1500	6,03	Н3522261582	БТС2.41.42.1500.2,5.2
			1800	7,06	Н3522261882	БТС2.41.42.1800.2,5.2
			2000	7,75	Н3522262082	БТС2.41.42.2000.2,5.2

Варианты исполнения:
Горячее цинкование
Сталь оцинкованная по методу Сендзимира

Пример записи при заказе траверсы страт двойной шириной 41 мм, высотой 42 мм, длиной 2000 мм, толщиной 2,5 мм, горячее цинкование:
Траверса страт двойная БТС2.41.42.2000.2,5.1 (артикул Н3522262081).

Под заказ возможно изготовление нестандартных страт профилей с другими типоразмерами, толщинами, длиной и типом покрытия

Траверса страт двойная БТС 2, высота 82

Ширина, B, мм	Высота, H, мм	Толщина, S, мм	Длина, L, мм	Масса, кг	Артикул	Наименование
41	82	1,5	200	1,57	Н3522240271	БТС2.41.82.200.1,5.1
			300	1,91	Н3522240371	БТС2.41.82.300.1,5.1
			400	2,25	Н3522240471	БТС2.41.82.400.1,5.1
			500	2,58	Н3522240571	БТС2.41.82.500.1,5.1
			600	2,92	Н3522240671	БТС2.41.82.600.1,5.1
			700	3,26	Н3522240771	БТС2.41.82.700.1,5.1
			800	3,60	Н3522240871	БТС2.41.82.800.1,5.1
			900	3,94	Н3522240971	БТС2.41.82.900.1,5.1
			1000	4,28	Н3522241071	БТС2.41.82.1000.1,5.1
			1200	4,96	Н3522241271	БТС2.41.82.1200.1,5.1
			1500	5,97	Н3522241571	БТС2.41.82.1500.1,5.1
			1800	6,99	Н3522241871	БТС2.41.82.1800.1,5.1
			2000	7,67	Н3522242071	БТС2.41.82.2000.1,5.1
		2	200	1,76	Н3522240221	БТС2.41.82.200.2.1
			300	2,20	Н3522240321	БТС2.41.82.300.2.1
			400	2,64	Н3522240421	БТС2.41.82.400.2.1
			500	3,07	Н3522240521	БТС2.41.82.500.2.1
			600	3,51	Н3522240621	БТС2.41.82.600.2.1
			700	3,95	Н3522240721	БТС2.41.82.700.2.1
			800	4,39	Н3522240821	БТС2.41.82.800.2.1
			900	4,82	Н3522240921	БТС2.41.82.900.2.1
			1000	5,26	Н3522241021	БТС2.41.82.1000.2.1
			1200	6,13	Н3522241221	БТС2.41.82.1200.2.1
			1500	7,44	Н3522241521	БТС2.41.82.1500.2.1
			1800	8,76	Н3522241821	БТС2.41.82.1800.2.1
			2000	9,63	Н3522242021	БТС2.41.82.2000.2.1
		2,5	200	1,95	Н3522240281	БТС2.41.82.200.2,5.1
			300	2,48	Н3522240381	БТС2.41.82.300.2,5.1
			400	3,01	Н3522240481	БТС2.41.82.400.2,5.1
			500	3,54	Н3522240581	БТС2.41.82.500.2,5.1
			600	4,08	Н3522240681	БТС2.41.82.600.2,5.1
			700	4,61	Н3522240781	БТС2.41.82.700.2,5.1
			800	5,14	Н3522240881	БТС2.41.82.800.2,5.1
			900	5,67	Н3522240981	БТС2.41.82.900.2,5.1
			1000	6,20	Н3522241081	БТС2.41.82.1000.2,5.1
			1200	7,26	Н3522241281	БТС2.41.82.1200.2,5.1
			1500	8,85	Н3522241581	БТС2.41.82.1500.2,5.1
			1800	10,45	Н3522241881	БТС2.41.82.1800.2,5.1
			2000	11,51	Н3522242081	БТС2.41.82.2000.2,5.1
		3	200	2,61	Н3522240231	БТС2.41.82.200.3.1
			300	3,21	Н3522240331	БТС2.41.82.300.3.1
			400	3,80	Н3522240431	БТС2.41.82.400.3.1
			500	4,40	Н3522240531	БТС2.41.82.500.3.1
			600	4,99	Н3522240631	БТС2.41.82.600.3.1
			700	5,59	Н3522240731	БТС2.41.82.700.3.1
			800	6,18	Н3522240831	БТС2.41.82.800.3.1
			900	6,78	Н3522240931	БТС2.41.82.900.3.1
			1000	7,37	Н3522241031	БТС2.41.82.1000.3.1
			1200	8,56	Н3522241231	БТС2.41.82.1200.3.1
			1500	10,35	Н3522241531	БТС2.41.82.1500.3.1
			1800	12,13	Н3522241831	БТС2.41.82.1800.3.1
			2000	13,32	Н3522242031	БТС2.41.82.2000.3.1
		1,5	200	1,52	Н3522240272	БТС2.41.82.200.1,5.2
			300	1,85	Н3522240372	БТС2.41.82.300.1,5.2
			400	2,18	Н3522240472	БТС2.41.82.400.1,5.2
			500	2,51	Н3522240572	БТС2.41.82.500.1,5.2
			600	2,84	Н3522240672	БТС2.41.82.600.1,5.2
			700	3,17	Н3522240772	БТС2.41.82.700.1,5.2
			800	3,50	Н3522240872	БТС2.41.82.800.1,5.2
			900	3,82	Н3522240972	БТС2.41.82.900.1,5.2
			1000	4,15	Н3522241072	БТС2.41.82.1000.1,5.2
			1200	4,81	Н3522241272	БТС2.41.82.1200.1,5.2
			1500	5,80	Н3522241572	БТС2.41.82.1500.1,5.2
			1800	6,79	Н3522241872	БТС2.41.82.1800.1,5.2
			2000	7,44	Н3522242072	БТС2.41.82.2000.1,5.2
		2	200	1,71	Н3522240222	БТС2.41.82.200.2.2
			300	2,14	Н3522240322	БТС2.41.82.300.2.2
			400	2,56	Н3522240422	БТС2.41.82.400.2.2
			500	2,98	Н3522240522	БТС2.41.82.500.2.2
			600	3,41	Н3522240622	БТС2.41.82.600.2.2
			700	3,83	Н3522240722	БТС2.41.82.700.2.2
			800	4,26	Н3522240822	БТС2.41.82.800.2.2
			900	4,68	Н3522240922	БТС2.41.82.900.2.2
			1000	5,10	Н3522241022	БТС2.41.82.1000.2.2
			1200	5,95	Н3522241222	БТС2.41.82.1200.2.2
			1500	7,22	Н3522241522	БТС2.41.82.1500.2.2
			1800	8,50	Н3522241822	БТС2.41.82.1800.2.2
			2000	9,34	Н3522242022	БТС2.41.82.2000.2.2

Варианты исполнения:
Горячее цинкование
Сталь оцинкованная по методу Сендзимира

Пример записи при заказе траверсы страт двойной шириной 41 мм, высотой 82 мм, длиной 200 мм, толщиной 2,5 мм, сталь оцинкованная методом Сендзимира:
Траверса страт двойная БТС2.41.82.200.2,5.2 (артикул Н3522240282).

Под заказ возможно изготовление нестандартных страт профилей с другими типоразмерами, толщинами, длиной и типом покрытия

Траверса страт двойная БТС 2, высота 82

Ширина, B, мм	Высота, H, мм	Толщина, S, мм	Длина, L, мм	Масса, кг	Артикул	Наименование
41	82	2,5	200	1,92	Н3522240282	БТС2.41.82.200.2,5.2
			300	2,43	Н3522240382	БТС2.41.82.300.2,5.2
			400	2,95	Н3522240482	БТС2.41.82.400.2,5.2
			500	3,46	Н3522240582	БТС2.41.82.500.2,5.2
			600	3,97	Н3522240682	БТС2.41.82.600.2,5.2
			700	4,49	Н3522240782	БТС2.41.82.700.2,5.2
			800	5	Н3522240882	БТС2.41.82.800.2,5.2
			900	5,52	Н3522240982	БТС2.41.82.900.2,5.2
			1000	6,03	Н3522241082	БТС2.41.82.1000.2,5.2
			1200	7,06	Н3522241282	БТС2.41.82.1200.2,5.2
			1500	8,6	Н3522241582	БТС2.41.82.1500.2,5.2
			1800	10,14	Н3522241882	БТС2.41.82.1800.2,5.2
			2000	11,17	Н3522242082	БТС2.41.82.2000.2,5.2

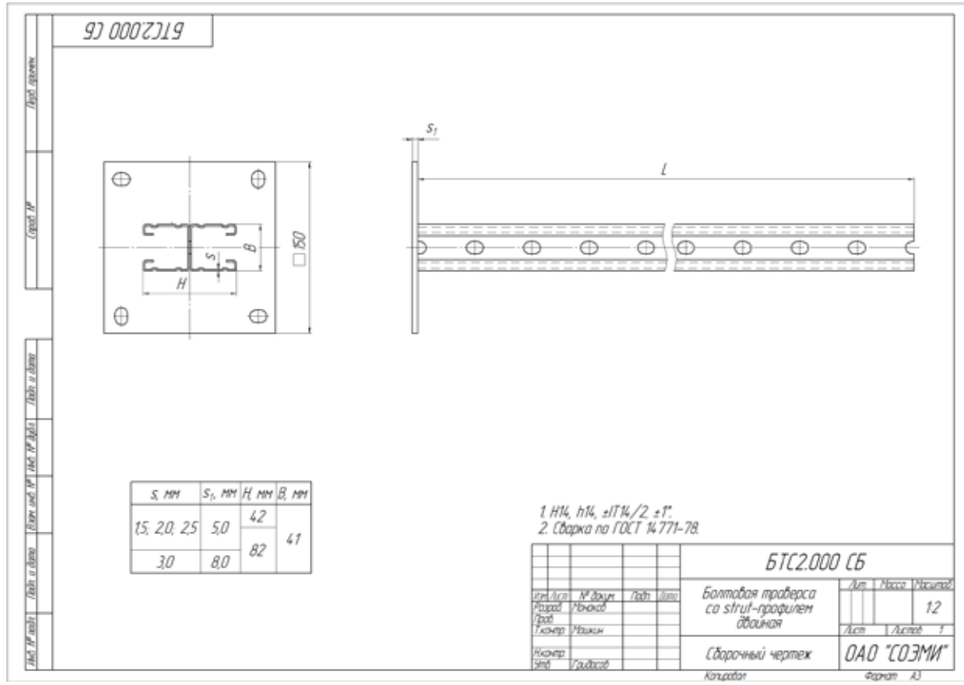

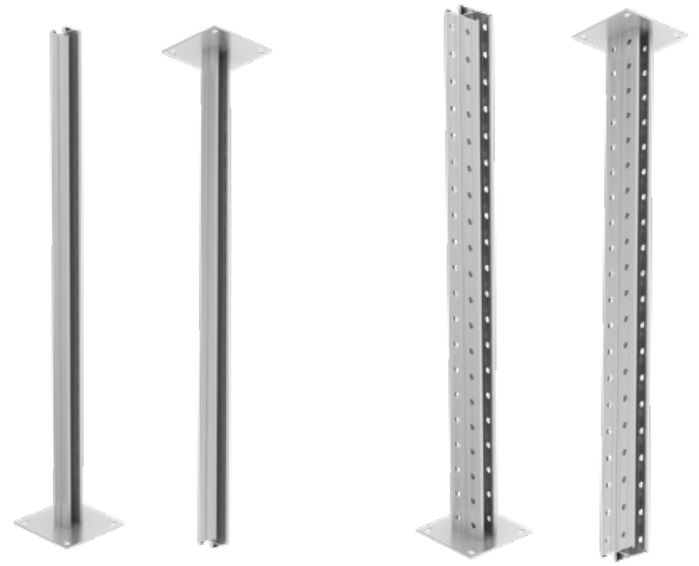

Под заказ возможно изготовление нестандартных страт профилей с другими типоразмерами, толщинами, длиной и типом покрытия

Опора страт одинарная БОС1, высота 21-41
Опора страт двойная БОС2, высота 42-82

Длина, L, мм	Ширина, B, мм	Высота, H, мм	Толщина, S, мм	Масса, кг	Артикул	Наименование
150	34	15	1,5	1,01	Н3221210071	БОС1.41.21.150.1,5.1
			2	1,03	Н3221210021	БОС1.41.21.150.2.1
			2,5	1,05	Н3221210081	БОС1.41.21.150.2,5.1
		17	1,5	0,97	Н3221210072	БОС1.41.21.150.1,5.2
			2	1,00	Н3221210022	БОС1.41.21.150.2.2
			2,5	1,06	Н3221210082	БОС1.41.21.150.2,5.2
		33	1,5	1,08	Н3221220071	БОС1.41.41.150.1,5.1
			2	1,14	Н3221220021	БОС1.41.41.150.2.1
			2,5	1,18	Н3221220081	БОС1.41.41.150.2,5.1
			3	1,74	Н3221220031	БОС1.41.41.150.3.1
		36	1,5	1,04	Н3221220072	БОС1.41.41.150.1,5.2
			2	1,10	Н3221220022	БОС1.41.41.150.2.2
			2,5	1,19	Н3221220082	БОС1.41.41.150.2,5.2
	36	36	1,5	1,12	Н3222260071	БОС2.41.42.150.1,5.1
			2	1,18	Н3222260021	БОС2.41.42.150.2.1
			2,5	1,22	Н3222260081	БОС2.41.42.150.2,5.1
		38	1,5	1,08	Н3222260072	БОС2.41.42.150.1,5.2
			2	1,14	Н3222260022	БОС2.41.42.150.2.2
			2,5	1,48	Н3222260082	БОС2.41.42.150.2,5.2
		73	1,5	1,27	Н3222240071	БОС2.41.82.150.1,5.1
			2	1,38	Н3222240021	БОС2.41.82.150.2.1
			2,5	1,47	Н3222240081	БОС2.41.82.150.2,5.1
			3	2,07	Н3222240031	БОС2.41.82.150.3.1
		76	1,5	1,22	Н3222240072	БОС2.41.82.150.1,5.2
			2	1,33	Н3222240022	БОС2.41.82.150.2.2
			2,5	1,96	Н3222240082	БОС2.41.82.150.2,5.2

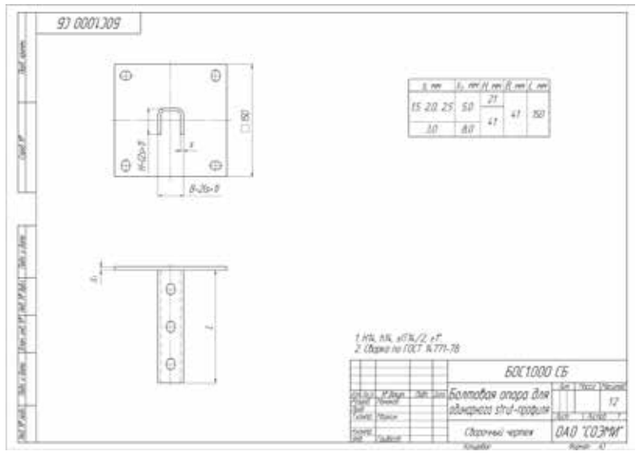

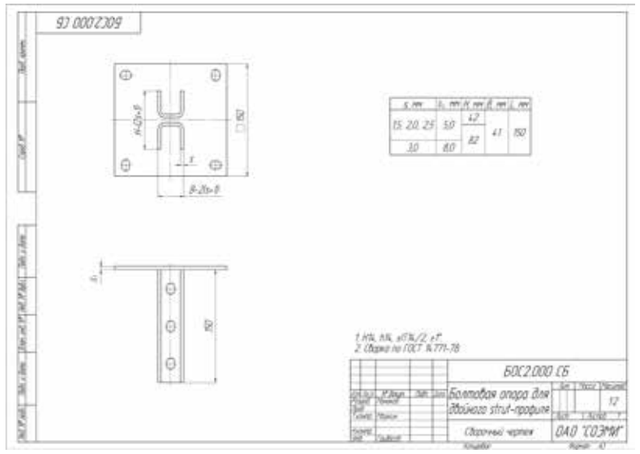

Варианты исполнения:
Горячее цинкование
Сталь оцинкованная по методу Сендзимира

Пример записи при заказе опоры страт одинарной шириной 41 мм, высотой 61 мм, длиной 150 мм, толщиной 3 мм, горячее цинкование:
Опора страт одинарная БОС1.41.61.150.3.1 (артикул Н3221230031).

Структурное обозначение профилей П-образных

Профили П-образный		
Пример наименования:	БПП1.60.40.200.1,5.1	
Структура условного обозначения:	XXX.X.X1.X2.X3.X4	
БПП1	Профиль П-образный одинарный	
БПП2	Профиль П-образный двойной	
X	ширина	40; 60; 85; 115 мм
X1	высота	40; 80 мм
X2	длина	от 200 до 6000 мм
X3	толщина	1,5; 2; 2,5; 3; 4 мм
X4	исполнение	1- горячее цинкование; 2 - сталь, оцинкованная по методу Сендзимира

Консоли П-образные		
Пример наименования:	БКПЛ.60.40.200.1,5.1	
Структура условного обозначения:	XXX.X.X1.X2.X3.X4	
БКПЛ	Консоль П-образная легкая	
БКПО	Консоль П-образная облегченная	
БКПС	Консоль П-образная средняя	
БКПУ	Консоль П-образная усиленная	
X	ширина	40; 60; 85; 115 мм
X1	высота	40; 80 мм
X2	длина	от 200 до 1000 мм
X3	толщина	1,5; 2; 2,5; 3; 4 мм
X4	исполнение	1- горячее цинкование; 2 - сталь, оцинкованная по методу Сендзимира

Траверсы П-образные		
Пример наименования:	БТП1.60.40.200.1,5.1	
Структура условного обозначения:	XXX.X.X1.X2.X3.X4	
БТП1	Траверса П-образная одинарная	
БТП2	Траверса П-образная двойная	
X	ширина	40; 60; 85; 115 мм
X1	высота	40; 80 мм
X2	длина	от 200 до 2000 мм
X3	толщина	1,5; 2; 2,5; 3; 4 мм
X4	исполнение	1- горячее цинкование; 2 - сталь, оцинкованная по методу Сендзимира

Опоры П-образные		
Пример наименования:	БОП1.60.40.200.1,5.1	
Структура условного обозначения:	XXX.X.X1.X2.X3.X4	
БОП1	Опора П-образная одинарная	
БОП2	Опора П-образная двойная	
X	ширина	40; 60; 85; 115 мм
X1	высота	40; 80 мм
X2	длина	150 мм
X3	толщина	1,5; 2; 2,5 мм
X4	исполнение	1- горячее цинкование; 2 - сталь, оцинкованная по методу Сендзимира

Профиль П-образный одинарный БПП1, ширина 40

Высота, H, мм	Ширина, B, мм	Толщина, S, мм	Длина, L, мм	Масса, кг	Артикул	Наименование
40	40	1,5	200	0,24	Н3311220271	БПП1.40.40.200.1,5.1
			300	0,36	Н3311220371	БПП1.40.40.300.1,5.1
			400	0,48	Н3311220471	БПП1.40.40.400.1,5.1
			500	0,60	Н3311220571	БПП1.40.40.500.1,5.1
			600	0,71	Н3311220671	БПП1.40.40.600.1,5.1
			700	0,83	Н3311220771	БПП1.40.40.700.1,5.1
			800	0,95	Н3311220871	БПП1.40.40.800.1,5.1
			900	1,07	Н3311220971	БПП1.40.40.900.1,5.1
			1000	1,19	Н3311221071	БПП1.40.40.1000.1,5.1
			1200	1,43	Н3311221271	БПП1.40.40.1200.1,5.1
			1500	1,79	Н3311221571	БПП1.40.40.1500.1,5.1
			1800	2,14	Н3311221871	БПП1.40.40.1800.1,5.1
			2000	2,38	Н3311222071	БПП1.40.40.2000.1,5.1
			3000	3,57	Н3311223071	БПП1.40.40.3000.1,5.1
			6000	7,14	Н3311226071	БПП1.40.40.6000.1,5.1
		2	200	0,32	Н3311220221	БПП1.40.40.200.2.1
			300	0,48	Н3311220321	БПП1.40.40.300.2.1
			400	0,64	Н3311220421	БПП1.40.40.400.2.1
			500	0,80	Н3311220521	БПП1.40.40.500.2.1
			600	0,96	Н3311220621	БПП1.40.40.600.2.1
			700	1,12	Н3311220721	БПП1.40.40.700.2.1
			800	1,28	Н3311220821	БПП1.40.40.800.2.1
			900	1,44	Н3311220921	БПП1.40.40.900.2.1
			1000	1,60	Н3311221021	БПП1.40.40.1000.2.1
			1200	1,92	Н3311221221	БПП1.40.40.1200.2.1
			1500	2,40	Н3311221521	БПП1.40.40.1500.2.1
			1800	2,88	Н3311221821	БПП1.40.40.1800.2.1
			2000	3,20	Н3311222021	БПП1.40.40.2000.2.1
			3000	4,80	Н3311223021	БПП1.40.40.3000.2.1
			6000	9,60	Н3311226021	БПП1.40.40.6000.2.1
		2,5	200	0,40	Н3311220281	БПП1.40.40.200.2,5.1
			300	0,60	Н3311220381	БПП1.40.40.300.2,5.1
			400	0,80	Н3311220481	БПП1.40.40.400.2,5.1
			500	1,00	Н3311220581	БПП1.40.40.500.2,5.1
			600	1,19	Н3311220681	БПП1.40.40.600.2,5.1
			700	1,39	Н3311220781	БПП1.40.40.700.2,5.1
			800	1,59	Н3311220881	БПП1.40.40.800.2,5.1
			900	1,79	Н3311220981	БПП1.40.40.900.2,5.1
			1000	1,99	Н3311221081	БПП1.40.40.1000.2,5.1
			1200	2,39	Н3311221281	БПП1.40.40.1200.2,5.1
			1500	2,99	Н3311221581	БПП1.40.40.1500.2,5.1
			1800	3,58	Н3311221881	БПП1.40.40.1800.2,5.1
			2000	3,98	Н3311222081	БПП1.40.40.2000.2,5.1
			3000	5,97	Н3311223081	БПП1.40.40.3000.2,5.1
			6000	11,94	Н3311226081	БПП1.40.40.6000.2,5.1
		3	200	0,48	Н3311220231	БПП1.40.40.200.3.1
			300	0,72	Н3311220331	БПП1.40.40.300.3.1
			400	0,96	Н3311220431	БПП1.40.40.300.3.1
			500	1,20	Н3311220531	БПП1.40.40.500.3.1
			600	1,44	Н3311220631	БПП1.40.40.600.3.1
			700	1,68	Н3311220731	БПП1.40.40.700.3.1
			800	1,92	Н3311220831	БПП1.40.40.800.3.1
			900	2,16	Н3311220931	БПП1.40.40.900.3.1
			1000	2,40	Н3311221031	БПП1.40.40.1000.3.1
			1200	2,88	Н3311221231	БПП1.40.40.1200.3.1
			1500	3,60	Н3311221531	БПП1.40.40.1500.3.1
			1800	4,32	Н3311221831	БПП1.40.40.1800.3.1
			2000	4,80	Н3311222031	БПП1.40.40.2000.3.1
			3000	7,20	Н3311223031	БПП1.40.40.3000.3.1
			6000	14,40	Н3311226031	БПП1.40.40.6000.3.1
		4	200	0,64	Н3311220241	БПП1.40.40.200.4.1
			300	0,96	Н3311220341	БПП1.40.40.300.4.1
			400	1,28	Н3311220441	БПП1.40.40.400.4.1
			500	1,60	Н3311220541	БПП1.40.40.500.4.1
			600	1,92	Н3311220641	БПП1.40.40.600.4.1
			700	2,24	Н3311220741	БПП1.40.40.700.4.1
			800	2,56	Н3311220841	БПП1.40.40.800.4.1
			900	2,88	Н3311220941	БПП1.40.40.900.4.1
			1000	3,20	Н3311221041	БПП1.40.40.1000.4.1
			1200	3,84	Н3311221241	БПП1.40.40.1200.4.1
			1500	4,80	Н3311221541	БПП1.40.40.1500.4.1
			1800	5,76	Н3311221841	БПП1.40.40.1800.4.1
			2000	6,40	Н3311222041	БПП1.40.40.2000.4.1
			3000	9,60	Н3311223041	БПП1.40.40.3000.4.1
			6000	19,20	Н3311226041	БПП1.40.40.6000.4.1

Варианты исполнения:
Горячее цинкование
Сталь оцинкованная по методу Сендзимира

Пример записи при заказе профиля п-образного одинарного шириной 40 мм, высотой 40 мм, длиной 200 мм, толщиной 2,5 мм, горячее цинкование:
Профиль П-образный одинарный БПП1.40.40.200.2,5.1 (артикул Н3311220281).

Под заказ возможно изготовление нестандартных П-образных профилей с другими типоразмерами, толщинами, длиной и типом покрытия

Профиль П-образный одинарный БПП1, ширина 40

Высота, H, мм	Ширина, B, мм	Толщина, S, мм	Длина, L, мм	Масса, кг	Артикул	Наименование
40	40	1,5	200	0,23	Н3311220272	БПП1.40.40.200.1,5.2
			300	0,35	Н3311220372	БПП1.40.40.300.1,5.2
			400	0,46	Н3311220472	БПП1.40.40.400.1,5.2
			500	0,58	Н3311220572	БПП1.40.40.500.1,5.2
			600	0,70	Н3311220672	БПП1.40.40.600.1,5.2
			700	0,81	Н3311220772	БПП1.40.40.700.1,5.2
			800	0,93	Н3311220872	БПП1.40.40.800.1,5.2
			900	1,04	Н3311220972	БПП1.40.40.900.1,5.2
			1000	1,16	Н3311221072	БПП1.40.40.1000.1,5.2
			1200	1,39	Н3311221272	БПП1.40.40.1200.1,5.2
			1500	1,74	Н3311221572	БПП1.40.40.1500.1,5.2
			1800	2,09	Н3311221872	БПП1.40.40.1800.1,5.2
			2000	2,32	Н3311222072	БПП1.40.40.2000.1,5.2
			3000	3,48	Н3311223072	БПП1.40.40.3000.1,5.2
			6000	6,96	Н3311226072	БПП1.40.40.6000.1,5.2
		2	200	0,31	Н3311220222	БПП1.40.40.200.2.2
			300	0,47	Н3311220322	БПП1.40.40.300.2.2
			400	0,62	Н3311220422	БПП1.40.40.400.2.2
			500	0,78	Н3311220522	БПП1.40.40.500.2.2
			600	0,93	Н3311220622	БПП1.40.40.600.2.2
			700	1,09	Н3311220722	БПП1.40.40.700.2.2
			800	1,24	Н3311220822	БПП1.40.40.800.2.2
			900	1,40	Н3311220922	БПП1.40.40.900.2.2
			1000	1,55	Н3311221022	БПП1.40.40.1000.2.2
			1200	1,86	Н3311221222	БПП1.40.40.1200.2.2
			1500	2,33	Н3311221522	БПП1.40.40.1500.2.2
			1800	2,79	Н3311221822	БПП1.40.40.1800.2.2
			2000	3,10	Н3311222022	БПП1.40.40.2000.2.2
			3000	4,65	Н3311223022	БПП1.40.40.3000.2.2
			6000	9,30	Н3311226022	БПП1.40.40.6000.2.2
		2,5	200	0,38	Н3311220282	БПП1.40.40.200.2,5.2
			300	0,58	Н3311220382	БПП1.40.40.300.2,5.2
			400	0,77	Н3311220482	БПП1.40.40.400.2,5.2
			500	0,96	Н3311220582	БПП1.40.40.500.2,5.2
			600	1,15	Н3311220682	БПП1.40.40.600.2,5.2
			700	1,34	Н3311220782	БПП1.40.40.700.2,5.2
			800	1,54	Н3311220882	БПП1.40.40.800.2,5.2
			900	1,73	Н3311220982	БПП1.40.40.900.2,5.2
			1000	1,92	Н3311221082	БПП1.40.40.1000.2,5.2
			1200	2,3	Н3311221282	БПП1.40.40.1200.2,5.2
			1500	2,88	Н3311221582	БПП1.40.40.1500.2,5.2
			1800	3,46	Н3311221882	БПП1.40.40.1800.2,5.2
			2000	3,84	Н3311222082	БПП1.40.40.2000.2,5.2
			3000	5,76	Н3311223082	БПП1.40.40.3000.2,5.2
			6000	11,52	Н3311226082	БПП1.40.40.6000.2,5.2

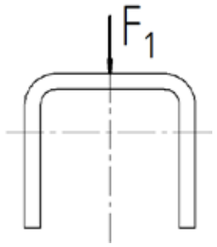

Максимальная нагрузка F1 (Н) при L, мм

Толщина, S, мм	Длина, L, 1000 мм	Длина, L, 2000 мм	Длина, L, 3000 мм	Длина, L, 6000 мм
1,5	447	224	149	74
2	597	296	198	99
2,5	745	372	248	124
3	894	447	298	149
4	1193	595	397	198

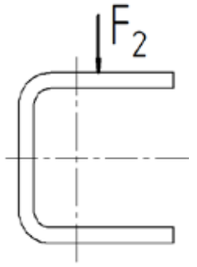

Максимальная нагрузка F2 (Н) при L, мм

Толщина, S, мм	Длина, L, 1000 мм	Длина, L, 2000 мм	Длина, L, 3000 мм	Длина, L, 6000 мм
1,5	962	481	320	160
2	1283	637	425	212
2,5	1603	800	533	266
3	1924	962	641	320
4	2565	1280	854	427

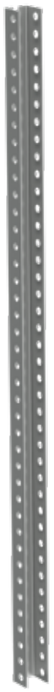

Профиль П-образный одинарный БПП1, ширина 60

Высота, H, мм	Ширина, B, мм	Толщина, S, мм	Длина, L, мм	Масса, кг	Артикул	Наименование
40	60	1,5	200	0,29	H3311320271	БПП1.60.40.200.1,5.1
			300	0,43	H3311320371	БПП1.60.40.300.1,5.1
			400	0,58	H3311320471	БПП1.60.40.400.1,5.1
			500	0,72	H3311320571	БПП1.60.40.500.1,5.1
			600	0,86	H3311320671	БПП1.60.40.600.1,5.1
			700	1,01	H3311320771	БПП1.60.40.700.1,5.1
			800	1,15	H3311320871	БПП1.60.40.800.1,5.1
			900	1,30	H3311320971	БПП1.60.40.900.1,5.1
			1000	1,44	H3311321071	БПП1.60.40.1000.1,5.1
			1200	1,73	H3311321271	БПП1.60.40.1200.1,5.1
			1500	2,16	H3311321571	БПП1.60.40.1500.1,5.1
			1800	2,59	H3311321871	БПП1.60.40.1800.1,5.1
			2000	2,88	H3311322071	БПП1.60.40.2000.1,5.1
			3000	4,32	H3311323071	БПП1.60.40.3000.1,5.1
			6000	8,64	H3311326071	БПП1.60.40.6000.1,5.1
		2	200	0,38	H3311320221	БПП1.60.40.200.2.1
			300	0,58	H3311320321	БПП1.60.40.300.2.1
			400	0,77	H3311320421	БПП1.60.40.400.2.1
			500	0,96	H3311320521	БПП1.60.40.500.2.1
			600	1,15	H3311320621	БПП1.60.40.600.2.1
			700	1,34	H3311320721	БПП1.60.40.700.2.1
			800	1,54	H3311320821	БПП1.60.40.800.2.1
			900	1,73	H3311320921	БПП1.60.40.900.2.1
			1000	1,92	H3311321021	БПП1.60.40.1000.2.1
			1200	2,30	H3311321221	БПП1.60.40.1200.2.1
			1500	2,88	H3311321521	БПП1.60.40.1500.2.1
			1800	3,46	H3311321821	БПП1.60.40.1800.2.1
			2000	3,84	H3311322021	БПП1.60.40.2000.2.1
			3000	5,76	H3311323021	БПП1.60.40.3000.2.1
			6000	11,52	H3311326021	БПП1.60.40.6000.2.1
		2,5	200	0,48	H3311320281	БПП1.60.40.200.2,5.1
			300	0,72	H3311320381	БПП1.60.40.300.2,5.1
			400	0,96	H3311320481	БПП1.60.40.400.2,5.1
			500	1,20	H3311320581	БПП1.60.40.500.2,5.1
			600	1,43	H3311320681	БПП1.60.40.600.2,5.1
			700	1,67	H3311320781	БПП1.60.40.700.2,5.1
			800	1,91	H3311320881	БПП1.60.40.800.2,5.1
			900	2,15	H3311320981	БПП1.60.40.900.2,5.1
			1000	2,39	H3311321081	БПП1.60.40.1000.2,5.1
			1200	2,87	H3311321281	БПП1.60.40.1200.2,5.1
			1500	3,59	H3311321581	БПП1.60.40.1500.2,5.1
			1800	4,30	H3311321881	БПП1.60.40.1800.2,5.1
			2000	4,78	H3311322081	БПП1.60.40.2000.2,5.1
			3000	7,17	H3311323081	БПП1.60.40.3000.2,5.1
			6000	14,34	H3311326081	БПП1.60.40.6000.2,5.1
		3	200	0,58	H3311320231	БПП1.60.40.200.3.1
			300	0,86	H3311320331	БПП1.60.40.300.3.1
			400	1,15	H3311320431	БПП1.60.40.400.3.1
			500	1,44	H3311320531	БПП1.60.40.500.3.1
			600	1,73	H3311320631	БПП1.60.40.600.3.1
			700	2,02	H3311320731	БПП1.60.40.700.3.1
			800	2,30	H3311320831	БПП1.60.40.800.3.1
			900	2,59	H3311320931	БПП1.60.40.900.3.1
			1000	2,88	H3311321031	БПП1.60.40.1000.3.1
			1200	3,46	H3311321231	БПП1.60.40.1200.3.1
			1500	4,32	H3311321531	БПП1.60.40.1500.3.1
			1800	5,18	H3311321831	БПП1.60.40.1800.3.1
			2000	5,76	H3311322031	БПП1.60.40.2000.3.1
			3000	8,64	H3311323031	БПП1.60.40.3000.3.1
			6000	17,28	H3311326031	БПП1.60.40.6000.3.1
		4	200	0,77	H3311320241	БПП1.60.40.200.4.1
			300	1,16	H3311320341	БПП1.60.40.300.4.1
			400	1,54	H3311320441	БПП1.60.40.400.4.1
			500	1,93	H3311320541	БПП1.60.40.500.4.1
			600	2,31	H3311320641	БПП1.60.40.600.4.1
			700	2,70	H3311320741	БПП1.60.40.700.4.1
			800	3,08	H3311320841	БПП1.60.40.800.4.1
			900	3,47	H3311320941	БПП1.60.40.900.4.1
			1000	3,85	H3311321041	БПП1.60.40.1000.4.1
			1200	4,62	H3311321241	БПП1.60.40.1200.4.1
			1500	5,78	H3311321541	БПП1.60.40.1500.4.1
			1800	6,93	H3311321841	БПП1.60.40.1800.4.1
			2000	7,70	H3311322041	БПП1.60.40.2000.4.1
			3000	11,55	H3311323041	БПП1.60.40.3000.4.1
			6000	23,10	H3311326041	БПП1.60.40.6000.4.1

Варианты исполнения:
Горячее цинкование
Сталь оцинкованная по методу Сендзимира

Пример записи при заказе профиля п-образного одинарного шириной 60 мм, высотой 40 мм, длиной 200 мм, толщиной 2,5 мм, горячее цинкование:
Профиль П-образный одинарный БПП1.60.40.200.2,5.1 (артикул H3311320281).

Профиль П-образный одинарный БПП1, ширина 60

Высота, H, мм	Ширина, B, мм	Толщина, S, мм	Длина, L, мм	Масса, кг	Артикул	Наименование
40	60	1,5	200	0,28	H3311320272	БПП1.60.40.200.1,5.2
			300	0,42	H3311320372	БПП1.60.40.300.1,5.2
			400	0,56	H3311320472	БПП1.60.40.400.1,5.2
			500	0,70	H3311320572	БПП1.60.40.500.1,5.2
			600	0,84	H3311320672	БПП1.60.40.600.1,5.2
			700	0,98	H3311320772	БПП1.60.40.700.1,5.2
			800	1,12	H3311320872	БПП1.60.40.800.1,5.2
			900	1,26	H3311320972	БПП1.60.40.900.1,5.2
			1000	1,40	H3311321072	БПП1.60.40.1000.1,5.2
			1200	1,68	H3311321272	БПП1.60.40.1200.1,5.2
			1500	2,10	H3311321572	БПП1.60.40.1500.1,5.2
			1800	2,52	H3311321872	БПП1.60.40.1800.1,5.2
			2000	2,80	H3311322072	БПП1.60.40.2000.1,5.2
			3000	4,20	H3311323072	БПП1.60.40.3000.1,5.2
			6000	8,40	H3311326072	БПП1.60.40.6000.1,5.2
		2	200	0,37	H3311320222	БПП1.60.40.200.2.2
			300	0,56	H3311320322	БПП1.60.40.300.2.2
			400	0,74	H3311320422	БПП1.60.40.400.2.2
			500	0,93	H3311320522	БПП1.60.40.500.2.2
			600	1,12	H3311320622	БПП1.60.40.600.2.2
			700	1,30	H3311320722	БПП1.60.40.700.2.2
			800	1,49	H3311320822	БПП1.60.40.800.2.2
			900	1,67	H3311320922	БПП1.60.40.900.2.2
			1000	1,86	H3311321022	БПП1.60.40.1000.2.2
			1200	2,23	H3311321222	БПП1.60.40.1200.2.2
			1500	2,79	H3311321522	БПП1.60.40.1500.2.2
			1800	3,35	H3311321822	БПП1.60.40.1800.2.2
			2000	3,72	H3311322022	БПП1.60.40.2000.2.2
			3000	5,58	H3311323022	БПП1.60.40.3000.2.2
			6000	11,16	H3311326022	БПП1.60.40.6000.2.2
		2,5	200	0,46	H3311320282	БПП1.60.40.200.2,5.2
			300	0,69	H3311320382	БПП1.60.40.300.2,5.2
			400	0,92	H3311320482	БПП1.60.40.400.2,5.2
			500	1,16	H3311320582	БПП1.60.40.500.2,5.2
			600	1,39	H3311320682	БПП1.60.40.600.2,5.2
			700	1,62	H3311320782	БПП1.60.40.700.2,5.2
			800	1,85	H3311320882	БПП1.60.40.800.2,5.2
			900	2,08	H3311320982	БПП1.60.40.900.2,5.2
			1000	2,31	H3311321082	БПП1.60.40.1000.2,5.2
			1200	2,77	H3311321282	БПП1.60.40.1200.2,5.2
			1500	3,47	H3311321582	БПП1.60.40.1500.2,5.2
			1800	4,16	H3311321882	БПП1.60.40.1800.2,5.2
			2000	4,62	H3311322082	БПП1.60.40.2000.2,5.2
			3000	6,93	H3311323082	БПП1.60.40.3000.2,5.2
			6000	13,86	H3311326082	БПП1.60.40.6000.2,5.2

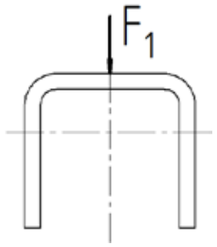

Максимальная нагрузка F1 (Н) при L, мм

Толщина, S, мм	Длина, L, 1000 мм	Длина, L, 2000 мм	Длина, L, 3000 мм	Длина, L, 6000 мм
1,5	481	241	160	80
2	641	319	212	106
2,5	802	400	266	133
3	962	481	321	160
4	1283	640	427	213

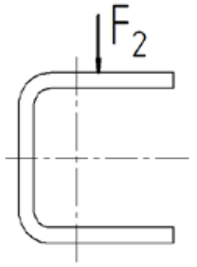

Максимальная нагрузка F2 (Н) при L, мм

Толщина, S, мм	Длина, L, 1000 мм	Длина, L, 2000 мм	Длина, L, 3000 мм	Длина, L, 6000 мм
1,5	1603	802	534	267
2	2138	1062	708	354
2,5	2672	1333	888	444
3	3206	1603	1069	534
4	4275	2134	1423	711

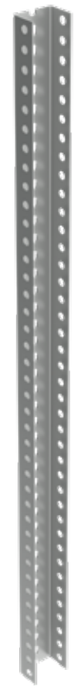

Профиль П-образный одинарный БПП1, ширина 85

Высота, H, мм	Ширина, B, мм	Толщина, S, мм	Длина, L, мм	Масса, кг	Артикул	Наименование
40	85	1,5	200	0,35	Н3311420271	БПП1.85.40.200.1,5.1
			300	0,52	Н3311420371	БПП1.85.40.300.1,5.1
			400	0,69	Н3311420471	БПП1.85.40.400.1,5.1
			500	0,87	Н3311420571	БПП1.85.40.500.1,5.1
			600	1,04	Н3311420671	БПП1.85.40.600.1,5.1
			700	1,21	Н3311420771	БПП1.85.40.700.1,5.1
			800	1,38	Н3311420871	БПП1.85.40.800.1,5.1
			900	1,56	Н3311420971	БПП1.85.40.900.1,5.1
			1000	1,73	Н3311421071	БПП1.85.40.1000.1,5.1
			1200	2,08	Н3311421271	БПП1.85.40.1200.1,5.1
			1500	2,60	Н3311421571	БПП1.85.40.1500.1,5.1
			1800	3,11	Н3311421871	БПП1.85.40.1800.1,5.1
			2000	3,46	Н3311422071	БПП1.85.40.2000.1,5.1
			3000	5,19	Н3311423071	БПП1.85.40.3000.1,5.1
			6000	10,38	Н3311426071	БПП1.85.40.6000.1,5.1
		2	200	0,47	Н3311420221	БПП1.85.40.200.2.1
			300	0,70	Н3311420321	БПП1.85.40.300.2.1
			400	0,93	Н3311420421	БПП1.85.40.400.2.1
			500	1,17	Н3311420521	БПП1.85.40.500.2.1
			600	1,40	Н3311420621	БПП1.85.40.600.2.1
			700	1,63	Н3311420721	БПП1.85.40.700.2.1
			800	1,86	Н3311420821	БПП1.85.40.800.2.1
			900	2,10	Н3311420921	БПП1.85.40.900.2.1
			1000	2,33	Н3311421021	БПП1.85.40.1000.2.1
			1200	2,80	Н3311421221	БПП1.85.40.1200.2.1
			1500	3,50	Н3311421521	БПП1.85.40.1500.2.1
			1800	4,19	Н3311421821	БПП1.85.40.1800.2.1
			2000	4,66	Н3311422021	БПП1.85.40.2000.2.1
			3000	6,99	Н3311423021	БПП1.85.40.3000.2.1
			6000	13,98	Н3311426021	БПП1.85.40.6000.2.1
		2,5	200	0,58	Н3311420281	БПП1.85.40.200.2,5.1
			300	0,87	Н3311420381	БПП1.85.40.300.2,5.1
			400	1,16	Н3311420481	БПП1.85.40.400.2,5.1
			500	1,45	Н3311420581	БПП1.85.40.500.2,5.1
			600	1,74	Н3311420681	БПП1.85.40.600.2,5.1
			700	2,03	Н3311420781	БПП1.85.40.700.2,5.1
			800	2,32	Н3311420881	БПП1.85.40.800.2,5.1
			900	2,61	Н3311420981	БПП1.85.40.900.2,5.1
			1000	2,90	Н3311421081	БПП1.85.40.1000.2,5.1
			1200	3,48	Н3311421281	БПП1.85.40.1200.2,5.1
			1500	4,35	Н3311421581	БПП1.85.40.1500.2,5.1
			1800	5,22	Н3311421881	БПП1.85.40.1800.2,5.1
			2000	5,80	Н3311422081	БПП1.85.40.2000.2,5.1
			3000	8,70	Н3311423081	БПП1.85.40.3000.2,5.1
			6000	17,40	Н3311426081	БПП1.85.40.6000.2,5.1
		3	200	0,70	Н3311420231	БПП1.85.40.200.3.1
			300	1,04	Н3311420331	БПП1.85.40.300.3.1
			400	1,39	Н3311420431	БПП1.85.40.400.3.1
			500	1,74	Н3311420531	БПП1.85.40.500.3.1
			600	2,09	Н3311420631	БПП1.85.40.600.3.1
			700	2,44	Н3311420731	БПП1.85.40.700.3.1
			800	2,78	Н3311420831	БПП1.85.40.800.3.1
			900	3,13	Н3311420931	БПП1.85.40.900.3.1
			1000	3,48	Н3311421031	БПП1.85.40.1000.3.1
			1200	4,18	Н3311421231	БПП1.85.40.1200.3.1
			1500	5,22	Н3311421531	БПП1.85.40.1500.3.1
			1800	6,26	Н3311421831	БПП1.85.40.1800.3.1
			2000	6,96	Н3311422031	БПП1.85.40.2000.3.1
			3000	10,44	Н3311423031	БПП1.85.40.3000.3.1
			6000	20,88	Н3311426031	БПП1.85.40.6000.3.1
		4	200	0,93	Н3311420241	БПП1.85.40.200.4.1
			300	1,40	Н3311420341	БПП1.85.40.300.4.1
			400	1,86	Н3311420441	БПП1.85.40.400.4.1
			500	2,33	Н3311420541	БПП1.85.40.500.4.1
			600	2,80	Н3311420641	БПП1.85.40.600.4.1
			700	3,26	Н3311420741	БПП1.85.40.700.4.1
			800	3,73	Н3311420841	БПП1.85.40.800.4.1
			900	4,19	Н3311420941	БПП1.85.40.900.4.1
			1000	4,66	Н3311421041	БПП1.85.40.1000.4.1
			1200	5,59	Н3311421241	БПП1.85.40.1200.4.1
			1500	6,99	Н3311421541	БПП1.85.40.1500.4.1
			1800	8,39	Н3311421841	БПП1.85.40.1800.4.1
			2000	9,32	Н3311422041	БПП1.85.40.2000.4.1
			3000	13,98	Н3311423041	БПП1.85.40.3000.4.1
			6000	27,96	Н3311426041	БПП1.85.40.6000.4.1

Варианты исполнения:
Горячее цинкование
Сталь оцинкованная по методу Сендзимира

Пример записи при заказе профиля п-образного одинарного шириной 85 мм, высотой 40 мм, длиной 200 мм, толщиной 2,5 мм, горячее цинкование:
Профиль П-образный одинарный БПП1.85.40.200.2,5.1 (артикул Н3311420281).

Под заказ возможно изготовление нестандартных П-образных профилей с другими типоразмерами, толщинами, длиной и типом покрытия

Профиль П-образный одинарный БПП1, ширина 85

Высота, H, мм	Ширина, B, мм	Толщина, S, мм	Длина, L, мм	Масса, кг	Артикул	Наименование
40	85	1,5	200	0,34	Н3311420272	БПП1.85.40.200.1,5.2
			300	0,50	Н3311420372	БПП1.85.40.300.1,5.2
			400	0,67	Н3311420472	БПП1.85.40.400.1,5.2
			500	0,84	Н3311420572	БПП1.85.40.500.1,5.2
			600	1,01	Н3311420672	БПП1.85.40.600.1,5.2
			700	1,18	Н3311420772	БПП1.85.40.700.1,5.2
			800	1,34	Н3311420872	БПП1.85.40.800.1,5.2
			900	1,51	Н3311420972	БПП1.85.40.900.1,5.2
			1000	1,68	Н3311421072	БПП1.85.40.1000.1,5.2
			1200	2,02	Н3311421272	БПП1.85.40.1200.1,5.2
			1500	2,52	Н3311421572	БПП1.85.40.1500.1,5.2
			1800	3,02	Н3311421872	БПП1.85.40.1800.1,5.2
			2000	3,36	Н3311422072	БПП1.85.40.2000.1,5.2
			3000	5,04	Н3311423072	БПП1.85.40.3000.1,5.2
			6000	10,08	Н3311426072	БПП1.85.40.6000.1,5.2
		2	200	0,45	Н3311420222	БПП1.85.40.200.2.2
			300	0,68	Н3311420322	БПП1.85.40.300.2.2
			400	0,90	Н3311420422	БПП1.85.40.400.2.2
			500	1,13	Н3311420522	БПП1.85.40.500.2.2
			600	1,36	Н3311420622	БПП1.85.40.600.2.2
			700	1,58	Н3311420722	БПП1.85.40.700.2.2
			800	1,81	Н3311420822	БПП1.85.40.800.2.2
			900	2,03	Н3311420922	БПП1.85.40.900.2.2
			1000	2,26	Н3311421022	БПП1.85.40.1000.2.2
			1200	2,71	Н3311421222	БПП1.85.40.1200.2.2
			1500	3,39	Н3311421522	БПП1.85.40.1500.2.2
			1800	4,07	Н3311421822	БПП1.85.40.1800.2.2
			2000	4,52	Н3311422022	БПП1.85.40.2000.2.2
			3000	6,78	Н3311423022	БПП1.85.40.3000.2.2
			6000	13,56	Н3311426022	БПП1.85.40.6000.2.2
		2,5	200	0,56	Н3311420282	БПП1.85.40.200.2,5.2
			300	0,84	Н3311420382	БПП1.85.40.300.2,5.2
			400	1,12	Н3311420482	БПП1.85.40.400.2,5.2
			500	1,41	Н3311420582	БПП1.85.40.500.2,5.2
			600	1,69	Н3311420682	БПП1.85.40.600.2,5.2
			700	1,97	Н3311420782	БПП1.85.40.700.2,5.2
			800	2,25	Н3311420882	БПП1.85.40.800.2,5.2
			900	2,53	Н3311420982	БПП1.85.40.900.2,5.2
			1000	2,81	Н3311421082	БПП1.85.40.1000.2,5.2
			1200	3,37	Н3311421282	БПП1.85.40.1200.2,5.2
			1500	4,22	Н3311421582	БПП1.85.40.1500.2,5.2
			1800	5,06	Н3311421882	БПП1.85.40.1800.2,5.2
			2000	5,62	Н3311422082	БПП1.85.40.2000.2,5.2
			3000	8,43	Н3311423082	БПП1.85.40.3000.2,5.2
			6000	16,86	Н3311426082	БПП1.85.40.6000.2,5.2

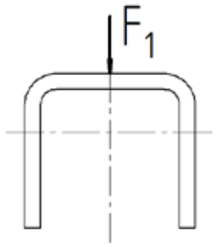

Максимальная нагрузка F1 (Н) при L, мм

Толщина, S, мм	Длина, L, 1000 мм	Длина, L, 2000 мм	Длина, L, 3000 мм	Длина, L, 6000 мм
1,5	532	266	177	89
2	709	352	235	117
2,5	887	442	295	147
3	1064	532	355	177
4	1418	708	472	236

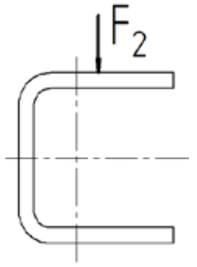

Максимальная нагрузка F2 (Н) при L, мм

Толщина, S, мм	Длина, L, 1000 мм	Длина, L, 2000 мм	Длина, L, 3000 мм	Длина, L, 6000 мм
1,5	2533	1267	844	422
2	3378	1678	1119	559
2,5	4222	2106	1403	702
3	5065	2533	1689	844
4	6755	3372	2248	1123

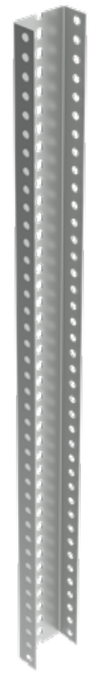

Профиль П-образный одинарный БПП1, ширина 115

Высота, H, мм	Ширина, B, мм	Толщина, S, мм	Длина, L, мм	Масса, кг	Артикул	Наименование
40	115	1,5	200	0,42	H3311520271	БПП1.115.40.200.1,5.1
			300	0,63	H3311520371	БПП1.115.40.300.1,5.1
			400	0,84	H3311520471	БПП1.115.40.400.1,5.1
			500	1,05	H3311520571	БПП1.115.40.500.1,5.1
			600	1,26	H3311520671	БПП1.115.40.600.1,5.1
			700	1,47	H3311520771	БПП1.115.40.700.1,5.1
			800	1,68	H3311520871	БПП1.115.40.800.1,5.1
			900	1,89	H3311520971	БПП1.115.40.900.1,5.1
			1000	2,10	H3311521071	БПП1.115.40.1000.1,5.1
			1200	2,52	H3311521271	БПП1.115.40.1200.1,5.1
			1500	3,15	H3311521571	БПП1.115.40.1500.1,5.1
			1800	3,78	H3311521871	БПП1.115.40.1800.1,5.1
			2000	4,20	H3311522071	БПП1.115.40.2000.1,5.1
			3000	6,30	H3311523071	БПП1.115.40.3000.1,5.1
			6000	12,60	H3311526071	БПП1.115.40.6000.1,5.1
		2	200	0,56	H3311520221	БПП1.115.40.200.2.1
			300	0,84	H3311520321	БПП1.115.40.300.2.1
			400	1,12	H3311520421	БПП1.115.40.400.2.1
			500	1,40	H3311520521	БПП1.115.40.500.2.1
			600	1,68	H3311520621	БПП1.115.40.600.2.1
			700	1,96	H3311520721	БПП1.115.40.700.2.1
			800	2,24	H3311520821	БПП1.115.40.800.2.1
			900	2,52	H3311520921	БПП1.115.40.900.2.1
			1000	2,80	H3311521021	БПП1.115.40.1000.2.1
			1200	3,36	H3311521221	БПП1.115.40.1200.2.1
			1500	4,20	H3311521521	БПП1.115.40.1500.2.1
			1800	5,04	H3311521821	БПП1.115.40.1800.2.1
			2000	5,60	H3311522021	БПП1.115.40.2000.2.1
			3000	8,40	H3311523021	БПП1.115.40.3000.2.1
			6000	16,80	H3311526021	БПП1.115.40.6000.2.1
		2,5	200	0,70	H3311520281	БПП1.115.40.200.2,5.1
			300	1,05	H3311520381	БПП1.115.40.300.2,5.1
			400	1,40	H3311520481	БПП1.115.40.400.2,5.1
			500	1,76	H3311520581	БПП1.115.40.500.2,5.1
			600	2,11	H3311520681	БПП1.115.40.600.2,5.1
			700	2,46	H3311520781	БПП1.115.40.700.2,5.1
			800	2,81	H3311520881	БПП1.115.40.800.2,5.1
			900	3,16	H3311520981	БПП1.115.40.900.2,5.1
			1000	3,51	H3311521081	БПП1.115.40.1000.2,5.1
			1200	4,21	H3311521281	БПП1.115.40.1200.2,5.1
			1500	5,27	H3311521581	БПП1.115.40.1500.2,5.1
			1800	6,32	H3311521881	БПП1.115.40.1800.2,5.1
			2000	7,02	H3311522081	БПП1.115.40.2000.2,5.1
			3000	10,53	H3311523081	БПП1.115.40.3000.2,5.1
			6000	21,06	H3311526081	БПП1.115.40.6000.2,5.1
		3	200	0,84	H3311520231	БПП1.115.40.200.3.1
			300	1,26	H3311520331	БПП1.115.40.300.3.1
			400	1,68	H3311520431	БПП1.115.40.400.3.1
			500	2,11	H3311520531	БПП1.115.40.500.3.1
			600	2,53	H3311520631	БПП1.115.40.600.3.1
			700	2,95	H3311520731	БПП1.115.40.700.3.1
			800	3,37	H3311520831	БПП1.115.40.800.3.1
			900	3,79	H3311520931	БПП1.115.40.900.3.1
			1000	4,21	H3311521031	БПП1.115.40.1000.3.1
			1200	5,05	H3311521231	БПП1.115.40.1200.3.1
			1500	6,32	H3311521531	БПП1.115.40.1500.3.1
			1800	7,58	H3311521831	БПП1.115.40.1800.3.1
			2000	8,42	H3311522031	БПП1.115.40.2000.3.1
			3000	12,63	H3311523031	БПП1.115.40.3000.3.1
			6000	25,26	H3311526031	БПП1.115.40.6000.3.1
		4	200	1,13	H3311520241	БПП1.115.40.200.4.1
			300	1,69	H3311520341	БПП1.115.40.300.4.1
			400	2,25	H3311520441	БПП1.115.40.400.4.1
			500	2,82	H3311520541	БПП1.115.40.500.4.1
			600	3,38	H3311520641	БПП1.115.40.600.4.1
			700	3,94	H3311520741	БПП1.115.40.700.4.1
			800	4,50	H3311520841	БПП1.115.40.800.4.1
			900	5,07	H3311520941	БПП1.115.40.900.4.1
			1000	5,63	H3311521041	БПП1.115.40.1000.4.1
			1200	6,76	H3311521241	БПП1.115.40.1200.4.1
			1500	8,45	H3311521541	БПП1.115.40.1500.4.1
			1800	10,13	H3311521841	БПП1.115.40.1800.4.1
			2000	11,26	H3311522041	БПП1.115.40.2000.4.1
			3000	16,89	H3311523041	БПП1.115.40.3000.4.1
			6000	33,78	H3311526041	БПП1.115.40.6000.4.1

Варианты исполнения:
Горячее цинкование
Сталь оцинкованная по методу Сендзимира

Пример записи при заказе профиля п-образного одинарного шириной 115 мм, высотой 40 мм, длиной 200 мм, толщиной 2,5 мм, горячее цинкование:
Профиль П-образный одинарный БПП1.115.40.200.2,5.1 (артикул H3311520281).

Профиль П-образный одинарный БПП1, ширина 115

Высота, H, мм	Ширина, B, мм	Толщина, S, мм	Длина, L, мм	Масса, кг	Артикул	Наименование
40	115	1,5	200	0,41	H3311520272	БПП1.115.40.200.1,5.2
			300	0,61	H3311520372	БПП1.115.40.300.1,5.2
			400	0,82	H3311520472	БПП1.115.40.400.1,5.2
			500	1,02	H3311520572	БПП1.115.40.500.1,5.2
			600	1,22	H3311520672	БПП1.115.40.600.1,5.2
			700	1,43	H3311520772	БПП1.115.40.700.1,5.2
			800	1,63	H3311520872	БПП1.115.40.800.1,5.2
			900	1,84	H3311520972	БПП1.115.40.900.1,5.2
			1000	2,04	H3311521072	БПП1.115.40.1000.1,5.2
			1200	2,45	H3311521272	БПП1.115.40.1200.1,5.2
			1500	3,06	H3311521572	БПП1.115.40.1500.1,5.2
			1800	3,67	H3311521872	БПП1.115.40.1800.1,5.2
			2000	4,08	H3311522072	БПП1.115.40.2000.1,5.2
			3000	6,12	H3311523072	БПП1.115.40.3000.1,5.2
			6000	12,24	H3311526072	БПП1.115.40.6000.1,5.2
		2	200	0,54	H3311520222	БПП1.115.40.200.2.2
			300	0,82	H3311520322	БПП1.115.40.300.2.2
			400	1,09	H3311520422	БПП1.115.40.400.2.2
			500	1,36	H3311520522	БПП1.115.40.500.2.2
			600	1,63	H3311520622	БПП1.115.40.600.2.2
			700	1,90	H3311520722	БПП1.115.40.700.2.2
			800	2,18	H3311520822	БПП1.115.40.800.2.2
			900	2,45	H3311520922	БПП1.115.40.900.2.2
			1000	2,72	H3311521022	БПП1.115.40.1000.2.2
			1200	3,26	H3311521222	БПП1.115.40.1200.2.2
			1500	4,08	H3311521522	БПП1.115.40.1500.2.2
			1800	4,90	H3311521822	БПП1.115.40.1800.2.2
			2000	5,44	H3311522022	БПП1.115.40.2000.2.2
			3000	8,16	H3311523022	БПП1.115.40.3000.2.2
			6000	16,32	H3311526022	БПП1.115.40.6000.2.2
		2,5	200	0,68	H3311520282	БПП1.115.40.200.2,5.2
			300	1,02	H3311520382	БПП1.115.40.300.2,5.2
			400	1,36	H3311520482	БПП1.115.40.400.2,5.2
			500	1,7	H3311520582	БПП1.115.40.500.2,5.2
			600	2,04	H3311520682	БПП1.115.40.600.2,5.2
			700	2,38	H3311520782	БПП1.115.40.700.2,5.2
			800	2,72	H3311520882	БПП1.115.40.800.2,5.2
			900	3,06	H3311520982	БПП1.115.40.900.2,5.2
			1000	3,4	H3311521082	БПП1.115.40.1000.2,5.2
			1200	4,08	H3311521282	БПП1.115.40.1200.2,5.2
			1500	5,1	H3311521582	БПП1.115.40.1500.2,5.2
			1800	6,12	H3311521882	БПП1.115.40.1800.2,5.2
			2000	6,8	H3311522082	БПП1.115.40.2000.2,5.2
			3000	10,2	H3311523082	БПП1.115.40.3000.2,5.2
			6000	20,4	H3311526082	БПП1.115.40.6000.2,5.2

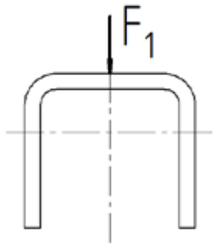

Максимальная нагрузка F1 (Н) при L, мм

Толщина, S, мм	Длина, L, 1000 мм	Длина, L, 2000 мм	Длина, L, 3000 мм	Длина, L, 6000 мм
1,5	554	277	184	92
2	738	367	245	122
2,5	923	440	307	153
3	1107	554	369	184
4	1477	737	492	246

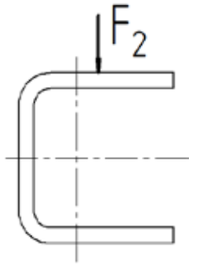

Максимальная нагрузка F2 (Н) при L, мм

Толщина, S, мм	Длина, L, 1000 мм	Длина, L, 2000 мм	Длина, L, 3000 мм	Длина, L, 6000 мм
1,5	3799	1901	1266	633
2	5067	2517	1678	839
2,5	6333	3159	2105	1052
3	7598	3799	2534	1266
4	10132	5058	3373	1685

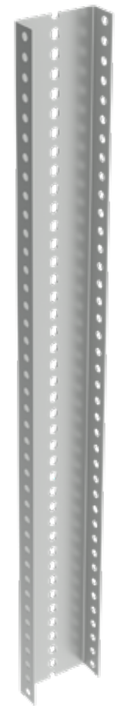

Под заказ возможно изготовление нестандартных П-образных профилей с другими типоразмерами, толщинами, длиной и типом покрытия

Профиль П-образный двойной БПП2, ширина 40

Высота, H, мм	Ширина, B, мм	Толщина, S, мм	Длина, L, мм	Масса, кг	Артикул	Наименование
80	40	1,5	200	0,48	H3312240271	БПП2.40.80.200.1,5.1
			300	0,72	H3312240371	БПП2.40.80.300.1,5.1
			400	0,96	H3312240471	БПП2.40.80.400.1,5.1
			500	1,20	H3312240571	БПП2.40.80.500.1,5.1
			600	1,43	H3312240671	БПП2.40.80.600.1,5.1
			700	1,67	H3312240771	БПП2.40.80.700.1,5.1
			800	1,91	H3312240871	БПП2.40.80.800.1,5.1
			900	2,15	H3312240971	БПП2.40.80.900.1,5.1
			1000	2,39	H3312241071	БПП2.40.80.1000.1,5.1
			1200	2,87	H3312241271	БПП2.40.80.1200.1,5.1
			1500	3,59	H3312241571	БПП2.40.80.1500.1,5.1
			1800	4,30	H3312241871	БПП2.40.80.1800.1,5.1
			2000	4,78	H3312242071	БПП2.40.80.2000.1,5.1
			3000	7,17	H3312243071	БПП2.40.80.3000.1,5.1
			6000	14,34	H3312246071	БПП2.40.80.6000.1,5.1
		2	200	0,64	H3312240221	БПП2.40.80.200.2.1
			300	0,96	H3312240321	БПП2.40.80.300.2.1
			400	1,28	H3312240421	БПП2.40.80.400.2.1
			500	1,60	H3312240521	БПП2.40.80.500.2.1
			600	1,91	H3312240621	БПП2.40.80.600.2.1
			700	2,23	H3312240721	БПП2.40.80.700.2.1
			800	2,55	H3312240821	БПП2.40.80.800.2.1
			900	2,87	H3312240921	БПП2.40.80.900.2.1
			1000	3,19	H3312241021	БПП2.40.80.1000.2.1
			1200	3,83	H3312241221	БПП2.40.80.1200.2.1
			1500	4,79	H3312241521	БПП2.40.80.1500.2.1
			1800	5,74	H3312241821	БПП2.40.80.1800.2.1
			2000	6,38	H3312242021	БПП2.40.80.2000.2.1
			3000	9,57	H3312243021	БПП2.40.80.3000.2.1
			6000	19,14	H3312246021	БПП2.40.80.6000.2.1
		2,5	200	0,80	H3312240281	БПП2.40.80.200.2,5.1
			300	1,19	H3312240381	БПП2.40.80.300.2,5.1
			400	1,59	H3312240481	БПП2.40.80.400.2,5.1
			500	1,99	H3312240581	БПП2.40.80.500.2,5.1
			600	2,39	H3312240681	БПП2.40.80.600.2,5.1
			700	2,79	H3312240781	БПП2.40.80.700.2,5.1
			800	3,18	H3312240881	БПП2.40.80.800.2,5.1
			900	3,58	H3312240981	БПП2.40.80.900.2,5.1
			1000	3,98	H3312241081	БПП2.40.80.1000.2,5.1
			1200	4,78	H3312241281	БПП2.40.80.1200.2,5.1
			1500	5,97	H3312241581	БПП2.40.80.1500.2,5.1
			1800	7,16	H3312241881	БПП2.40.80.1800.2,5.1
			2000	7,96	H3312242081	БПП2.40.80.2000.2,5.1
			3000	11,94	H3312243081	БПП2.40.80.3000.2,5.1
			6000	23,88	H3312246081	БПП2.40.80.6000.2,5.1
		3	200	0,96	H3312240231	БПП2.40.80.200.3.1
			300	1,44	H3312240331	БПП2.40.80.300.3.1
			400	1,92	H3312240431	БПП2.40.80.400.3.1
			500	2,40	H3312240531	БПП2.40.80.500.3.1
			600	2,88	H3312240631	БПП2.40.80.600.3.1
			700	3,36	H3312240731	БПП2.40.80.700.3.1
			800	3,84	H3312240831	БПП2.40.80.800.3.1
			900	4,32	H3312240931	БПП2.40.80.900.3.1
			1000	4,80	H3312241031	БПП2.40.80.1000.3.1
			1200	5,76	H3312241231	БПП2.40.80.1200.3.1
			1500	7,20	H3312241531	БПП2.40.80.1500.3.1
			1800	8,64	H3312241831	БПП2.40.80.1800.3.1
			2000	9,60	H3312242031	БПП2.40.80.2000.3.1
			3000	14,40	H3312243031	БПП2.40.80.3000.3.1
			6000	28,80	H3312246031	БПП2.40.80.6000.3.1
		4	200	1,28	H3312240241	БПП2.40.80.200.4.1
			300	1,92	H3312240341	БПП2.40.80.300.4.1
			400	2,56	H3312240441	БПП2.40.80.400.4.1
			500	3,21	H3312240541	БПП2.40.80.500.4.1
			600	3,85	H3312240641	БПП2.40.80.600.4.1
			700	4,49	H3312240741	БПП2.40.80.700.4.1
			800	5,13	H3312240841	БПП2.40.80.800.4.1
			900	5,77	H3312240941	БПП2.40.80.900.4.1
			1000	6,41	H3312241041	БПП2.40.80.1000.4.1
			1200	7,69	H3312241241	БПП2.40.80.1200.4.1
			1500	9,62	H3312241541	БПП2.40.80.1500.4.1
			1800	11,54	H3312241841	БПП2.40.80.1800.4.1
			2000	12,82	H3312242041	БПП2.40.80.2000.4.1
			3000	19,23	H3312243041	БПП2.40.80.3000.4.1
			6000	38,46	H3312246041	БПП2.40.80.6000.4.1

Варианты исполнения:
Горячее цинкование
Сталь оцинкованная по методу Сендзимира

Пример записи при заказе профиля п-образного двойного шириной 40 мм, высотой 80 мм, длиной 1000 мм, толщиной 3 мм, горячее цинкование,:
Профиль П-образный двойной БПП2.40.80.1000.3.1 (артикул H3312241031).

Профиль П-образный двойной БПП2, ширина 40

Высота, H, мм	Ширина, B, мм	Толщина, S, мм	Длина, L, мм	Масса, кг	Артикул	Наименование
80	40	1,5	200	0,46	H3312240272	БПП2.40.80.200.1,5.2
			300	0,70	H3312240372	БПП2.40.80.300.1,5.2
			400	0,93	H3312240472	БПП2.40.80.400.1,5.2
			500	1,16	H3312240572	БПП2.40.80.500.1,5.2
			600	1,39	H3312240672	БПП2.40.80.600.1,5.2
			700	1,62	H3312240772	БПП2.40.80.700.1,5.2
			800	1,86	H3312240872	БПП2.40.80.800.1,5.2
			900	2,09	H3312240972	БПП2.40.80.900.1,5.2
			1000	2,32	H3312241072	БПП2.40.80.1000.1,5.2
			1200	2,78	H3312241272	БПП2.40.80.1200.1,5.2
			1500	3,48	H3312241572	БПП2.40.80.1500.1,5.2
			1800	4,18	H3312241872	БПП2.40.80.1800.1,5.2
			2000	4,64	H3312242072	БПП2.40.80.2000.1,5.2
			3000	6,96	H3312243072	БПП2.40.80.3000.1,5.2
			6000	13,92	H3312246072	БПП2.40.80.6000.1,5.2
		2	200	0,62	H3312240222	БПП2.40.80.200.2.2
			300	0,93	H3312240322	БПП2.40.80.300.2.2
			400	1,24	H3312240422	БПП2.40.80.400.2.2
			500	1,55	H3312240522	БПП2.40.80.500.2.2
			600	1,86	H3312240622	БПП2.40.80.600.2.2
			700	2,17	H3312240722	БПП2.40.80.700.2.2
			800	2,48	H3312240822	БПП2.40.80.800.2.2
			900	2,79	H3312240922	БПП2.40.80.900.2.2
			1000	3,10	H3312241022	БПП2.40.80.1000.2.2
			1200	3,72	H3312241222	БПП2.40.80.1200.2.2
			1500	4,65	H3312241522	БПП2.40.80.1500.2.2
			1800	5,58	H3312241822	БПП2.40.80.1800.2.2
			2000	6,20	H3312242022	БПП2.40.80.2000.2.2
			3000	9,30	H3312243022	БПП2.40.80.3000.2.2
			6000	18,60	H3312246022	БПП2.40.80.6000.2.2
		2,5	200	0,77	H3312240282	БПП2.40.80.200.2,5.2
			300	1,16	H3312240382	БПП2.40.80.300.2,5.2
			400	1,54	H3312240482	БПП2.40.80.400.2,5.2
			500	1,93	H3312240582	БПП2.40.80.500.2,5.2
			600	2,31	H3312240682	БПП2.40.80.600.2,5.2
			700	2,7	H3312240782	БПП2.40.80.700.2,5.2
			800	3,08	H3312240882	БПП2.40.80.800.2,5.2
			900	3,47	H3312240982	БПП2.40.80.900.2,5.2
			1000	3,85	H3312241082	БПП2.40.80.1000.2,5.2
			1200	4,62	H3312241282	БПП2.40.80.1200.2,5.2
			1500	5,78	H3312241582	БПП2.40.80.1500.2,5.2
			1800	6,93	H3312241882	БПП2.40.80.1800.2,5.2
			2000	7,7	H3312242082	БПП2.40.80.2000.2,5.2
			3000	11,55	H3312243082	БПП2.40.80.3000.2,5.2
			6000	23,1	H3312246082	БПП2.40.80.6000.2,5.2

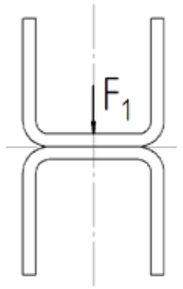

Максимальная нагрузка F1(H) при L, мм

Толщина, S, мм	Длина, L, 1000 мм	Длина, L, 2000 мм	Длина, L, 3000 мм	Длина, L, 6000 мм
1,5	1308	654	436	218
2	1745	867	578	289
2,5	2180	1088	725	362
3	2616	1308	871	436
4	3488	1741	1161	580

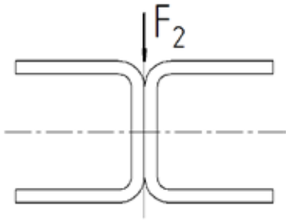

Максимальная нагрузка F2 (H) при L, мм

Толщина, S, мм	Длина, L, 1000 мм	Длина, L, 2000 мм	Длина, L, 3000 мм	Длина, L, 6000 мм
1,5	1924	962	641	320
2	2566	1274	850	425
2,5	3206	1600	1066	533
3	3847	1924	1283	641
4	5130	2561	1708	853

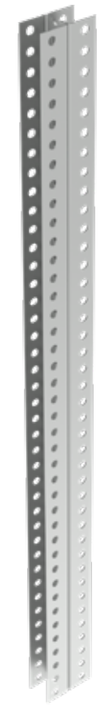

Под заказ возможно изготовление нестандартных П-образных профилей с другими типоразмерами, толщинами, длиной и типом покрытия

Профиль П-образный двойной БПП2, ширина 60

Высота, H, мм	Ширина, B, мм	Толщина, S, мм	Длина, L, мм	Масса, кг	Артикул	Наименование
80	60	1,5	200	0,58	H3312340271	БПП2.60.80.200.1,5.1
			300	0,86	H3312340371	БПП2.60.80.300.1,5.1
			400	1,15	H3312340471	БПП2.60.80.400.1,5.1
			500	1,44	H3312340571	БПП2.60.80.500.1,5.1
			600	1,73	H3312340671	БПП2.60.80.600.1,5.1
			700	2,02	H3312340771	БПП2.60.80.700.1,5.1
			800	2,30	H3312340871	БПП2.60.80.800.1,5.1
			900	2,59	H3312340971	БПП2.60.80.900.1,5.1
			1000	2,88	H3312341071	БПП2.60.80.1000.1,5.1
			1200	3,46	H3312341271	БПП2.60.80.1200.1,5.1
			1500	4,32	H3312341571	БПП2.60.80.1500.1,5.1
			1800	5,18	H3312341871	БПП2.60.80.1800.1,5.1
			2000	5,76	H3312342071	БПП2.60.80.2000.1,5.1
			3000	8,64	H3312343071	БПП2.60.80.3000.1,5.1
			6000	17,28	H3312346071	БПП2.60.80.6000.1,5.1
		2	200	0,77	H3312340221	БПП2.60.80.200.2.1
			300	1,15	H3312340321	БПП2.60.80.300.2.1
			400	1,53	H3312340421	БПП2.60.80.400.2.1
			500	1,92	H3312340521	БПП2.60.80.500.2.1
			600	2,30	H3312340621	БПП2.60.80.600.2.1
			700	2,68	H3312340721	БПП2.60.80.700.2.1
			800	3,06	H3312340821	БПП2.60.80.800.2.1
			900	3,45	H3312340921	БПП2.60.80.900.2.1
			1000	3,83	H3312341021	БПП2.60.80.1000.2.1
			1200	4,60	H3312341221	БПП2.60.80.1200.2.1
			1500	5,75	H3312341521	БПП2.60.80.1500.2.1
			1800	6,89	H3312341821	БПП2.60.80.1800.2.1
			2000	7,66	H3312342021	БПП2.60.80.2000.2.1
			3000	11,49	H3312343021	БПП2.60.80.3000.2.1
			6000	22,98	H3312346021	БПП2.60.80.6000.2.1
		2,5	200	0,96	H3312340281	БПП2.60.80.200.2,5.1
			300	1,43	H3312340381	БПП2.60.80.300.2,5.1
			400	1,91	H3312340481	БПП2.60.80.400.2,5.1
			500	2,39	H3312340581	БПП2.60.80.500.2,5.1
			600	2,87	H3312340681	БПП2.60.80.600.2,5.1
			700	3,35	H3312340781	БПП2.60.80.700.2,5.1
			800	3,82	H3312340881	БПП2.60.80.800.2,5.1
			900	4,30	H3312340981	БПП2.60.80.900.2,5.1
			1000	4,78	H3312341081	БПП2.60.80.1000.2,5.1
			1200	5,74	H3312341281	БПП2.60.80.1200.2,5.1
			1500	7,17	H3312341581	БПП2.60.80.1500.2,5.1
			1800	8,60	H3312341881	БПП2.60.80.1800.2,5.1
			2000	9,56	H3312342081	БПП2.60.80.2000.2,5.1
			3000	14,34	H3312343081	БПП2.60.80.3000.2,5.1
			6000	28,68	H3312346081	БПП2.60.80.6000.2,5.1
		3	200	1,15	H3312340231	БПП2.60.80.200.3.1
			300	1,73	H3312340331	БПП2.60.80.300.3.1
			400	2,31	H3312340431	БПП2.60.80.400.3.1
			500	2,89	H3312340531	БПП2.60.80.500.3.1
			600	3,46	H3312340631	БПП2.60.80.600.3.1
			700	4,04	H3312340731	БПП2.60.80.700.3.1
			800	4,62	H3312340831	БПП2.60.80.800.3.1
			900	5,19	H3312340931	БПП2.60.80.900.3.1
			1000	5,77	H3312341031	БПП2.60.80.1000.3.1
			1200	6,92	H3312341231	БПП2.60.80.1200.3.1
			1500	8,66	H3312341531	БПП2.60.80.1500.3.1
			1800	10,39	H3312341831	БПП2.60.80.1800.3.1
			2000	11,54	H3312342031	БПП2.60.80.2000.3.1
			3000	17,31	H3312343031	БПП2.60.80.3000.3.1
			6000	34,62	H3312346031	БПП2.60.80.6000.3.1
		4	200	1,54	H3312340241	БПП2.60.80.200.4.1
			300	2,31	H3312340341	БПП2.60.80.300.4.1
			400	3,08	H3312340441	БПП2.60.80.400.4.1
			500	3,85	H3312340541	БПП2.60.80.500.4.1
			600	4,62	H3312340641	БПП2.60.80.600.4.1
			700	5,39	H3312340741	БПП2.60.80.700.4.1
			800	6,16	H3312340841	БПП2.60.80.800.4.1
			900	6,93	H3312340941	БПП2.60.80.900.4.1
			1000	7,70	H3312341041	БПП2.60.80.1000.4.1
			1200	9,24	H3312341241	БПП2.60.80.1200.4.1
			1500	11,55	H3312341541	БПП2.60.80.1500.4.1
			1800	13,86	H3312341841	БПП2.60.80.1800.4.1
			2000	15,40	H3312342041	БПП2.60.80.2000.4.1
			3000	23,10	H3312343041	БПП2.60.80.3000.4.1
			6000	46,20	H3312346041	БПП2.60.80.6000.4.1

Варианты исполнения:
Горячее цинкование
Сталь оцинкованная по методу Сендзимира

Пример записи при заказе профиля п-образного двойного шириной 60 мм, высотой 80 мм, длиной 1000 мм, толщиной 3 мм, горячее цинкование:
Профиль П-образный двойной БПП2.60.80.1000.3.1 (артикул H3312341031).

Профиль П-образный двойной БПП2, ширина 60

Высота, H, мм	Ширина, B, мм	Толщина, S, мм	Длина, L, мм	Масса, кг	Артикул	Наименование
80	60	1,5	200	0,56	H3312340272	БПП2.60.80.200.1,5.2
			300	0,84	H3312340372	БПП2.60.80.300.1,5.2
			400	1,12	H3312340472	БПП2.60.80.400.1,5.2
			500	1,40	H3312340572	БПП2.60.80.500.1,5.2
			600	1,68	H3312340672	БПП2.60.80.600.1,5.2
			700	1,96	H3312340772	БПП2.60.80.700.1,5.2
			800	2,24	H3312340872	БПП2.60.80.800.1,5.2
			900	2,52	H3312340972	БПП2.60.80.900.1,5.2
			1000	2,80	H3312341072	БПП2.60.80.1000.1,5.2
			1200	3,36	H3312341272	БПП2.60.80.1200.1,5.2
			1500	4,20	H3312341572	БПП2.60.80.1500.1,5.2
			1800	5,04	H3312341872	БПП2.60.80.1800.1,5.2
			2000	5,60	H3312342072	БПП2.60.80.2000.1,5.2
			3000	8,40	H3312343072	БПП2.60.80.3000.1,5.2
			6000	16,80	H3312346072	БПП2.60.80.6000.1,5.2
		2	200	0,74	H3312340222	БПП2.60.80.200.2.2
			300	1,12	H3312340322	БПП2.60.80.300.2.2
			400	1,49	H3312340422	БПП2.60.80.400.2.2
			500	1,86	H3312340522	БПП2.60.80.500.2.2
			600	2,23	H3312340622	БПП2.60.80.600.2.2
			700	2,60	H3312340722	БПП2.60.80.700.2.2
			800	2,98	H3312340822	БПП2.60.80.800.2.2
			900	3,35	H3312340922	БПП2.60.80.900.2.2
			1000	3,72	H3312341022	БПП2.60.80.1000.2.2
			1200	4,46	H3312341222	БПП2.60.80.1200.2.2
			1500	5,58	H3312341522	БПП2.60.80.1500.2.2
			1800	6,70	H3312341822	БПП2.60.80.1800.2.2
			2000	7,44	H3312342022	БПП2.60.80.2000.2.2
			3000	11,16	H3312343022	БПП2.60.80.3000.2.2
			6000	22,32	H3312346022	БПП2.60.80.6000.2.2
		2,5	200	0,92	H3312340282	БПП2.60.80.200.2,5.2
			300	1,39	H3312340382	БПП2.60.80.300.2,5.2
			400	1,85	H3312340482	БПП2.60.80.400.2,5.2
			500	2,31	H3312340582	БПП2.60.80.500.2,5.2
			600	2,77	H3312340682	БПП2.60.80.600.2,5.2
			700	3,23	H3312340782	БПП2.60.80.700.2,5.2
			800	3,7	H3312340882	БПП2.60.80.800.2,5.2
			900	4,16	H3312340982	БПП2.60.80.900.2,5.2
			1000	4,62	H3312341082	БПП2.60.80.1000.2,5.2
			1200	5,54	H3312341282	БПП2.60.80.1200.2,5.2
			1500	6,93	H3312341582	БПП2.60.80.1500.2,5.2
			1800	8,32	H3312341882	БПП2.60.80.1800.2,5.2
			2000	9,24	H3312342082	БПП2.60.80.2000.2,5.2
			3000	13,86	H3312343082	БПП2.60.80.3000.2,5.2
			6000	27,72	H3312346082	БПП2.60.80.6000.2,5.2

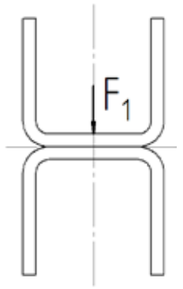

Максимальная нагрузка F1(H) при L, мм

Толщина, S, мм	Длина, L, 1000 мм	Длина, L, 2000 мм	Длина, L, 3000 мм	Длина, L, 6000 мм
1,5	1314	658	438	219
2	1753	871	581	290
2,5	2191	1093	728	364
3	1629	1314	877	438
4	3506	1750	1167	583

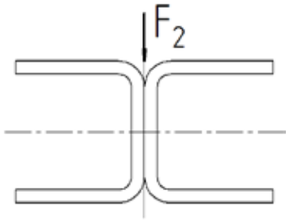

Максимальная нагрузка F2 (H) при L, мм

Толщина, S, мм	Длина, L, 1000 мм	Длина, L, 2000 мм	Длина, L, 3000 мм	Длина, L, 6000 мм
1,5	3206	1604	1068	534
2	4276	2124	1416	708
2,5	5344	2666	1776	888
3	6412	3206	2138	1068
4	8550	4268	2846	1022

Под заказ возможно изготовление нестандартных П-образных профилей с другими типоразмерами, толщинами, длиной и типом покрытия

Профиль П-образный двойной БПП2, ширина 85

Высота, H, мм	Ширина, B, мм	Толщина, S, мм	Длина, L, мм	Масса, кг	Артикул	Наименование
80	85	1,5	200	0,69	H3312440271	БПП2.85.80.200.1,5.1
			300	1,04	H3312440371	БПП2.85.80.300.1,5.1
			400	1,38	H3312440471	БПП2.85.80.400.1,5.1
			500	1,73	H3312440571	БПП2.85.80.500.1,5.1
			600	2,08	H3312440671	БПП2.85.80.600.1,5.1
			700	2,42	H3312440771	БПП2.85.80.700.1,5.1
			800	2,77	H3312440871	БПП2.85.80.800.1,5.1
			900	3,11	H3312440971	БПП2.85.80.900.1,5.1
			1000	3,46	H3312441071	БПП2.85.80.1000.1,5.1
			1200	4,15	H3312441271	БПП2.85.80.1200.1,5.1
			1500	5,19	H3312441571	БПП2.85.80.1500.1,5.1
			1800	6,23	H3312441871	БПП2.85.80.1800.1,5.1
			2000	6,92	H3312442071	БПП2.85.80.2000.1,5.1
			3000	10,38	H3312443071	БПП2.85.80.3000.1,5.1
			6000	20,76	H3312446071	БПП2.85.80.6000.1,5.1
		2	200	0,93	H3312440221	БПП2.85.80.200.2.1
			300	1,40	H3312440321	БПП2.85.80.300.2.1
			400	1,86	H3312440421	БПП2.85.80.400.2.1
			500	2,33	H3312440521	БПП2.85.80.500.2.1
			600	2,80	H3312440621	БПП2.85.80.600.2.1
			700	3,26	H3312440721	БПП2.85.80.700.2.1
			800	3,73	H3312440821	БПП2.85.80.800.2.1
			900	4,19	H3312440921	БПП2.85.80.900.2.1
			1000	4,66	H3312441021	БПП2.85.80.1000.2.1
			1200	5,59	H3312441221	БПП2.85.80.1200.2.1
			1500	6,99	H3312441521	БПП2.85.80.1500.2.1
			1800	8,39	H3312441821	БПП2.85.80.1800.2.1
			2000	9,32	H3312442021	БПП2.85.80.2000.2.1
			3000	13,98	H3312443021	БПП2.85.80.3000.2.1
			6000	27,96	H3312446021	БПП2.85.80.6000.2.1
		2,5	200	1,16	H3312440281	БПП2.85.80.200.2,5.1
			300	1,74	H3312440381	БПП2.85.80.300.2,5.1
			400	2,32	H3312440481	БПП2.85.80.400.2,5.1
			500	2,91	H3312440581	БПП2.85.80.500.2,5.1
			600	3,49	H3312440681	БПП2.85.80.600.2,5.1
			700	4,07	H3312440781	БПП2.85.80.700.2,5.1
			800	4,65	H3312440881	БПП2.85.80.800.2,5.1
			900	5,23	H3312440981	БПП2.85.80.900.2,5.1
			1000	5,81	H3312441081	БПП2.85.80.1000.2,5.1
			1200	6,97	H3312441281	БПП2.85.80.1200.2,5.1
			1500	8,72	H3312441581	БПП2.85.80.1500.2,5.1
			1800	10,46	H3312441881	БПП2.85.80.1800.2,5.1
			2000	11,62	H3312442081	БПП2.85.80.2000.2,5.1
			3000	17,43	H3312443081	БПП2.85.80.3000.2,5.1
			6000	34,86	H3312446081	БПП2.85.80.6000.2,5.1
		3	200	1,39	H3312440231	БПП2.85.80.200.3.1
			300	2,09	H3312440331	БПП2.85.80.300.3.1
			400	2,78	H3312440431	БПП2.85.80.400.3.1
			500	3,48	H3312440531	БПП2.85.80.500.3.1
			600	4,18	H3312440631	БПП2.85.80.600.3.1
			700	4,87	H3312440731	БПП2.85.80.700.3.1
			800	5,57	H3312440831	БПП2.85.80.800.3.1
			900	6,26	H3312440931	БПП2.85.80.900.3.1
			1000	6,96	H3312441031	БПП2.85.80.1000.3.1
			1200	8,35	H3312441231	БПП2.85.80.1200.3.1
			1500	10,44	H3312441531	БПП2.85.80.1500.3.1
			1800	12,53	H3312441831	БПП2.85.80.1800.3.1
			2000	13,92	H3312442031	БПП2.85.80.2000.3.1
			3000	20,88	H3312443031	БПП2.85.80.3000.3.1
			6000	41,76	H3312446031	БПП2.85.80.6000.3.1
		4	200	1,86	H3312440241	БПП2.85.80.200.4.1
			300	2,79	H3312440341	БПП2.85.80.300.4.1
			400	3,72	H3312440441	БПП2.85.80.400.4.1
			500	4,66	H3312440541	БПП2.85.80.500.4.1
			600	5,59	H3312440641	БПП2.85.80.600.4.1
			700	6,52	H3312440741	БПП2.85.80.700.4.1
			800	7,45	H3312440841	БПП2.85.80.800.4.1
			900	8,38	H3312440941	БПП2.85.80.900.4.1
			1000	9,31	H3312441041	БПП2.85.80.1000.4.1
			1200	11,17	H3312441241	БПП2.85.80.1200.4.1
			1500	13,97	H3312441541	БПП2.85.80.1500.4.1
			1800	16,76	H3312441841	БПП2.85.80.1800.4.1
			2000	18,62	H3312442041	БПП2.85.80.2000.4.1
			3000	27,93	H3312443041	БПП2.85.80.3000.4.1
			6000	55,86	H3312446041	БПП2.85.80.6000.4.1

Варианты исполнения:
Горячее цинкование
Сталь оцинкованная по методу Сендзимира

Пример записи при заказе профиля п-образного двойного шириной 85 мм, высотой 80 мм, длиной 1000 мм, толщиной 3 мм, горячее цинкование:
Профиль П-образный двойной БПП2.85.80.1000.3.1 (артикул H3312441031).

Под заказ возможно изготовление нестандартных П-образных профилей с другими типоразмерами, толщинами, длиной и типом покрытия

Профиль П-образный двойной БПП2, ширина 85

Высота, H, мм	Ширина, B, мм	Толщина, S, мм	Длина, L, мм	Масса, кг	Артикул	Наименование
80	85	1,5	200	0,67	H3312440272	БПП2.85.80.200.1,5.2
			300	1,01	H3312440372	БПП2.85.80.300.1,5.2
			400	1,34	H3312440472	БПП2.85.80.400.1,5.2
			500	1,68	H3312440572	БПП2.85.80.500.1,5.2
			600	2,02	H3312440672	БПП2.85.80.600.1,5.2
			700	2,35	H3312440772	БПП2.85.80.700.1,5.2
			800	2,69	H3312440872	БПП2.85.80.800.1,5.2
			900	3,02	H3312440972	БПП2.85.80.900.1,5.2
			1000	3,36	H3312441072	БПП2.85.80.1000.1,5.2
			1200	4,03	H3312441272	БПП2.85.80.1200.1,5.2
			1500	5,04	H3312441572	БПП2.85.80.1500.1,5.2
			1800	6,05	H3312441872	БПП2.85.80.1800.1,5.2
			2000	6,72	H3312442072	БПП2.85.80.2000.1,5.2
			3000	10,08	H3312443072	БПП2.85.80.3000.1,5.2
			6000	20,16	H3312446072	БПП2.85.80.6000.1,5.2
		2	200	0,90	H3312440222	БПП2.85.80.200.2.2
			300	1,36	H3312440322	БПП2.85.80.300.2.2
			400	1,81	H3312440422	БПП2.85.80.400.2.2
			500	2,26	H3312440522	БПП2.85.80.500.2.2
			600	2,71	H3312440622	БПП2.85.80.600.2.2
			700	3,16	H3312440722	БПП2.85.80.700.2.2
			800	3,62	H3312440822	БПП2.85.80.800.2.2
			900	4,07	H3312440922	БПП2.85.80.900.2.2
			1000	4,52	H3312441022	БПП2.85.80.1000.2.2
			1200	5,42	H3312441222	БПП2.85.80.1200.2.2
			1500	6,78	H3312441522	БПП2.85.80.1500.2.2
			1800	8,14	H3312441822	БПП2.85.80.1800.2.2
			2000	9,04	H3312442022	БПП2.85.80.2000.2.2
			3000	13,56	H3312443022	БПП2.85.80.3000.2.2
			6000	27,12	H3312446022	БПП2.85.80.6000.2.2
		2,5	200	1,12	H3312440282	БПП2.85.80.200.2,5.2
			300	1,68	H3312440382	БПП2.85.80.300.2,5.2
			400	2,24	H3312440482	БПП2.85.80.400.2,5.2
			500	2,81	H3312440582	БПП2.85.80.500.2,5.2
			600	3,37	H3312440682	БПП2.85.80.600.2,5.2
			700	3,93	H3312440782	БПП2.85.80.700.2,5.2
			800	4,49	H3312440882	БПП2.85.80.800.2,5.2
			900	5,05	H3312440982	БПП2.85.80.900.2,5.2
			1000	5,61	H3312441082	БПП2.85.80.1000.2,5.2
			1200	6,73	H3312441282	БПП2.85.80.1200.2,5.2
			1500	8,42	H3312441582	БПП2.85.80.1500.2,5.2
			1800	10,1	H3312441882	БПП2.85.80.1800.2,5.2
			2000	11,22	H3312442082	БПП2.85.80.2000.2,5.2
			3000	16,83	H3312443082	БПП2.85.80.3000.2,5.2
			6000	33,66	H3312446082	БПП2.85.80.6000.2,5.2

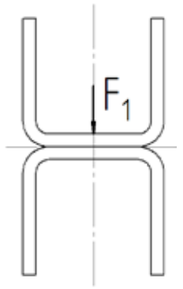

Максимальная нагрузка F1(H) при L, мм				
Толщина, S, мм	Длина, L, 1000 мм	Длина, L, 2000 мм	Длина, L, 3000 мм	Длина, L, 6000 мм
1,5	1317	659	439	219
2	1757	873	582	291
2,5	2195	1095	730	365
3	2634	1317	878	439
4	3512	1753	1169	584

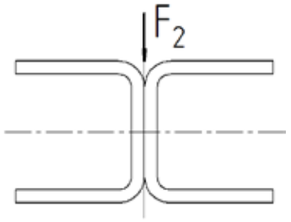

Максимальная нагрузка F2 (H) при L, мм				
Толщина, S, мм	Длина, L, 1000 мм	Длина, L, 2000 мм	Длина, L, 3000 мм	Длина, L, 6000 мм
1,5	5065	2534	1687	844
2	6756	3356	2237	1119
2,5	8444	4212	2806	1403
3	10131	5065	3378	1687
4	13509	6743	4497	2247

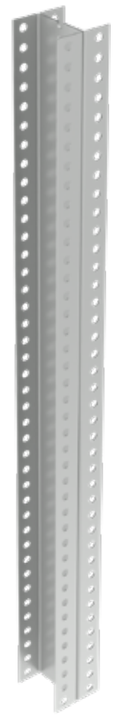

Профиль П-образный двойной БПП2, ширина 115

Высота, H, мм	Ширина, B, мм	Толщина, S, мм	Длина, L, мм	Масса, кг	Артикул	Наименование
80	115	1,5	200	0,84	H3312540271	БПП2.115.80.200.1,5.1
			300	1,26	H3312540371	БПП2.115.80.300.1,5.1
			400	1,68	H3312540471	БПП2.115.80.400.1,5.1
			500	2,10	H3312540571	БПП2.115.80.500.1,5.1
			600	2,52	H3312540671	БПП2.115.80.600.1,5.1
			700	2,94	H3312540771	БПП2.115.80.700.1,5.1
			800	3,36	H3312540871	БПП2.115.80.800.1,5.1
			900	3,78	H3312540971	БПП2.115.80.900.1,5.1
			1000	4,20	H3312541071	БПП2.115.80.1000.1,5.1
			1200	5,04	H3312541271	БПП2.115.80.1200.1,5.1
			1500	6,30	H3312541571	БПП2.115.80.1500.1,5.1
			1800	7,56	H3312541871	БПП2.115.80.1800.1,5.1
			2000	8,40	H3312542071	БПП2.115.80.2000.1,5.1
			3000	12,60	H3312543071	БПП2.115.80.3000.1,5.1
			6000	25,20	H3312546071	БПП2.115.80.6000.1,5.1
		2	200	1,12	H3312540221	БПП2.115.80.200.2.1
			300	1,68	H3312540321	БПП2.115.80.300.2.1
			400	2,24	H3312540421	БПП2.115.80.400.2.1
			500	2,80	H3312540521	БПП2.115.80.500.2.1
			600	3,36	H3312540621	БПП2.115.80.600.2.1
			700	3,92	H3312540721	БПП2.115.80.700.2.1
			800	4,48	H3312540821	БПП2.115.80.800.2.1
			900	5,04	H3312540921	БПП2.115.80.900.2.1
			1000	5,60	H3312541021	БПП2.115.80.1000.2.1
			1200	6,72	H3312541221	БПП2.115.80.1200.2.1
			1500	8,40	H3312541521	БПП2.115.80.1500.2.1
			1800	10,08	H3312541821	БПП2.115.80.1800.2.1
			2000	11,20	H3312542021	БПП2.115.80.2000.2.1
			3000	16,80	H3312543021	БПП2.115.80.3000.2.1
			6000	33,60	H3312546021	БПП2.115.80.6000.2.1
		2,5	200	1,40	H3312540281	БПП2.115.80.200.2,5.1
			300	2,11	H3312540381	БПП2.115.80.300.2,5.1
			400	2,81	H3312540481	БПП2.115.80.400.2,5.1
			500	3,51	H3312540581	БПП2.115.80.500.2,5.1
			600	4,21	H3312540681	БПП2.115.80.600.2,5.1
			700	4,91	H3312540781	БПП2.115.80.700.2,5.1
			800	5,62	H3312540881	БПП2.115.80.800.2,5.1
			900	6,32	H3312540981	БПП2.115.80.900.2,5.1
			1000	7,02	H3312541081	БПП2.115.80.1000.2,5.1
			1200	8,42	H3312541281	БПП2.115.80.1200.2,5.1
			1500	10,53	H3312541581	БПП2.115.80.1500.2,5.1
			1800	12,64	H3312541881	БПП2.115.80.1800.2,5.1
			2000	14,04	H3312542081	БПП2.115.80.2000.2,5.1
			3000	21,06	H3312543081	БПП2.115.80.3000.2,5.1
			6000	42,12	H3312546081	БПП2.115.80.6000.2,5.1
		3	200	1,69	H3312540231	БПП2.115.80.200.3.1
			300	2,53	H3312540331	БПП2.115.80.300.3.1
			400	3,37	H3312540431	БПП2.115.80.400.3.1
			500	4,22	H3312540531	БПП2.115.80.500.3.1
			600	5,06	H3312540631	БПП2.115.80.600.3.1
			700	5,90	H3312540731	БПП2.115.80.700.3.1
			800	6,74	H3312540831	БПП2.115.80.800.3.1
			900	7,59	H3312540931	БПП2.115.80.900.3.1
			1000	8,43	H3312541031	БПП2.115.80.1000.3.1
			1200	10,12	H3312541231	БПП2.115.80.1200.3.1
			1500	12,65	H3312541531	БПП2.115.80.1500.3.1
			1800	15,17	H3312541831	БПП2.115.80.1800.3.1
			2000	16,86	H3312542031	БПП2.115.80.2000.3.1
			3000	25,29	H3312543031	БПП2.115.80.3000.3.1
			6000	50,58	H3312546031	БПП2.115.80.6000.3.1
		4	200	2,25	H3312540241	БПП2.115.80.200.4.1
			300	3,38	H3312540341	БПП2.115.80.300.4.1
			400	4,51	H3312540441	БПП2.115.80.400.4.1
			500	5,64	H3312540541	БПП2.115.80.500.4.1
			600	6,76	H3312540641	БПП2.115.80.600.4.1
			700	7,89	H3312540741	БПП2.115.80.700.4.1
			800	9,02	H3312540841	БПП2.115.80.800.4.1
			900	10,14	H3312540941	БПП2.115.80.900.4.1
			1000	11,27	H3312541041	БПП2.115.80.1000.4.1
			1200	13,52	H3312541241	БПП2.115.80.1200.4.1
			1500	16,91	H3312541541	БПП2.115.80.1500.4.1
			1800	20,29	H3312541841	БПП2.115.80.1800.4.1
			2000	22,54	H3312542041	БПП2.115.80.2000.4.1
			3000	33,81	H3312543041	БПП2.115.80.3000.4.1
			6000	67,62	H3312546041	БПП2.115.80.6000.4.1

Варианты исполнения:
Горячее цинкование
Сталь оцинкованная по методу Сендзимира

Пример записи при заказе профиля п-образного двойного шириной 115 мм, высотой 80 мм, длиной 1000 мм, толщиной 3 мм, горячее цинкование:
Профиль П-образный двойной БПП2.115.80.1000.3.1 (артикул H3312541031).

Под заказ возможно изготовление нестандартных П-образных профилей с другими типоразмерами, толщинами, длиной и типом покрытия

Профиль П-образный двойной БПП2, ширина 115

Высота, H, мм	Ширина, B, мм	Толщина, S, мм	Длина, L, мм	Масса, кг	Артикул	Наименование
80	115	1,5	200	0,82	H3312540272	БПП2.115.80.200.1,5.2
			300	1,22	H3312540372	БПП2.115.80.300.1,5.2
			400	1,63	H3312540472	БПП2.115.80.400.1,5.2
			500	2,04	H3312540572	БПП2.115.80.500.1,5.2
			600	2,45	H3312540672	БПП2.115.80.600.1,5.2
			700	2,86	H3312540772	БПП2.115.80.700.1,5.2
			800	3,26	H3312540872	БПП2.115.80.800.1,5.2
			900	3,67	H3312540972	БПП2.115.80.900.1,5.2
			1000	4,08	H3312541072	БПП2.115.80.1000.1,5.2
			1200	4,90	H3312541272	БПП2.115.80.1200.1,5.2
			1500	6,12	H3312541572	БПП2.115.80.1500.1,5.2
			1800	7,34	H3312541872	БПП2.115.80.1800.1,5.2
			2000	8,16	H3312542072	БПП2.115.80.2000.1,5.2
			3000	12,24	H3312543072	БПП2.115.80.3000.1,5.2
			6000	24,48	H3312546072	БПП2.115.80.6000.1,5.2
		2	200	1,09	H3312540222	БПП2.115.80.200.2.2
			300	1,63	H3312540322	БПП2.115.80.300.2.2
			400	2,18	H3312540422	БПП2.115.80.400.2.2
			500	2,72	H3312540522	БПП2.115.80.500.2.2
			600	3,26	H3312540622	БПП2.115.80.600.2.2
			700	3,81	H3312540722	БПП2.115.80.700.2.2
			800	4,35	H3312540822	БПП2.115.80.800.2.2
			900	4,90	H3312540922	БПП2.115.80.900.2.2
			1000	5,44	H3312541022	БПП2.115.80.1000.2.2
			1200	6,53	H3312541222	БПП2.115.80.1200.2.2
			1500	8,16	H3312541522	БПП2.115.80.1500.2.2
			1800	9,79	H3312541822	БПП2.115.80.1800.2.2
			2000	10,88	H3312542022	БПП2.115.80.2000.2.2
			3000	16,32	H3312543022	БПП2.115.80.3000.2.2
			6000	32,64	H3312546022	БПП2.115.80.6000.2.2
		2,5	200	1,36	H3312540282	БПП2.115.80.200.2,5.2
			300	2,04	H3312540382	БПП2.115.80.300.2,5.2
			400	2,72	H3312540482	БПП2.115.80.400.2,5.2
			500	3,4	H3312540582	БПП2.115.80.500.2,5.2
			600	4,07	H3312540682	БПП2.115.80.600.2,5.2
			700	4,75	H3312540782	БПП2.115.80.700.2,5.2
			800	5,43	H3312540882	БПП2.115.80.800.2,5.2
			900	6,11	H3312540982	БПП2.115.80.900.2,5.2
			1000	6,79	H3312541082	БПП2.115.80.1000.2,5.2
			1200	8,15	H3312541282	БПП2.115.80.1200.2,5.2
			1500	10,19	H3312541582	БПП2.115.80.1500.2,5.2
			1800	12,22	H3312541882	БПП2.115.80.1800.2,5.2
			2000	13,58	H3312542082	БПП2.115.80.2000.2,5.2
			3000	20,37	H3312543082	БПП2.115.80.3000.2,5.2
			6000	40,74	H3312546082	БПП2.115.80.6000.2,5.2

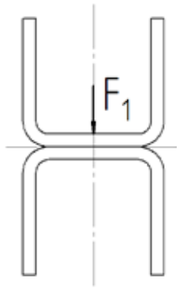

Максимальная нагрузка F1(H) при L, мм

Толщина, S, мм	Длина, L, 1000 мм	Длина, L, 2000 мм	Длина, L, 3000 мм	Длина, L, 6000 мм
1,5	1320	660	440	220
2	1760	874	583	291
2,5	2200	1097	731	366
3	2639	1320	880	440
4	3519	1757	1171	585

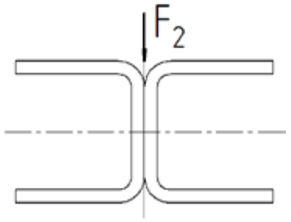

Максимальная нагрузка F2 (H) при L, мм

Толщина, S, мм	Длина, L, 1000 мм	Длина, L, 2000 мм	Длина, L, 3000 мм	Длина, L, 6000 мм
1,5	7598	3801	2531	1266
2	10134	5034	3356	1678
2,5	12665	6318	4209	2105
3	15196	7598	5067	2531
4	20264	10115	6745	3370

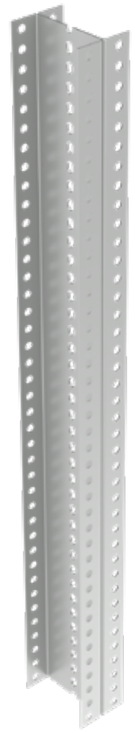

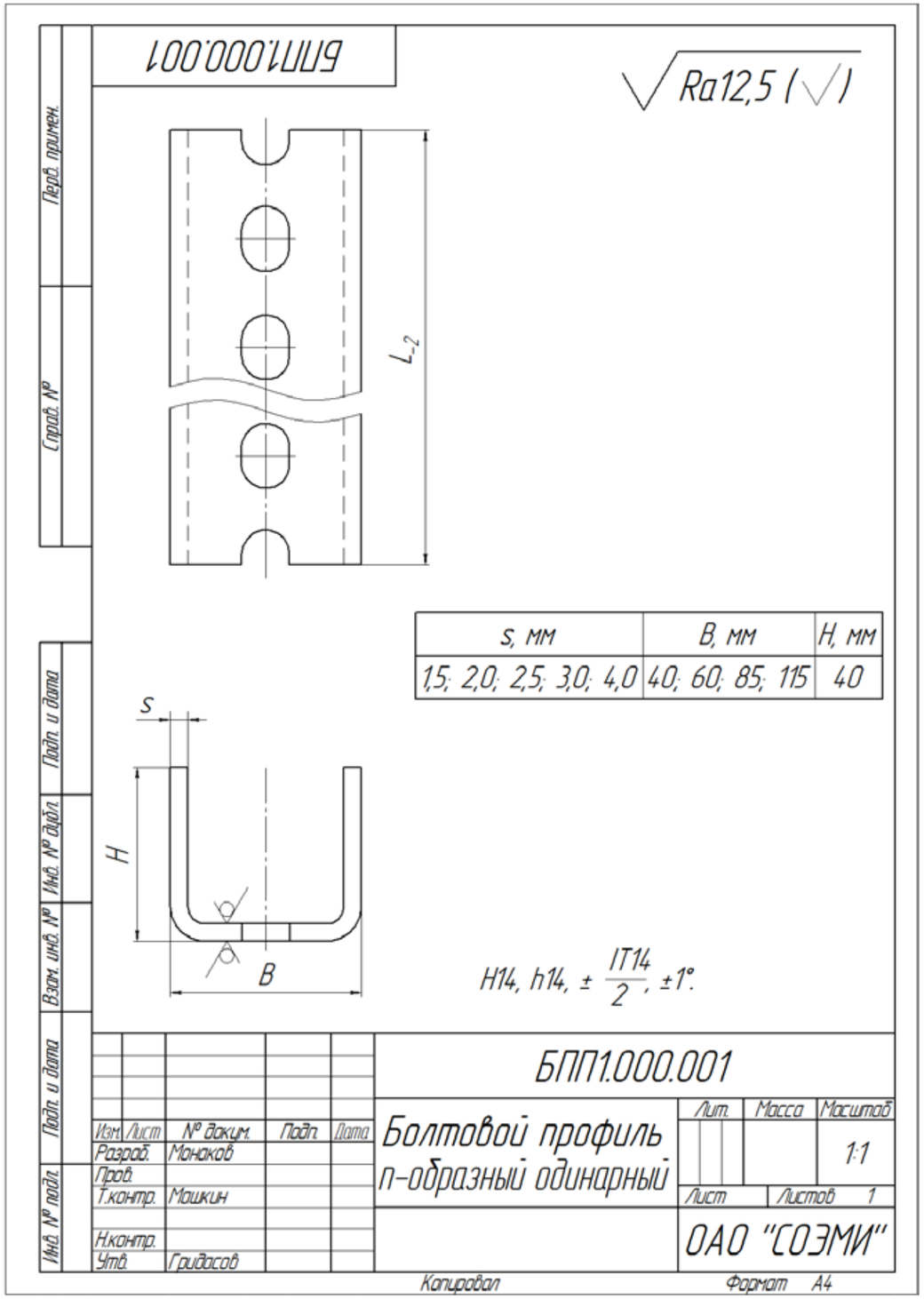

S, мм	B, мм	H, мм
1,5; 2,0; 2,5; 3,0; 4,0	40; 60; 85; 115	40

$H14, h14, \pm \frac{IT14}{2}, \pm 1°$.

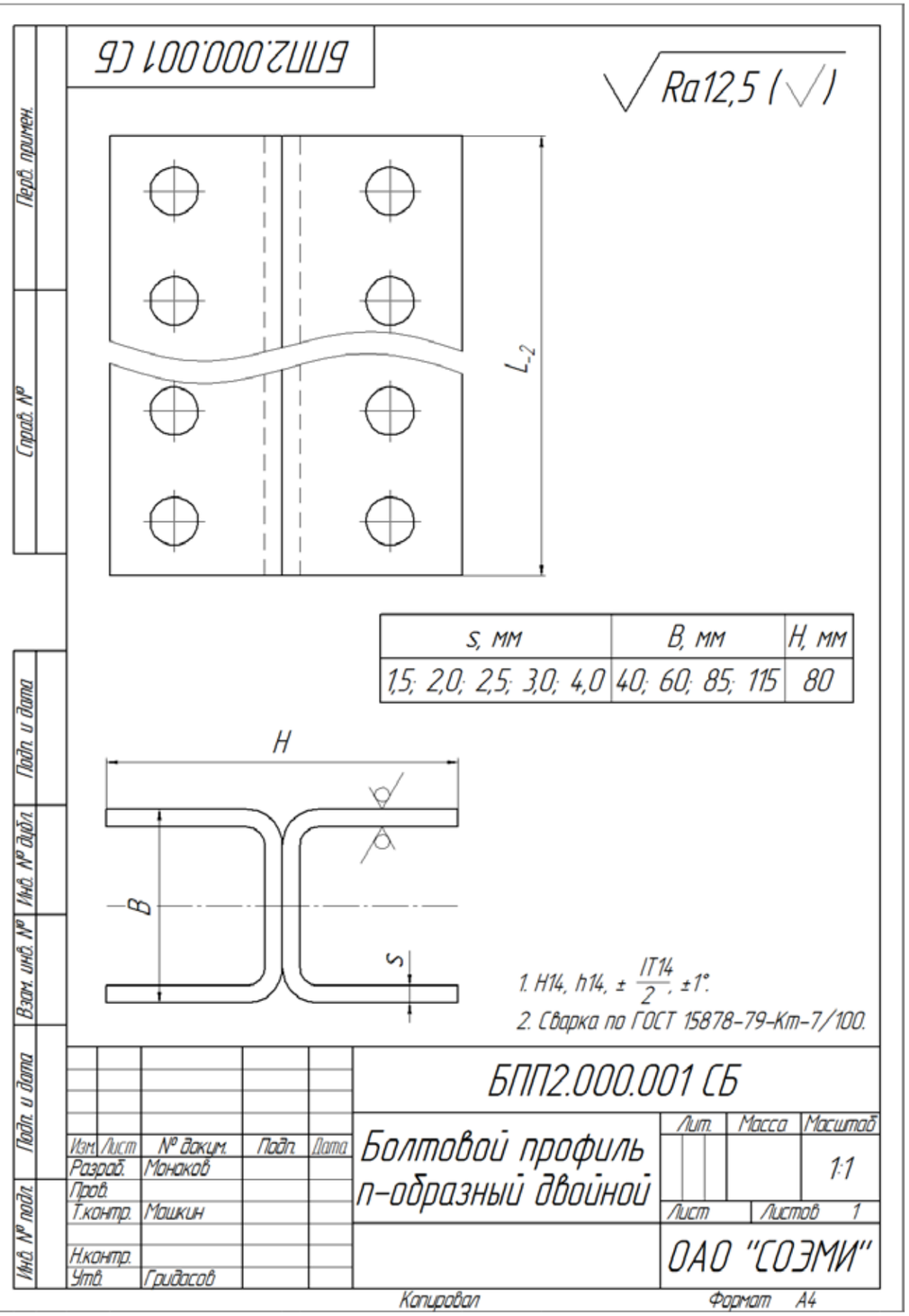

S, мм	B, мм	H, мм
1,5; 2,0; 2,5; 3,0; 4,0	40; 60; 85; 115	80

Нагрузка F1

Профиль П - образный БПП1, ширина 40 мм, высота 40 мм

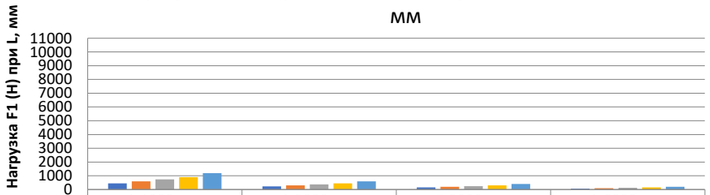

	L 1000 мм	L 2000 мм	L 3000 мм	L 6000 мм
s 1,5 мм	447	224	149	74
s 2,0 мм	597	296	198	99
s 2,5 мм	745	372	248	124
s 3,0 мм	894	447	298	149
s 4,0 мм	1193	595	397	198

Профиль П - образный БПП1, ширина 60 мм, высота 40 мм

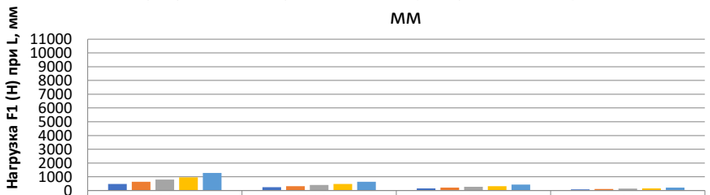

	L 1000 мм	L 2000 мм	L 3000 мм	L 6000 мм
s 1,5 мм	481	241	160	80
s 2,0 мм	641	319	212	106
s 2,5 мм	802	400	266	133
s 3,0 мм	962	481	321	160
s 4,0 мм	1283	640	427	213

Профиль П - образный БПП1, ширина 85 мм, высота 40 мм

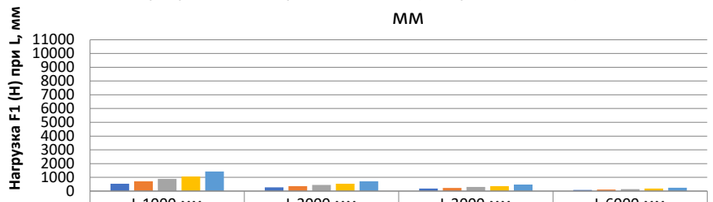

	L 1000 мм	L 2000 мм	L 3000 мм	L 6000 мм
s 1,5 мм	532	266	177	89
s 2,0 мм	709	352	235	117
s 2,5 мм	887	442	295	147
s 3,0 мм	1064	532	355	177
s 4,0 мм	1418	708	472	236

Профиль П - образный БПП1, ширина 115 мм, высота 40 мм

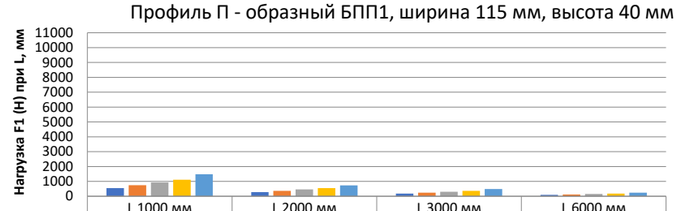

	L 1000 мм	L 2000 мм	L 3000 мм	L 6000 мм
s 1,5 мм	554	277	184	92
s 2,0 мм	738	367	245	122
s 2,5 мм	923	460	307	153
s 3,0 мм	1107	554	369	184
s 4,0 мм	1477	737	492	246

Нагрузка F2

Профиль П-образный БПП1, ширина 40 мм, высота 40 мм

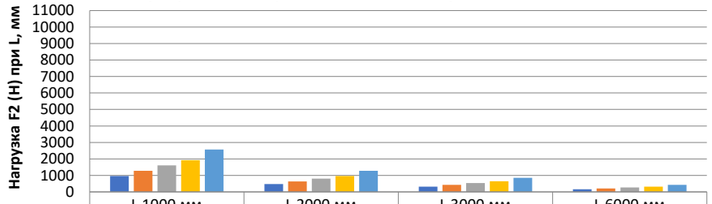

	L 1000 мм	L 2000 мм	L 3000 мм	L 6000 мм
s 1,5 мм	962	481	320	160
s 2,0 мм	1283	637	425	212
s 2,5 мм	1603	800	533	266
s 3,0 мм	1924	962	641	320
s 4,0 мм	2565	1280	854	427

Профиль П-образный БПП1, ширина 60 мм, высота 40 мм

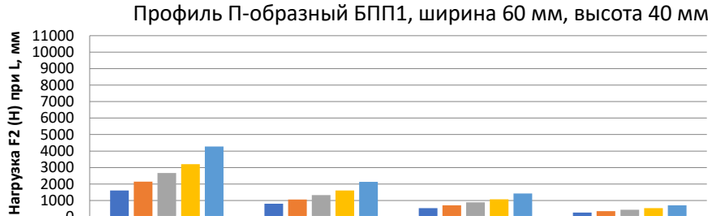

	L 1000 мм	L 2000 мм	L 3000 мм	L 6000 мм
s 1,5 мм	1603	802	534	267
s 2,0 мм	2138	1062	708	354
s 2,5 мм	2672	1333	888	444
s 3,0 мм	3206	1603	1069	534
s 4,0 мм	4275	2134	1423	711

Профиль П-образный БПП1, ширина 85 мм, высота 40 мм

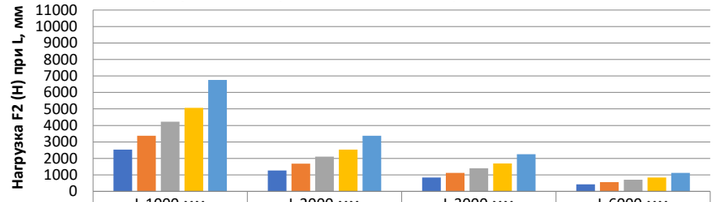

	L 1000 мм	L 2000 мм	L 3000 мм	L 6000 мм
s 1,5 мм	2533	1267	844	422
s 2,0 мм	3378	1678	1119	559
s 2,5 мм	4222	2106	1403	702
s 3,0 мм	5065	2533	1689	844
s 4,0 мм	6755	3372	2248	1123

Профиль П-образный БПП1, ширина 115 мм, высота 40 мм

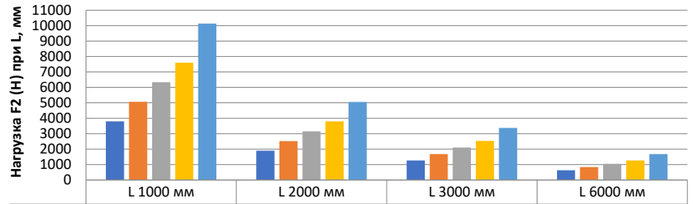

	L 1000 мм	L 2000 мм	L 3000 мм	L 6000 мм
s 1,5 мм	3799	1901	1266	633
s 2,0 мм	5067	2517	1678	839
s 2,5 мм	6333	3159	2105	1052
s 3,0 мм	7598	3799	2534	1266
s 4,0 мм	10132	5058	3373	1685

Нагрузка F1

Профиль П - образный БПП2, ширина 40 мм, высота 40 мм

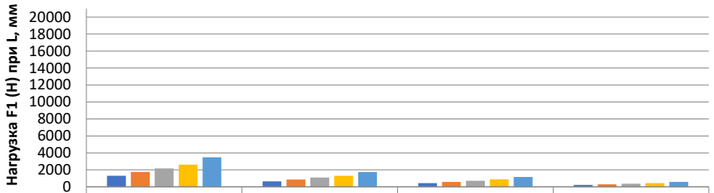

	L 1000 мм	L 2000 мм	L 3000 мм	L 6000 мм
s 1,5 мм	1308	654	436	218
s 2,0 мм	1745	867	578	289
s 2,5 мм	2180	1088	725	362
s 3,0 мм	2616	1308	872	436
s 4,0 мм	3488	1741	1161	580

Профиль П - образный БПП2, ширина 60 мм, высота 40 мм

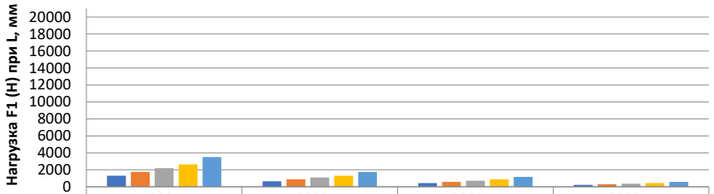

	L 1000 мм	L 2000 мм	L 3000 мм	L 6000 мм
s 1,5 мм	1314	658	438	219
s 2,0 мм	1753	871	581	290
s 2,5 мм	2191	1093	728	364
s 3,0 мм	2629	1314	877	438
s 4,0 мм	3506	1750	1167	583

Профиль П - образный БПП2, ширина 85 мм, высота 40 мм

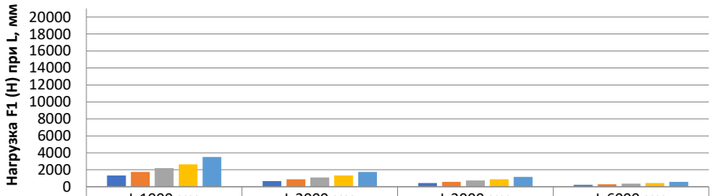

	L 1000 мм	L 2000 мм	L 3000 мм	L 6000 мм
s 1,5 мм	1317	659	439	219
s 2,0 мм	1757	873	582	291
s 2,5 мм	2195	1095	730	365
s 3,0 мм	2634	1317	878	439
s 4,0 мм	3512	1753	1169	584

Профиль П - образный БПП2, ширина 115 мм, высота 40 мм

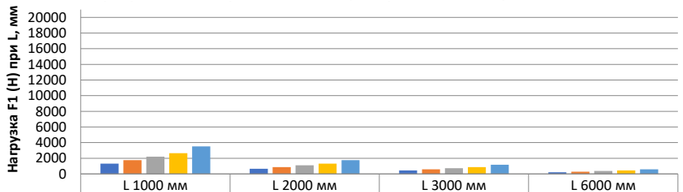

	L 1000 мм	L 2000 мм	L 3000 мм	L 6000 мм
s 1,5 мм	1320	660	440	220
s 2,0 мм	1760	874	583	291
s 2,5 мм	2200	1097	731	366
s 3,0 мм	2639	1320	880	440
s 4,0 мм	3519	1757	1171	585

Нагрузка F2

Профиль П-образный БПП2, ширина 40 мм, высота 40 мм

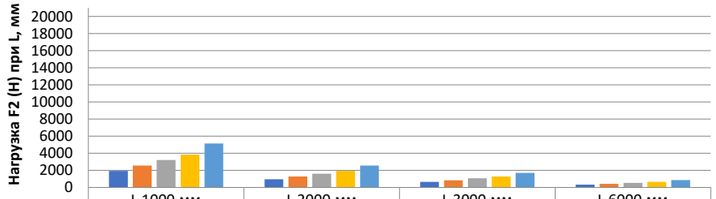

	L 1000 мм	L 2000 мм	L 3000 мм	L 6000 мм
s 1,5 мм	1924	962	641	320
s 2,0 мм	2566	1274	850	425
s 2,5 мм	3206	1600	1066	533
s 3,0 мм	3847	1924	1283	641
s 4,0 мм	5130	2561	1708	853

Профиль П-образный БПП2, ширина 60 мм, высота 40 мм

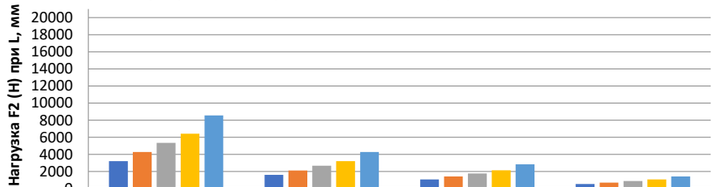

	L 1000 мм	L 2000 мм	L 3000 мм	L 6000 мм
s 1,5 мм	3206	1604	1068	534
s 2,0 мм	4276	2124	1416	708
s 2,5 мм	5344	2666	1776	888
s 3,0 мм	6412	3206	2138	1068
s 4,0 мм	8550	4268	2846	1422

Профиль П-образный БПП2, ширина 85 мм, высота 40 мм

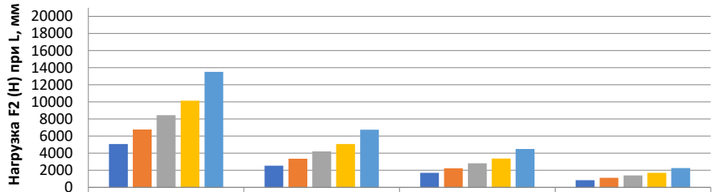

	L 1000 мм	L 2000 мм	L 3000 мм	L 6000 мм
s 1,5 мм	5065	2534	1687	844
s 2,0 мм	6756	3356	2237	1119
s 2,5 мм	8444	4212	2806	1403
s 3,0 мм	10131	5065	3378	1687
s 4,0 мм	13509	6743	4497	2247

Профиль П-образный БПП2, ширина 115 мм, высота 40 мм

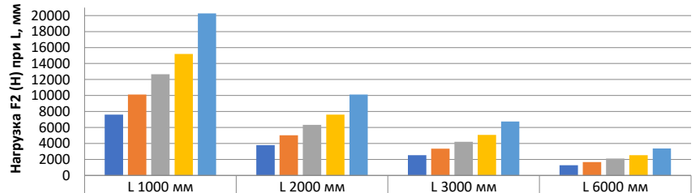

	L 1000 мм	L 2000 мм	L 3000 мм	L 6000 мм
s 1,5 мм	7598	3801	2531	1266
s 2,0 мм	10134	5034	3356	1678
s 2,5 мм	12665	6318	4209	2105
s 3,0 мм	15196	7598	5067	2531
s 4,0 мм	20264	10115	6745	3370

Консоль П-образная легкая БКПЛ, ширина 40-60

Высота, H, мм	Ширина, B, мм	Толщина, S, мм	Длина, L, мм	Масса, кг	Артикул	Наименование
40	40	1,5	200	0,54	H3113220271	БКПЛ.40.40.200.1,5.1
			300	0,66	H3113220371	БКПЛ.40.40.300.1,5.1
			400	0,78	H3113220471	БКПЛ.40.40.400.1,5.1
			500	0,90	H3113220571	БКПЛ.40.40.500.1,5.1
			600	1,02	H3113220671	БКПЛ.40.40.600.1,5.1
		2	200	0,65	H3113220221	БКПЛ.40.40.200.2.1
			300	0,81	H3113220321	БКПЛ.40.40.300.2.1
			400	0,97	H3113220421	БКПЛ.40.40.400.2.1
			500	1,13	H3113220521	БКПЛ.40.40.500.2.1
			600	1,29	H3113220621	БКПЛ.40.40.600.2.1
		2,5	200	0,74	H3113220281	БКПЛ.40.40.200.2,5.1
			300	0,94	H3113220381	БКПЛ.40.40.300.2,5.1
			400	1,14	H3113220481	БКПЛ.40.40.400.2,5.1
			500	1,34	H3113220581	БКПЛ.40.40.500.2,5.1
			600	1,54	H3113220681	БКПЛ.40.40.600.2,5.1
		3	200	0,99	H3113220231	БКПЛ.40.40.200.3.1
			300	1,23	H3113220331	БКПЛ.40.40.300.3.1
			400	1,47	H3113220431	БКПЛ.40.40.400.3.1
			500	1,71	H3113220531	БКПЛ.40.40.500.3.1
			600	1,95	H3113220631	БКПЛ.40.40.600.3.1
		4	200	1,19	H3113220241	БКПЛ.40.40.200.4.1
			300	1,51	H3113220341	БКПЛ.40.40.300.4.1
			400	1,83	H3113220441	БКПЛ.40.40.400.4.1
			500	2,15	H3113220541	БКПЛ.40.40.500.4.1
			600	2,47	H3113220641	БКПЛ.40.40.600.4.1
		1,5	200	0,53	H3113220272	БКПЛ.40.40.200.1,5.2
			300	0,65	H3113220372	БКПЛ.40.40.300.1,5.2
			400	0,76	H3113220472	БКПЛ.40.40.400.1,5.2
			500	0,88	H3113220572	БКПЛ.40.40.500.1,5.2
			600	0,99	H3113220672	БКПЛ.40.40.600.1,5.2
		2	200	0,63	H3113220222	БКПЛ.40.40.200.2.2
			300	0,78	H3113220322	БКПЛ.40.40.300.2.2
			400	0,94	H3113220422	БКПЛ.40.40.400.2.2
			500	1,09	H3113220522	БКПЛ.40.40.500.2.2
			600	1,25	H3113220622	БКПЛ.40.40.600.2.2
		2,5	200	0,73	H3113220282	БКПЛ.40.40.200.2,5.2
			300	0,92	H3113220382	БКПЛ.40.40.300.2,5.2
			400	1,11	H3113220482	БКПЛ.40.40.400.2,5.2
			500	1,3	H3113220582	БКПЛ.40.40.500.2,5.2
			600	1,5	H3113220682	БКПЛ.40.40.600.2,5.2
	60	1,5	200	0,61	H3113320271	БКПЛ.60.40.200.1,5.1
			300	0,75	H3113320371	БКПЛ.60.40.300.1,5.1
			400	0,90	H3113320471	БКПЛ.60.40.400.1,5.1
			500	1,04	H3113320571	БКПЛ.60.40.500.1,5.1
			600	1,18	H3113320671	БКПЛ.60.40.600.1,5.1
		2	200	0,73	H3113320221	БКПЛ.60.40.200.2.1
			300	0,92	H3113320321	БКПЛ.60.40.300.2.1
			400	1,11	H3113320421	БКПЛ.60.40.400.2.1
			500	1,30	H3113320521	БКПЛ.60.40.500.2.1
			600	1,50	H3113320621	БКПЛ.60.40.600.2.1
		2,5	200	0,84	H3113320281	БКПЛ.60.40.200.2,5.1
			300	1,08	H3113320381	БКПЛ.60.40.300.2,5.1
			400	1,32	H3113320481	БКПЛ.60.40.400.2,5.1
			500	1,56	H3113320581	БКПЛ.60.40.500.2,5.1
			600	1,80	H3113320681	БКПЛ.60.40.600.2,5.1
		3	200	1,11	H3113320231	БКПЛ.60.40.200.3.1
			300	1,40	H3113320331	БКПЛ.60.40.300.3.1
			400	1,69	H3113320431	БКПЛ.60.40.400.3.1
			500	1,97	H3113320531	БКПЛ.60.40.500.3.1
			600	2,26	H3113320631	БКПЛ.60.40.600.3.1
		4	200	1,35	H3113320241	БКПЛ.60.40.200.4.1
			300	1,74	H3113320341	БКПЛ.60.40.300.4.1
			400	2,12	H3113320441	БКПЛ.60.40.400.4.1
			500	2,51	H3113320541	БКПЛ.60.40.500.4.1
			600	2,89	H3113320641	БКПЛ.60.40.600.4.1
		1,5	200	0,59	H3113320272	БКПЛ.60.40.200.1,5.2
			300	0,73	H3113320372	БКПЛ.60.40.300.1,5.2
			400	0,87	H3113320472	БКПЛ.60.40.400.1,5.2
			500	1,01	H3113320572	БКПЛ.60.40.500.1,5.2
			600	1,15	H3113320672	БКПЛ.60.40.600.1,5.2
		2	200	0,71	H3113320222	БКПЛ.60.40.200.2.2
			300	0,89	H3113320322	БКПЛ.60.40.300.2.2
			400	1,08	H3113320422	БКПЛ.60.40.400.2.2
			500	1,26	H3113320522	БКПЛ.60.40.500.2.2
			600	1,45	H3113320622	БКПЛ.60.40.600.2.2
		2,5	200	0,82	H3113320282	БКПЛ.60.40.200.2,5.2
			300	1,06	H3113320382	БКПЛ.60.40.300.2,5.2
			400	1,29	H3113320482	БКПЛ.60.40.400.2,5.2
			500	1,52	H3113320582	БКПЛ.60.40.500.2,5.2
			600	1,75	H3113320682	БКПЛ.60.40.600.2,5.2

Варианты исполнения:
Горячее цинкование
Сталь оцинкованная по методу Сендзимира

Пример записи при заказе консоли П-образной легкой шириной 40 мм, высотой 40 мм, длиной 600 мм, толщиной 2,5 мм, горячее цинкование:
Консоль П-образная легкая БКПЛ.40.40.600.2,5.1 (артикул H3113220681).

Консоль П-образная легкая БКПЛ, ширина 85-115

Высота, H, мм	Ширина, B, мм	Толщина, S, мм	Длина, L, мм	Масса, кг	Артикул	Наименование
40	85	1,5	200	0,68	H3113420271	БКПЛ.85.40.200.1,5.1
			300	0,85	H3113420371	БКПЛ.85.40.300.1,5.1
			400	1,03	H3113420471	БКПЛ.85.40.400.1,5.1
			500	1,20	H3113420571	БКПЛ.85.40.500.1,5.1
			600	1,37	H3113420671	БКПЛ.85.40.600.1,5.1
		2	200	0,83	H3113420221	БКПЛ.85.40.200.2.1
			300	1,06	H3113420321	БКПЛ.85.40.300.2.1
			400	1,30	H3113420421	БКПЛ.85.40.400.2.1
			500	1,53	H3113420521	БКПЛ.85.40.500.2.1
			600	1,76	H3113420621	БКПЛ.85.40.600.2.1
		2,5	200	0,97	H3113420281	БКПЛ.85.40.200.2,5.1
			300	1,26	H3113420381	БКПЛ.85.40.300.2,5.1
			400	1,55	H3113420481	БКПЛ.85.40.400.2,5.1
			500	1,84	H3113420581	БКПЛ.85.40.500.2,5.1
			600	2,13	H3113420681	БКПЛ.85.40.600.2,5.1
		3	200	1,26	H3113420231	БКПЛ.85.40.200.3.1
			300	1,61	H3113420331	БКПЛ.85.40.300.3.1
			400	1,96	H3113420431	БКПЛ.85.40.400.3.1
			500	2,30	H3113420531	БКПЛ.85.40.500.3.1
			600	2,65	H3113420631	БКПЛ.85.40.600.3.1
		4	200	1,56	H3113420241	БКПЛ.85.40.200.4.1
			300	2,02	H3113420341	БКПЛ.85.40.300.4.1
			400	2,49	H3113420441	БКПЛ.85.40.400.4.1
			500	2,95	H3113420541	БКПЛ.85.40.500.4.1
			600	3,42	H3113420641	БКПЛ.85.40.600.4.1
		1,5	200	0,66	H3113420272	БКПЛ.85.40.200.1,5.2
			300	0,83	H3113420372	БКПЛ.85.40.300.1,5.2
			400	1,00	H3113420472	БКПЛ.85.40.400.1,5.2
			500	1,16	H3113420572	БКПЛ.85.40.500.1,5.2
			600	1,33	H3113420672	БКПЛ.85.40.600.1,5.2
		2	200	0,81	H3113420222	БКПЛ.85.40.200.2.2
			300	1,03	H3113420322	БКПЛ.85.40.300.2.2
			400	1,26	H3113420422	БКПЛ.85.40.400.2.2
			500	1,48	H3113420522	БКПЛ.85.40.500.2.2
			600	1,71	H3113420622	БКПЛ.85.40.600.2.2
		2,5	200	0,95	H3113420282	БКПЛ.85.40.200.2,5.2
			300	1,23	H3113420382	БКПЛ.85.40.300.2,5.2
			400	1,51	H3113420482	БКПЛ.85.40.400.2,5.2
			500	1,79	H3113420582	БКПЛ.85.40.500.2,5.2
			600	2,07	H3113420682	БКПЛ.85.40.600.2,5.2
	115	1,5	200	0,82	H3113520271	БКПЛ.115.40.200.1,5.1
			300	1,03	H3113520371	БКПЛ.115.40.300.1,5.1
			400	1,24	H3113520471	БКПЛ.115.40.400.1,5.1
			500	1,45	H3113520571	БКПЛ.115.40.500.1,5.1
			600	1,66	H3113520671	БКПЛ.115.40.600.1,5.1
		2	200	1,00	H3113520221	БКПЛ.115.40.200.2.1
			300	1,28	H3113520321	БКПЛ.115.40.300.2.1
			400	1,56	H3113520421	БКПЛ.115.40.400.2.1
			500	1,84	H3113520521	БКПЛ.115.40.500.2.1
			600	2,12	H3113520621	БКПЛ.115.40.600.2.1
		2,5	200	1,18	H3113520281	БКПЛ.115.40.200.2,5.1
			300	1,53	H3113520381	БКПЛ.115.40.300.2,5.1
			400	1,88	H3113520481	БКПЛ.115.40.400.2,5.1
			500	2,23	H3113520581	БКПЛ.115.40.500.2,5.1
			600	2,58	H3113520681	БКПЛ.115.40.600.2,5.1
		3	200	1,53	H3113520231	БКПЛ.115.40.200.3.1
			300	1,95	H3113520331	БКПЛ.115.40.300.3.1
			400	2,37	H3113520431	БКПЛ.115.40.400.3.1
			500	2,79	H3113520531	БКПЛ.115.40.500.3.1
			600	3,21	H3113520631	БКПЛ.115.40.600.3.1
		4	200	1,88	H3113520241	БКПЛ.115.40.200.4.1
			300	2,44	H3113520341	БКПЛ.115.40.300.4.1
			400	3,01	H3113520441	БКПЛ.115.40.400.4.1
			500	3,57	H3113520541	БКПЛ.115.40.500.4.1
			600	4,13	H3113520641	БКПЛ.115.40.600.4.1
		1,5	200	0,80	H3113520272	БКПЛ.115.40.200.1,5.2
			300	1,00	H3113520372	БКПЛ.115.40.300.1,5.2
			400	1,21	H3113520472	БКПЛ.115.40.400.1,5.2
			500	1,41	H3113520572	БКПЛ.115.40.500.1,5.2
			600	1,62	H3113520672	БКПЛ.115.40.600.1,5.2
		2	200	0,97	H3113520222	БКПЛ.115.40.200.2.2
			300	1,24	H3113520322	БКПЛ.115.40.300.2.2
			400	1,51	H3113520422	БКПЛ.115.40.400.2.2
			500	1,79	H3113520522	БКПЛ.115.40.500.2.2
			600	2,06	H3113520622	БКПЛ.115.40.600.2.2
		2,5	200	1,15	H3113520282	БКПЛ.115.40.200.2,5.2
			300	1,49	H3113520382	БКПЛ.115.40.300.2,5.2
			400	1,83	H3113520482	БКПЛ.115.40.400.2,5.2
			500	2,17	H3113520582	БКПЛ.115.40.500.2,5.2
			600	2,51	H3113520682	БКПЛ.115.40.600.2,5.2

Варианты исполнения:
Горячее цинкование
Сталь оцинкованная по методу Сендзимира

Пример записи при заказе консоли П-образной легкой шириной 115 мм, высотой 40 мм, длиной 600 мм, толщиной 2 мм, сталь оцинкованная по методу Сендзимира:
Консоль П-образная легкая БКПЛ.115.40.600.2.1 (артикул H3113520622).

Под заказ возможно изготовление нестандартных П-образных профилей с другими типоразмерами, толщинами, длиной и типом покрытия

Под заказ возможно изготовление нестандартных П-образных профилей с другими типоразмерами, толщинами, длиной и типом покрытия

Система П-профиля

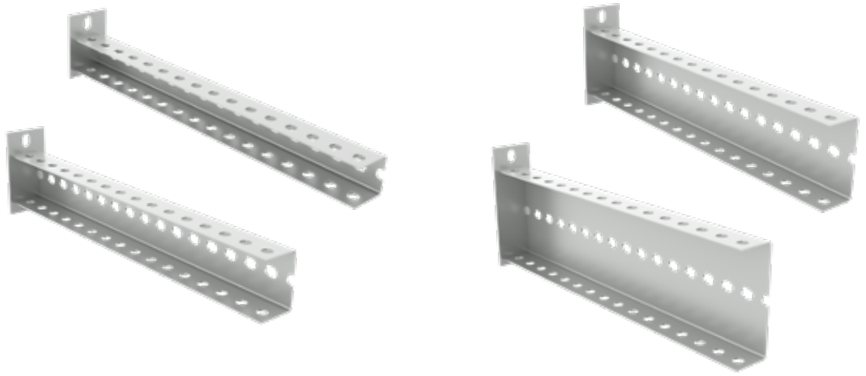

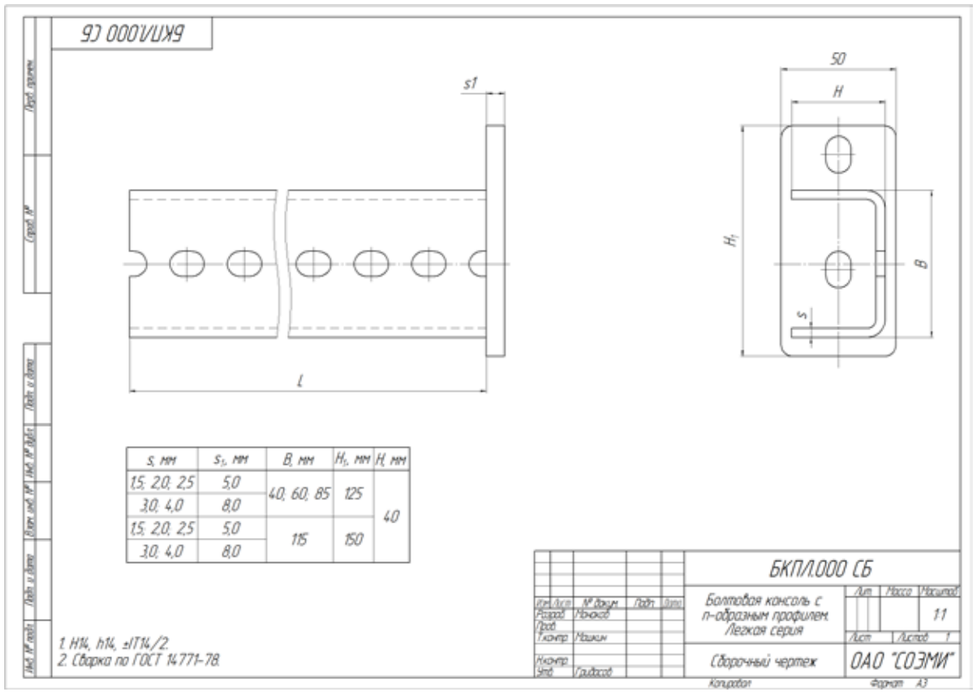

Консоль П - образная легкая БКПЛ, ширина 40 мм, высота 40 мм

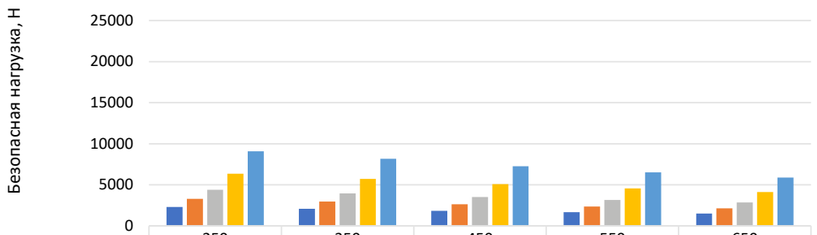

	250	350	450	550	650
БКПЛ.40.40.XXX.1,5	2320	2088	1856	1670	1503
БКПЛ.40.40.XXX.2	3290	2961	2632	2368	2132
БКПЛ.40.40.XXX.2,5	4402	3962	3522	3169	2852
БКПЛ.40.40.XXX.3	6355	5720	5084	4576	4118
БКПЛ.40.40.XXX.4	9072	8165	7258	6532	5879

Длина консоли, мм

БКПЛ.40.40.XXX.1,5 БКПЛ.40.40.XXX.2 БКПЛ.40.40.XXX.2,5 БКПЛ.40.40.XXX.3 БКПЛ.40.40.XXX.4

Консоль П - образная легкая БКПЛ, ширина 60 мм, высота 40 мм

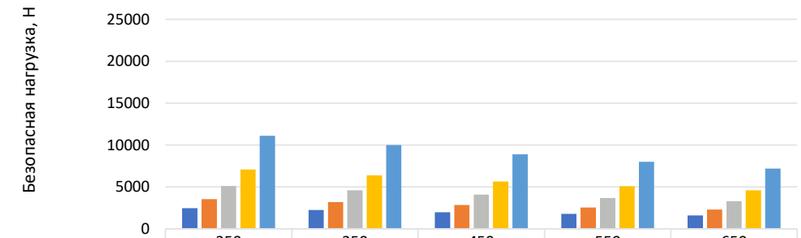

	250	350	450	550	650
БКПЛ.60.40.XXX.1,5	2475	2255	1980	1782	1604
БКПЛ.60.40.XXX.2	3534	3181	2827	2544	2290
БКПЛ.60.40.XXX.2,5	5103	4593	4082	3674	3307
БКПЛ.60.40.XXX.3	7072	6365	5658	5092	4583
БКПЛ.60.40.XXX.4	11100	9990	8880	7992	7193

Длина консоли, мм

БКПЛ.60.40.XXX.1,5 БКПЛ.60.40.XXX.2 БКПЛ.60.40.XXX.2,5 БКПЛ.60.40.XXX.3 БКПЛ.60.40.XXX.4

Консоль П - образная легкая БКПЛ, ширина 85 мм, высота 40 мм

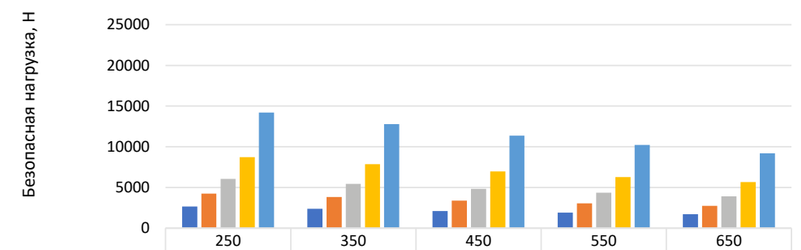

	250	350	450	550	650
БКПЛ.85.40.XXX.1,5	2650	2385	2120	1908	1717
БКПЛ.85.40.XXX.2	4248	3823	3398	3059	2753
БКПЛ.85.40.XXX.2,5	6045	5441	4836	4352	3917
БКПЛ.85.40.XXX.3	8733	7860	6986	6288	5659
БКПЛ.85.40.XXX.4	14208	12787	11366	10230	9207

Длина консоли, мм

БКПЛ.85.40.XXX.1,5 БКПЛ.85.40.XXX.2 БКПЛ.85.40.XXX.2,5 БКПЛ.85.40.XXX.3 БКПЛ.85.40.XXX.4

Консоль П - образная легкая БКПЛ, ширина 115 мм, высота 40 мм

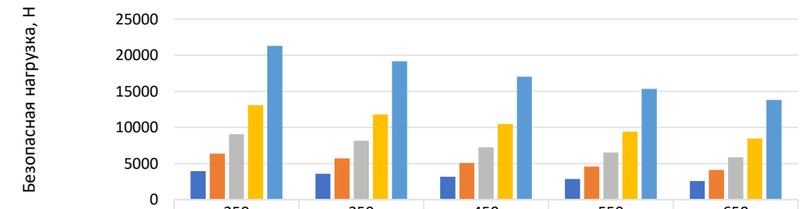

	250	350	450	550	650
БКПЛ.115.40.XXX.1,5	3975	3578	3180	2862	2576
БКПЛ.115.40.XXX.2	6372	5735	5098	4588	4129
БКПЛ.115.40.XXX.2,5	9068	8161	7254	6529	5876
БКПЛ.115.40.XXX.3	13100	11790	10480	9432	8488
БКПЛ.115.40.XXX.4	21312	19181	17050	15345	13810

Длина консоли, мм

БКПЛ.115.40.XXX.1,5 БКПЛ.115.40.XXX.2 БКПЛ.115.40.XXX.2,5 БКПЛ.115.40.XXX.3 БКПЛ.115.40.XXX.4

Консоль П-образная облегченная БКПО, ширина 40-60

Высота, H, мм	Ширина, B, мм	Толщина, S, мм	Длина, L, мм	Масса, кг	Артикул	Наименование
40	40	1,5	200	0,54	H3114220271	БКПО.40.40.200.1,5.1
			300	0,66	H3114220371	БКПО.40.40.300.1,5.1
			400	0,78	H3114220471	БКПО.40.40.400.1,5.1
			500	0,90	H3114220571	БКПО.40.40.500.1,5.1
			600	1,02	H3114220671	БКПО.40.40.600.1,5.1
		2	200	0,65	H3114220221	БКПО.40.40.200.2.1
			300	0,81	H3114220321	БКПО.40.40.300.2.1
			400	0,97	H3114220421	БКПО.40.40.400.2.1
			500	1,13	H3114220521	БКПО.40.40.500.2.1
			600	1,29	H3114220621	БКПО.40.40.600.2.1
		2,5	200	0,74	H3114220281	БКПО.40.40.200.2,5.1
			300	0,94	H3114220381	БКПО.40.40.300.2,5.1
			400	1,14	H3114220481	БКПО.40.40.400.2,5.1
			500	1,34	H3114220581	БКПО.40.40.500.2,5.1
			600	1,54	H3114220681	БКПО.40.40.600.2,5.1
		3	200	0,99	H3114220231	БКПО.40.40.200.3.1
			300	1,23	H3114220331	БКПО.40.40.300.3.1
			400	1,47	H3114220431	БКПО.40.40.400.3.1
			500	1,71	H3114220531	БКПО.40.40.500.3.1
			600	1,95	H3114220631	БКПО.40.40.600.3.1
		4	200	1,19	H3114220241	БКПО.40.40.200.4.1
			300	1,51	H3114220341	БКПО.40.40.300.4.1
			400	1,83	H3114220441	БКПО.40.40.400.4.1
			500	2,15	H3114220541	БКПО.40.40.500.4.1
			600	2,47	H3114220641	БКПО.40.40.600.4.1
		1,5	200	0,53	H3114220272	БКПО.40.40.200.1,5.2
			300	0,65	H3114220372	БКПО.40.40.300.1,5.2
			400	0,76	H3114220472	БКПО.40.40.400.1,5.2
			500	0,88	H3114220572	БКПО.40.40.500.1,5.2
			600	0,99	H3114220672	БКПО.40.40.600.1,5.2
		2	200	0,63	H3114220222	БКПО.40.40.200.2.2
			300	0,78	H3114220322	БКПО.40.40.300.2.2
			400	0,94	H3114220422	БКПО.40.40.400.2.2
			500	1,09	H3114220522	БКПО.40.40.500.2.2
			600	1,25	H3114220622	БКПО.40.40.600.2.2
		2,5	200	0,73	H3114220282	БКПО.40.40.200.2,5.2
			300	0,92	H3114220382	БКПО.40.40.300.2,5.2
			400	1,11	H3114220482	БКПО.40.40.400.2,5.2
			500	1,3	H3114220582	БКПО.40.40.500.2,5.2
			600	1,5	H3114220682	БКПО.40.40.600.2,5.2
	60	1,5	200	0,61	H3114320271	БКПО.60.40.200.1,5.1
			300	0,75	H3114320371	БКПО.60.40.300.1,5.1
			400	0,90	H3114320471	БКПО.60.40.400.1,5.1
			500	1,04	H3114320571	БКПО.60.40.500.1,5.1
			600	1,18	H3114320671	БКПО.60.40.600.1,5.1
		2	200	0,73	H3114320221	БКПО.60.40.200.2.1
			300	0,92	H3114320321	БКПО.60.40.300.2.1
			400	1,11	H3114320421	БКПО.60.40.400.2.1
			500	1,30	H3114320521	БКПО.60.40.500.2.1
			600	1,50	H3114320621	БКПО.60.40.600.2.1
		2,5	200	0,84	H3114320281	БКПО.60.40.200.2,5.1
			300	1,08	H3114320381	БКПО.60.40.300.2,5.1
			400	1,32	H3114320481	БКПО.60.40.400.2,5.1
			500	1,56	H3114320581	БКПО.60.40.500.2,5.1
			600	1,80	H3114320681	БКПО.60.40.600.2,5.1
		3	200	1,11	H3114320231	БКПО.60.40.200.3.1
			300	1,40	H3114320331	БКПО.60.40.300.3.1
			400	1,69	H3114320431	БКПО.60.40.400.3.1
			500	1,97	H3114320531	БКПО.60.40.500.3.1
			600	2,26	H3114320631	БКПО.60.40.600.3.1
		4	200	1,35	H3114320241	БКПО.60.40.200.4.1
			300	1,74	H3114320341	БКПО.60.40.300.4.1
			400	2,12	H3114320441	БКПО.60.40.400.4.1
			500	2,51	H3114320541	БКПО.60.40.500.4.1
			600	2,89	H3114320641	БКПО.60.40.600.4.1
		1,5	200	0,59	H3114320272	БКПО.60.40.200.1,5.2
			300	0,73	H3114320372	БКПО.60.40.300.1,5.2
			400	0,87	H3114320472	БКПО.60.40.400.1,5.2
			500	1,01	H3114320572	БКПО.60.40.500.1,5.2
			600	1,15	H3114320672	БКПО.60.40.600.1,5.2
		2	200	0,71	H3114320222	БКПО.60.40.200.2.2
			300	0,89	H3114320322	БКПО.60.40.300.2.2
			400	1,08	H3114320422	БКПО.60.40.400.2.2
			500	1,26	H3114320522	БКПО.60.40.500.2.2
			600	1,45	H3114320622	БКПО.60.40.600.2.2
		2,5	200	0,82	H3114320282	БКПО.60.40.200.2,5.2
			300	1,06	H3114320382	БКПО.60.40.300.2,5.2
			400	1,29	H3114320482	БКПО.60.40.400.2,5.2
			500	1,52	H3114320582	БКПО.60.40.500.2,5.2
			600	1,75	H3114320682	БКПО.60.40.600.2,5.2

Варианты исполнения:
Горячее цинкование
Сталь оцинкованная по методу Сендзимира

Пример записи при заказе консоли П-образной облегченной шириной 60 мм, высотой 40 мм, длиной 600 мм, толщиной 2,5 мм, горячее цинкование:
Консоль П-образная облег**ченная БКПО.60.40.600.2,5.1 (артикул H3114320681).**

Консоль П-образная облегченная БКПО, ширина 85-115

Высота, H, мм	Ширина, B, мм	Толщина, S, мм	Длина, L, мм	Масса, кг	Артикул	Наименование
40	85	1,5	200	0,78	H3114420271	БКПО.85.40.200.1,5.1
			300	0,96	H3114420371	БКПО.85.40.300.1,5.1
			400	1,13	H3114420471	БКПО.85.40.400.1,5.1
			500	1,30	H3114420571	БКПО.85.40.500.1,5.1
			600	1,47	H3114420671	БКПО.85.40.600.1,5.1
		2	200	0,93	H3114420221	БКПО.85.40.200.2.1
			300	1,17	H3114420321	БКПО.85.40.300.2.1
			400	1,40	H3114420421	БКПО.85.40.400.2.1
			500	1,63	H3114420521	БКПО.85.40.500.2.1
			600	1,86	H3114420621	БКПО.85.40.600.2.1
		2,5	200	1,08	H3114420281	БКПО.85.40.200.2,5.1
			300	1,37	H3114420381	БКПО.85.40.300.2,5.1
			400	1,66	H3114420481	БКПО.85.40.400.2,5.1
			500	1,95	H3114420581	БКПО.85.40.500.2,5.1
			600	2,24	H3114420681	БКПО.85.40.600.2,5.1
		3	200	1,43	H3114420231	БКПО.85.40.200.3.1
			300	1,77	H3114420331	БКПО.85.40.300.3.1
			400	2,12	H3114420431	БКПО.85.40.400.3.1
			500	2,47	H3114420531	БКПО.85.40.500.3.1
			600	2,82	H3114420631	БКПО.85.40.600.3.1
		4	200	1,72	H3114420241	БКПО.85.40.200.4.1
			300	2,19	H3114420341	БКПО.85.40.300.4.1
			400	2,65	H3114420441	БКПО.85.40.400.4.1
			500	3,12	H3114420541	БКПО.85.40.500.4.1
			600	3,59	H3114420641	БКПО.85.40.600.4.1
		1,5	200	0,76	H3114420272	БКПО.85.40.200.1,5.2
			300	0,93	H3114420372	БКПО.85.40.300.1,5.2
			400	1,10	H3114420472	БКПО.85.40.400.1,5.2
			500	1,26	H3114420572	БКПО.85.40.500.1,5.2
			600	1,43	H3114420672	БКПО.85.40.600.1,5.2
		2	200	0,91	H3114420222	БКПО.85.40.200.2.2
			300	1,13	H3114420322	БКПО.85.40.300.2.2
			400	1,36	H3114420422	БКПО.85.40.400.2.2
			500	1,58	H3114420522	БКПО.85.40.500.2.2
			600	1,81	H3114420622	БКПО.85.40.600.2.2
		2,5	200	1,05	H3114420282	БКПО.85.40.200.2,5.2
			300	1,33	H3114420382	БКПО.85.40.300.2,5.2
			400	1,61	H3114420482	БКПО.85.40.400.2,5.2
			500	1,9	H3114420582	БКПО.85.40.500.2,5.2
			600	2,18	H3114420682	БКПО.85.40.600.2,5.2
	115	1,5	200	0,88	H3114520271	БКПО.115.40.200.1,5.1
			300	1,09	H3114520371	БКПО.115.40.300.1,5.1
			400	1,30	H3114520471	БКПО.115.40.400.1,5.1
			500	1,51	H3114520571	БКПО.115.40.500.1,5.1
			600	1,72	H3114520671	БКПО.115.40.600.1,5.1
		2	200	1,05	H3114520221	БКПО.115.40.200.2.1
			300	1,33	H3114520321	БКПО.115.40.300.2.1
			400	1,61	H3114520421	БКПО.115.40.400.2.1
			500	1,89	H3114520521	БКПО.115.40.500.2.1
			600	2,17	H3114520621	БКПО.115.40.600.2.1
		2,5	200	1,23	H3114520281	БКПО.115.40.200.2,5.1
			300	1,58	H3114520381	БКПО.115.40.300.2,5.1
			400	1,93	H3114520481	БКПО.115.40.400.2,5.1
			500	2,28	H3114520581	БКПО.115.40.500.2,5.1
			600	2,63	H3114520681	БКПО.115.40.600.2,5.1
		3	200	1,61	H3114520231	БКПО.115.40.200.3.1
			300	2,03	H3114520331	БКПО.115.40.300.3.1
			400	2,45	H3114520431	БКПО.115.40.400.3.1
			500	2,87	H3114520531	БКПО.115.40.500.3.1
			600	3,29	H3114520631	БКПО.115.40.600.3.1
		4	200	1,96	H3114520241	БКПО.115.40.200.4.1
			300	2,53	H3114520341	БКПО.115.40.300.4.1
			400	3,09	H3114520441	БКПО.115.40.400.4.1
			500	3,65	H3114520541	БКПО.115.40.500.4.1
			600	4,22	H3114520641	БКПО.115.40.600.4.1
		1,5	200	0,85	H3114520272	БКПО.115.40.200.1,5.2
			300	1,05	H3114520372	БКПО.115.40.300.1,5.2
			400	1,26	H3114520472	БКПО.115.40.400.1,5.2
			500	1,46	H3114520572	БКПО.115.40.500.1,5.2
			600	1,67	H3114520672	БКПО.115.40.600.1,5.2
		2	200	1,02	H3114520222	БКПО.115.40.200.2.2
			300	1,29	H3114520322	БКПО.115.40.300.2.2
			400	1,56	H3114520422	БКПО.115.40.400.2.2
			500	1,84	H3114520522	БКПО.115.40.500.2.2
			600	2,11	H3114520622	БКПО.115.40.600.2.2
		2,5	200	1,2	H3114520282	БКПО.115.40.200.2,5.2
			300	1,54	H3114520382	БКПО.115.40.300.2,5.2
			400	1,88	H3114520482	БКПО.115.40.400.2,5.2
			500	2,22	H3114520582	БКПО.115.40.500.2,5.2
			600	2,56	H3114520682	БКПО.115.40.600.2,5.2

Варианты исполнения:
Горячее цинкование
Сталь оцинкованная по методу Сендзимира

Пример записи при заказе консоли П-образной облегченной шириной 115 мм, высотой 40 мм, длиной 600 мм, толщиной 2 мм, сталь оцинкованная по методу Сендзимира:
Консоль П-образная облегченная БКПО.115.40.600.2.2 (артикул H3114520622).

Под заказ возможно изготовление нестандартных П-образных профилей с другими типоразмерами, толщинами, длиной и типом покрытия

Система П-профиля

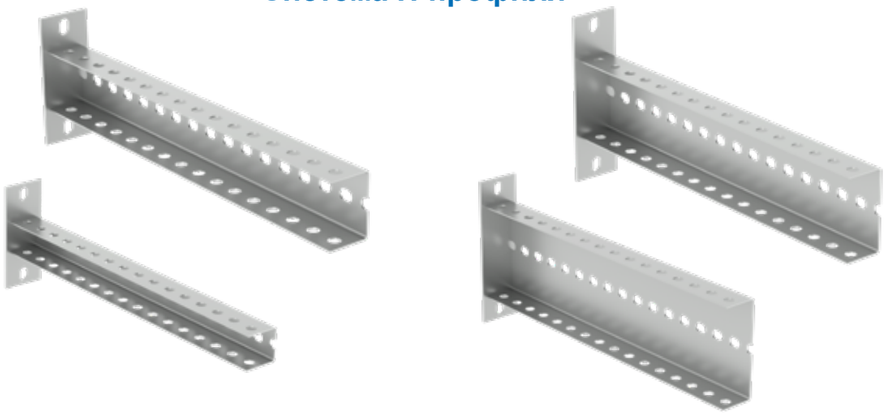

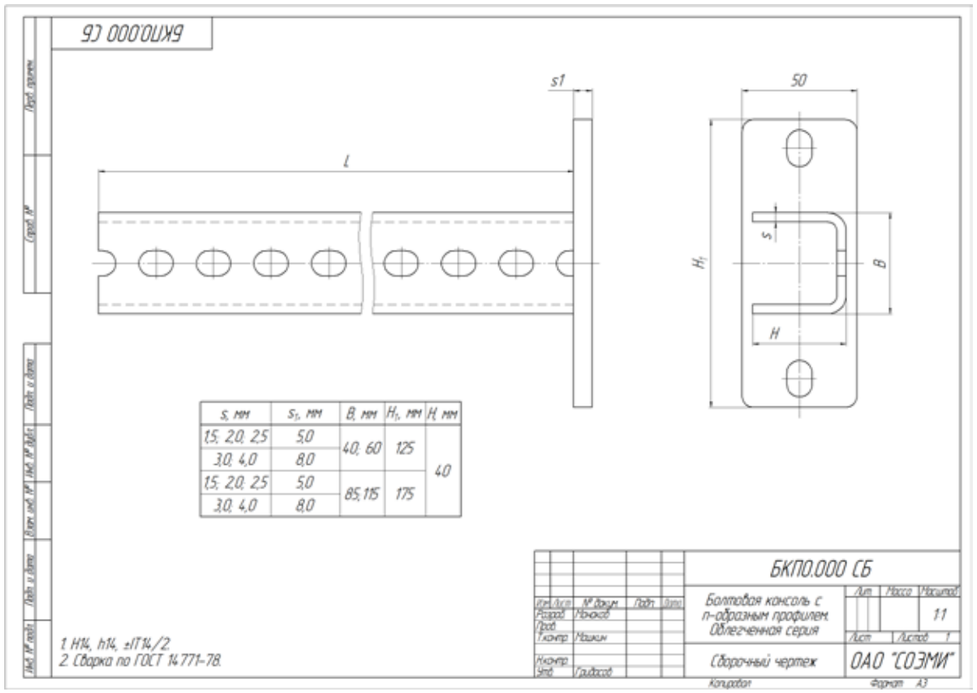

Консоль П - образная облегченная БКПО,
ширина 40 мм, высота 40 мм

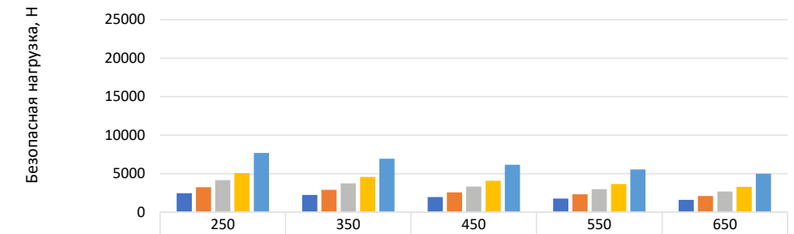

	250	350	450	550	650
БКПО.40.40.XXX.1,5	2475	2255	1980	1782	1604
БКПО.40.40.XXX.2	3238	2914	2591	2332	2098
БКПО.40.40.XXX.2,5	4159	3743	3327	2994	2695
БКПО.40.40.XXX.3	5095	4585	4076	3668	3301
БКПО.40.40.XXX.4	7709	6938	6167	5550	4995

Длина консоли, мм

БКПО.40.40.XXX.1,5 БКПО.40.40.XXX.2 БКПО.40.40.XXX.2,5 БКПО.40.40.XXX.3 БКПО.40.40.XXX.4

Система П-профиля

Консоль П - образная облегченная БКПО,
ширина 60 мм, высота 80 мм

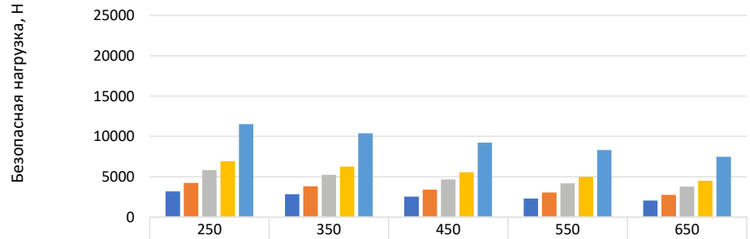

	250	350	450	550	650
БКПО.60.40.XXX.1,5	3168	2838	2534	2281	2053
БКПО.60.40.XXX.2	4230	3807	3384	3045	2741
БКПО.60.40.XXX.2,5	5814	5233	4651	4186	3767
БКПО.60.40.XXX.3	6943	6249	5554	4999	4499
БКПО.60.40.XXX.4	11529	10376	9223	8301	7471

Длина консоли, мм

БКПО.60.40.XXX.1,5 БКПО.60.40.XXX.2 БКПО.60.40.XXX.2,5 БКПО.60.40.XXX.3 БКПО.60.40.XXX.4

Консоль П - образная облегченная БКПО,
ширина 85 мм, высота 40 мм

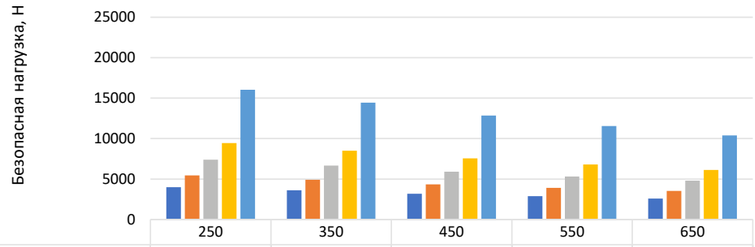

	250	350	450	550	650
БКПО.85.40.XXX.1,5	3988	3605	3191	2872	2584
БКПО.85.40.XXX.2	5442	4897	4353	3918	3526
БКПО.85.40.XXX.2,5	7393	6653	5914	5323	4790
БКПО.85.40.XXX.3	9440	8496	7552	6797	6117
БКПО.85.40.XXX.4	16045	14440	12836	11552	10397

Длина консоли, мм

БКПО.85.40.XXX.1,5 БКПО.85.40.XXX.2 БКПО.85.40.XXX.2,5 БКПО.85.40.XXX.3 БКПО.85.40.XXX.4

Консоль П - образная облегченная БКПО,
ширина 115 мм, высота 40 мм

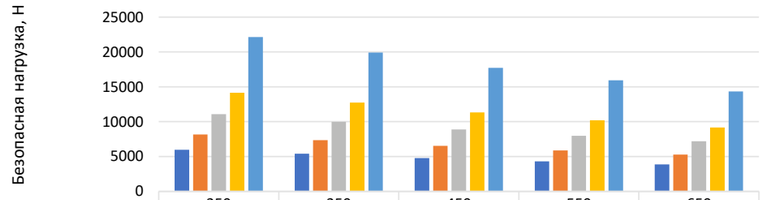

	250	350	450	550	650
БКПО.115.40.XXX.1,5	5983	5407	4786	4307	3877
БКПО.115.40.XXX.2	8162	7346	6530	5877	5289
БКПО.115.40.XXX.2,5	11089	9980	8871	7984	7186
БКПО.115.40.XXX.3	14160	12744	11328	10195	9176
БКПО.115.40.XXX.4	22142	19928	17713	15942	14348

Длина консоли, мм

БКПО.115.40.XXX.1,5 БКПО.115.40.XXX.2 БКПО.115.40.XXX.2,5 БКПО.115.40.XXX.3 БКПО.115.40.XXX.4

Консоль П-образная средняя БКПС, ширина 40-60

Высота, H, мм	Ширина, B, мм	Толщина, S, мм	Длина, L, мм	Масса, кг	Артикул	Наименование
40	40	1,5	200	0,68	H3115220271	БКПС.40.40.200.1,5.1
			300	0,80	H3115220371	БКПС.40.40.300.1,5.1
			400	0,92	H3115220471	БКПС.40.40.400.1,5.1
			500	1,03	H3115220571	БКПС.40.40.500.1,5.1
			600	1,15	H3115220671	БКПС.40.40.600.1,5.1
		2	200	0,78	H3115220221	БКПС.40.40.200.2.1
			300	0,94	H3115220321	БКПС.40.40.300.2.1
			400	1,10	H3115220421	БКПС.40.40.400.2.1
			500	1,26	H3115220521	БКПС.40.40.500.2.1
			600	1,42	H3115220621	БКПС.40.40.600.2.1
		2,5	200	0,88	H3115220281	БКПС.40.40.200.2,5.1
			300	1,08	H3115220381	БКПС.40.40.300.2,5.1
			400	1,28	H3115220481	БКПС.40.40.400.2,5.1
			500	1,47	H3115220581	БКПС.40.40.500.2,5.1
			600	1,67	H3115220681	БКПС.40.40.600.2,5.1
		3	200	1,21	H3115220231	БКПС.40.40.200.3.1
			300	1,45	H3115220331	БКПС.40.40.300.3.1
			400	1,69	H3115220431	БКПС.40.40.400.3.1
			500	1,93	H3115220531	БКПС.40.40.500.3.1
			600	2,17	H3115220631	БКПС.40.40.600.3.1
		4	200	1,41	H3115220241	БКПС.40.40.200.4.1
			300	1,73	H3115220341	БКПС.40.40.300.4.1
			400	2,05	H3115220441	БКПС.40.40.400.4.1
			500	2,37	H3115220541	БКПС.40.40.500.4.1
			600	2,69	H3115220641	БКПС.40.40.600.4.1
		1,5	200	0,66	H3115220272	БКПС.40.40.200.1,5.2
			300	0,78	H3115220372	БКПС.40.40.300.1,5.2
			400	0,89	H3115220472	БКПС.40.40.400.1,5.2
			500	1,01	H3115220572	БКПС.40.40.500.1,5.2
			600	1,12	H3115220672	БКПС.40.40.600.1,5.2
		2	200	0,76	H3115220222	БКПС.40.40.200.2.2
			300	0,91	H3115220322	БКПС.40.40.300.2.2
			400	1,07	H3115220422	БКПС.40.40.400.2.2
			500	1,22	H3115220522	БКПС.40.40.500.2.2
			600	1,38	H3115220622	БКПС.40.40.600.2.2
		2,5	200	0,86	H3115220282	БКПС.40.40.200.2,5.2
			300	1,05	H3115220382	БКПС.40.40.300.2,5.2
			400	1,24	H3115220482	БКПС.40.40.400.2,5.2
			500	1,44	H3115220582	БКПС.40.40.500.2,5.2
			600	1,63	H3115220682	БКПС.40.40.600.2,5.2
	60	1,5	200	0,74	H3115320271	БКПС.60.40.200.1,5.1
			300	0,88	H3115320371	БКПС.60.40.300.1,5.1
			400	1,03	H3115320471	БКПС.60.40.400.1,5.1
			500	1,17	H3115320571	БКПС.60.40.500.1,5.1
			600	1,32	H3115320671	БКПС.60.40.600.1,5.1
		2	200	0,86	H3115320221	БКПС.60.40.200.2.1
			300	1,05	H3115320321	БКПС.60.40.300.2.1
			400	1,24	H3115320421	БКПС.60.40.400.2.1
			500	1,44	H3115320521	БКПС.60.40.500.2.1
			600	1,63	H3115320621	БКПС.60.40.600.2.1
		2,5	200	0,98	H3115320281	БКПС.60.40.200.2,5.1
			300	1,22	H3115320381	БКПС.60.40.300.2,5.1
			400	1,46	H3115320481	БКПС.60.40.400.2,5.1
			500	1,69	H3115320581	БКПС.60.40.500.2,5.1
			600	1,93	H3115320681	БКПС.60.40.600.2,5.1
		3	200	1,33	H3115320231	БКПС.60.40.200.3.1
			300	1,62	H3115320331	БКПС.60.40.300.3.1
			400	1,90	H3115320431	БКПС.60.40.400.3.1
			500	2,19	H3115320531	БКПС.60.40.500.3.1
			600	2,48	H3115320631	БКПС.60.40.600.3.1
		4	200	1,57	H3115320241	БКПС.60.40.200.4.1
			300	1,96	H3115320341	БКПС.60.40.300.4.1
			400	2,34	H3115320441	БКПС.60.40.400.4.1
			500	2,73	H3115320541	БКПС.60.40.500.4.1
			600	3,11	H3115320641	БКПС.60.40.600.4.1
		1,5	200	0,72	H3115320272	БКПС.60.40.200.1,5.2
			300	0,86	H3115320372	БКПС.60.40.300.1,5.2
			400	1,00	H3115320472	БКПС.60.40.400.1,5.2
			500	1,14	H3115320572	БКПС.60.40.500.1,5.2
			600	1,28	H3115320672	БКПС.60.40.600.1,5.2
		2	200	0,84	H3115320222	БКПС.60.40.200.2.2
			300	1,02	H3115320322	БКПС.60.40.300.2.2
			400	1,21	H3115320422	БКПС.60.40.400.2.2
			500	1,39	H3115320522	БКПС.60.40.500.2.2
			600	1,58	H3115320622	БКПС.60.40.600.2.2
		2,5	200	0,96	H3115320282	БКПС.60.40.200.2,5.2
			300	1,19	H3115320382	БКПС.60.40.300.2,5.2
			400	1,42	H3115320482	БКПС.60.40.400.2,5.2
			500	1,65	H3115320582	БКПС.60.40.500.2,5.2
			600	1,88	H3115320682	БКПС.60.40.600.2,5.2

Варианты исполнения:
Горячее цинкование
Сталь оцинкованная по методу Сендзимира

Пример записи при заказе консоли П-образной средней шириной 60 мм, высотой 40 мм, длиной 600 мм, толщиной 4 мм, горячее цинкование:
Консоль П-образная средняя БКПС.60.40.600.4.1 (артикул H3115320641).

Под заказ возможно изготовление нестандартных П-образных профилей с другими типоразмерами, толщинами, длиной и типом покрытия

Консоль П-образная средняя БКПС, ширина 85-115

Высота, H, мм	Ширина, B, мм	Толщина, S, мм	Длина, L, мм	Масса, кг	Артикул	Наименование
40	85	1,5	200	0,98	H3115420271	БКПС.85.40.200.1,5.1
			300	1,15	H3115420371	БКПС.85.40.300.1,5.1
			400	1,32	H3115420471	БКПС.85.40.400.1,5.1
			500	1,50	H3115420571	БКПС.85.40.500.1,5.1
			600	1,67	H3115420671	БКПС.85.40.600.1,5.1
		2	200	1,13	H3115420221	БКПС.85.40.200.2.1
			300	1,36	H3115420321	БКПС.85.40.300.2.1
			400	1,59	H3115420421	БКПС.85.40.400.2.1
			500	1,83	H3115420521	БКПС.85.40.500.2.1
			600	2,06	H3115420621	БКПС.85.40.600.2.1
		2,5	200	1,27	H3115420281	БКПС.85.40.200.2,5.1
			300	1,56	H3115420381	БКПС.85.40.300.2,5.1
			400	1,85	H3115420481	БКПС.85.40.400.2,5.1
			500	2,14	H3115420581	БКПС.85.40.500.2,5.1
			600	2,43	H3115420681	БКПС.85.40.600.2,5.1
		3	200	1,74	H3115420231	БКПС.85.40.200.3.1
			300	2,08	H3115420331	БКПС.85.40.300.3.1
			400	2,43	H3115420431	БКПС.85.40.400.3.1
			500	2,78	H3115420531	БКПС.85.40.500.3.1
			600	3,13	H3115420631	БКПС.85.40.600.3.1
		4	200	2,03	H3115420241	БКПС.85.40.200.4.1
			300	2,50	H3115420341	БКПС.85.40.300.4.1
			400	2,96	H3115420441	БКПС.85.40.400.4.1
			500	3,43	H3115420541	БКПС.85.40.500.4.1
			600	3,89	H3115420641	БКПС.85.40.600.4.1
		1,5	200	0,95	H3115420272	БКПС.85.40.200.1,5.2
			300	1,12	H3115420372	БКПС.85.40.300.1,5.2
			400	1,29	H3115420472	БКПС.85.40.400.1,5.2
			500	1,45	H3115420572	БКПС.85.40.500.1,5.2
			600	1,62	H3115420672	БКПС.85.40.600.1,5.2
		2	200	1,10	H3115420222	БКПС.85.40.200.2.2
			300	1,32	H3115420322	БКПС.85.40.300.2.2
			400	1,55	H3115420422	БКПС.85.40.400.2.2
			500	1,77	H3115420522	БКПС.85.40.500.2.2
			600	2,00	H3115420622	БКПС.85.40.600.2.2
		2,5	200	1,25	H3115420282	БКПС.85.40.200.2,5.2
			300	1,53	H3115420382	БКПС.85.40.300.2,5.2
			400	1,81	H3115420482	БКПС.85.40.400.2,5.2
			500	2,09	H3115420582	БКПС.85.40.500.2,5.2
			600	2,37	H3115420682	БКПС.85.40.600.2,5.2
	115	1,5	200	1,07	H3115520271	БКПС.115.40.200.1,5.1
			300	1,28	H3115520371	БКПС.115.40.300.1,5.1
			400	1,49	H3115520471	БКПС.115.40.400.1,5.1
			500	1,70	H3115520571	БКПС.115.40.500.1,5.1
			600	1,91	H3115520671	БКПС.115.40.600.1,5.1
		2	200	1,25	H3115520221	БКПС.115.40.200.2.1
			300	1,53	H3115520321	БКПС.115.40.300.2.1
			400	1,81	H3115520421	БКПС.115.40.400.2.1
			500	2,09	H3115520521	БКПС.115.40.500.2.1
			600	2,37	H3115520621	БКПС.115.40.600.2.1
		2,5	200	1,42	H3115520281	БКПС.115.40.200.2,5.1
			300	1,77	H3115520381	БКПС.115.40.300.2,5.1
			400	2,13	H3115520481	БКПС.115.40.400.2,5.1
			500	2,48	H3115520581	БКПС.115.40.500.2,5.1
			600	2,83	H3115520681	БКПС.115.40.600.2,5.1
		3	200	1,92	H3115520231	БКПС.115.40.200.3.1
			300	2,34	H3115520331	БКПС.115.40.300.3.1
			400	2,76	H3115520431	БКПС.115.40.400.3.1
			500	3,18	H3115520531	БКПС.115.40.500.3.1
			600	3,60	H3115520631	БКПС.115.40.600.3.1
		4	200	2,27	H3115520241	БКПС.115.40.200.4.1
			300	2,84	H3115520341	БКПС.115.40.300.4.1
			400	3,40	H3115520441	БКПС.115.40.400.4.1
			500	3,96	H3115520541	БКПС.115.40.500.4.1
			600	4,52	H3115520641	БКПС.115.40.600.4.1
		1,5	200	1,04	H3115520272	БКПС.115.40.200.1,5.2
			300	1,24	H3115520372	БКПС.115.40.300.1,5.2
			400	1,45	H3115520472	БКПС.115.40.400.1,5.2
			500	1,65	H3115520572	БКПС.115.40.500.1,5.2
			600	1,86	H3115520672	БКПС.115.40.600.1,5.2
		2	200	1,21	H3115520222	БКПС.115.40.200.2.2
			300	1,48	H3115520322	БКПС.115.40.300.2.2
			400	1,75	H3115520422	БКПС.115.40.400.2.2
			500	2,03	H3115520522	БКПС.115.40.500.2.2
			600	2,30	H3115520622	БКПС.115.40.600.2.2
		2,5	200	1,4	H3115520282	БКПС.115.40.200.2,5.2
			300	1,74	H3115520382	БКПС.115.40.300.2,5.2
			400	2,08	H3115520482	БКПС.115.40.400.2,5.2
			500	2,42	H3115520582	БКПС.115.40.500.2,5.2
			600	2,76	H3115520682	БКПС.115.40.600.2,5.2

Варианты исполнения:
Горячее цинкование
Сталь оцинкованная по методу Сендзимира

Пример записи при заказе консоли П-образной средней шириной 115 мм, высотой 40 мм, длиной 600 мм, толщиной 2 мм, сталь оцинкованная по методу Сендзимира:
Консоль П-образная средняя БКПС.115.40.600.2.2 (артикул H3115520622).

Под заказ возможно изготовление нестандартных П-образных профилей с другими типоразмерами, толщинами, длиной и типом покрытия

Система П-профиля

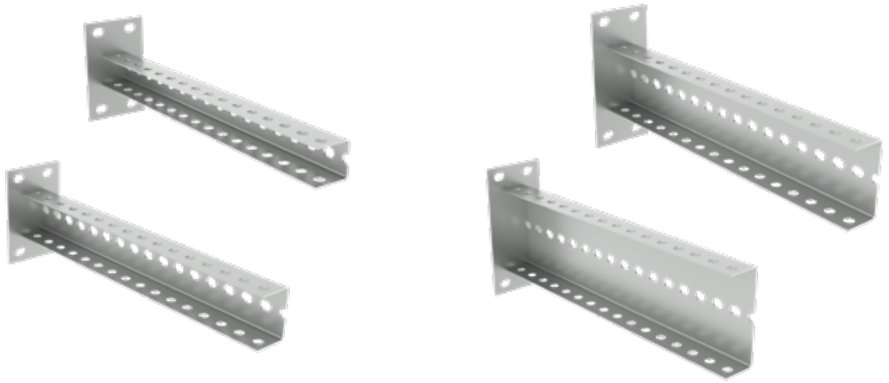

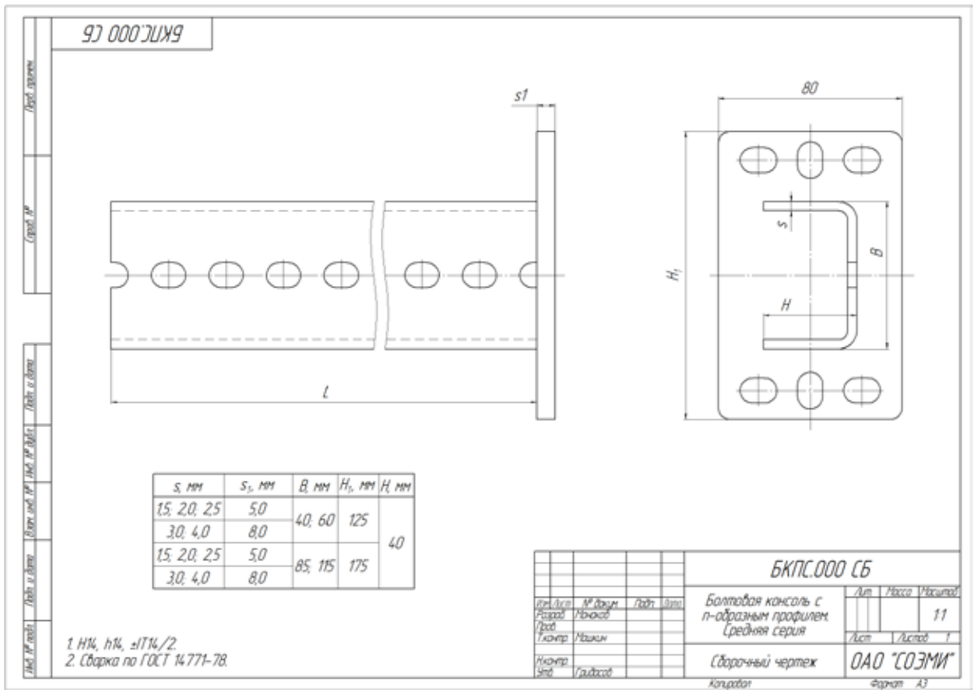

Консоль П - образная средняя БКПС, ширина 40 мм, высота 40 мм

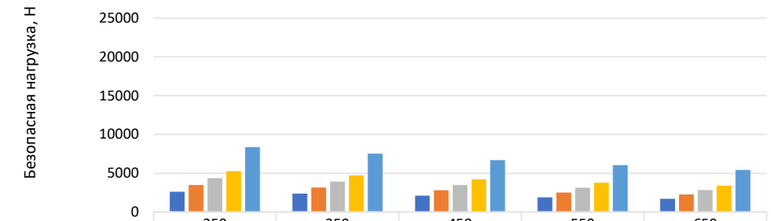

	250	350	450	550	650
БКПС.40.40.XXX.1,5	2625	2363	2100	1890	1700
БКПС.40.40.XXX.2	3491	3142	2793	2514	2261
БКПС.40.40.XXX.2,5	4358	3922	3486	3137	2822
БКПС.40.40.XXX.3	5250	4725	4200	3780	3400
БКПС.40.40.XXX.4	8379	7541	6703	6033	5426

Длина консоли, мм

БКПС.40.40.XXX.1,5 БКПС.40.40.XXX.2 БКПС.40.40.XXX.2,5 БКПС.40.40.XXX.3 БКПС.40.40.XXX.4

Система П-профиля

Консоль П - образная средняя БКПС, ширина 60 мм, высота 40 мм

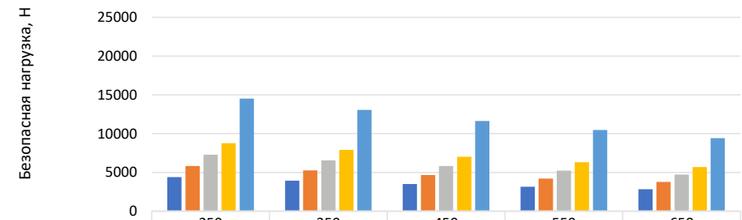

	250	350	450	550	650
БКПС.60.40.XXX.1,5	4384	3945	3507	3156	2839
БКПС.60.40.XXX.2	5830	5247	4664	4198	3776
БКПС.60.40.XXX.2,5	7277	6549	5822	5239	4713
БКПС.60.40.XXX.3	8768	7891	7014	6313	5678
БКПС.60.40.XXX.4	14521	13069	11617	10455	9404

Длина консоли, мм

БКПС.60.40.XXX.1,5 БКПС.60.40.XXX.2 БКПС.60.40.XXX.2,5 БКПС.60.40.XXX.3 БКПС.60.40.XXX.4

Консоль П - образная средняя БКПС, ширина 85 мм, высота 40 мм

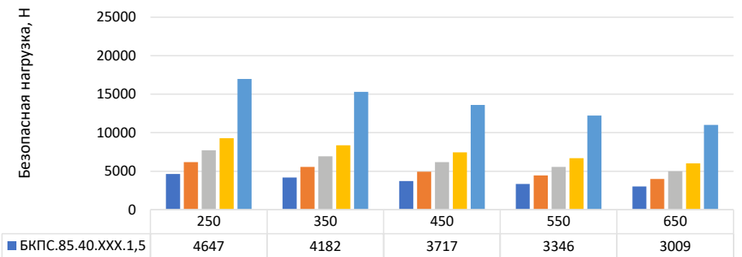

	250	350	450	550	650
БКПС.85.40.XXX.1,5	4647	4182	3717	3346	3009
БКПС.85.40.XXX.2	6180	5562	4944	4450	4002
БКПС.85.40.XXX.2,5	7714	6942	6171	5554	4996
БКПС.85.40.XXX.3	9294	8364	7435	6691	6019
БКПС.85.40.XXX.4	16993	15294	13595	12235	11005

Длина консоли, мм

БКПС.85.40.XXX.1,5 БКПС.85.40.XXX.2 БКПС.85.40.XXX.2,5 БКПС.85.40.XXX.3 БКПС.85.40.XXX.4

Консоль П - образная средняя БКПС, ширина 115 мм, высота 40 мм

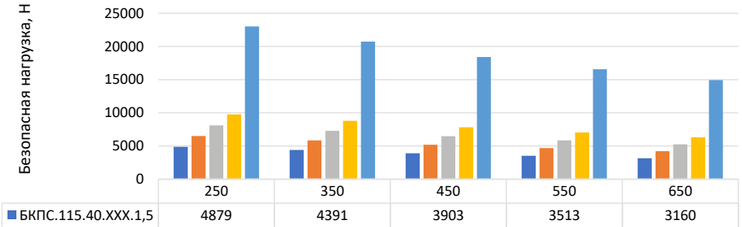

	250	350	450	550	650
БКПС.115.40.XXX.1,5	4879	4391	3903	3513	3160
БКПС.115.40.XXX.2	6489	5840	5191	4672	4203
БКПС.115.40.XXX.2,5	8099	7289	6479	5832	5245
БКПС.115.40.XXX.3	9758	8782	7807	7026	6320
БКПС.115.40.XXX.4	23027	20725	18422	16580	14922

Длина консоли, мм

БКПС.115.40.XXX.1,5 БКПС.115.40.XXX.2 БКПС.115.40.XXX.2,5 БКПС.115.40.XXX.3 БКПС.115.40.XXX.4

Консоль П-образная усиленная БКПУ, ширина 40

Высота, H, мм	Ширина, B, мм	Толщина, S, мм	Длина, L, мм	Масса, кг	Артикул	Наименование
80	40	1,5	200	0,98	H3116240271	БКПУ.40.80.200.1,5.1
			300	1,22	H3116240371	БКПУ.40.80.300.1,5.1
			400	1,46	H3116240471	БКПУ.40.80.400.1,5.1
			500	1,69	H3116240571	БКПУ.40.80.500.1,5.1
			600	1,93	H3116240671	БКПУ.40.80.600.1,5.1
			700	2,17	H3116240771	БКПУ.40.80.700.1,5.1
			800	2,41	H3116240871	БКПУ.40.80.800.1,5.1
			900	2,65	H3116240971	БКПУ.40.80.900.1,5.1
			1000	2,89	H3116241071	БКПУ.40.80.1000.1,5.1
		2	200	1,18	H3116240221	БКПУ.40.80.200.2.1
			300	1,50	H3116240321	БКПУ.40.80.300.2.1
			400	1,82	H3116240421	БКПУ.40.80.400.2.1
			500	2,13	H3116240521	БКПУ.40.80.500.2.1
			600	2,45	H3116240621	БКПУ.40.80.600.2.1
			700	2,77	H3116240721	БКПУ.40.80.700.2.1
			800	3,09	H3116240821	БКПУ.40.80.800.2.1
			900	3,41	H3116240921	БКПУ.40.80.900.2.1
			1000	3,73	H3116241021	БКПУ.40.80.1000.2.1
		2,5	200	1,38	H3116240281	БКПУ.40.80.200.2,5.1
			300	1,77	H3116240381	БКПУ.40.80.300.2,5.1
			400	2,17	H3116240481	БКПУ.40.80.400.2,5.1
			500	2,57	H3116240581	БКПУ.40.80.500.2,5.1
			600	2,97	H3116240681	БКПУ.40.80.600.2,5.1
			700	3,37	H3116240781	БКПУ.40.80.700.2,5.1
			800	3,76	H3116240881	БКПУ.40.80.800.2,5.1
			900	4,16	H3116240981	БКПУ.40.80.900.2,5.1
			1000	4,56	H3116241081	БКПУ.40.80.1000.2,5.1
		3	200	1,81	H3116240231	БКПУ.40.80.200.3.1
			300	2,29	H3116240331	БКПУ.40.80.300.3.1
			400	2,77	H3116240431	БКПУ.40.80.400.3.1
			500	3,25	H3116240531	БКПУ.40.80.500.3.1
			600	3,73	H3116240631	БКПУ.40.80.600.3.1
			700	4,21	H3116240731	БКПУ.40.80.700.3.1
			800	4,69	H3116240831	БКПУ.40.80.800.3.1
			900	5,17	H3116240931	БКПУ.40.80.900.3.1
			1000	5,65	H3116241031	БКПУ.40.80.1000.3.1
		4	200	2,21	H3116240241	БКПУ.40.80.200.4.1
			300	2,85	H3116240341	БКПУ.40.80.300.4.1
			400	3,49	H3116240441	БКПУ.40.80.400.4.1
			500	4,13	H3116240541	БКПУ.40.80.500.4.1
			600	4,77	H3116240641	БКПУ.40.80.600.4.1
			700	5,42	H3116240741	БКПУ.40.80.700.4.1
			800	6,06	H3116240841	БКПУ.40.80.800.4.1
			900	6,70	H3116240941	БКПУ.40.80.900.4.1
			1000	7,34	H3116241041	БКПУ.40.80.1000.4.1
		1,5	200	0,95	H3116240272	БКПУ.40.80.200.1,5.2
			300	1,18	H3116240372	БКПУ.40.80.300.1,5.2
			400	1,41	H3116240472	БКПУ.40.80.400.1,5.2
			500	1,65	H3116240572	БКПУ.40.80.500.1,5.2
			600	1,88	H3116240672	БКПУ.40.80.600.1,5.2
			700	2,11	H3116240772	БКПУ.40.80.700.1,5.2
			800	2,34	H3116240872	БКПУ.40.80.800.1,5.2
			900	2,57	H3116240972	БКПУ.40.80.900.1,5.2
			1000	2,81	H3116241072	БКПУ.40.80.1000.1,5.2
		2	200	1,15	H3116240222	БКПУ.40.80.200.2.2
			300	1,46	H3116240322	БКПУ.40.80.300.2.2
			400	1,77	H3116240422	БКПУ.40.80.400.2.2
			500	2,08	H3116240522	БКПУ.40.80.500.2.2
			600	2,39	H3116240622	БКПУ.40.80.600.2.2
			700	2,70	H3116240722	БКПУ.40.80.700.2.2
			800	3,01	H3116240822	БКПУ.40.80.800.2.2
			900	3,32	H3116240922	БКПУ.40.80.900.2.2
			1000	3,63	H3116241022	БКПУ.40.80.1000.2.2
		2,5	200	1,34	H3116240282	БКПУ.40.80.200.2,5.2
			300	1,73	H3116240382	БКПУ.40.80.300.2,5.2
			400	2,11	H3116240482	БКПУ.40.80.400.2,5.2
			500	2,5	H3116240582	БКПУ.40.80.500.2,5.2
			600	2,88	H3116240682	БКПУ.40.80.600.2,5.2
			700	3,27	H3116240782	БКПУ.40.80.700.2,5.2
			800	3,65	H3116240882	БКПУ.40.80.800.2,5.2
			900	4,04	H3116240982	БКПУ.40.80.900.2,5.2
			1000	4,42	H3116241082	БКПУ.40.80.1000.2,5.2

Варианты исполнения:
Горячее цинкование
Сталь оцинкованная по методу Сендзимира

Пример записи при заказе консоли П-образной усиленной шириной 40 мм, высотой 80 мм, длиной 1000 мм, толщиной 4 мм, горячее цинкование:
Консоль П-образная усиленная БКПУ.40.80.1000.4.1 (артикул H3116241041).

Консоль П-образная усиленная БКПУ, ширина 60

Высота, H, мм	Ширина, B, мм	Толщина, S, мм	Длина, L, мм	Масса, кг	Артикул	Наименование
80	60	1,5	200	1,10	H3116340271	БКПУ.60.80.200.1,5.1
			300	1,39	H3116340371	БКПУ.60.80.300.1,5.1
			400	1,68	H3116340471	БКПУ.60.80.400.1,5.1
			500	1,96	H3116340571	БКПУ.60.80.500.1,5.1
			600	2,25	H3116340671	БКПУ.60.80.600.1,5.1
			700	2,54	H3116340771	БКПУ.60.80.700.1,5.1
			800	2,83	H3116340871	БКПУ.60.80.800.1,5.1
			900	3,12	H3116340971	БКПУ.60.80.900.1,5.1
			1000	3,40	H3116341071	БКПУ.60.80.1000.1,5.1
		2	200	1,34	H3116340221	БКПУ.60.80.200.2.1
			300	1,72	H3116340321	БКПУ.60.80.300.2.1
			400	2,10	H3116340421	БКПУ.60.80.400.2.1
			500	2,49	H3116340521	БКПУ.60.80.500.2.1
			600	2,87	H3116340621	БКПУ.60.80.600.2.1
			700	3,25	H3116340721	БКПУ.60.80.700.2.1
			800	3,64	H3116340821	БКПУ.60.80.800.2.1
			900	4,02	H3116340921	БКПУ.60.80.900.2.1
			1000	4,40	H3116341021	БКПУ.60.80.1000.2.1
		2,5	200	1,58	H3116340281	БКПУ.60.80.200.2,5.1
			300	2,05	H3116340381	БКПУ.60.80.300.2,5.1
			400	2,53	H3116340481	БКПУ.60.80.400.2,5.1
			500	3,01	H3116340581	БКПУ.60.80.500.2,5.1
			600	3,49	H3116340681	БКПУ.60.80.600.2,5.1
			700	3,97	H3116340781	БКПУ.60.80.700.2,5.1
			800	4,44	H3116340881	БКПУ.60.80.800.2,5.1
			900	4,92	H3116340981	БКПУ.60.80.900.2,5.1
			1000	5,40	H3116341081	БКПУ.60.80.1000.2,5.1
		3	200	2,05	H3116340231	БКПУ.60.80.200.3.1
			300	2,63	H3116340331	БКПУ.60.80.300.3.1
			400	3,20	H3116340431	БКПУ.60.80.400.3.1
			500	3,78	H3116340531	БКПУ.60.80.500.3.1
			600	4,36	H3116340631	БКПУ.60.80.600.3.1
			700	4,94	H3116340731	БКПУ.60.80.700.3.1
			800	5,51	H3116340831	БКПУ.60.80.800.3.1
			900	6,09	H3116340931	БКПУ.60.80.900.3.1
			1000	6,67	H3116341031	БКПУ.60.80.1000.3.1
		4	200	2,53	H3116340241	БКПУ.60.80.200.4.1
			300	3,30	H3116340341	БКПУ.60.80.300.4.1
			400	4,07	H3116340441	БКПУ.60.80.400.4.1
			500	4,84	H3116340541	БКПУ.60.80.500.4.1
			600	5,61	H3116340641	БКПУ.60.80.600.4.1
			700	6,38	H3116340741	БКПУ.60.80.700.4.1
			800	7,15	H3116340841	БКПУ.60.80.800.4.1
			900	7,92	H3116340941	БКПУ.60.80.900.4.1
			1000	8,69	H3116341041	БКПУ.60.80.1000.4.1
		1,5	200	1,07	H3116340272	БКПУ.60.80.200.1,5.2
			300	1,35	H3116340372	БКПУ.60.80.300.1,5.2
			400	1,63	H3116340472	БКПУ.60.80.400.1,5.2
			500	1,91	H3116340572	БКПУ.60.80.500.1,5.2
			600	2,19	H3116340672	БКПУ.60.80.600.1,5.2
			700	2,47	H3116340772	БКПУ.60.80.700.1,5.2
			800	2,75	H3116340872	БКПУ.60.80.800.1,5.2
			900	3,03	H3116340972	БКПУ.60.80.900.1,5.2
			1000	3,31	H3116341072	БКПУ.60.80.1000.1,5.2
		2	200	1,30	H3116340222	БКПУ.60.80.200.2.2
			300	1,67	H3116340322	БКПУ.60.80.300.2.2
			400	2,04	H3116340422	БКПУ.60.80.400.2.2
			500	2,42	H3116340522	БКПУ.60.80.500.2.2
			600	2,79	H3116340622	БКПУ.60.80.600.2.2
			700	3,16	H3116340722	БКПУ.60.80.700.2.2
			800	3,53	H3116340822	БКПУ.60.80.800.2.2
			900	3,90	H3116340922	БКПУ.60.80.900.2.2
			1000	4,28	H3116341022	БКПУ.60.80.1000.2.2
		2,5	200	1,54	H3116340282	БКПУ.60.80.200.2,5.2
			300	2	H3116340382	БКПУ.60.80.300.2,5.2
			400	2,46	H3116340482	БКПУ.60.80.400.2,5.2
			500	2,92	H3116340582	БКПУ.60.80.500.2,5.2
			600	3,38	H3116340682	БКПУ.60.80.600.2,5.2
			700	3,85	H3116340782	БКПУ.60.80.700.2,5.2
			800	4,31	H3116340882	БКПУ.60.80.800.2,5.2
			900	4,77	H3116340982	БКПУ.60.80.900.2,5.2
			1000	5,23	H3116341082	БКПУ.60.80.1000.2,5.2

Варианты исполнения:
Горячее цинкование
Сталь оцинкованная по методу Сендзимира

Пример записи при заказе консоли П-образной усиленной шириной 60 мм, высотой 80 мм, длиной 1000 мм, толщиной 4 мм, горячее цинкование:
Консоль П-образная усиленная БКПУ.60.80.1000.4.1 (артикул H3116341041).

Под заказ возможно изготовление нестандартных П-образных профилей с другими типоразмерами, толщинами, длиной и типом покрытия

Консоль П-образная усиленная БКПУ, ширина 85

Высота, H, мм	Ширина, B, мм	Толщина, S, мм	Длина, L, мм	Масса, кг	Артикул	Наименование
80	40	1,5	200	1,41	H3116440271	БКПУ.85.80.200.1,5.1
			300	1,76	H3116440371	БКПУ.85.80.300.1,5.1
			400	2,10	H3116440471	БКПУ.85.80.400.1,5.1
			500	2,45	H3116440571	БКПУ.85.80.500.1,5.1
			600	2,80	H3116440671	БКПУ.85.80.600.1,5.1
			700	3,14	H3116440771	БКПУ.85.80.700.1,5.1
			800	3,49	H3116440871	БКПУ.85.80.800.1,5.1
			900	3,83	H3116440971	БКПУ.85.80.900.1,5.1
			1000	4,18	H3116441071	БКПУ.85.80.1000.1,5.1
		2	200	1,71	H3116440221	БКПУ.85.80.200.2.1
			300	2,18	H3116440321	БКПУ.85.80.300.2.1
			400	2,64	H3116440421	БКПУ.85.80.400.2.1
			500	3,11	H3116440521	БКПУ.85.80.500.2.1
			600	3,58	H3116440621	БКПУ.85.80.600.2.1
			700	4,04	H3116440721	БКПУ.85.80.700.2.1
			800	4,51	H3116440821	БКПУ.85.80.800.2.1
			900	4,97	H3116440921	БКПУ.85.80.900.2.1
			1000	5,44	H3116441021	БКПУ.85.80.1000.2.1
		2,5	200	2,00	H3116440281	БКПУ.85.80.200.2,5.1
			300	2,58	H3116440381	БКПУ.85.80.300.2,5.1
			400	3,16	H3116440481	БКПУ.85.80.400.2,5.1
			500	3,74	H3116440581	БКПУ.85.80.500.2,5.1
			600	4,32	H3116440681	БКПУ.85.80.600.2,5.1
			700	4,90	H3116440781	БКПУ.85.80.700.2,5.1
			800	5,48	H3116440881	БКПУ.85.80.800.2,5.1
			900	6,07	H3116440981	БКПУ.85.80.900.2,5.1
			1000	6,65	H3116441081	БКПУ.85.80.1000.2,5.1
		3	200	2,61	H3116440231	БКПУ.85.80.200.3.1
			300	3,30	H3116440331	БКПУ.85.80.300.3.1
			400	4,00	H3116440431	БКПУ.85.80.400.3.1
			500	4,69	H3116440531	БКПУ.85.80.500.3.1
			600	5,39	H3116440631	БКПУ.85.80.600.3.1
			700	6,09	H3116440731	БКПУ.85.80.700.3.1
			800	6,78	H3116440831	БКПУ.85.80.800.3.1
			900	7,48	H3116440931	БКПУ.85.80.900.3.1
			1000	8,17	H3116441031	БКПУ.85.80.1000.3.1
		4	200	3,19	H3116440241	БКПУ.85.80.200.4.1
			300	4,12	H3116440341	БКПУ.85.80.300.4.1
			400	5,05	H3116440441	БКПУ.85.80.400.4.1
			500	5,99	H3116440541	БКПУ.85.80.500.4.1
			600	6,92	H3116440641	БКПУ.85.80.600.4.1
			700	7,85	H3116440741	БКПУ.85.80.700.4.1
			800	8,78	H3116440841	БКПУ.85.80.800.4.1
			900	9,71	H3116440941	БКПУ.85.80.900.4.1
			1000	10,64	H3116441041	БКПУ.85.80.1000.4.1
		1,5	200	1,37	H3116440272	БКПУ.85.80.200.1,5.2
			300	1,71	H3116440372	БКПУ.85.80.300.1,5.2
			400	2,04	H3116440472	БКПУ.85.80.400.1,5.2
			500	2,38	H3116440572	БКПУ.85.80.500.1,5.2
			600	2,71	H3116440672	БКПУ.85.80.600.1,5.2
			700	3,05	H3116440772	БКПУ.85.80.700.1,5.2
			800	3,39	H3116440872	БКПУ.85.80.800.1,5.2
			900	3,72	H3116440972	БКПУ.85.80.900.1,5.2
			1000	4,06	H3116441072	БКПУ.85.80.1000.1,5.2
		2	200	1,66	H3116440222	БКПУ.85.80.200.2.2
			300	2,11	H3116440322	БКПУ.85.80.300.2.2
			400	2,56	H3116440422	БКПУ.85.80.400.2.2
			500	3,02	H3116440522	БКПУ.85.80.500.2.2
			600	3,47	H3116440622	БКПУ.85.80.600.2.2
			700	3,92	H3116440722	БКПУ.85.80.700.2.2
			800	4,37	H3116440822	БКПУ.85.80.800.2.2
			900	4,82	H3116440922	БКПУ.85.80.900.2.2
			1000	5,28	H3116441022	БКПУ.85.80.1000.2.2
		2,5	200	1,95	H3116440282	БКПУ.85.80.200.2,5.2
			300	2,51	H3116440382	БКПУ.85.80.300.2,5.2
			400	3,07	H3116440482	БКПУ.85.80.400.2,5.2
			500	3,63	H3116440582	БКПУ.85.80.500.2,5.2
			600	4,19	H3116440682	БКПУ.85.80.600.2,5.2
			700	4,75	H3116440782	БКПУ.85.80.700.2,5.2
			800	5,31	H3116440882	БКПУ.85.80.800.2,5.2
			900	5,88	H3116440982	БКПУ.85.80.900.2,5.2
			1000	6,44	H3116441082	БКПУ.85.80.1000.2,5.2

Варианты исполнения:
Горячее цинкование
Сталь оцинкованная по методу Сендзимира

Пример записи при заказе консоли П-образной усиленной шириной 85 мм, высотой 80 мм, длиной 1000 мм, толщиной 4 мм, горячее цинкование:
Консоль П-образная усиленная БКПУ.85.80.1000.4.1 (артикул H3116441041).

Консоль П-образная усиленная БКПУ, ширина 115

Высота, H, мм	Ширина, B, мм	Толщина, S, мм	Длина, L, мм	Масса, кг	Артикул	Наименование
80	60	1,5	200	1,60	H3116540271	БКПУ.115.80.200.1,5.1
			300	2,02	H3116540371	БКПУ.115.80.300.1,5.1
			400	2,44	H3116540471	БКПУ.115.80.400.1,5.1
			500	2,86	H3116540571	БКПУ.115.80.500.1,5.1
			600	3,28	H3116540671	БКПУ.115.80.600.1,5.1
			700	3,70	H3116540771	БКПУ.115.80.700.1,5.1
			800	4,12	H3116540871	БКПУ.115.80.800.1,5.1
			900	4,54	H3116540971	БКПУ.115.80.900.1,5.1
			1000	4,96	H3116541071	БКПУ.115.80.1000.1,5.1
		2	200	1,95	H3116540221	БКПУ.115.80.200.2.1
			300	2,51	H3116540321	БКПУ.115.80.300.2.1
			400	3,07	H3116540421	БКПУ.115.80.400.2.1
			500	3,63	H3116540521	БКПУ.115.80.500.2.1
			600	4,19	H3116540621	БКПУ.115.80.600.2.1
			700	4,75	H3116540721	БКПУ.115.80.700.2.1
			800	5,31	H3116540821	БКПУ.115.80.800.2.1
			900	5,87	H3116540921	БКПУ.115.80.900.2.1
			1000	6,43	H3116541021	БКПУ.115.80.1000.2.1
		2,5	200	2,30	H3116540281	БКПУ.115.80.200.2,5.1
			300	3,00	H3116540381	БКПУ.115.80.300.2,5.1
			400	3,71	H3116540481	БКПУ.115.80.400.2,5.1
			500	4,41	H3116540581	БКПУ.115.80.500.2,5.1
			600	5,11	H3116540681	БКПУ.115.80.600.2,5.1
			700	5,81	H3116540781	БКПУ.115.80.700.2,5.1
			800	6,51	H3116540881	БКПУ.115.80.800.2,5.1
			900	7,22	H3116540981	БКПУ.115.80.900.2,5.1
			1000	7,92	H3116541081	БКПУ.115.80.1000.2,5.1
		3	200	2,97	H3116540231	БКПУ.115.80.200.3.1
			300	3,82	H3116540331	БКПУ.115.80.300.3.1
			400	4,66	H3116540431	БКПУ.115.80.400.3.1
			500	5,50	H3116540531	БКПУ.115.80.500.3.1
			600	6,34	H3116540631	БКПУ.115.80.600.3.1
			700	7,19	H3116540731	БКПУ.115.80.700.3.1
			800	8,03	H3116540831	БКПУ.115.80.800.3.1
			900	8,87	H3116540931	БКПУ.115.80.900.3.1
			1000	9,72	H3116541031	БКПУ.115.80.1000.3.1
		4	200	3,68	H3116540241	БКПУ.115.80.200.4.1
			300	4,81	H3116540341	БКПУ.115.80.300.4.1
			400	5,94	H3116540441	БКПУ.115.80.400.4.1
			500	7,06	H3116540541	БКПУ.115.80.500.4.1
			600	8,19	H3116540641	БКПУ.115.80.600.4.1
			700	9,32	H3116540741	БКПУ.115.80.700.4.1
			800	10,44	H3116540841	БКПУ.115.80.800.4.1
			900	11,57	H3116540941	БКПУ.115.80.900.4.1
			1000	12,70	H3116541041	БКПУ.115.80.1000.4.1
		1,5	200	1,55	H3116540272	БКПУ.115.80.200.1,5.2
			300	1,96	H3116540372	БКПУ.115.80.300.1,5.2
			400	2,37	H3116540472	БКПУ.115.80.400.1,5.2
			500	2,77	H3116540572	БКПУ.115.80.500.1,5.2
			600	3,18	H3116540672	БКПУ.115.80.600.1,5.2
			700	3,59	H3116540772	БКПУ.115.80.700.1,5.2
			800	4,00	H3116540872	БКПУ.115.80.800.1,5.2
			900	4,41	H3116540972	БКПУ.115.80.900.1,5.2
			1000	4,81	H3116541072	БКПУ.115.80.1000.1,5.2
		2	200	1,89	H3116540222	БКПУ.115.80.200.2.2
			300	2,43	H3116540322	БКПУ.115.80.300.2.2
			400	2,98	H3116540422	БКПУ.115.80.400.2.2
			500	3,52	H3116540522	БКПУ.115.80.500.2.2
			600	4,07	H3116540622	БКПУ.115.80.600.2.2
			700	4,61	H3116540722	БКПУ.115.80.700.2.2
			800	5,15	H3116540822	БКПУ.115.80.800.2.2
			900	5,70	H3116540922	БКПУ.115.80.900.2.2
			1000	6,24	H3116541022	БКПУ.115.80.1000.2.2
		2,5	200	2,24	H3116540282	БКПУ.115.80.200.2,5.2
			300	2,92	H3116540382	БКПУ.115.80.300.2,5.2
			400	3,6	H3116540482	БКПУ.115.80.400.2,5.2
			500	4,28	H3116540582	БКПУ.115.80.500.2,5.2
			600	4,96	H3116540682	БКПУ.115.80.600.2,5.2
			700	5,64	H3116540782	БКПУ.115.80.700.2,5.2
			800	6,32	H3116540882	БКПУ.115.80.800.2,5.2
			900	7	H3116540982	БКПУ.115.80.900.2,5.2
			1000	7,68	H3116541082	БКПУ.115.80.1000.2,5.2

Варианты исполнения:
Горячее цинкование
Сталь оцинкованная по методу Сендзимира

Пример записи при заказе консоли П-образной усиленной шириной 115 мм, высотой 80 мм, длиной 1000 мм, толщиной 4 мм, горячее цинкование:
Консоль П-образная усиленная БКПУ.115.80.1000.4.1 (артикул H3116541041).

Система П-профиля

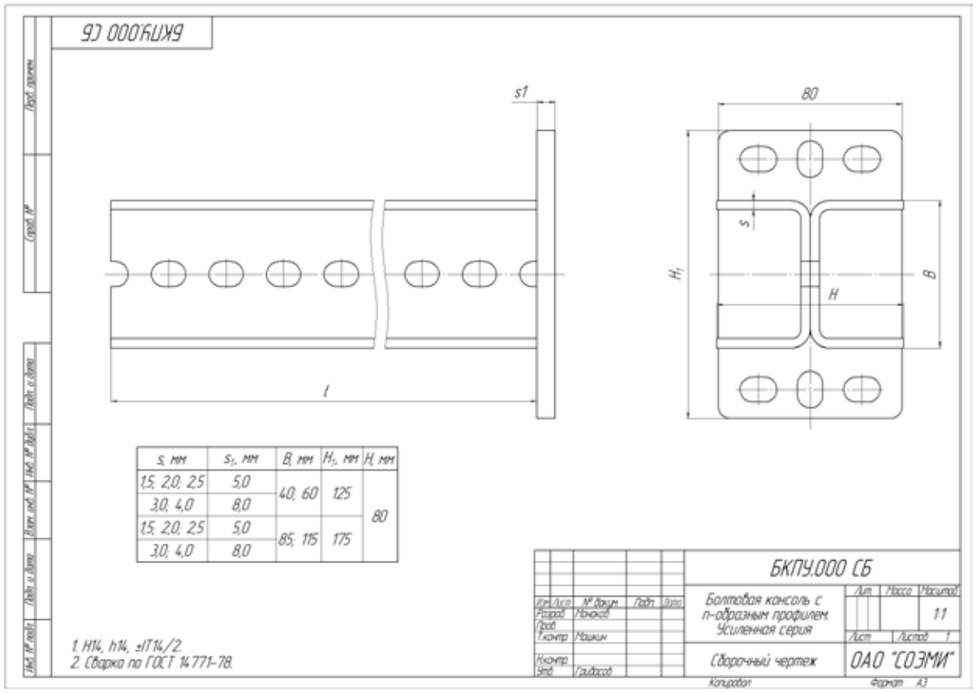

S, мм	S_1, мм	B, мм	H_1, мм	H, мм
1,5; 2,0; 2,5	5,0	40; 60	125	80
3,0; 4,0	8,0			
1,5; 2,0; 2,5	5,0	85; 115	175	
3,0; 4,0	8,0			

Консоль П - образная усиленная БКПУ, ширина 40 мм, высота 80 мм

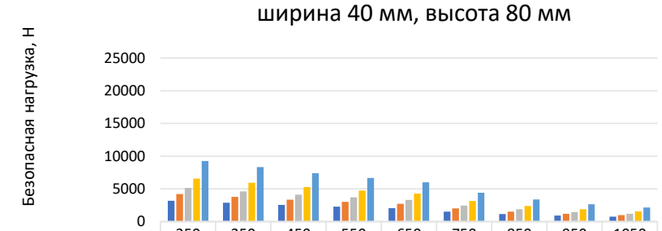

	250	350	450	550	650	750	850	950	1050
БКПУ.40.80.XXX.1,5	3180	2880	2544	2290	2061	1515	1160	910	740
БКПУ.40.80.XXX.2	4200	3780	3360	3024	2722	2000	1531	1198	980
БКПУ.40.80.XXX.2,5	5130	4617	4104	3700	3324	2443	1870	1463	1197
БКПУ.40.80.XXX.3	6579	5921	5263	4737	4263	3133	2398	1876	1535
БКПУ.40.80.XXX.4	9266	8339	7413	6672	6004	4413	3377	2642	2162

Длина консоли, мм

БКПУ.40.80.XXX.1,5 БКПУ.40.80.XXX.2 БКПУ.40.80.XXX.2,5
БКПУ.40.80.XXX.3 БКПУ.40.80.XXX.4

Консоль П - образная усиленная БКПУ, ширина 60 мм, высота 80 мм

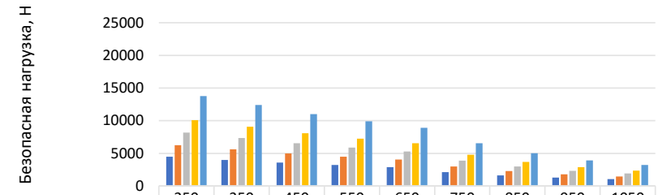

	250	350	450	550	650	750	850	950	1050
БКПУ.60.80.XXX.1,5	4480	4000	3584	3226	2903	2134	1633	1277	1045
БКПУ.60.80.XXX.2	6248	5623	4998	4498	4048	2976	2277	1781	1457
БКПУ.60.80.XXX.2,5	8174	7357	6539	5885	5297	3893	2979	2331	1907
БКПУ.60.80.XXX.3	10080	9072	8064	7258	6532	4801	3674	2874	2351
БКПУ.60.80.XXX.4	13770	12393	11016	9914	8923	6558	5019	3926	3212

Длина консоли, мм

БКПУ.60.80.XXX.1,5 БКПУ.60.80.XXX.2 БКПУ.60.80.XXX.2,5
БКПУ.60.80.XXX.3 БКПУ.60.80.XXX.4

Консоль П - образная усиленная БКПУ, ширина 85 мм, высота 80 мм

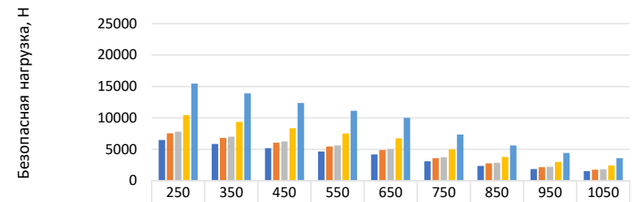

	250	350	450	550	650	750	850	950	1050
БКПУ.85.80.XXX.1,5	6480	5832	5184	4666	4200	3086	2362	1848	1512
БКПУ.85.80.XXX.2	7560	6804	6048	5443	4899	3601	2756	2156	1764
БКПУ.85.80.XXX.2,5	7800	7020	6240	5616	5054	3715	2843	2224	1820
БКПУ.85.80.XXX.3	10431	9388	8345	7510	6759	4968	3802	2974	2433
БКПУ.85.80.XXX.4	15444	13900	12355	11120	10008	7356	5629	4403	3603

Длина консоли, мм

БКПУ.85.80.XXX.1,5 БКПУ.85.80.XXX.2 БКПУ.85.80.XXX.2,5
БКПУ.85.80.XXX.3 БКПУ.85.80.XXX.4

Консоль П - образная усиленная БКПУ, ширина 115 мм, высота 80 мм

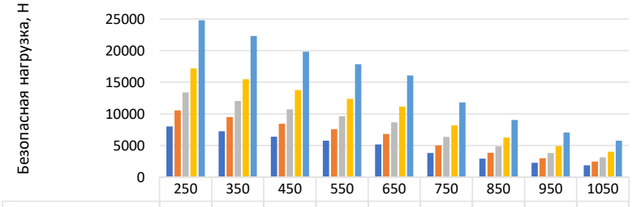

	250	350	450	550	650	750	850	950	1050
БКПУ.115.80.XXX.1,5	8000	7250	6400	5760	5184	3810	2916	2281	1866
БКПУ.115.80.XXX.2	10545	9491	8436	7592	6833	5022	3844	3007	2460
БКПУ.115.80.XXX.2,5	13386	12047	10709	9638	8674	6375	4879	3817	3123
БКПУ.115.80.XXX.3	17200	15480	13760	12384	11146	8192	6269	4904	4012
БКПУ.115.80.XXX.4	24776	22298	19821	17839	16055	11800	9031	7064	5780

Длина консоли, мм

БКПУ.115.80.XXX.1,5 БКПУ.115.80.XXX.2 БКПУ.115.80.XXX.2,5
БКПУ.115.80.XXX.3 БКПУ.115.80.XXX.4

Траверса П-образная одинарная БТП1, ширина 40

Высота, H, мм	Ширина, B, мм	Толщина, S, мм	Длина, L, мм	Масса, кг	Артикул	Наименование
40	40	1,5	200	1,20	H3511220271	БТП1.40.40.200.1,5.1
			300	1,32	H3511220371	БТП1.40.40.300.1,5.1
			400	1,44	H3511220471	БТП1.40.40.400.1,5.1
			500	1,56	H3511220571	БТП1.40.40.500.1,5.1
			600	1,67	H3511220671	БТП1.40.40.600.1,5.1
			700	1,79	H3511220771	БТП1.40.40.700.1,5.1
			800	1,91	H3511220871	БТП1.40.40.800.1,5.1
			900	2,03	H3511220971	БТП1.40.40.900.1,5.1
			1000	2,15	H3511221071	БТП1.40.40.1000.1,5.1
			1200	2,39	H3511221271	БТП1.40.40.1200.1,5.1
			1500	2,75	H3511221571	БТП1.40.40.1500.1,5.1
			1800	3,10	H3511221871	БТП1.40.40.1800.1,5.1
			2000	3,34	H3511222071	БТП1.40.40.2000.1,5.1
		2	200	1,28	H3511220221	БТП1.40.40.200.2.1
			300	1,44	H3511220321	БТП1.40.40.300.2.1
			400	1,60	H3511220421	БТП1.40.40.400.2.1
			500	1,76	H3511220521	БТП1.40.40.500.2.1
			600	1,92	H3511220621	БТП1.40.40.600.2.1
			700	2,08	H3511220721	БТП1.40.40.700.2.1
			800	2,24	H3511220821	БТП1.40.40.800.2.1
			900	2,40	H3511220921	БТП1.40.40.900.2.1
			1000	2,56	H3511221021	БТП1.40.40.1000.2.1
			1200	2,88	H3511221221	БТП1.40.40.1200.2.1
			1500	3,36	H3511221521	БТП1.40.40.1500.2.1
			1800	3,84	H3511221821	БТП1.40.40.1800.2.1
			2000	4,16	H3511222021	БТП1.40.40.2000.2.1
		2,5	200	1,36	H3511220281	БТП1.40.40.200.2,5.1
			300	1,56	H3511220381	БТП1.40.40.300.2,5.1
			400	1,76	H3511220481	БТП1.40.40.400.2,5.1
			500	1,96	H3511220581	БТП1.40.40.500.2,5.1
			600	2,15	H3511220681	БТП1.40.40.600.2,5.1
			700	2,35	H3511220781	БТП1.40.40.700.2,5.1
			800	2,55	H3511220881	БТП1.40.40.800.2,5.1
			900	2,75	H3511220981	БТП1.40.40.900.2,5.1
			1000	2,95	H3511221081	БТП1.40.40.1000.2,5.1
			1200	3,35	H3511221281	БТП1.40.40.1200.2,5.1
			1500	3,95	H3511221581	БТП1.40.40.1500.2,5.1
			1800	4,54	H3511221881	БТП1.40.40.1800.2,5.1
			2000	4,94	H3511222081	БТП1.40.40.2000.2,5.1
		3	200	2,00	H3511220231	БТП1.40.40.200.3.1
			300	2,24	H3511220331	БТП1.40.40.300.3.1
			400	2,48	H3511220431	БТП1.40.40.400.3.1
			500	2,72	H3511220531	БТП1.40.40.500.3.1
			600	2,96	H3511220631	БТП1.40.40.600.3.1
			700	3,20	H3511220731	БТП1.40.40.700.3.1
			800	3,44	H3511220831	БТП1.40.40.800.3.1
			900	3,68	H3511220931	БТП1.40.40.900.3.1
			1000	3,92	H3511221031	БТП1.40.40.1000.3.1
			1200	4,40	H3511221231	БТП1.40.40.1200.3.1
			1500	5,12	H3511221531	БТП1.40.40.1500.3.1
			1800	5,84	H3511221831	БТП1.40.40.1800.3.1
			2000	6,32	H3511222031	БТП1.40.40.2000.3.1
		4	200	2,16	H3511220241	БТП1.40.40.200.4.1
			300	2,48	H3511220341	БТП1.40.40.300.4.1
			400	2,80	H3511220441	БТП1.40.40.400.4.1
			500	3,12	H3511220541	БТП1.40.40.500.4.1
			600	3,44	H3511220641	БТП1.40.40.600.4.1
			700	3,76	H3511220741	БТП1.40.40.700.4.1
			800	4,08	H3511220841	БТП1.40.40.800.4.1
			900	4,40	H3511220941	БТП1.40.40.900.4.1
			1000	4,72	H3511221041	БТП1.40.40.1000.4.1
			1200	5,36	H3511221241	БТП1.40.40.1200.4.1
			1500	6,32	H3511221541	БТП1.40.40.1500.4.1
			1800	7,28	H3511221841	БТП1.40.40.1800.4.1
			2000	7,92	H3511222041	БТП1.40.40.2000.4.1

Варианты исполнения:
Горячее цинкование
Сталь оцинкованная по методу Сендзимира

Пример записи при заказе траверсы п-образной одинарной шириной 40 мм, высотой 40 мм, длиной 200 мм, толщиной 2,5 мм, горячее цинкование:
Траверса П-образная одинарная БТП1.40.40.200.2,5.1 (артикул H3511220281).

Траверса П-образная одинарная БТП1, ширина 40

Высота, H, мм	Ширина, B, мм	Толщина, S, мм	Длина, L, мм	Масса, кг	Артикул	Наименование
40	40	1,5	200	1,16	H3511220272	БТП1.40.40.200.1,5.2
			300	1,28	H3511220372	БТП1.40.40.300.1,5.2
			400	1,40	H3511220472	БТП1.40.40.400.1,5.2
			500	1,51	H3511220572	БТП1.40.40.500.1,5.2
			600	1,63	H3511220672	БТП1.40.40.600.1,5.2
			700	1,74	H3511220772	БТП1.40.40.700.1,5.2
			800	1,86	H3511220872	БТП1.40.40.800.1,5.2
			900	1,98	H3511220972	БТП1.40.40.900.1,5.2
			1000	2,09	H3511221072	БТП1.40.40.1000.1,5.2
			1200	2,32	H3511221272	БТП1.40.40.1200.1,5.2
			1500	2,67	H3511221572	БТП1.40.40.1500.1,5.2
			1800	3,02	H3511221872	БТП1.40.40.1800.1,5.2
			2000	3,25	H3511222072	БТП1.40.40.2000.1,5.2
		2	200	1,24	H3511220222	БТП1.40.40.200.2.2
			300	1,40	H3511220322	БТП1.40.40.300.2.2
			400	1,55	H3511220422	БТП1.40.40.400.2.2
			500	1,71	H3511220522	БТП1.40.40.500.2.2
			600	1,86	H3511220622	БТП1.40.40.600.2.2
			700	2,02	H3511220722	БТП1.40.40.700.2.2
			800	2,17	H3511220822	БТП1.40.40.800.2.2
			900	2,33	H3511220922	БТП1.40.40.900.2.2
			1000	2,48	H3511221022	БТП1.40.40.1000.2.2
			1200	2,79	H3511221222	БТП1.40.40.1200.2.2
			1500	3,26	H3511221522	БТП1.40.40.1500.2.2
			1800	3,72	H3511221822	БТП1.40.40.1800.2.2
			2000	4,03	H3511222022	БТП1.40.40.2000.2.2
		2,5	200	1,34	H3511220282	БТП1.40.40.200.2,5.2
			300	1,54	H3511220382	БТП1.40.40.300.2,5.2
			400	1,73	H3511220482	БТП1.40.40.400.2,5.2
			500	1,92	H3511220582	БТП1.40.40.500.2,5.2
			600	2,11	H3511220682	БТП1.40.40.600.2,5.2
			700	2,3	H3511220782	БТП1.40.40.700.2,5.2
			800	2,5	H3511220882	БТП1.40.40.800.2,5.2
			900	2,69	H3511220982	БТП1.40.40.900.2,5.2
			1000	2,88	H3511221082	БТП1.40.40.1000.2,5.2
			1200	3,26	H3511221282	БТП1.40.40.1200.2,5.2
			1500	3,84	H3511221582	БТП1.40.40.1500.2,5.2
			1800	4,42	H3511221882	БТП1.40.40.1800.2,5.2
			2000	4,8	H3511222082	БТП1.40.40.2000.2,5.2

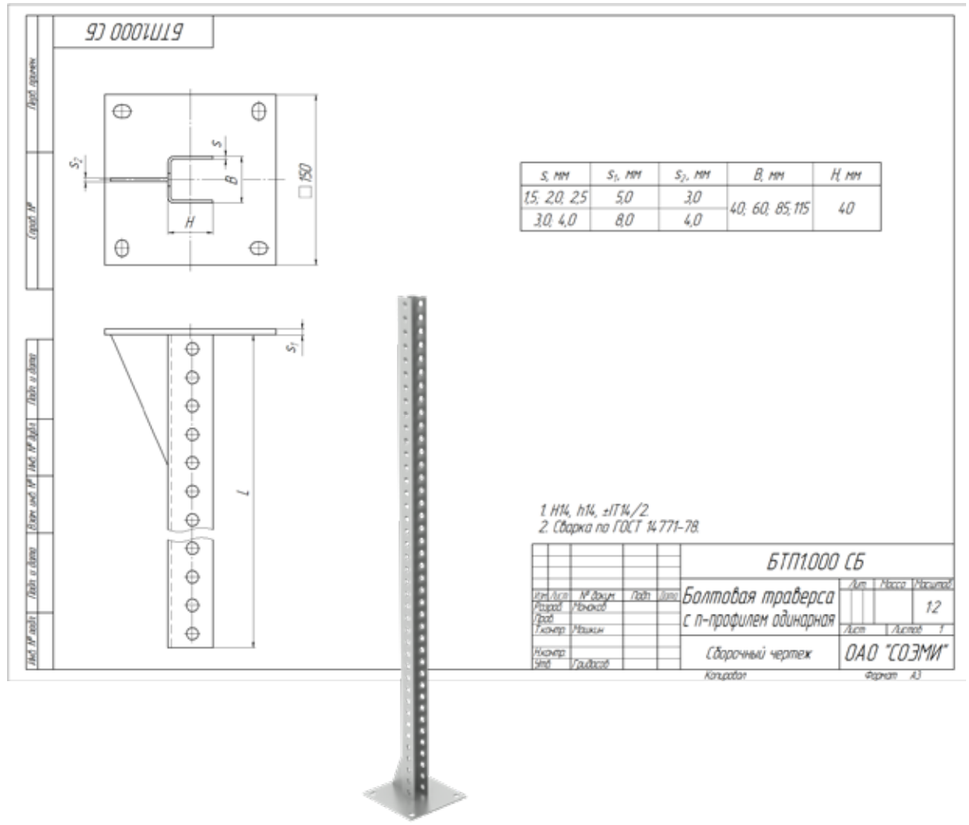

Под заказ возможно изготовление нестандартных П-образных профилей с другими типоразмерами, толщинами, длиной и типом покрытия

Траверса П-образная одинарная БТП1, ширина 60

Высота, H, мм	Ширина, B, мм	Толщина, S, мм	Длина, L, мм	Масса, кг	Артикул	Наименование
40	60	1,5	200	1,25	H3511320271	БТП1.60.40.200.1,5.1
			300	1,39	H3511320371	БТП1.60.40.300.1,5.1
			400	1,54	H3511320471	БТП1.60.40.400.1,5.1
			500	1,68	H3511320571	БТП1.60.40.500.1,5.1
			600	1,82	H3511320671	БТП1.60.40.600.1,5.1
			700	1,97	H3511320771	БТП1.60.40.700.1,5.1
			800	2,11	H3511320871	БТП1.60.40.800.1,5.1
			900	2,26	H3511320971	БТП1.60.40.900.1,5.1
			1000	2,40	H3511321071	БТП1.60.40.1000.1,5.1
			1200	2,69	H3511321271	БТП1.60.40.1200.1,5.1
			1500	3,12	H3511321571	БТП1.60.40.1500.1,5.1
			1800	3,55	H3511321871	БТП1.60.40.1800.1,5.1
			2000	3,84	H3511322071	БТП1.60.40.2000.1,5.1
		2	200	1,34	H3511320221	БТП1.60.40.200.2.1
			300	1,54	H3511320321	БТП1.60.40.300.2.1
			400	1,73	H3511320421	БТП1.60.40.400.2.1
			500	1,92	H3511320521	БТП1.60.40.500.2.1
			600	2,11	H3511320621	БТП1.60.40.600.2.1
			700	2,30	H3511320721	БТП1.60.40.700.2.1
			800	2,50	H3511320821	БТП1.60.40.800.2.1
			900	2,69	H3511320921	БТП1.60.40.900.2.1
			1000	2,88	H3511321021	БТП1.60.40.1000.2.1
			1200	3,26	H3511321221	БТП1.60.40.1200.2.1
			1500	3,84	H3511321521	БТП1.60.40.1500.2.1
			1800	4,42	H3511321821	БТП1.60.40.1800.2.1
			2000	4,80	H3511322021	БТП1.60.40.2000.2.1
		2,5	200	1,44	H3511320281	БТП1.60.40.200.2,5.1
			300	1,68	H3511320381	БТП1.60.40.300.2,5.1
			400	1,92	H3511320481	БТП1.60.40.400.2,5.1
			500	2,16	H3511320581	БТП1.60.40.500.2,5.1
			600	2,39	H3511320681	БТП1.60.40.600.2,5.1
			700	2,63	H3511320781	БТП1.60.40.700.2,5.1
			800	2,87	H3511320881	БТП1.60.40.800.2,5.1
			900	3,11	H3511320981	БТП1.60.40.900.2,5.1
			1000	3,35	H3511321081	БТП1.60.40.1000.2,5.1
			1200	3,83	H3511321281	БТП1.60.40.1200.2,5.1
			1500	4,55	H3511321581	БТП1.60.40.1500.2,5.1
			1800	5,26	H3511321881	БТП1.60.40.1800.2,5.1
			2000	5,74	H3511322081	БТП1.60.40.2000.2,5.1
		3	200	2,09	H3511320231	БТП1.60.40.200.3.1
			300	2,38	H3511320331	БТП1.60.40.300.3.1
			400	2,67	H3511320431	БТП1.60.40.400.3.1
			500	2,96	H3511320531	БТП1.60.40.500.3.1
			600	3,25	H3511320631	БТП1.60.40.600.3.1
			700	3,53	H3511320731	БТП1.60.40.700.3.1
			800	3,82	H3511320831	БТП1.60.40.800.3.1
			900	4,11	H3511320931	БТП1.60.40.900.3.1
			1000	4,40	H3511321031	БТП1.60.40.1000.3.1
			1200	4,97	H3511321231	БТП1.60.40.1200.3.1
			1500	5,84	H3511321531	БТП1.60.40.1500.3.1
			1800	6,70	H3511321831	БТП1.60.40.1800.3.1
			2000	7,28	H3511322031	БТП1.60.40.2000.3.1
		4	200	2,29	H3511320241	БТП1.60.40.200.4.1
			300	2,67	H3511320341	БТП1.60.40.300.4.1
			400	3,06	H3511320441	БТП1.60.40.400.4.1
			500	3,44	H3511320541	БТП1.60.40.500.4.1
			600	3,83	H3511320641	БТП1.60.40.600.4.1
			700	4,21	H3511320741	БТП1.60.40.700.4.1
			800	4,60	H3511320841	БТП1.60.40.800.4.1
			900	4,98	H3511320941	БТП1.60.40.900.4.1
			1000	5,37	H3511321041	БТП1.60.40.1000.4.1
			1200	6,14	H3511321241	БТП1.60.40.1200.4.1
			1500	7,29	H3511321541	БТП1.60.40.1500.4.1
			1800	8,45	H3511321841	БТП1.60.40.1800.4.1
			2000	9,22	H3511322041	БТП1.60.40.2000.4.1

Варианты исполнения:
Горячее цинкование
Сталь оцинкованная по методу Сендзимира

Пример записи при заказе траверсы п-образной одинарной шириной 60 мм, высотой 40 мм, длиной 200 мм, толщиной 2,5 мм, горячее цинкование:
Траверса П-образная одинарная БТП1.60.40.200.2,5.1 (артикул H3511320281).

Под заказ возможно изготовление нестандартных П-образных профилей с другими типоразмерами, толщинами, длиной и типом покрытия

Траверса П-образная одинарная БТП1, ширина 60

Высота, H, мм	Ширина, B, мм	Толщина, S, мм	Длина, L, мм	Масса, кг	Артикул	Наименование
40	60	1,5	200	1,21	H3511320272	БТП1.60.40.200.1,5.2
			300	1,35	H3511320372	БТП1.60.40.300.1,5.2
			400	1,49	H3511320472	БТП1.60.40.400.1,5.2
			500	1,63	H3511320572	БТП1.60.40.500.1,5.2
			600	1,77	H3511320672	БТП1.60.40.600.1,5.2
			700	1,91	H3511320772	БТП1.60.40.700.1,5.2
			800	2,05	H3511320872	БТП1.60.40.800.1,5.2
			900	2,19	H3511320972	БТП1.60.40.900.1,5.2
			1000	2,33	H3511321072	БТП1.60.40.1000.1,5.2
			1200	2,61	H3511321272	БТП1.60.40.1200.1,5.2
			1500	3,03	H3511321572	БТП1.60.40.1500.1,5.2
			1800	3,45	H3511321872	БТП1.60.40.1800.1,5.2
			2000	3,73	H3511322072	БТП1.60.40.2000.1,5.2
		2	200	1,30	H3511320222	БТП1.60.40.200.2.2
			300	1,49	H3511320322	БТП1.60.40.300.2.2
			400	1,68	H3511320422	БТП1.60.40.400.2.2
			500	1,86	H3511320522	БТП1.60.40.500.2.2
			600	2,05	H3511320622	БТП1.60.40.600.2.2
			700	2,23	H3511320722	БТП1.60.40.700.2.2
			800	2,42	H3511320822	БТП1.60.40.800.2.2
			900	2,61	H3511320922	БТП1.60.40.900.2.2
			1000	2,79	H3511321022	БТП1.60.40.1000.2.2
			1200	3,16	H3511321222	БТП1.60.40.1200.2.2
			1500	3,72	H3511321522	БТП1.60.40.1500.2.2
			1800	4,28	H3511321822	БТП1.60.40.1800.2.2
			2000	4,65	H3511322022	БТП1.60.40.2000.2.2
		2,5	200	1,42	H3511320282	БТП1.60.40.200.2,5.2
			300	1,65	H3511320382	БТП1.60.40.300.2,5.2
			400	1,88	H3511320482	БТП1.60.40.400.2,5.2
			500	2,12	H3511320582	БТП1.60.40.500.2,5.2
			600	2,35	H3511320682	БТП1.60.40.600.2,5.2
			700	2,58	H3511320782	БТП1.60.40.700.2,5.2
			800	2,81	H3511320882	БТП1.60.40.800.2,5.2
			900	3,04	H3511320982	БТП1.60.40.900.2,5.2
			1000	3,27	H3511321082	БТП1.60.40.1000.2,5.2
			1200	3,73	H3511321282	БТП1.60.40.1200.2,5.2
			1500	4,43	H3511321582	БТП1.60.40.1500.2,5.2
			1800	5,12	H3511321882	БТП1.60.40.1800.2,5.2
			2000	5,58	H3511322082	БТП1.60.40.2000.2,5.2

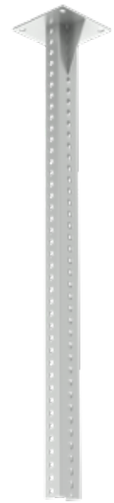

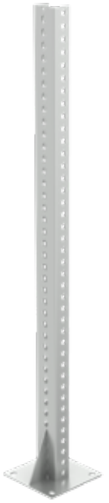

Под заказ возможно изготовление нестандартных П-образных профилей с другими типоразмерами, толщинами, длиной и типом покрытия

Траверса П-образная одинарная БТП1, ширина 85

Высота, H, мм	Ширина, B, мм	Толщина, S, мм	Длина, L, мм	Масса, кг	Артикул	Наименование
40	85	1,5	200	1,31	H3511420271	БТП1.85.40.200.1,5.1
			300	1,48	H3511420371	БТП1.85.40.300.1,5.1
			400	1,65	H3511420471	БТП1.85.40.400.1,5.1
			500	1,83	H3511420571	БТП1.85.40.500.1,5.1
			600	2,00	H3511420671	БТП1.85.40.600.1,5.1
			700	2,17	H3511420771	БТП1.85.40.700.1,5.1
			800	2,34	H3511420871	БТП1.85.40.800.1,5.1
			900	2,52	H3511420971	БТП1.85.40.900.1,5.1
			1000	2,69	H3511421071	БТП1.85.40.1000.1,5.1
			1200	3,04	H3511421271	БТП1.85.40.1200.1,5.1
			1500	3,56	H3511421571	БТП1.85.40.1500.1,5.1
			1800	4,07	H3511421871	БТП1.85.40.1800.1,5.1
			2000	4,42	H3511422071	БТП1.85.40.2000.1,5.1
		2	200	1,43	H3511420221	БТП1.85.40.200.2.1
			300	1,66	H3511420321	БТП1.85.40.300.2.1
			400	1,89	H3511420421	БТП1.85.40.400.2.1
			500	2,13	H3511420521	БТП1.85.40.500.2.1
			600	2,36	H3511420621	БТП1.85.40.600.2.1
			700	2,59	H3511420721	БТП1.85.40.700.2.1
			800	2,82	H3511420821	БТП1.85.40.800.2.1
			900	3,06	H3511420921	БТП1.85.40.900.2.1
			1000	3,29	H3511421021	БТП1.85.40.1000.2.1
			1200	3,76	H3511421221	БТП1.85.40.1200.2.1
			1500	4,46	H3511421521	БТП1.85.40.1500.2.1
			1800	5,15	H3511421821	БТП1.85.40.1800.2.1
			2000	5,62	H3511422021	БТП1.85.40.2000.2.1
		2,5	200	1,54	H3511420281	БТП1.85.40.200.2,5.1
			300	1,83	H3511420381	БТП1.85.40.300.2,5.1
			400	2,12	H3511420481	БТП1.85.40.400.2,5.1
			500	2,41	H3511420581	БТП1.85.40.500.2,5.1
			600	2,70	H3511420681	БТП1.85.40.600.2,5.1
			700	2,99	H3511420781	БТП1.85.40.700.2,5.1
			800	3,28	H3511420881	БТП1.85.40.800.2,5.1
			900	3,57	H3511420981	БТП1.85.40.900.2,5.1
			1000	3,86	H3511421081	БТП1.85.40.1000.2,5.1
			1200	4,44	H3511421281	БТП1.85.40.1200.2,5.1
			1500	5,31	H3511421581	БТП1.85.40.1500.2,5.1
			1800	6,18	H3511421881	БТП1.85.40.1800.2,5.1
			2000	6,76	H3511422081	БТП1.85.40.2000.2,5.1
		3	200	2,21	H3511420231	БТП1.85.40.200.3.1
			300	2,56	H3511420331	БТП1.85.40.300.3.1
			400	2,91	H3511420431	БТП1.85.40.400.3.1
			500	3,26	H3511420531	БТП1.85.40.500.3.1
			600	3,61	H3511420631	БТП1.85.40.600.3.1
			700	3,95	H3511420731	БТП1.85.40.700.3.1
			800	4,30	H3511420831	БТП1.85.40.800.3.1
			900	4,65	H3511420931	БТП1.85.40.900.3.1
			1000	5,00	H3511421031	БТП1.85.40.1000.3.1
			1200	5,69	H3511421231	БТП1.85.40.1200.3.1
			1500	6,74	H3511421531	БТП1.85.40.1500.3.1
			1800	7,78	H3511421831	БТП1.85.40.1800.3.1
			2000	8,48	H3511422031	БТП1.85.40.2000.3.1
		4	200	2,45	H3511420241	БТП1.85.40.200.4.1
			300	2,92	H3511420341	БТП1.85.40.300.4.1
			400	3,38	H3511420441	БТП1.85.40.400.4.1
			500	3,85	H3511420541	БТП1.85.40.500.4.1
			600	4,31	H3511420641	БТП1.85.40.600.4.1
			700	4,78	H3511420741	БТП1.85.40.700.4.1
			800	5,25	H3511420841	БТП1.85.40.800.4.1
			900	5,71	H3511420941	БТП1.85.40.900.4.1
			1000	6,18	H3511421041	БТП1.85.40.1000.4.1
			1200	7,11	H3511421241	БТП1.85.40.1200.4.1
			1500	8,51	H3511421541	БТП1.85.40.1500.4.1
			1800	9,91	H3511421841	БТП1.85.40.1800.4.1
			2000	10,84	H3511422041	БТП1.85.40.2000.4.1

Варианты исполнения:
Горячее цинкование
Сталь оцинкованная по методу Сендзимира

Пример записи при заказе траверсы п-образной одинарной шириной 85 мм, высотой 40 мм, длиной 200 мм, толщиной 2,5 мм, горячее цинкование:
Траверса П-образная одинарная БТП1.85.40.200.2,5.1 (артикул H3511420281).

Траверса П-образная одинарная БТП1, ширина 85

Высота, H, мм	Ширина, B, мм	Толщина, S, мм	Длина, L, мм	Масса, кг	Артикул	Наименование
40	85	1,5	200	1,27	H3511420272	БТП1.85.40.200.1,5.2
			300	1,44	H3511420372	БТП1.85.40.300.1,5.2
			400	1,60	H3511420472	БТП1.85.40.400.1,5.2
			500	1,77	H3511420572	БТП1.85.40.500.1,5.2
			600	1,94	H3511420672	БТП1.85.40.600.1,5.2
			700	2,11	H3511420772	БТП1.85.40.700.1,5.2
			800	2,28	H3511420872	БТП1.85.40.800.1,5.2
			900	2,44	H3511420972	БТП1.85.40.900.1,5.2
			1000	2,61	H3511421072	БТП1.85.40.1000.1,5.2
			1200	2,95	H3511421272	БТП1.85.40.1200.1,5.2
			1500	3,45	H3511421572	БТП1.85.40.1500.1,5.2
			1800	3,96	H3511421872	БТП1.85.40.1800.1,5.2
			2000	4,29	H3511422072	БТП1.85.40.2000.1,5.2
		2	200	1,38	H3511420222	БТП1.85.40.200.2.2
			300	1,61	H3511420322	БТП1.85.40.300.2.2
			400	1,84	H3511420422	БТП1.85.40.400.2.2
			500	2,06	H3511420522	БТП1.85.40.500.2.2
			600	2,29	H3511420622	БТП1.85.40.600.2.2
			700	2,51	H3511420722	БТП1.85.40.700.2.2
			800	2,74	H3511420822	БТП1.85.40.800.2.2
			900	2,97	H3511420922	БТП1.85.40.900.2.2
			1000	3,19	H3511421022	БТП1.85.40.1000.2.2
			1200	3,64	H3511421222	БТП1.85.40.1200.2.2
			1500	4,32	H3511421522	БТП1.85.40.1500.2.2
			1800	5,00	H3511421822	БТП1.85.40.1800.2.2
			2000	5,45	H3511422022	БТП1.85.40.2000.2.2
		2,5	200	1,52	H3511420282	БТП1.85.40.200.2,5.2
			300	1,8	H3511420382	БТП1.85.40.300.2,5.2
			400	2,08	H3511420482	БТП1.85.40.400.2,5.2
			500	2,37	H3511420582	БТП1.85.40.500.2,5.2
			600	2,65	H3511420682	БТП1.85.40.600.2,5.2
			700	2,93	H3511420782	БТП1.85.40.700.2,5.2
			800	3,21	H3511420882	БТП1.85.40.800.2,5.2
			900	3,49	H3511420982	БТП1.85.40.900.2,5.2
			1000	3,77	H3511421082	БТП1.85.40.1000.2,5.2
			1200	4,33	H3511421282	БТП1.85.40.1200.2,5.2
			1500	5,18	H3511421582	БТП1.85.40.1500.2,5.2
			1800	6,02	H3511421882	БТП1.85.40.1800.2,5.2
			2000	6,58	H3511422082	БТП1.85.40.2000.2,5.2

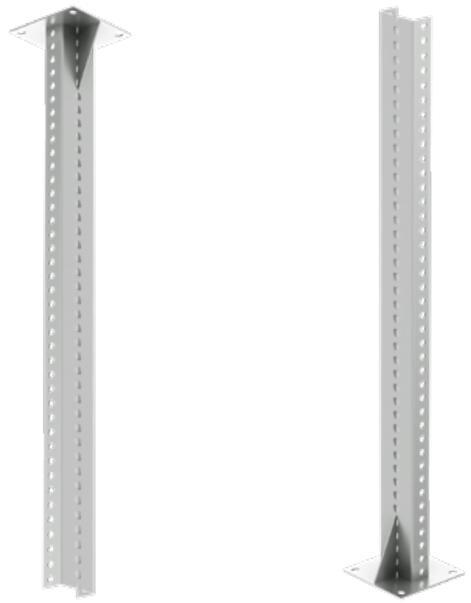

Под заказ возможно изготовление нестандартных П-образных профилей с другими типоразмерами, толщинами, длиной и типом покрытия

Траверса П-образная одинарная БТП1, ширина 115

Высота, H, мм	Ширина, B, мм	Толщина, S, мм	Длина, L, мм	Масса, кг	Артикул	Наименование
40	115	1,5	200	1,38	Н3511520271	БТП1.115.40.200.1,5.1
			300	1,59	Н3511520371	БТП1.115.40.300.1,5.1
			400	1,80	Н3511520471	БТП1.115.40.400.1,5.1
			500	2,01	Н3511520571	БТП1.115.40.500.1,5.1
			600	2,22	Н3511520671	БТП1.115.40.600.1,5.1
			700	2,43	Н3511520771	БТП1.115.40.700.1,5.1
			800	2,64	Н3511520871	БТП1.115.40.800.1,5.1
			900	2,85	Н3511520971	БТП1.115.40.900.1,5.1
			1000	3,06	Н3511521071	БТП1.115.40.1000.1,5.1
			1200	3,48	Н3511521271	БТП1.115.40.1200.1,5.1
			1500	4,11	Н3511521571	БТП1.115.40.1500.1,5.1
			1800	4,74	Н3511521871	БТП1.115.40.1800.1,5.1
			2000	5,16	Н3511522071	БТП1.115.40.2000.1,5.1
		2	200	1,52	Н3511520221	БТП1.115.40.200.2.1
			300	1,80	Н3511520321	БТП1.115.40.300.2.1
			400	2,08	Н3511520421	БТП1.115.40.400.2.1
			500	2,36	Н3511520521	БТП1.115.40.500.2.1
			600	2,64	Н3511520621	БТП1.115.40.600.2.1
			700	2,92	Н3511520721	БТП1.115.40.700.2.1
			800	3,20	Н3511520821	БТП1.115.40.800.2.1
			900	3,48	Н3511520921	БТП1.115.40.900.2.1
			1000	3,76	Н3511521021	БТП1.115.40.1000.2.1
			1200	4,32	Н3511521221	БТП1.115.40.1200.2.1
			1500	5,16	Н3511521521	БТП1.115.40.1500.2.1
			1800	6,00	Н3511521821	БТП1.115.40.1800.2.1
			2000	6,56	Н3511522021	БТП1.115.40.2000.2.1
		2,5	200	1,66	Н3511520281	БТП1.115.40.200.2,5.1
			300	2,01	Н3511520381	БТП1.115.40.300.2,5.1
			400	2,36	Н3511520481	БТП1.115.40.400.2,5.1
			500	2,72	Н3511520581	БТП1.115.40.500.2,5.1
			600	3,07	Н3511520681	БТП1.115.40.600.2,5.1
			700	3,42	Н3511520781	БТП1.115.40.700.2,5.1
			800	3,77	Н3511520881	БТП1.115.40.800.2,5.1
			900	4,12	Н3511520981	БТП1.115.40.900.2,5.1
			1000	4,47	Н3511521081	БТП1.115.40.1000.2,5.1
			1200	5,17	Н3511521281	БТП1.115.40.1200.2,5.1
			1500	6,23	Н3511521581	БТП1.115.40.1500.2,5.1
			1800	7,28	Н3511521881	БТП1.115.40.1800.2,5.1
			2000	7,98	Н3511522081	БТП1.115.40.2000.2,5.1
		3	200	2,36	Н3511520231	БТП1.115.40.200.3.1
			300	2,78	Н3511520331	БТП1.115.40.300.3.1
			400	3,20	Н3511520431	БТП1.115.40.400.3.1
			500	3,62	Н3511520531	БТП1.115.40.500.3.1
			600	4,04	Н3511520631	БТП1.115.40.600.3.1
			700	4,46	Н3511520731	БТП1.115.40.700.3.1
			800	4,89	Н3511520831	БТП1.115.40.800.3.1
			900	5,31	Н3511520931	БТП1.115.40.900.3.1
			1000	5,73	Н3511521031	БТП1.115.40.1000.3.1
			1200	6,57	Н3511521231	БТП1.115.40.1200.3.1
			1500	7,83	Н3511521531	БТП1.115.40.1500.3.1
			1800	9,10	Н3511521831	БТП1.115.40.1800.3.1
			2000	9,94	Н3511522031	БТП1.115.40.2000.3.1
		4	200	2,64	Н3511520241	БТП1.115.40.200.4.1
			300	3,21	Н3511520341	БТП1.115.40.300.4.1
			400	3,77	Н3511520441	БТП1.115.40.400.4.1
			500	4,33	Н3511520541	БТП1.115.40.500.4.1
			600	4,90	Н3511520641	БТП1.115.40.600.4.1
			700	5,46	Н3511520741	БТП1.115.40.700.4.1
			800	6,02	Н3511520841	БТП1.115.40.800.4.1
			900	6,58	Н3511520941	БТП1.115.40.900.4.1
			1000	7,15	Н3511521041	БТП1.115.40.1000.4.1
			1200	8,27	Н3511521241	БТП1.115.40.1200.4.1
			1500	9,96	Н3511521541	БТП1.115.40.1500.4.1
			1800	11,65	Н3511521841	БТП1.115.40.1800.4.1
			2000	12,78	Н3511522041	БТП1.115.40.2000.4.1

Варианты исполнения:
Горячее цинкование
Сталь оцинкованная по методу Сендзимира

Пример записи при заказе траверсы п-образной одинарной шириной 115 мм, высотой 40 мм, длиной 200 мм, толщиной 2,5 мм, горячее цинкование:
Траверса П-образная одинарная БТП1.115.40.200.2,5.1 (артикул Н3511520281).

Под заказ возможно изготовление нестандартных П-образных профилей с другими типоразмерами, толщинами, длиной и типом покрытия

Траверса П-образная одинарная БТП1, ширина 115

Высота, H, мм	Ширина, B, мм	Толщина, S, мм	Длина, L, мм	Масса, кг	Артикул	Наименование
40	115	1,5	200	1,34	Н3511520272	БТП1.115.40.200.1,5.2
			300	1,54	Н3511520372	БТП1.115.40.300.1,5.2
			400	1,75	Н3511520472	БТП1.115.40.400.1,5.2
			500	1,95	Н3511520572	БТП1.115.40.500.1,5.2
			600	2,16	Н3511520672	БТП1.115.40.600.1,5.2
			700	2,36	Н3511520772	БТП1.115.40.700.1,5.2
			800	2,56	Н3511520872	БТП1.115.40.800.1,5.2
			900	2,77	Н3511520972	БТП1.115.40.900.1,5.2
			1000	2,97	Н3511521072	БТП1.115.40.1000.1,5.2
			1200	3,38	Н3511521272	БТП1.115.40.1200.1,5.2
			1500	3,99	Н3511521572	БТП1.115.40.1500.1,5.2
			1800	4,60	Н3511521872	БТП1.115.40.1800.1,5.2
			2000	5,01	Н3511522072	БТП1.115.40.2000.1,5.2
		2	200	1,48	Н3511520222	БТП1.115.40.200.2.2
			300	1,75	Н3511520322	БТП1.115.40.300.2.2
			400	2,02	Н3511520422	БТП1.115.40.400.2.2
			500	2,29	Н3511520522	БТП1.115.40.500.2.2
			600	2,56	Н3511520622	БТП1.115.40.600.2.2
			700	2,84	Н3511520722	БТП1.115.40.700.2.2
			800	3,11	Н3511520822	БТП1.115.40.800.2.2
			900	3,38	Н3511520922	БТП1.115.40.900.2.2
			1000	3,65	Н3511521022	БТП1.115.40.1000.2.2
			1200	4,20	Н3511521222	БТП1.115.40.1200.2.2
			1500	5,01	Н3511521522	БТП1.115.40.1500.2.2
			1800	5,83	Н3511521822	БТП1.115.40.1800.2.2
			2000	6,37	Н3511522022	БТП1.115.40.2000.2.2
		2,5	200	1,64	Н3511520282	БТП1.115.40.200.2,5.2
			300	1,98	Н3511520382	БТП1.115.40.300.2,5.2
			400	2,32	Н3511520482	БТП1.115.40.400.2,5.2
			500	2,66	Н3511520582	БТП1.115.40.500.2,5.2
			600	3	Н3511520682	БТП1.115.40.600.2,5.2
			700	3,34	Н3511520782	БТП1.115.40.700.2,5.2
			800	3,68	Н3511520882	БТП1.115.40.800.2,5.2
			900	4,02	Н3511520982	БТП1.115.40.900.2,5.2
			1000	4,36	Н3511521082	БТП1.115.40.1000.2,5.2
			1200	5,04	Н3511521282	БТП1.115.40.1200.2,5.2
			1500	6,06	Н3511521582	БТП1.115.40.1500.2,5.2
			1800	7,08	Н3511521882	БТП1.115.40.1800.2,5.2
			2000	7,76	Н3511522082	БТП1.115.40.2000.2,5.2

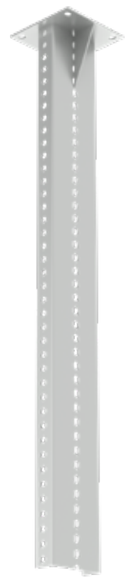

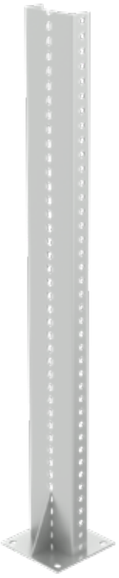

Траверса П-образная двойная БТП2, ширина 40

Высота, H, мм	Ширина, B, мм	Толщина, S, мм	Длина, L, мм	Масса, кг	Артикул	Наименование
80	40	1,5	200	1,37	Н3512240271	БТП2.40.80.200.1,5.1
			300	1,61	Н3512240371	БТП2.40.80.300.1,5.1
			400	1,85	Н3512240471	БТП2.40.80.400.1,5.1
			500	2,08	Н3512240571	БТП2.40.80.500.1,5.1
			600	2,32	Н3512240671	БТП2.40.80.600.1,5.1
			700	2,56	Н3512240771	БТП2.40.80.700.1,5.1
			800	2,80	Н3512240871	БТП2.40.80.800.1,5.1
			900	3,04	Н3512240971	БТП2.40.80.900.1,5.1
			1000	3,28	Н3512241071	БТП2.40.80.1000.1,5.1
			1200	3,76	Н3512241271	БТП2.40.80.1200.1,5.1
			1500	4,47	Н3512241571	БТП2.40.80.1500.1,5.1
			1800	5,19	Н3512241871	БТП2.40.80.1800.1,5.1
			2000	5,67	Н3512242071	БТП2.40.80.2000.1,5.1
		2	200	1,53	Н3512240221	БТП2.40.80.200.2.1
			300	1,85	Н3512240321	БТП2.40.80.300.2.1
			400	2,17	Н3512240421	БТП2.40.80.400.2.1
			500	2,48	Н3512240521	БТП2.40.80.500.2.1
			600	2,80	Н3512240621	БТП2.40.80.600.2.1
			700	3,12	Н3512240721	БТП2.40.80.700.2.1
			800	3,44	Н3512240821	БТП2.40.80.800.2.1
			900	3,76	Н3512240921	БТП2.40.80.900.2.1
			1000	4,08	Н3512241021	БТП2.40.80.1000.2.1
			1200	4,72	Н3512241221	БТП2.40.80.1200.2.1
			1500	5,67	Н3512241521	БТП2.40.80.1500.2.1
			1800	6,63	Н3512241821	БТП2.40.80.1800.2.1
			2000	7,27	Н3512242021	БТП2.40.80.2000.2.1
		2,5	200	1,69	Н3512240281	БТП2.40.80.200.2,5.1
			300	2,08	Н3512240381	БТП2.40.80.300.2,5.1
			400	2,48	Н3512240481	БТП2.40.80.400.2,5.1
			500	2,88	Н3512240581	БТП2.40.80.500.2,5.1
			600	3,28	Н3512240681	БТП2.40.80.600.2,5.1
			700	3,68	Н3512240781	БТП2.40.80.700.2,5.1
			800	4,07	Н3512240881	БТП2.40.80.800.2,5.1
			900	4,47	Н3512240981	БТП2.40.80.900.2,5.1
			1000	4,87	Н3512241081	БТП2.40.80.1000.2,5.1
			1200	5,67	Н3512241281	БТП2.40.80.1200.2,5.1
			1500	6,86	Н3512241581	БТП2.40.80.1500.2,5.1
			1800	8,05	Н3512241881	БТП2.40.80.1800.2,5.1
			2000	8,85	Н3512242081	БТП2.40.80.2000.2,5.1
		3	200	2,38	Н3512240231	БТП2.40.80.200.3.1
			300	2,86	Н3512240331	БТП2.40.80.300.3.1
			400	3,34	Н3512240431	БТП2.40.80.400.3.1
			500	3,82	Н3512240531	БТП2.40.80.500.3.1
			600	4,30	Н3512240631	БТП2.40.80.600.3.1
			700	4,78	Н3512240731	БТП2.40.80.700.3.1
			800	5,26	Н3512240831	БТП2.40.80.800.3.1
			900	5,74	Н3512240931	БТП2.40.80.900.3.1
			1000	6,22	Н3512241031	БТП2.40.80.1000.3.1
			1200	7,18	Н3512241231	БТП2.40.80.1200.3.1
			1500	8,62	Н3512241531	БТП2.40.80.1500.3.1
			1800	10,06	Н3512241831	БТП2.40.80.1800.3.1
			2000	11,02	Н3512242031	БТП2.40.80.2000.3.1
		4	200	2,70	Н3512240241	БТП2.40.80.200.4.1
			300	3,35	Н3512240341	БТП2.40.80.300.4.1
			400	3,99	Н3512240441	БТП2.40.80.400.4.1
			500	4,63	Н3512240541	БТП2.40.80.500.4.1
			600	5,27	Н3512240641	БТП2.40.80.600.4.1
			700	5,91	Н3512240741	БТП2.40.80.700.4.1
			800	6,55	Н3512240841	БТП2.40.80.800.4.1
			900	7,19	Н3512240941	БТП2.40.80.900.4.1
			1000	7,83	Н3512241041	БТП2.40.80.1000.4.1
			1200	9,11	Н3512241241	БТП2.40.80.1200.4.1
			1500	11,04	Н3512241541	БТП2.40.80.1500.4.1
			1800	12,96	Н3512241841	БТП2.40.80.1800.4.1
			2000	14,24	Н3512242041	БТП2.40.80.2000.4.1

Варианты исполнения:
Горячее цинкование
Сталь оцинкованная по методу Сендзимира

Пример записи при заказе траверсы п-образной двойной шириной 40 мм, высотой 80 мм, длиной 200 мм, толщиной 2,5 мм, горячее цинкование:
Траверса П-образная двойная БТП2.40.80.200.2,5.1 (артикул Н3512240281).

Траверса П-образная двойная БТП2, ширина 40

Высота, H, мм	Ширина, B, мм	Толщина, S, мм	Длина, L, мм	Масса, кг	Артикул	Наименование
80	40	1,5	200	1,33	Н3512240272	БТП2.40.80.200.1,5.2
			300	1,56	Н3512240372	БТП2.40.80.300.1,5.2
			400	1,79	Н3512240472	БТП2.40.80.400.1,5.2
			500	2,02	Н3512240572	БТП2.40.80.500.1,5.2
			600	2,26	Н3512240672	БТП2.40.80.600.1,5.2
			700	2,49	Н3512240772	БТП2.40.80.700.1,5.2
			800	2,72	Н3512240872	БТП2.40.80.800.1,5.2
			900	2,95	Н3512240972	БТП2.40.80.900.1,5.2
			1000	3,18	Н3512241072	БТП2.40.80.1000.1,5.2
			1200	3,65	Н3512241272	БТП2.40.80.1200.1,5.2
			1500	4,34	Н3512241572	БТП2.40.80.1500.1,5.2
			1800	5,04	Н3512241872	БТП2.40.80.1800.1,5.2
			2000	5,50	Н3512242072	БТП2.40.80.2000.1,5.2
		2	200	1,48	Н3512240222	БТП2.40.80.200.2.2
			300	1,79	Н3512240322	БТП2.40.80.300.2.2
			400	2,10	Н3512240422	БТП2.40.80.400.2.2
			500	2,41	Н3512240522	БТП2.40.80.500.2.2
			600	2,72	Н3512240622	БТП2.40.80.600.2.2
			700	3,03	Н3512240722	БТП2.40.80.700.2.2
			800	3,34	Н3512240822	БТП2.40.80.800.2.2
			900	3,65	Н3512240922	БТП2.40.80.900.2.2
			1000	3,96	Н3512241022	БТП2.40.80.1000.2.2
			1200	4,58	Н3512241222	БТП2.40.80.1200.2.2
			1500	5,51	Н3512241522	БТП2.40.80.1500.2.2
			1800	6,44	Н3512241822	БТП2.40.80.1800.2.2
			2000	7,06	Н3512242022	БТП2.40.80.2000.2.2
		2,5	200	1,66	Н3512240282	БТП2.40.80.200.2,5.2
			300	2,04	Н3512240382	БТП2.40.80.300.2,5.2
			400	2,43	Н3512240482	БТП2.40.80.400.2,5.2
			500	2,81	Н3512240582	БТП2.40.80.500.2,5.2
			600	3,2	Н3512240682	БТП2.40.80.600.2,5.2
			700	3,58	Н3512240782	БТП2.40.80.700.2,5.2
			800	3,97	Н3512240882	БТП2.40.80.800.2,5.2
			900	4,35	Н3512240982	БТП2.40.80.900.2,5.2
			1000	4,74	Н3512241082	БТП2.40.80.1000.2,5.2
			1200	5,51	Н3512241282	БТП2.40.80.1200.2,5.2
			1500	6,66	Н3512241582	БТП2.40.80.1500.2,5.2
			1800	7,82	Н3512241882	БТП2.40.80.1800.2,5.2
			2000	8,59	Н3512242082	БТП2.40.80.2000.2,5.2

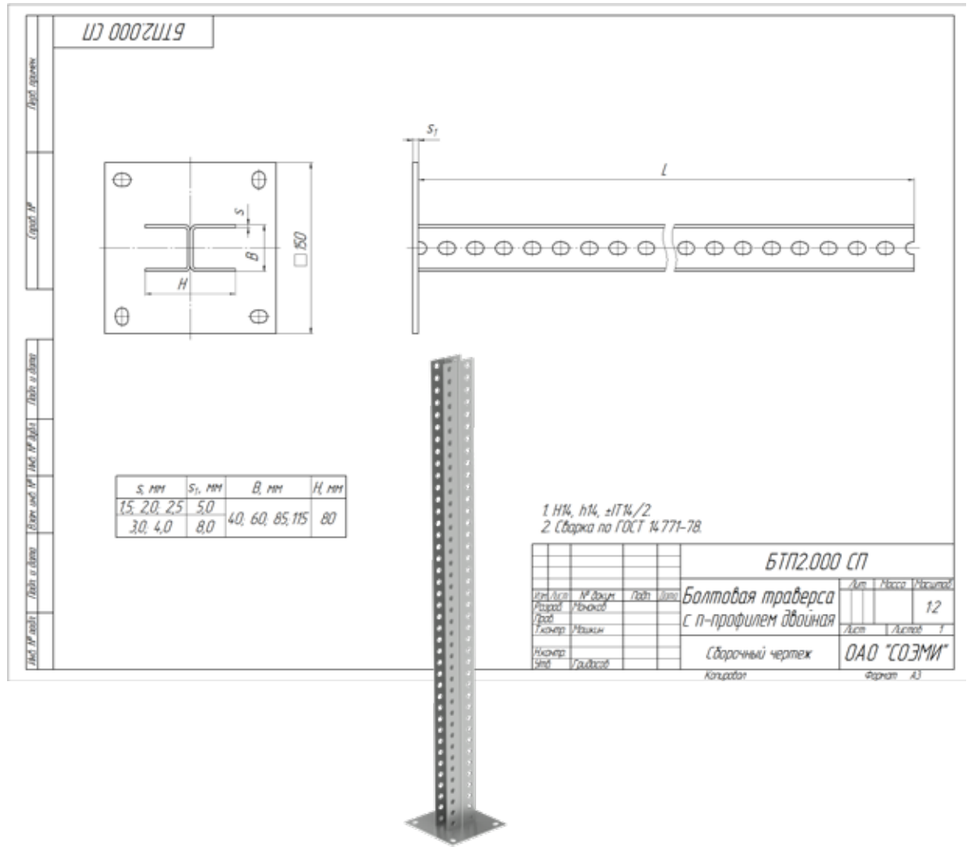

Под заказ возможно изготовление нестандартных П-образных профилей с другими типоразмерами, толщинами, длиной и типом покрытия

Траверса П-образная двойная БТП2, ширина 60

Высота, H, мм	Ширина, B, мм	Толщина, S, мм	Длина, L, мм	Масса, кг	Артикул	Наименование
80	60	1,5	200	1,47	H3512340271	БТП2.60.80.200.1,5.1
			300	1,75	H3512340371	БТП2.60.80.300.1,5.1
			400	2,04	H3512340471	БТП2.60.80.400.1,5.1
			500	2,33	H3512340571	БТП2.60.80.500.1,5.1
			600	2,62	H3512340671	БТП2.60.80.600.1,5.1
			700	2,91	H3512340771	БТП2.60.80.700.1,5.1
			800	3,19	H3512340871	БТП2.60.80.800.1,5.1
			900	3,48	H3512340971	БТП2.60.80.900.1,5.1
			1000	3,77	H3512341071	БТП2.60.80.1000.1,5.1
			1200	4,35	H3512341271	БТП2.60.80.1200.1,5.1
			1500	5,21	H3512341571	БТП2.60.80.1500.1,5.1
			1800	6,07	H3512341871	БТП2.60.80.1800.1,5.1
			2000	6,65	H3512342071	БТП2.60.80.2000.1,5.1
		2	200	1,66	H3512340221	БТП2.60.80.200.2.1
			300	2,04	H3512340321	БТП2.60.80.300.2.1
			400	2,42	H3512340421	БТП2.60.80.400.2.1
			500	2,80	H3512340521	БТП2.60.80.500.2.1
			600	3,19	H3512340621	БТП2.60.80.600.2.1
			700	3,57	H3512340721	БТП2.60.80.700.2.1
			800	3,95	H3512340821	БТП2.60.80.800.2.1
			900	4,34	H3512340921	БТП2.60.80.900.2.1
			1000	4,72	H3512341021	БТП2.60.80.1000.2.1
			1200	5,49	H3512341221	БТП2.60.80.1200.2.1
			1500	6,63	H3512341521	БТП2.60.80.1500.2.1
			1800	7,78	H3512341821	БТП2.60.80.1800.2.1
			2000	8,55	H3512342021	БТП2.60.80.2000.2.1
		2,5	200	1,85	H3512340281	БТП2.60.80.200.2,5.1
			300	2,32	H3512340381	БТП2.60.80.300.2,5.1
			400	2,80	H3512340481	БТП2.60.80.400.2,5.1
			500	3,28	H3512340581	БТП2.60.80.500.2,5.1
			600	3,76	H3512340681	БТП2.60.80.600.2,5.1
			700	4,24	H3512340781	БТП2.60.80.700.2,5.1
			800	4,71	H3512340881	БТП2.60.80.800.2,5.1
			900	5,19	H3512340981	БТП2.60.80.900.2,5.1
			1000	5,67	H3512341081	БТП2.60.80.1000.2,5.1
			1200	6,63	H3512341281	БТП2.60.80.1200.2,5.1
			1500	8,06	H3512341581	БТП2.60.80.1500.2,5.1
			1800	9,49	H3512341881	БТП2.60.80.1800.2,5.1
			2000	10,45	H3512342081	БТП2.60.80.2000.2,5.1
		3	200	2,58	H3512340231	БТП2.60.80.200.3.1
			300	3,15	H3512340331	БТП2.60.80.300.3.1
			400	3,73	H3512340431	БТП2.60.80.400.3.1
			500	4,31	H3512340531	БТП2.60.80.500.3.1
			600	4,88	H3512340631	БТП2.60.80.600.3.1
			700	5,46	H3512340731	БТП2.60.80.700.3.1
			800	6,04	H3512340831	БТП2.60.80.800.3.1
			900	6,62	H3512340931	БТП2.60.80.900.3.1
			1000	7,19	H3512341031	БТП2.60.80.1000.3.1
			1200	8,35	H3512341231	БТП2.60.80.1200.3.1
			1500	10,08	H3512341531	БТП2.60.80.1500.3.1
			1800	11,81	H3512341831	БТП2.60.80.1800.3.1
			2000	12,96	H3512342031	БТП2.60.80.2000.3.1
		4	200	2,96	H3512340241	БТП2.60.80.200.4.1
			300	3,73	H3512340341	БТП2.60.80.300.4.1
			400	4,50	H3512340441	БТП2.60.80.400.4.1
			500	5,27	H3512340541	БТП2.60.80.500.4.1
			600	6,04	H3512340641	БТП2.60.80.600.4.1
			700	6,81	H3512340741	БТП2.60.80.700.4.1
			800	7,58	H3512340841	БТП2.60.80.800.4.1
			900	8,35	H3512340941	БТП2.60.80.900.4.1
			1000	9,12	H3512341041	БТП2.60.80.1000.4.1
			1200	10,66	H3512341241	БТП2.60.80.1200.4.1
			1500	12,97	H3512341541	БТП2.60.80.1500.4.1
			1800	15,28	H3512341841	БТП2.60.80.1800.4.1
			2000	16,82	H3512342041	БТП2.60.80.2000.4.1

Варианты исполнения:
Горячее цинкование
Сталь оцинкованная по методу Сендзимира

Пример записи при заказе траверсы п-образной двойной шириной 60 мм, высотой 80 мм, длиной 200 мм, толщиной 2,5 мм, горячее цинкование:
Траверса П-образная двойная БТП2.60.80.200.2,5. (артикул H3512340281).

Под заказ возможно изготовление нестандартных П-образных профилей с другими типоразмерами, толщинами, длиной и типом покрытия

Траверса П-образная двойная БТП2, ширина 60

Высота, H, мм	Ширина, B, мм	Толщина, S, мм	Длина, L, мм	Масса, кг	Артикул	Наименование
80	60	1,5	200	1,42	H3512340272	БТП2.60.80.200.1,5.2
			300	1,70	H3512340372	БТП2.60.80.300.1,5.2
			400	1,98	H3512340472	БТП2.60.80.400.1,5.2
			500	2,26	H3512340572	БТП2.60.80.500.1,5.2
			600	2,54	H3512340672	БТП2.60.80.600.1,5.2
			700	2,82	H3512340772	БТП2.60.80.700.1,5.2
			800	3,10	H3512340872	БТП2.60.80.800.1,5.2
			900	3,38	H3512340972	БТП2.60.80.900.1,5.2
			1000	3,66	H3512341072	БТП2.60.80.1000.1,5.2
			1200	4,22	H3512341272	БТП2.60.80.1200.1,5.2
			1500	5,06	H3512341572	БТП2.60.80.1500.1,5.2
			1800	5,90	H3512341872	БТП2.60.80.1800.1,5.2
			2000	6,46	H3512342072	БТП2.60.80.2000.1,5.2
		2	200	1,61	H3512340222	БТП2.60.80.200.2.2
			300	1,98	H3512340322	БТП2.60.80.300.2.2
			400	2,35	H3512340422	БТП2.60.80.400.2.2
			500	2,72	H3512340522	БТП2.60.80.500.2.2
			600	3,10	H3512340622	БТП2.60.80.600.2.2
			700	3,47	H3512340722	БТП2.60.80.700.2.2
			800	3,84	H3512340822	БТП2.60.80.800.2.2
			900	4,21	H3512340922	БТП2.60.80.900.2.2
			1000	4,58	H3512341022	БТП2.60.80.1000.2.2
			1200	5,33	H3512341222	БТП2.60.80.1200.2.2
			1500	6,44	H3512341522	БТП2.60.80.1500.2.2
			1800	7,56	H3512341822	БТП2.60.80.1800.2.2
			2000	8,30	H3512342022	БТП2.60.80.2000.2.2
		2,5	200	1,81	H3512340282	БТП2.60.80.200.2,5.2
			300	2,28	H3512340382	БТП2.60.80.300.2,5.2
			400	2,74	H3512340482	БТП2.60.80.400.2,5.2
			500	3,2	H3512340582	БТП2.60.80.500.2,5.2
			600	3,66	H3512340682	БТП2.60.80.600.2,5.2
			700	4,12	H3512340782	БТП2.60.80.700.2,5.2
			800	4,59	H3512340882	БТП2.60.80.800.2,5.2
			900	5,05	H3512340982	БТП2.60.80.900.2,5.2
			1000	5,51	H3512341082	БТП2.60.80.1000.2,5.2
			1200	6,43	H3512341282	БТП2.60.80.1200.2,5.2
			1500	7,82	H3512341582	БТП2.60.80.1500.2,5.2
			1800	9,21	H3512341882	БТП2.60.80.1800.2,5.2
			2000	10,13	H3512342082	БТП2.60.80.2000.2,5.2

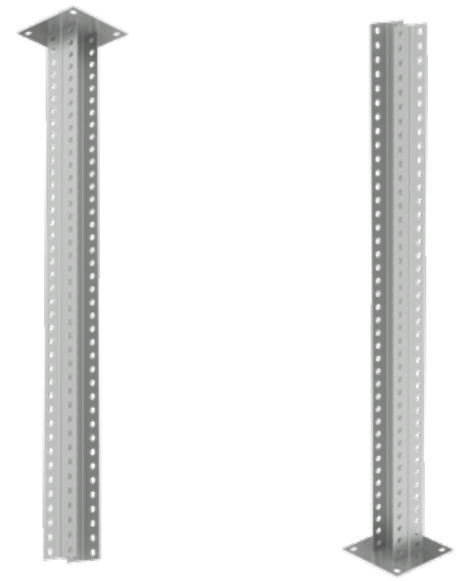

Под заказ возможно изготовление нестандартных П-образных профилей с другими типоразмерами, толщинами, длиной и типом покрытия

Траверса П-образная двойная БТП2, ширина 85

Высота, H, мм	Ширина, B, мм	Толщина, S, мм	Длина, L, мм	Масса, кг	Артикул	Наименование
80	85	1,5	200	1,58	Н3512440271	БТП2.85.80.200.1,5.1
			300	1,93	Н3512440371	БТП2.85.80.300.1,5.1
			400	2,27	Н3512440471	БТП2.85.80.400.1,5.1
			500	2,62	Н3512440571	БТП2.85.80.500.1,5.1
			600	2,97	Н3512440671	БТП2.85.80.600.1,5.1
			700	3,31	Н3512440771	БТП2.85.80.700.1,5.1
			800	3,66	Н3512440871	БТП2.85.80.800.1,5.1
			900	4,00	Н3512440971	БТП2.85.80.900.1,5.1
			1000	4,35	Н3512441071	БТП2.85.80.1000.1,5.1
			1200	5,04	Н3512441271	БТП2.85.80.1200.1,5.1
			1500	6,08	Н3512441571	БТП2.85.80.1500.1,5.1
			1800	7,12	Н3512441871	БТП2.85.80.1800.1,5.1
			2000	7,81	Н3512442071	БТП2.85.80.2000.1,5.1
		2	200	1,82	Н3512440221	БТП2.85.80.200.2.1
			300	2,29	Н3512440321	БТП2.85.80.300.2.1
			400	2,75	Н3512440421	БТП2.85.80.400.2.1
			500	3,22	Н3512440521	БТП2.85.80.500.2.1
			600	3,69	Н3512440621	БТП2.85.80.600.2.1
			700	4,15	Н3512440721	БТП2.85.80.700.2.1
			800	4,62	Н3512440821	БТП2.85.80.800.2.1
			900	5,08	Н3512440921	БТП2.85.80.900.2.1
			1000	5,55	Н3512441021	БТП2.85.80.1000.2.1
			1200	6,48	Н3512441221	БТП2.85.80.1200.2.1
			1500	7,88	Н3512441521	БТП2.85.80.1500.2.1
			1800	9,28	Н3512441821	БТП2.85.80.1800.2.1
			2000	10,21	Н3512442021	БТП2.85.80.2000.2.1
		2,5	200	2,05	Н3512440281	БТП2.85.80.200.2,5.1
			300	2,63	Н3512440381	БТП2.85.80.300.2,5.1
			400	3,21	Н3512440481	БТП2.85.80.400.2,5.1
			500	3,79	Н3512440581	БТП2.85.80.500.2,5.1
			600	4,38	Н3512440681	БТП2.85.80.600.2,5.1
			700	4,96	Н3512440781	БТП2.85.80.700.2,5.1
			800	5,54	Н3512440881	БТП2.85.80.800.2,5.1
			900	6,12	Н3512440981	БТП2.85.80.900.2,5.1
			1000	6,70	Н3512441081	БТП2.85.80.1000.2,5.1
			1200	7,86	Н3512441281	БТП2.85.80.1200.2,5.1
			1500	9,60	Н3512441581	БТП2.85.80.1500.2,5.1
			1800	11,35	Н3512441881	БТП2.85.80.1800.2,5.1
			2000	12,51	Н3512442081	БТП2.85.80.2000.2,5.1
		3	200	2,81	Н3512440231	БТП2.85.80.200.3.1
			300	3,51	Н3512440331	БТП2.85.80.300.3.1
			400	4,21	Н3512440431	БТП2.85.80.400.3.1
			500	4,90	Н3512440531	БТП2.85.80.500.3.1
			600	5,60	Н3512440631	БТП2.85.80.600.3.1
			700	6,29	Н3512440731	БТП2.85.80.700.3.1
			800	6,99	Н3512440831	БТП2.85.80.800.3.1
			900	7,69	Н3512440931	БТП2.85.80.900.3.1
			1000	8,38	Н3512441031	БТП2.85.80.1000.3.1
			1200	9,77	Н3512441231	БТП2.85.80.1200.3.1
			1500	11,86	Н3512441531	БТП2.85.80.1500.3.1
			1800	13,95	Н3512441831	БТП2.85.80.1800.3.1
			2000	15,34	Н3512442031	БТП2.85.80.2000.3.1
		4	200	3,28	Н3512440241	БТП2.85.80.200.4.1
			300	4,22	Н3512440341	БТП2.85.80.300.4.1
			400	5,15	Н3512440441	БТП2.85.80.400.4.1
			500	6,08	Н3512440541	БТП2.85.80.500.4.1
			600	7,01	Н3512440641	БТП2.85.80.600.4.1
			700	7,94	Н3512440741	БТП2.85.80.700.4.1
			800	8,87	Н3512440841	БТП2.85.80.800.4.1
			900	9,80	Н3512440941	БТП2.85.80.900.4.1
			1000	10,73	Н3512441041	БТП2.85.80.1000.4.1
			1200	12,59	Н3512441241	БТП2.85.80.1200.4.1
			1500	15,39	Н3512441541	БТП2.85.80.1500.4.1
			1800	18,18	Н3512441841	БТП2.85.80.1800.4.1
			2000	20,04	Н3512442041	БТП2.85.80.2000.4.1

Варианты исполнения:
Горячее цинкование
Сталь оцинкованная по методу Сендзимира

Пример записи при заказе траверсы п-образной двойной шириной 85 мм, высотой 80 мм, длиной 200 мм, толщиной 2,5 мм, горячее цинкование:
Траверса П-образная двойная БТП2.85.80.200.2,5.1 (артикул Н3512440281).

Под заказ возможно изготовление нестандартных П-образных профилей с другими типоразмерами, толщинами, длиной и типом покрытия

Траверса П-образная двойная БТП2, ширина 85

Высота, H, мм	Ширина, B, мм	Толщина, S, мм	Длина, L, мм	Масса, кг	Артикул	Наименование
80	85	1,5	200	1,54	Н3512440272	БТП2.85.80.200.1,5.2
			300	1,87	Н3512440372	БТП2.85.80.300.1,5.2
			400	2,21	Н3512440472	БТП2.85.80.400.1,5.2
			500	2,54	Н3512440572	БТП2.85.80.500.1,5.2
			600	2,88	Н3512440672	БТП2.85.80.600.1,5.2
			700	3,22	Н3512440772	БТП2.85.80.700.1,5.2
			800	3,55	Н3512440872	БТП2.85.80.800.1,5.2
			900	3,89	Н3512440972	БТП2.85.80.900.1,5.2
			1000	4,22	Н3512441072	БТП2.85.80.1000.1,5.2
			1200	4,90	Н3512441272	БТП2.85.80.1200.1,5.2
			1500	5,90	Н3512441572	БТП2.85.80.1500.1,5.2
			1800	6,91	Н3512441872	БТП2.85.80.1800.1,5.2
			2000	7,58	Н3512442072	БТП2.85.80.2000.1,5.2
		2	200	1,77	Н3512440222	БТП2.85.80.200.2.2
			300	2,22	Н3512440322	БТП2.85.80.300.2.2
			400	2,67	Н3512440422	БТП2.85.80.400.2.2
			500	3,12	Н3512440522	БТП2.85.80.500.2.2
			600	3,58	Н3512440622	БТП2.85.80.600.2.2
			700	4,03	Н3512440722	БТП2.85.80.700.2.2
			800	4,48	Н3512440822	БТП2.85.80.800.2.2
			900	4,93	Н3512440922	БТП2.85.80.900.2.2
			1000	5,38	Н3512441022	БТП2.85.80.1000.2.2
			1200	6,29	Н3512441222	БТП2.85.80.1200.2.2
			1500	7,64	Н3512441522	БТП2.85.80.1500.2.2
			1800	9,00	Н3512441822	БТП2.85.80.1800.2.2
			2000	9,90	Н3512442022	БТП2.85.80.2000.2.2
		2,5	200	2,01	Н3512440282	БТП2.85.80.200.2,5.2
			300	2,57	Н3512440382	БТП2.85.80.300.2,5.2
			400	3,13	Н3512440482	БТП2.85.80.400.2,5.2
			500	3,69	Н3512440582	БТП2.85.80.500.2,5.2
			600	4,26	Н3512440682	БТП2.85.80.600.2,5.2
			700	4,82	Н3512440782	БТП2.85.80.700.2,5.2
			800	5,38	Н3512440882	БТП2.85.80.800.2,5.2
			900	5,94	Н3512440982	БТП2.85.80.900.2,5.2
			1000	6,5	Н3512441082	БТП2.85.80.1000.2,5.2
			1200	7,62	Н3512441282	БТП2.85.80.1200.2,5.2
			1500	9,3	Н3512441582	БТП2.85.80.1500.2,5.2
			1800	10,99	Н3512441882	БТП2.85.80.1800.2,5.2
			2000	12,11	Н3512442082	БТП2.85.80.2000.2,5.2

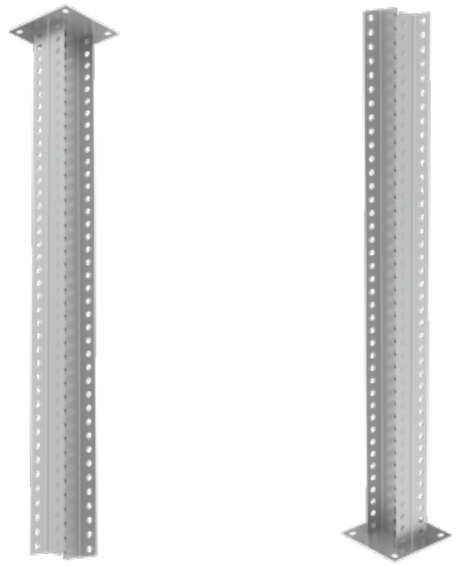

Под заказ возможно изготовление нестандартных П-образных профилей с другими типоразмерами, толщинами, длиной и типом покрытия

Траверса П-образная двойная БТП2, ширина 115

Высота, H, мм	Ширина, B, мм	Толщина, S, мм	Длина, L, мм	Масса, кг	Артикул	Наименование
80	115	1,5	200	1,73	Н3512540271	БТП2.115.80.200.1,5.1
			300	2,15	Н3512540371	БТП2.115.80.300.1,5.1
			400	2,57	Н3512540471	БТП2.115.80.400.1,5.1
			500	2,99	Н3512540571	БТП2.115.80.500.1,5.1
			600	3,41	Н3512540671	БТП2.115.80.600.1,5.1
			700	3,83	Н3512540771	БТП2.115.80.700.1,5.1
			800	4,25	Н3512540871	БТП2.115.80.800.1,5.1
			900	4,67	Н3512540971	БТП2.115.80.900.1,5.1
			1000	5,09	Н3512541071	БТП2.115.80.1000.1,5.1
			1200	5,93	Н3512541271	БТП2.115.80.1200.1,5.1
			1500	7,19	Н3512541571	БТП2.115.80.1500.1,5.1
			1800	8,45	Н3512541871	БТП2.115.80.1800.1,5.1
			2000	9,29	Н3512542071	БТП2.115.80.2000.1,5.1
		2	200	2,01	Н3512540221	БТП2.115.80.200.2.1
			300	2,57	Н3512540321	БТП2.115.80.300.2.1
			400	3,13	Н3512540421	БТП2.115.80.400.2.1
			500	3,69	Н3512540521	БТП2.115.80.500.2.1
			600	4,25	Н3512540621	БТП2.115.80.600.2.1
			700	4,81	Н3512540721	БТП2.115.80.700.2.1
			800	5,37	Н3512540821	БТП2.115.80.800.2.1
			900	5,93	Н3512540921	БТП2.115.80.900.2.1
			1000	6,49	Н3512541021	БТП2.115.80.1000.2.1
			1200	7,61	Н3512541221	БТП2.115.80.1200.2.1
			1500	9,29	Н3512541521	БТП2.115.80.1500.2.1
			1800	10,97	Н3512541821	БТП2.115.80.1800.2.1
			2000	12,09	Н3512542021	БТП2.115.80.2000.2.1
		2,5	200	2,29	Н3512540281	БТП2.115.80.200.2,5.1
			300	3,00	Н3512540381	БТП2.115.80.300.2,5.1
			400	3,70	Н3512540481	БТП2.115.80.400.2,5.1
			500	4,40	Н3512540581	БТП2.115.80.500.2,5.1
			600	5,10	Н3512540681	БТП2.115.80.600.2,5.1
			700	5,80	Н3512540781	БТП2.115.80.700.2,5.1
			800	6,51	Н3512540881	БТП2.115.80.800.2,5.1
			900	7,21	Н3512540981	БТП2.115.80.900.2,5.1
			1000	7,91	Н3512541081	БТП2.115.80.1000.2,5.1
			1200	9,31	Н3512541281	БТП2.115.80.1200.2,5.1
			1500	11,42	Н3512541581	БТП2.115.80.1500.2,5.1
			1800	13,53	Н3512541881	БТП2.115.80.1800.2,5.1
			2000	14,93	Н3512542081	БТП2.115.80.2000.2,5.1
		3	200	3,11	Н3512540231	БТП2.115.80.200.3.1
			300	3,95	Н3512540331	БТП2.115.80.300.3.1
			400	4,79	Н3512540431	БТП2.115.80.400.3.1
			500	5,64	Н3512540531	БТП2.115.80.500.3.1
			600	6,48	Н3512540631	БТП2.115.80.600.3.1
			700	7,32	Н3512540731	БТП2.115.80.700.3.1
			800	8,17	Н3512540831	БТП2.115.80.800.3.1
			900	9,01	Н3512540931	БТП2.115.80.900.3.1
			1000	9,85	Н3512541031	БТП2.115.80.1000.3.1
			1200	11,54	Н3512541231	БТП2.115.80.1200.3.1
			1500	14,07	Н3512541531	БТП2.115.80.1500.3.1
			1800	16,60	Н3512541831	БТП2.115.80.1800.3.1
			2000	18,28	Н3512542031	БТП2.115.80.2000.3.1
		4	200	3,68	Н3512540241	БТП2.115.80.200.4.1
			300	4,80	Н3512540341	БТП2.115.80.300.4.1
			400	5,93	Н3512540441	БТП2.115.80.400.4.1
			500	7,06	Н3512540541	БТП2.115.80.500.4.1
			600	8,18	Н3512540641	БТП2.115.80.600.4.1
			700	9,31	Н3512540741	БТП2.115.80.700.4.1
			800	10,44	Н3512540841	БТП2.115.80.800.4.1
			900	11,57	Н3512540941	БТП2.115.80.900.4.1
			1000	12,69	Н3512541041	БТП2.115.80.1000.4.1
			1200	14,95	Н3512541241	БТП2.115.80.1200.4.1
			1500	18,33	Н3512541541	БТП2.115.80.1500.4.1
			1800	21,71	Н3512541841	БТП2.115.80.1800.4.1
			2000	23,96	Н3512542041	БТП2.115.80.2000.4.1

Варианты исполнения:
Горячее цинкование
Сталь оцинкованная по методу Сендзимира

Пример записи при заказе траверсы п-образной двойной шириной 115 мм, высотой 80 мм, длиной 200 мм, толщиной 2,5 мм, горячее цинкование:
Траверса П-образная двойная БТП2.115.80.200.2,5.1 (артикул Н3512540281).

Под заказ возможно изготовление нестандартных П-образных профилей с другими типоразмерами, толщинами, длиной и типом покрытия

Траверса П-образная двойная БТП2, ширина 115

Высота, H, мм	Ширина, B, мм	Толщина, S, мм	Длина, L, мм	Масса, кг	Артикул	Наименование
80	115	1,5	200	1,68	Н3512540272	БТП2.115.80.200.1,5.2
			300	2,09	Н3512540372	БТП2.115.80.300.1,5.2
			400	2,50	Н3512540472	БТП2.115.80.400.1,5.2
			500	2,90	Н3512540572	БТП2.115.80.500.1,5.2
			600	3,31	Н3512540672	БТП2.115.80.600.1,5.2
			700	3,72	Н3512540772	БТП2.115.80.700.1,5.2
			800	4,13	Н3512540872	БТП2.115.80.800.1,5.2
			900	4,54	Н3512540972	БТП2.115.80.900.1,5.2
			1000	4,94	Н3512541072	БТП2.115.80.1000.1,5.2
			1200	5,76	Н3512541272	БТП2.115.80.1200.1,5.2
			1500	6,98	Н3512541572	БТП2.115.80.1500.1,5.2
			1800	8,21	Н3512541872	БТП2.115.80.1800.1,5.2
			2000	9,02	Н3512542072	БТП2.115.80.2000.1,5.2
		2	200	1,95	Н3512540222	БТП2.115.80.200.2.2
			300	2,50	Н3512540322	БТП2.115.80.300.2.2
			400	3,04	Н3512540422	БТП2.115.80.400.2.2
			500	3,58	Н3512540522	БТП2.115.80.500.2.2
			600	4,13	Н3512540622	БТП2.115.80.600.2.2
			700	4,67	Н3512540722	БТП2.115.80.700.2.2
			800	5,22	Н3512540822	БТП2.115.80.800.2.2
			900	5,76	Н3512540922	БТП2.115.80.900.2.2
			1000	6,30	Н3512541022	БТП2.115.80.1000.2.2
			1200	7,39	Н3512541222	БТП2.115.80.1200.2.2
			1500	9,02	Н3512541522	БТП2.115.80.1500.2.2
			1800	10,66	Н3512541822	БТП2.115.80.1800.2.2
			2000	11,74	Н3512542022	БТП2.115.80.2000.2.2
		2,5	200	2,25	Н3512540282	БТП2.115.80.200.2,5.2
			300	2,93	Н3512540382	БТП2.115.80.300.2,5.2
			400	3,61	Н3512540482	БТП2.115.80.400.2,5.2
			500	4,28	Н3512540582	БТП2.115.80.500.2,5.2
			600	4,96	Н3512540682	БТП2.115.80.600.2,5.2
			700	5,64	Н3512540782	БТП2.115.80.700.2,5.2
			800	6,32	Н3512540882	БТП2.115.80.800.2,5.2
			900	7	Н3512540982	БТП2.115.80.900.2,5.2
			1000	7,68	Н3512541082	БТП2.115.80.1000.2,5.2
			1200	9,04	Н3512541282	БТП2.115.80.1200.2,5.2
			1500	11,07	Н3512541582	БТП2.115.80.1500.2,5.2
			1800	13,11	Н3512541882	БТП2.115.80.1800.2,5.2
			2000	14,47	Н3512542082	БТП2.115.80.2000.2,5.2

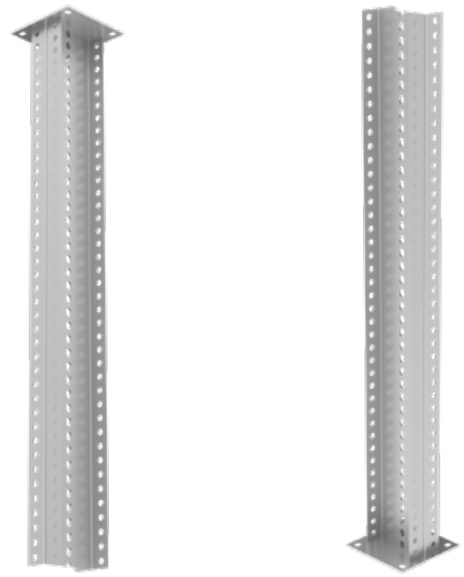

Под заказ возможно изготовление нестандартных П-образных профилей с другими типоразмерами, толщинами, длиной и типом покрытия

Опора П-образная одинарная БОП1, ширина 40-115

Длина, L, мм	Высота, H, мм	Ширина, B, мм	Толщина, S, мм	Масса, кг	Артикул	Наименование
150	40	40	1,5	1,07	H3211220071	БОП1.40.40.150.1,5.1
			2	1,13	H3211220021	БОП1.40.40.150.2.1
			2,5	1,18	H3211220081	БОП1.40.40.150.2,5.1
			3	1,76	H3211220031	БОП1.40.40.150.3.1
			4	1,86	H3211220041	БОП1.40.40.150.4.1
		60	1,5	1,11	H3211320071	БОП1.60.40.150.1,5.1
			2	1,18	H3211320021	БОП1.60.40.150.2.1
			2,5	1,24	H3211320081	БОП1.60.40.150.2,5.1
			3	1,83	H3211320031	БОП1.60.40.150.3.1
			4	1,95	H3211320041	БОП1.60.40.150.4.1
		85	1,5	1,16	H3211420071	БОП1.85.40.150.1,5.1
			2	1,24	H3211420021	БОП1.85.40.150.2.1
			2,5	1,32	H3211420081	БОП1.85.40.150.2,5.1
			3	1,92	H3211420031	БОП1.85.40.150.3.1
			4	2,08	H3211420041	БОП1.85.40.150.4.1
		115	1,5	1,21	H3211520071	БОП1.115.40.150.1,5.1
			2	1,31	H3211520021	БОП1.115.40.150.2.1
			2,5	1,41	H3211520081	БОП1.115.40.150.2,5.1
			3	2,03	H3211520031	БОП1.115.40.150.3.1
			4	2,22	H3211520041	БОП1.115.40.150.4.1
		40	1,5	1,03	H3211220072	БОП1.40.40.150.1,5.2
			2	1,09	H3211220022	БОП1.40.40.150.2.2
			2,5	1,19	H3211220082	БОП1.40.40.150.2,5.2
		60	1,5	1,07	H3211320072	БОП1.60.40.150.1,5.2
			2	1,13	H3211320022	БОП1.60.40.150.2.2
			2,5	1,25	H3211320082	БОП1.60.40.150.2,5.2
		85	1,5	1,11	H3211420072	БОП1.85.40.150.1,5.2
			2	1,19	H3211420022	БОП1.85.40.150.2.2
			2,5	1,33	H3211420082	БОП1.85.40.150.2,5.2
		115	1,5	1,16	H3211520072	БОП1.115.40.150.1,5.2
			2	1,26	H3211520022	БОП1.115.40.150.2.2
			2,5	1,43	H3211520082	БОП1.115.40.150.2,5.2

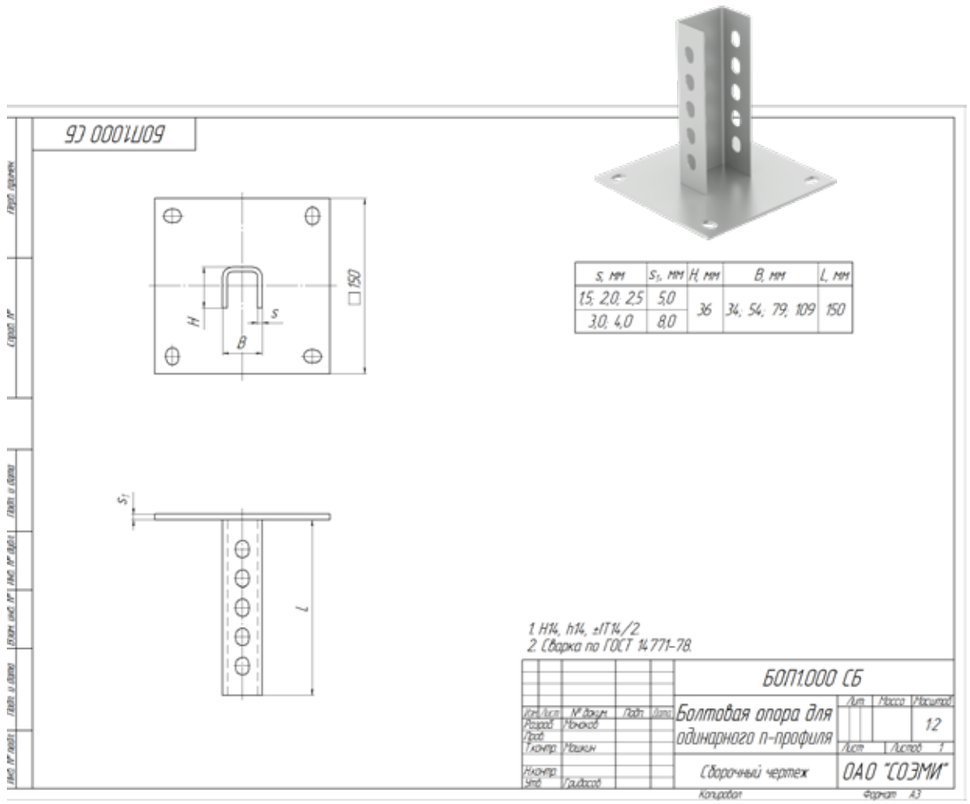

Варианты исполнения:

Горячее цинкование

Сталь оцинкованная по методу Сендзимира

Пример записи при заказе опоры п-образной одинарной шириной 60 мм, высотой 40 мм, длиной 150 мм, толщиной 3 мм, горячее цинкование:
Опора П-образная одинарная БОП1.60.40.150.3.1 (артикул H3211320031).

Опора П-образная двойная БОП2, ширина 40-115

Длина, L, мм	Высота, H, мм	Ширина, B, мм	Толщина, S, мм	Масса, кг	Артикул	Наименование
150	80	40	1,5	1,25	H3212240071	БОП2.40.80.150.1,5.1
			2	1,36	H3212240021	БОП2.40.80.150.2.1
			2,5	1,47	H3212240081	БОП2.40.80.150.2,5.1
			3	2,09	H3212240031	БОП2.40.80.150.3.1
			4	2,29	H3212240041	БОП2.40.80.150.4.1
		60	1,5	1,33	H3212340071	БОП2.60.80.150.1,5.1
			2	1,46	H3212340021	БОП2.60.80.150.2.1
			2,5	1,59	H3212340081	БОП2.60.80.150.2,5.1
			3	2,24	H3212340031	БОП2.60.80.150.3.1
			4	2,48	H3212340041	БОП2.60.80.150.4.1
		85	1,5	1,42	H3212440071	БОП2.85.80.150.1,5.1
			2	1,59	H3212440021	БОП2.85.80.150.2.1
			2,5	1,75	H3212440081	БОП2.85.80.150.2,5.1
			3	2,42	H3212440031	БОП2.85.80.150.3.1
			4	2,73	H3212440041	БОП2.85.80.150.4.1
		115	1,5	1,54	H3212540071	БОП2.115.80.150.1,5.1
			2	1,74	H3212540021	БОП2.115.80.150.2.1
			2,5	1,93	H3212540081	БОП2.115.80.150.2,5.1
			3	2,64	H3212540031	БОП2.115.80.150.3.1
			4	3,03	H3212540041	БОП2.115.80.150.4.1
		40	1,5	1,20	H3212240072	БОП2.40.80.150.1,5.2
			2	1,31	H3212240022	БОП2.40.80.150.2.2
			2,5	1,48	H3212240082	БОП2.40.80.150.2,5.2
		60	1,5	1,27	H3212340072	БОП2.60.80.150.1,5.2
			2	1,40	H3212340022	БОП2.60.80.150.2.2
			2,5	1,61	H3212340082	БОП2.60.80.150.2,5.2
		85	1,5	1,36	H3212440072	БОП2.85.80.150.1,5.2
			2	1,52	H3212440022	БОП2.85.80.150.2.2
			2,5	1,77	H3212440082	БОП2.85.80.150.2,5.2
		115	1,5	1,47	H3212540072	БОП2.115.80.150.1,5.2
			2	1,66	H3212540022	БОП2.115.80.150.2.2
			2,5	1,96	H3212540082	БОП2.115.80.150.2,5.2

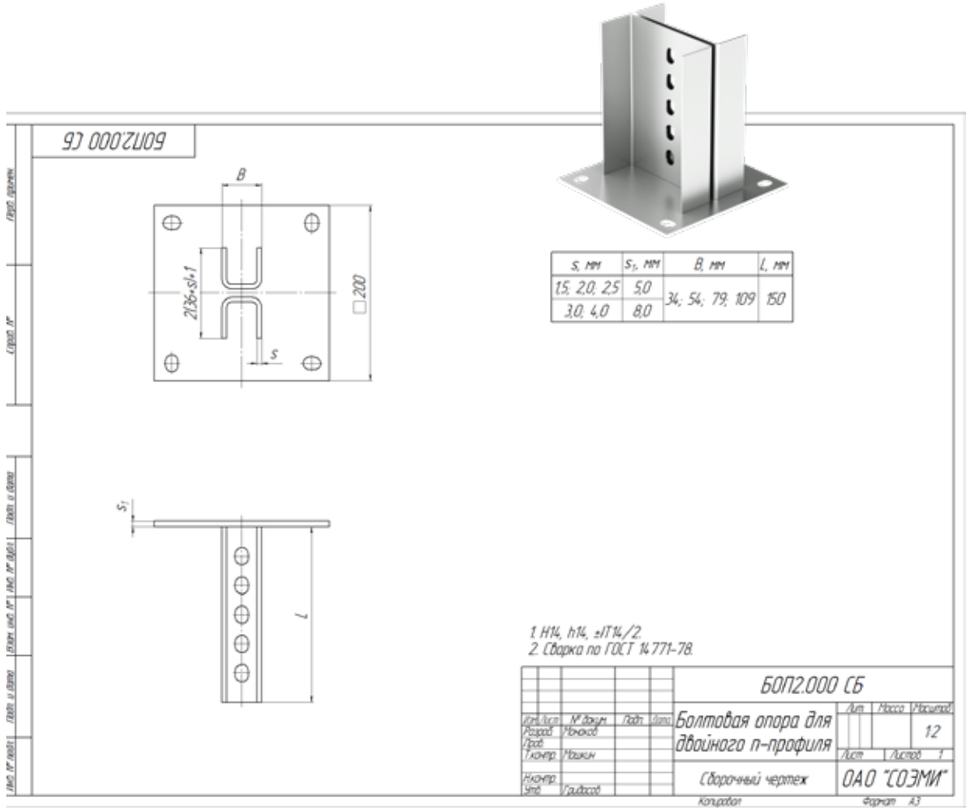

Варианты исполнения:

Горячее цинкование

Сталь оцинкованная по методу Сендзимира

Пример записи при заказе опоры п-образной двойной шириной 115 мм, высотой 80 мм, длиной 150 мм, толщиной 2 мм, сталь оцинкованная по методу Сендзимира:
Опора П-образная двойная БОП2.115.80.150.2.2 (артикул H3212540022).

Под заказ возможно изготовление нестандартных П-образных профилей с другими типоразмерами, толщинами, длиной и типом покрытия

Структурное обозначение консолей гнутых

Консоли гнутые		
Пример наименования:	БКГС.34.75.100.1,5.1	
Структура условного обозначения:	XXX.X.X1.X2.X3.X4	
БКГС	Болтовая консоль гнутая средняя	
БКГУ	Болтовая консоль гнутая усиленная	
X	ширина	34 мм
X1	высота	75; 100 мм
X2	длина	100; 200; 300; 400; 500; 600 мм
X3	толщина	1,5; 2; 2,5; 3 мм
X4	исполнение	1- горячее цинкование; 2 - сталь, оцинкованная по методу Сендзимира

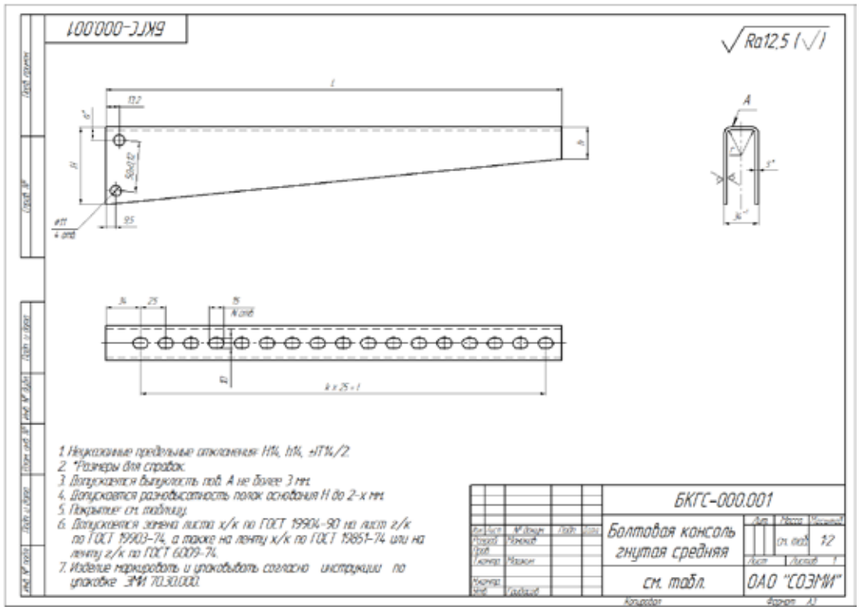

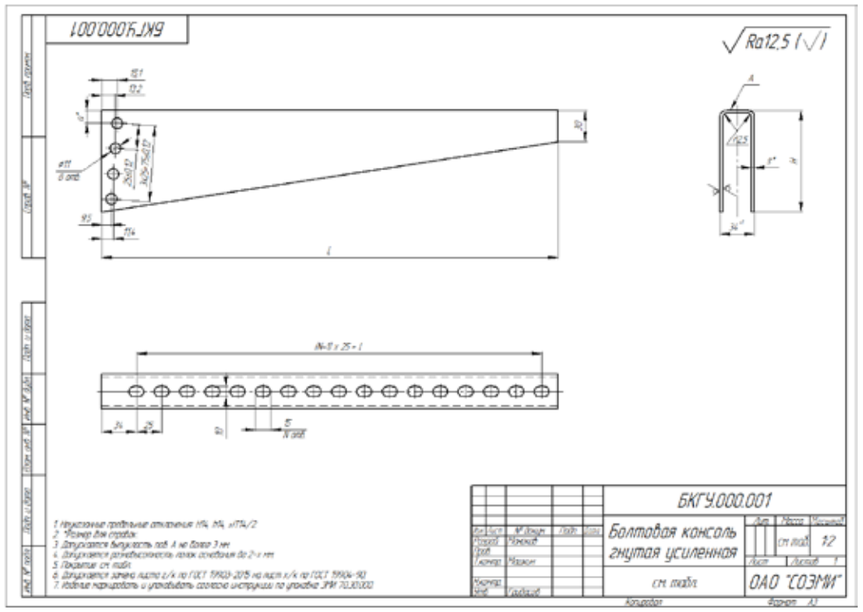

Консоль гнутая средняя БКГС

Высота, H, мм	Ширина, B, мм	Толщина, S, мм	Длина, L, мм	Масса, кг	Артикул	Наименование
75	34	1,5	100	0,24	Н3145230171	БКГС.34.75.100.1,5.1
			200	0,41	Н3145230271	БКГС.34.75.200.1,5.1
			300	0,57	Н3145230371	БКГС.34.75.300.1,5.1
			400	0,74	Н3145230471	БКГС.34.75.400.1,5.1
			500	0,9	Н3145230571	БКГС.34.75.500.1,5.1
			600	1,06	Н3145230671	БКГС.34.75.600.1,5.1
		2	100	0,32	Н3145230121	БКГС.34.75.100.2.1
			200	0,55	Н3145230221	БКГС.34.75.200.2.1
			300	0,76	Н3145230321	БКГС.34.75.300.2.1
			400	0,99	Н3145230421	БКГС.34.75.400.2.1
			500	1,2	Н3145230521	БКГС.34.75.500.2.1
			600	1,41	Н3145230621	БКГС.34.75.600.2.1
		2,5	100	0,4	Н3145230181	БКГС.34.75.100.2,5.1
			200	0,68	Н3145230281	БКГС.34.75.200.2,5.1
			300	0,95	Н3145230381	БКГС.34.75.300.2,5.1
			400	1,23	Н3145230481	БКГС.34.75.400.2,5.1
			500	1,5	Н3145230581	БКГС.34.75.500.2,5.1
			600	1,77	Н3145230681	БКГС.34.75.600.2,5.1
		3	100	0,48	Н3145230131	БКГС.34.75.100.3.1
			200	0,82	Н3145230231	БКГС.34.75.200.3.1
			300	1,14	Н3145230331	БКГС.34.75.300.3.1
			400	1,48	Н3145230431	БКГС.34.75.400.3.1
			500	1,8	Н3145230531	БКГС.34.75.500.3.1
			600	2,12	Н3145230631	БКГС.34.75.600.3.1
		1,5	100	0,23	Н3145230172	БКГС.34.75.100.1,5.2
			200	0,4	Н3145230272	БКГС.34.75.200.1,5.2
			300	0,55	Н3145230372	БКГС.34.75.300.1,5.2
			400	0,72	Н3145230472	БКГС.34.75.400.1,5.2
			500	0,87	Н3145230572	БКГС.34.75.500.1,5.2
			600	1,03	Н3145230672	БКГС.34.75.600.1,5.2
		2	100	0,31	Н3145230122	БКГС.34.75.100.2.2
			200	0,53	Н3145230222	БКГС.34.75.200.2.2
			300	0,74	Н3145230322	БКГС.34.75.300.2.2
			400	0,96	Н3145230422	БКГС.34.75.400.2.2
			500	1,16	Н3145230522	БКГС.34.75.500.2.2
			600	1,37	Н3145230622	БКГС.34.75.600.2.2

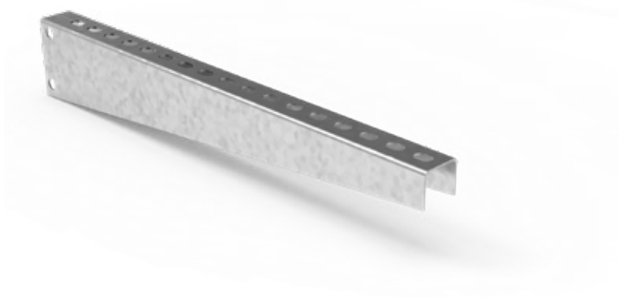

Варианты исполнения:
Горячее цинкование
Сталь оцинкованная по методу Сендзимира

Пример записи при заказе консоли гнутой средней шириной 34 мм, высотой 75 мм, длиной 600 мм, толщиной 2 мм, сталь оцинкованная по методу Сендзимира:
Консоль гнутая средняя БКГС.34.75.600.2.2 (артикул Н3145230622)

Под заказ возможно изготовление нестандартных консолей гнутых с другими типоразмерами, толщинами, длиной и типом покрытия

Консоль гнутая усиленная БКГУ

Высота, H, мм	Ширина, B, мм	Толщина, S, мм	Длина, L, мм	Масса, кг	Артикул	Наименование
100	34	1,5	100	1,37	Н3146250171	БКГУ.34.100.100.1,5.1
			200	0,26	Н3146250271	БКГУ.34.100.200.1,5.1
			300	0,44	Н3146250371	БКГУ.34.100.300.1,5.1
			400	0,62	Н3146250471	БКГУ.34.100.400.1,5.1
			500	0,8	Н3146250571	БКГУ.34.100.500.1,5.1
			600	0,98	Н3146250671	БКГУ.34.100.600.1,5.1
		2	100	1,15	Н3146250121	БКГУ.34.100.100.2.1
			200	0,35	Н3146250221	БКГУ.34.100.200.2.1
			300	0,59	Н3146250321	БКГУ.34.100.300.2.1
			400	0,83	Н3146250421	БКГУ.34.100.400.2.1
			500	1,07	Н3146250521	БКГУ.34.100.500.2.1
			600	1,31	Н3146250621	БКГУ.34.100.600.2.1
		2,5	100	1,53	Н3146250181	БКГУ.34.100.100.2,5.1
			200	0,43	Н3146250281	БКГУ.34.100.200.2,5.1
			300	0,73	Н3146250381	БКГУ.34.100.300.2,5.1
			400	1,03	Н3146250481	БКГУ.34.100.400.2,5.1
			500	1,33	Н3146250581	БКГУ.34.100.500.2,5.1
			600	1,63	Н3146250681	БКГУ.34.100.600.2,5.1
		3	100	1,92	Н3146250131	БКГУ.34.100.100.3.1
			200	0,52	Н3146250231	БКГУ.34.100.200.3.1
			300	0,88	Н3146250331	БКГУ.34.100.300.3.1
			400	1,24	Н3146250431	БКГУ.34.100.400.3.1
			500	1,6	Н3146250531	БКГУ.34.100.500.3.1
			600	1,96	Н3146250631	БКГУ.34.100.600.3.1
		1,5	100	2,3	Н3146250172	БКГУ.34.100.100.1,5.2
			200	0,25	Н3146250272	БКГУ.34.100.200.1,5.2
			300	0,43	Н3146250372	БКГУ.34.100.300.1,5.2
			400	0,6	Н3146250472	БКГУ.34.100.400.1,5.2
			500	0,78	Н3146250572	БКГУ.34.100.500.1,5.2
			600	0,95	Н3146250672	БКГУ.34.100.600.1,5.2
		2	100	1,12	Н3146250122	БКГУ.34.100.100.2.2
			200	0,34	Н3146250222	БКГУ.34.100.200.2.2
			300	0,57	Н3146250322	БКГУ.34.100.300.2.2
			400	0,8	Н3146250422	БКГУ.34.100.400.2.2
			500	1,03	Н3146250522	БКГУ.34.100.500.2.2
			600	1,27	Н3146250622	БКГУ.34.100.600.2.2

***Консоли БКГС и БКГУ используются только с изделиями из п-профиля XXX.40.40.XXX**

Под заказ возможно изготовление нестандартных консолей гнутых с другими типоразмерами, толщинами, длиной и типом покрытия

Варианты исполнения:
Горячее цинкование
Сталь оцинкованная по методу Сендзимира

Пример записи при заказе консоли гнутой усиленной шириной 34 мм, высотой 100 мм, длиной 600 мм, толщиной 2,5 мм, горячее цинкование:
Консоль гнутая усиленная БКГУ.34.100.600.2,5.1 (артикул Н31466250681)

Система консолей гнутых

Болтовая консоль гнутая средняя БКГС, ширина 34 мм, высота 75 мм

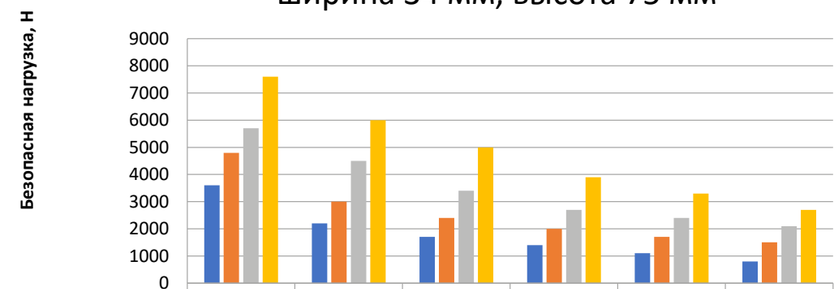

	150	250	350	450	550	650
БКГС.34.75.XXX.1,5	3600	2200	1700	1400	1100	800
БКГС.34.75.XXX.2,0	4800	3000	2400	2000	1700	1500
БКГС.34.75.XXX.2,5	5700	4500	3400	2700	2400	2100
БКГС.34.75.XXX.3,0	7600	6000	5000	3900	3300	2700

Болтовая консоль гнутая усиленная БКГУ, ширина 34 мм, высота 100 мм

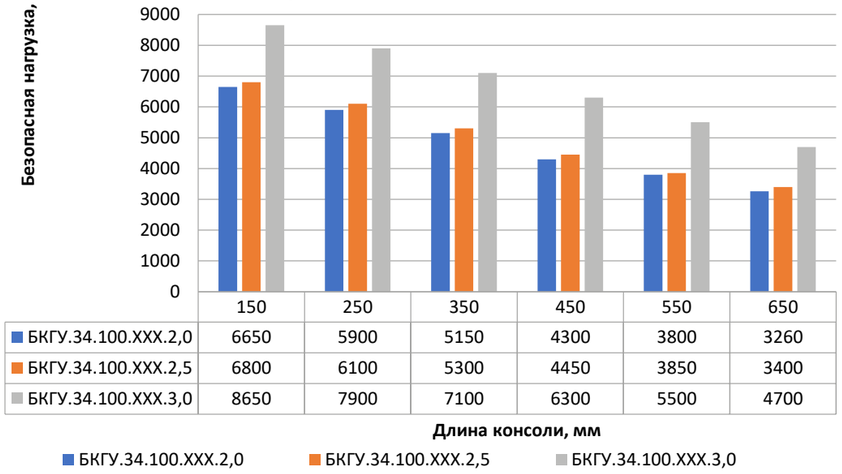

	150	250	350	450	550	650
БКГУ.34.100.XXX.2,0	6650	5900	5150	4300	3800	3260
БКГУ.34.100.XXX.2,5	6800	6100	5300	4450	3850	3400
БКГУ.34.100.XXX.3,0	8650	7900	7100	6300	5500	4700

***Нагрузка консолей БКГС и БКГУ дана при условии, что толщина профиля на один размер больше толщины консоли. Например: нагрузка 7900 Н консоли БКГУ.34.100.250.3,0 толщиной 3 мм соответствует при применении профиля БПП.40.40.XXX.4 с толщиной 4 мм**

Структурное обозначение монтажных профилей

Монтажные профили и полосы		
Пример наименования:	ГМП.20.2.2000.2.1	
Структура условного обозначения:	XXX.X.X1.X2.X3.X4	
ГМП	Монтажный профиль полоса	
X	высота	20; 40 мм
X1	ширина	2; 3; 4 мм
X2	длина	2000 мм
X3	толщина	2; 3; 4 мм
X4	исполнение	1- горячее цинкование; 2 - сталь, оцинкованная по методу Сендзимира; 3 - грунтование

Монтажные профили и полосы		
Пример наименования:	ГМЗ.20.2.2000.2.1	
Структура условного обозначения:	XXX.X.X1.X2.X3.X4	
ГМЗ	Монтажный профиль зетовый	
X	высота	40 мм
X1	ширина	62; 97 мм
X2	длина	2000 мм
X3	толщина	2; 3 мм
X4	исполнение	1- горячее цинкование; 2 - сталь, оцинкованная по методу Сендзимира; 3 - грунтование

Монтажные профили и полосы		
Пример наименования:	ГМШ.20.32.2000.2.1	
Структура условного обозначения:	XXX.X.X1.X2.X3.X4	
ГМШ1	Монтажный профиль швеллер	
X	высота	60 мм
X1	ширина	30 мм
X2	длина	2000 мм
X3	толщина	2; 2,5 мм
X4	исполнение	1- горячее цинкование; 2 - сталь, оцинкованная по методу Сендзимира; 3 - грунтование

Монтажные профили и полосы		
Пример наименования:	ГМШ.20.32.2000.2.1	
Структура условного обозначения:	XXX.X.X1.X2.X3.X4	
ГМШ, ГМШ2	Монтажный профиль швеллер	
X	высота	32; 60; 80 мм
X1	ширина	20; 30; 40 мм
X2	длина	2000 мм
X3	толщина	2; 2,5 мм
X4	исполнение	1- горячее цинкование; 2 - сталь, оцинкованная по методу Сендзимира; 3 - грунтование

Монтажные профили и полосы		
Пример наименования:	ГМУ.20.32.2000.2.1	
Структура условного обозначения:	XXX.X.X1.X2.X3.X4	
ГМУ	Монтажный профиль уголок	
X	высота	50; 56 мм
X1	ширина	36; 40 мм
X2	длина	2000 мм
X3	толщина	2; 3; 4 мм
X4	исполнение	1- горячее цинкование; 2 - сталь, оцинкованная по методу Сендзимира; 3 - грунтование

Монтажный профиль полоса ГМП

Длина, L, мм	Высота, H, мм	Толщина, S, мм	Ширина, B, мм	Масса, кг	Артикул	Наименование
2000	20	2	2	0,58	H0111511501	ГМП.20.2.2000.2.1
				0,53	H0112511501	ГМП.20.2.2000.2.2
				0,56	H0113511501	ГМП.20.2.2000.2.3
		3	3	0,85	H0111511701	ГМП.20.3.2000.3.1
				0,80	H0113511701	ГМП.20.3.2000.3.3
	40	2	2	1,06	H0112513500	ГМП.40.2.2000.2.2
				1,06	H0112513501	ГМП.40.2.2000.2.2
			3	1,17	H0111513501	ГМП.40.3.2000.2.1
				1,12	H0113513501	ГМП.40.3.2000.2.3
			4	1,17	H0111513500	ГМП.40.4.2000.2.1
				1,12	H0113513500	ГМП.40.4.2000.2.3
		3	3	1,7	H0111513701	ГМП.40.3.2000.3.1
				1,60	H0113513701	ГМП.40.3.2000.3.3
		4	4	2,24	H0111513801	ГМП.40.4.2000.4.1
				2,13	H0113513801	ГМП.40.4.2000.4.3

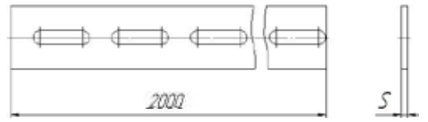

Монтажный профиль зетовый ГМЗ

Длина, L, мм	Высота, H, мм	Ширина, B, мм	Толщина, S, мм	Масса, кг	Артикул	Наименование
2000	40	62	2	2,90	H0111542531	ГМЗ.40.62.2000.2.1
				2,63	H0112542531	ГМЗ.40.62.2000.2.2
				2,76	H0113542531	ГМЗ.40.62.2000.2.3
		97	2	3,96	H0111546551	ГМЗ.40.97.2000.2.1
				3,59	H0112546551	ГМЗ.40.97.2000.2.2
				3,80	H0113546551	ГМЗ.40.97.2000.2.3
			3	5,63	H0111546751	ГМЗ.40.97.2000.3.1
				5,70	H0113546751	ГМЗ.40.97.2000.3.3

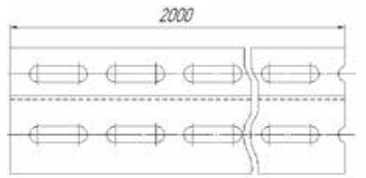

Монтажный профиль швеллер ГМШ1

Длина, L, мм	Высота, H, мм	Ширина, B, мм	Толщина, S, мм	Масса, кг	Артикул	Наименование
2000	60	30	2	3,04	H0111556521	ГМШ1.30.60.2000.2.1
				2,76	H0112556521	ГМШ1.30.60.2000.2.2
				2,90	H0113556521	ГМШ1.30.60.2000.2.3
			2,5	3,68	H0111556621	ГМШ1.30.60.2000.2,5.1
				3,41	H0113556621	ГМШ1.30.60.2000.2,5.3

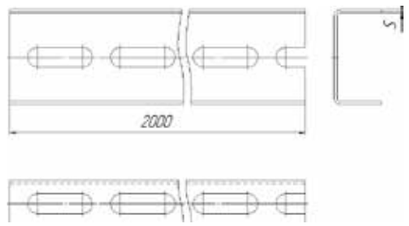

Под заказ возможно изготовление нестандартных монтажных профилей с другими типоразмерами, толщинами, длиной и типом покрытия

Под заказ возможно изготовление нестандартных консолей гнутых с другими типоразмерами, толщинами, длиной и типом покрытия

Монтажный профиль швеллер ГМШ и ГМШ2

Длина, L, мм	Высота, H, мм	Ширина, B, мм	Толщина, S, мм	Масса, кг	Артикул	Наименование
2000	32	20	2	2,03	H0111522511	ГМШ.20.32.2000.2.1
				1,84	H0112522511	ГМШ.20.32.2000.2.2
				1,90	H0113522511	ГМШ.20.32.2000.2.3
	60	30		3,58	H0111526521	ГМШ2.30.60.2000.2.1
				3,25	H0112526521	ГМШ2.30.60.45.2.2
				3,40	H0113526521	ГМШ2.30.60.2000.2.3
			2,5	4,34	H0111526621	ГМШ2.30.60.2000.2,5.1
				4,01	H0113526621	ГМШ2.30.60.2000.2,5.3
	80	40	2	4,77	H0111527551	ГМШ.40.80.2000.2.1
				4,41	H0112527551	ГМШ.40.80.2000.2.2
				4,41	H0113527551	ГМШ.40.80.2000.2.3
			2,5	5,92	H0111527651	ГМШ.40.80.2000.2,5.1
				5,47	H0113527651	ГМШ.40.80.2000.2,5.3

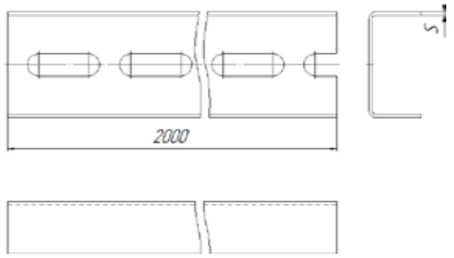

Монтажный профиль уголок ГМУ

Длина, L, мм	Высота, H, мм	Ширина, B, мм	Толщина, S, мм	Масса, кг	Артикул	Наименование
2000	50	36	2	2,33	H0111534541	ГМУ.36.50.2000.2.1
				2,12	H0112534541	ГМУ.36.50.2000.2.2
				2,23	H0113534541	ГМУ.36.50.2000.2.3
			3	3,33	H0111534741	ГМУ.36.50.2000.3.1
				3,12	H0113534741	ГМУ.36.50.2000.3.3
	56	40	2	2,64	H0111535551	ГМУ.40.56.2000.2.1
				2,40	H0112535551	ГМУ.40.56.2000.2.2
				2,52	H0113535551	ГМУ.40.56.2000.2.3
			4	4,88	H0111535851	ГМУ.40.56.2000.4.1
				4,64	H0113535851	ГМУ.40.56.2000.4.3

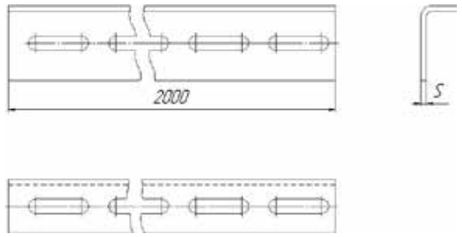

Варианты исполнения:

- Горячее цинкование
- Оцинкованный лист
- Грунтование

Пример записи при заказе монтажного профиля уголок шириной 40 мм, высотой 56 мм, длиной 2000 мм, толщиной 4 мм, грунтование:
Монтажный профиль уголок ГМУ.40.56.2000.4.3 (артикул H0113535851).

Пример монтажа

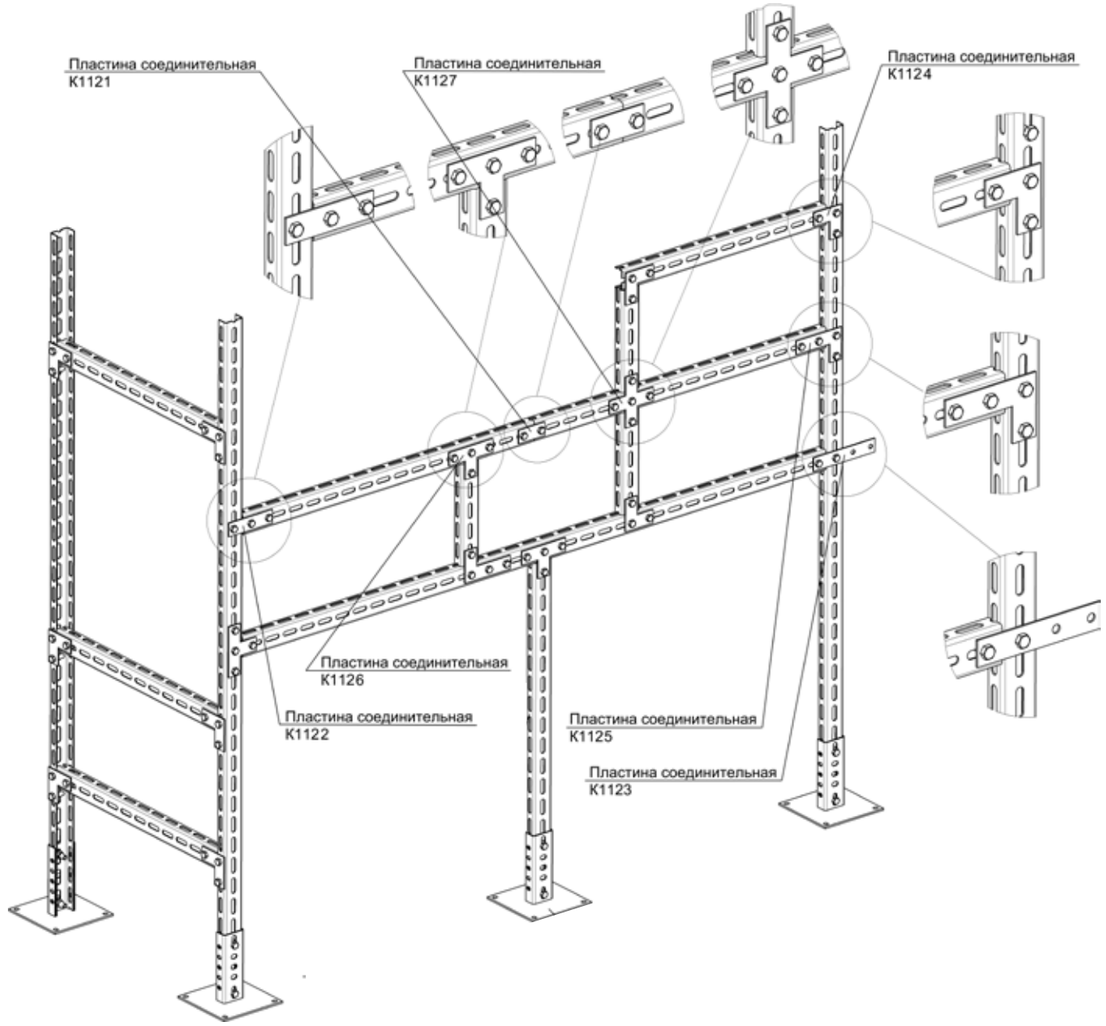

Структурное обозначение соединителя плоского

Соединитель плоский		
Пример наименования:	БСП1.40.26.80.5.1	
Структура условного обозначения:	XXX.X.X1.X2.X3.X4	
БСП	Соединитель плоский	
X	ширина	40; 80; 85; 87; 95; 115; 130; 150; 200 мм
X1	высота	5 мм
X2	длина	40; 80; 85; 90; 95; 130; 135; 142; 150; 155; 160; 168; 180; 185; 210; 230; 220; 255; 270 мм
X3	толщина	5 мм
X4	исполнение	1- горячее цинкование; 2 - сталь, оцинкованная по методу Сендзимира

Соединитель плоский БСП

Толщина, S, мм	Высота, H, мм	Ширина, B, мм	Длина, L, мм	Артикул	Наименование
5	5	95	95	Н3440010051	БСП10.95.5.95.5.1
			155	Н3440011051	БСП11.95.5.155.5.1
		85	85	Н3440012051	БСП12.85.5.85.5.1
			135	Н3440013051	БСП13.85.5.135.5.1
		150	150	Н3440020051	БСП20.150.5.150.5.1
		130	130	Н3440021051	БСП21.130.5.130.5.1
		40	40	Н3440030051	БСП30.40.5.40.5.1
			90	Н3440031051	БСП31.40.5.90.5.1
			150	Н3440032051	БСП32.40.5.150.5.1
			210	Н3440033051	БСП33.40.5.210.5.1
			270	Н3440034051	БСП34.40.5.270.5.1
			80	Н3440035051	БСП35.40.5.80.5.1
			130	Н3440036051	БСП36.40.5.130.5.1
			180	Н3440037051	БСП37.40.5.180.5.1
			230	Н3440038051	БСП38.40.5.230.5.1
		80	130	Н3440039051	БСП39.80.5.130.5.1
			180	Н3440040051	БСП40.80.5.180.5.1
			230	Н3440041051	БСП41.80.5.230.5.1
			168	Н3440042051	БСП42.80.5.168.5.1
			255	Н3440043051	БСП43.80.5.255.5.1
		115	160	Н3440044051	БСП48.115.5.160.5.1
		200	225	Н3440045051	БСП49.200.5.225.5.1
		95	150	Н3440050051	БСП50.95.5.150.5.1
		85	130	Н3440051051	БСП51.85.5.130.5.1
		87	142	Н3440060051	БСП60.87.5.142.5.1
		130	185	Н3440061051	БСП61.130.5.185.5.1
		95	95	Н3440010051	БСП10.95.5.95.5.1
			155	Н3440011051	БСП11.95.5.155.5.1
		85	85	Н3440012051	БСП12.85.5.85.5.1
			135	Н3440013051	БСП13.85.5.135.5.1
		150	150	Н3440020051	БСП20.150.5.150.5.1
		130	130	Н3440021051	БСП21.130.5.130.5.1
		40	40	Н3440030051	БСП30.40.5.40.5.1
			90	Н3440031051	БСП31.40.5.90.5.1
			150	Н3440032051	БСП32.40.5.150.5.1
			210	Н3440033051	БСП33.40.5.210.5.1
			270	Н3440034051	БСП34.40.5.270.5.1
			80	Н3440035051	БСП35.40.5.80.5.1
			130	Н3440036051	БСП36.40.5.130.5.1
			180	Н3440037051	БСП37.40.5.180.5.1
			230	Н3440038051	БСП38.40.5.230.5.1
		80	130	Н3440039051	БСП39.80.5.130.5.1
			180	Н3440040051	БСП40.80.5.180.5.1
			230	Н3440041051	БСП41.80.5.230.5.1
			168	Н3440042051	БСП42.80.5.168.5.1
			255	Н3440043051	БСП43.80.5.255.5.1
		115	160	Н3440044051	БСП48.115.5.160.5.1
		200	225	Н3440045051	БСП49.200.5.225.5.1
		95	150	Н3440050051	БСП50.95.5.150.5.1
		85	130	Н3440051051	БСП51.85.5.130.5.1
		87	142	Н3440060051	БСП60.87.5.142.5.1
		130	185	Н3440061051	БСП61.130.5.185.5.1

Варианты исполнения:
Горячее цинкование

Пример записи при заказе соединителя плоского шириной 130 мм, высотой 5 мм, длиной 185 мм, толщиной 5 мм, горячее цинкование:
Соединитель плоский БСП61.130.5.185.5.1 (артикул Н3440061051).

Соединитель плоский БСП

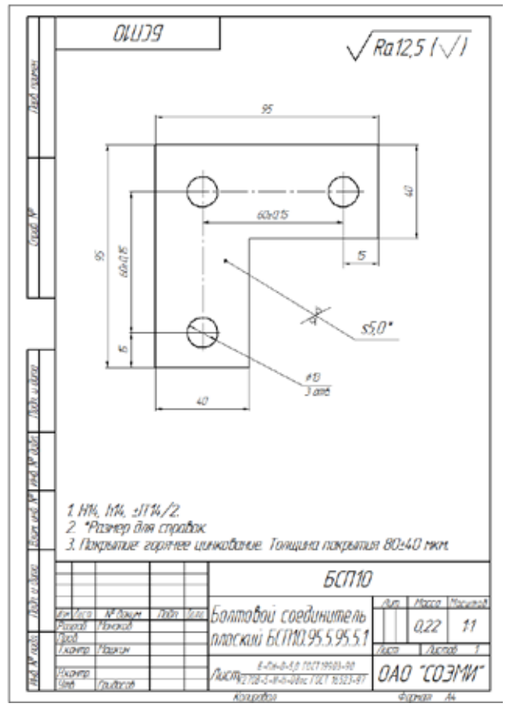

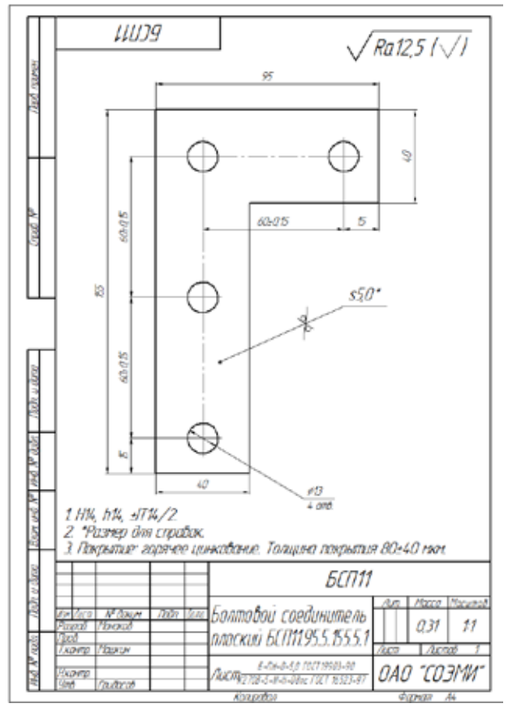

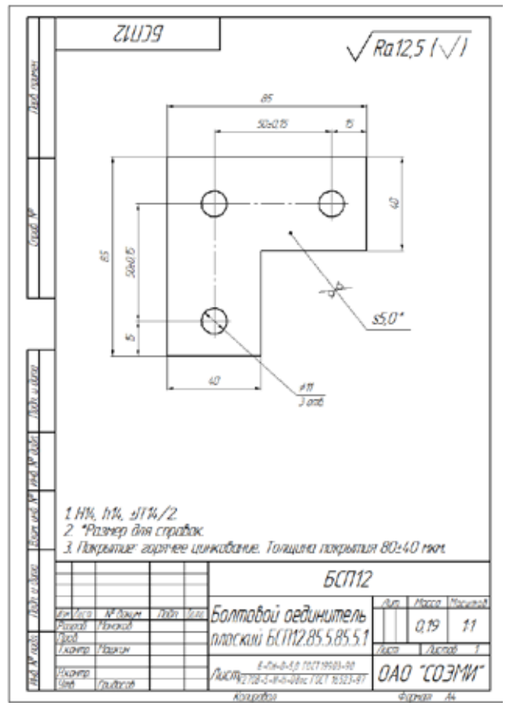

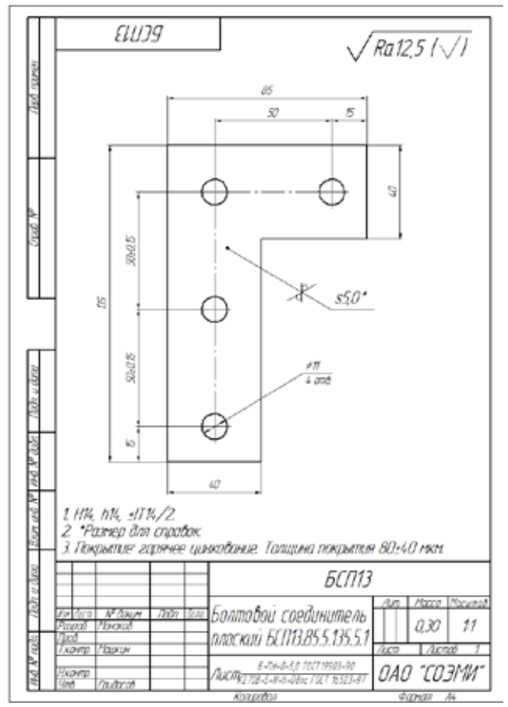

Соединитель плоский БСП

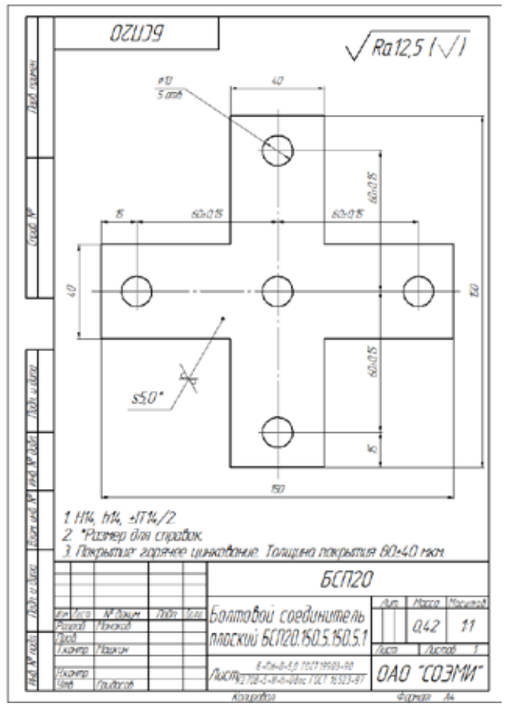

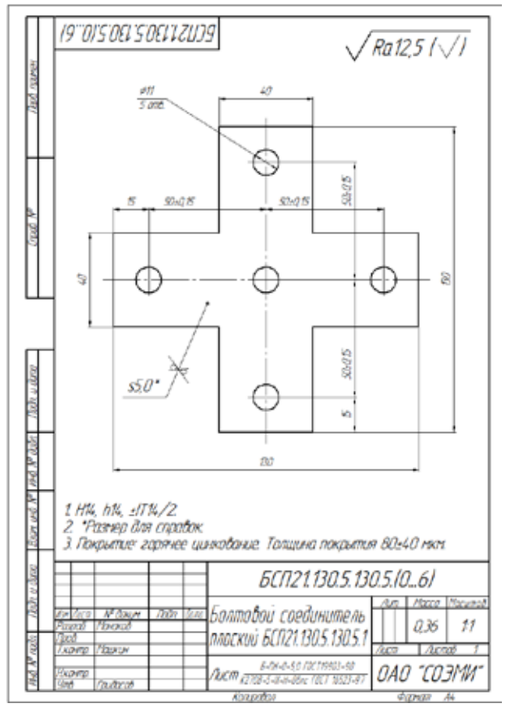

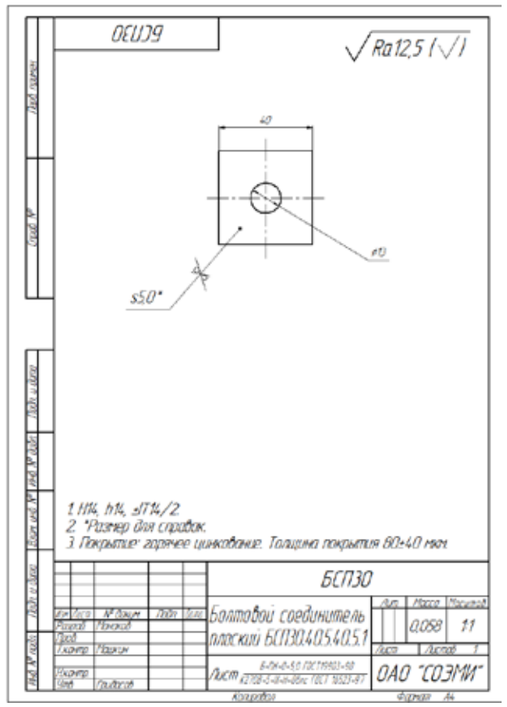

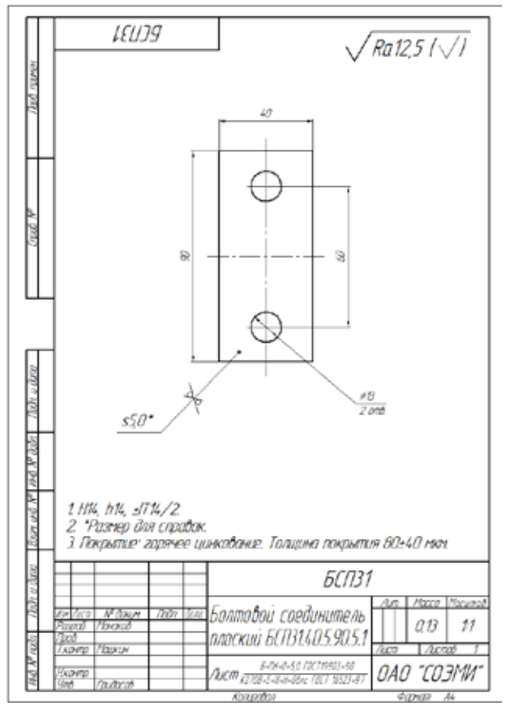

Соединитель плоский БСП

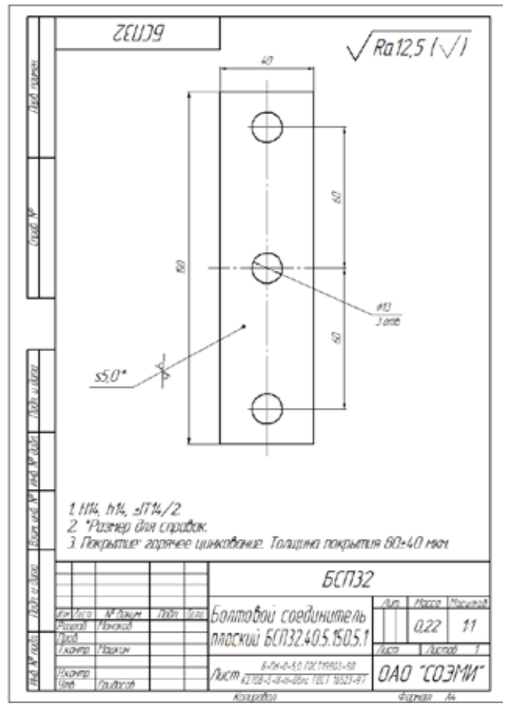

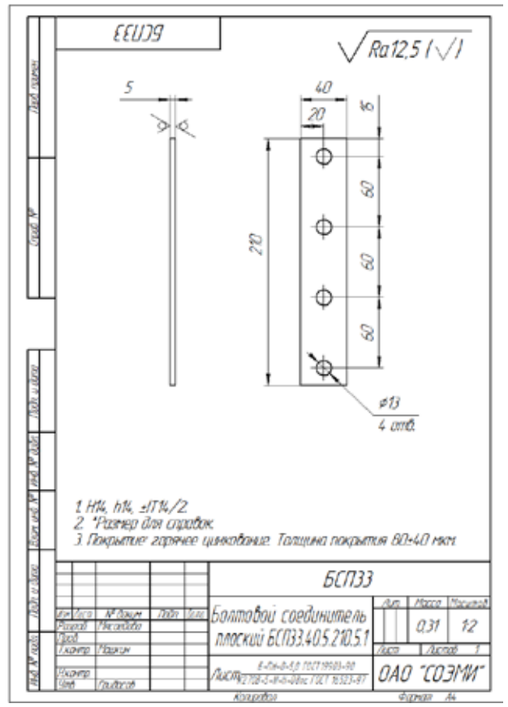

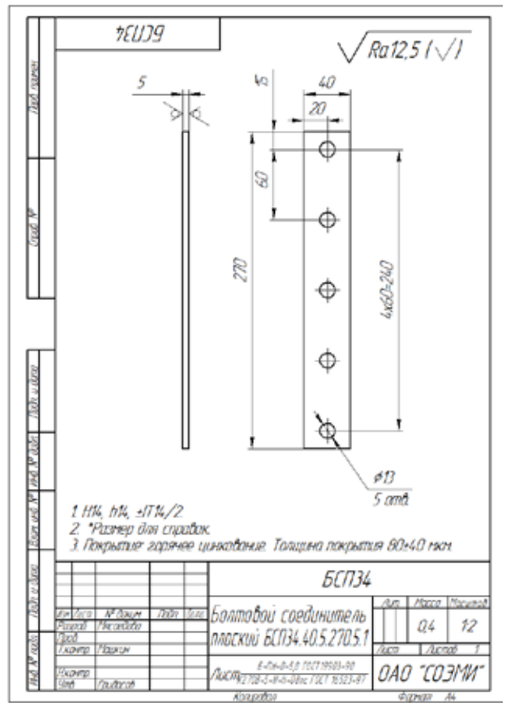

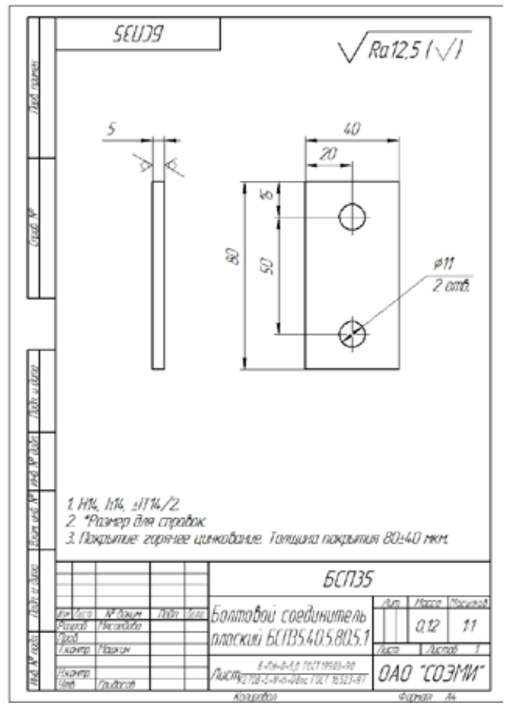

Соединитель плоский БСП

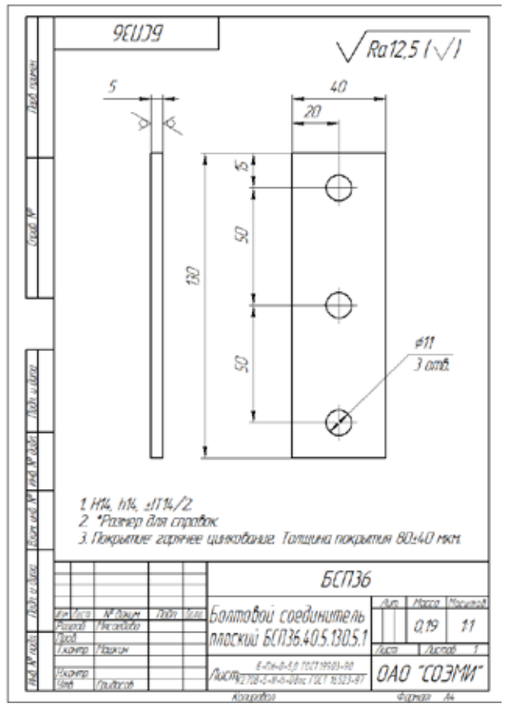

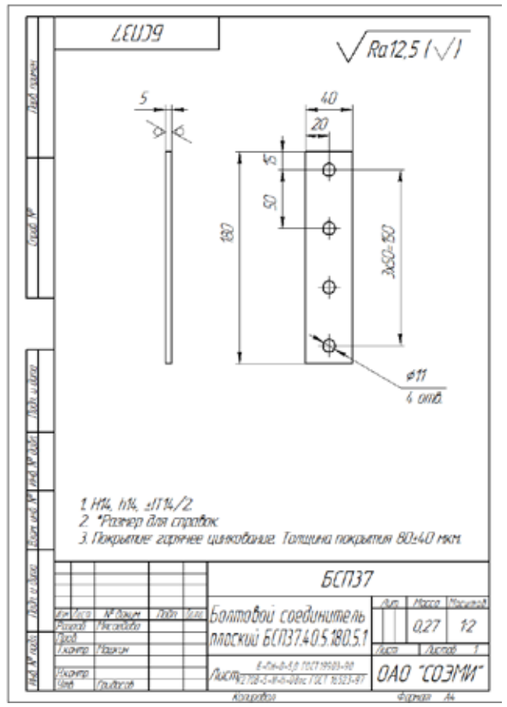

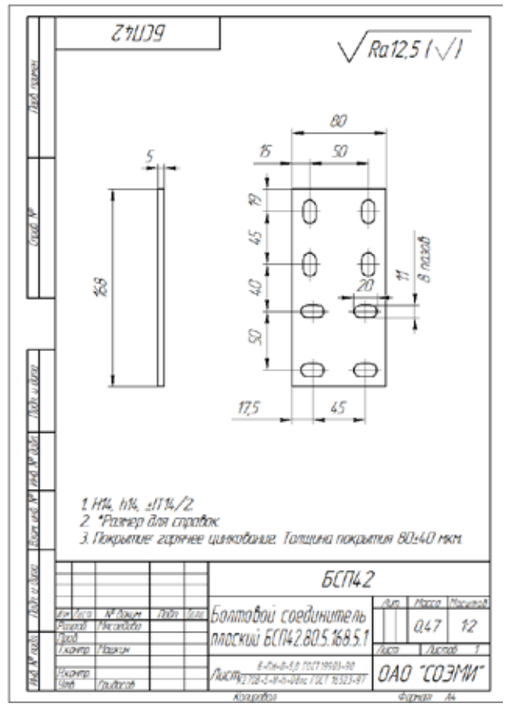

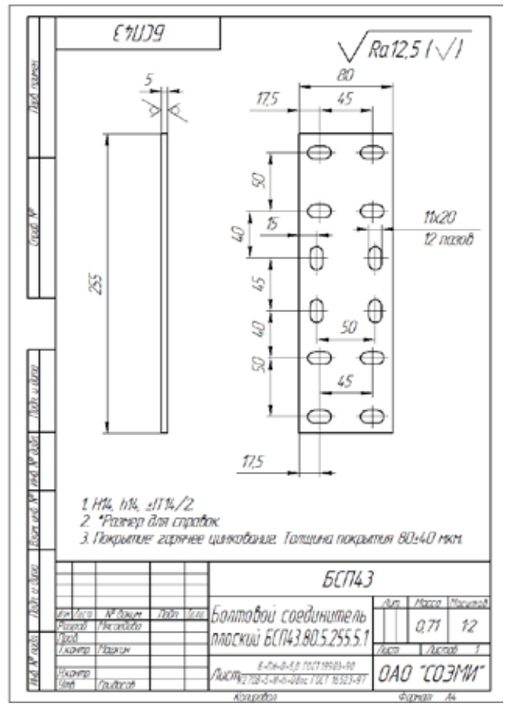

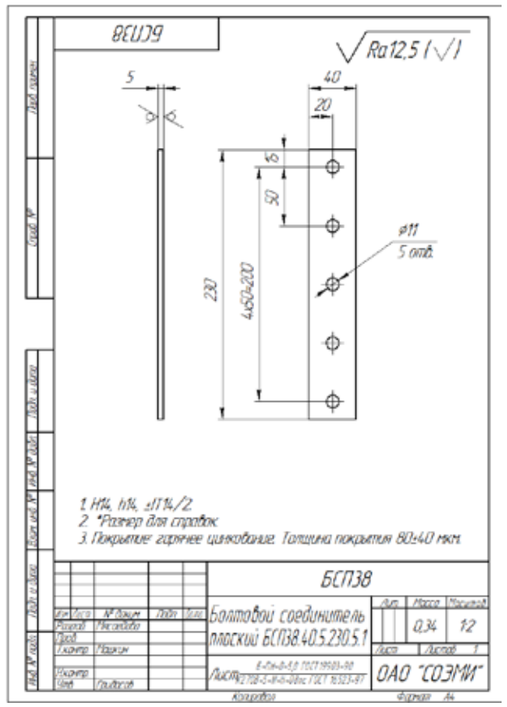

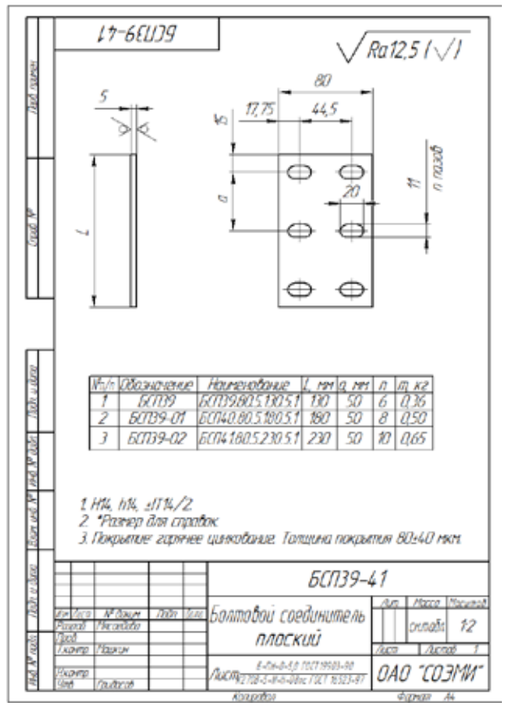

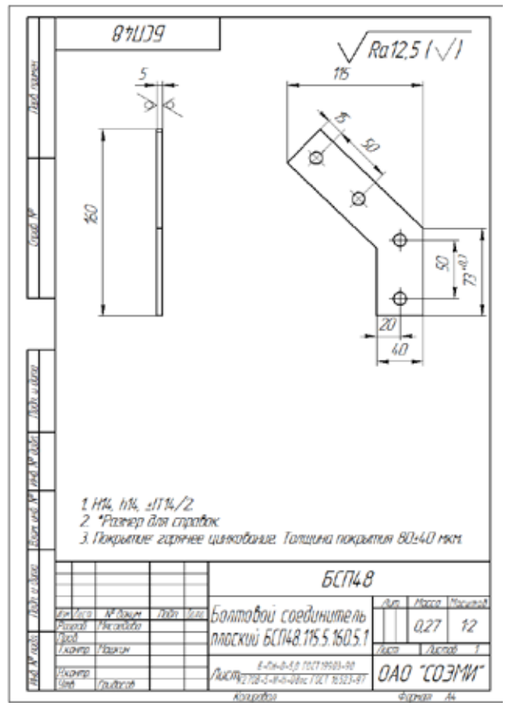

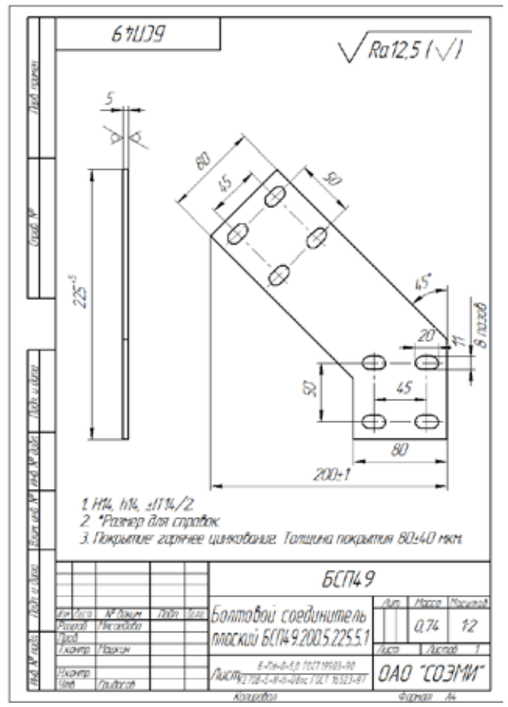

Соединитель плоский БСП

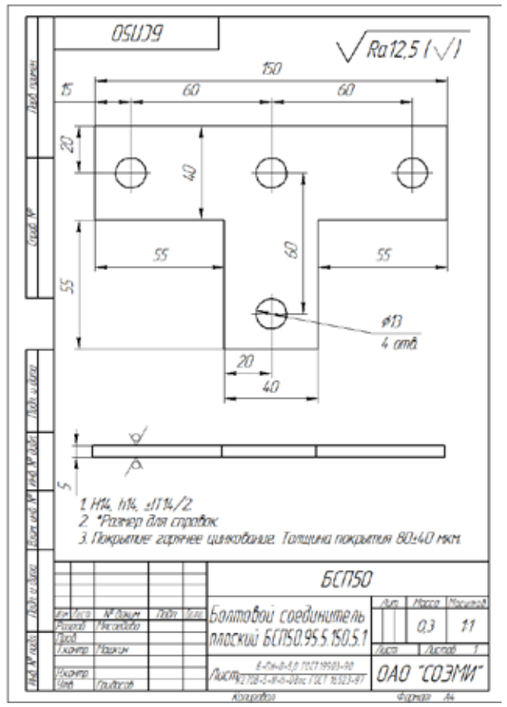

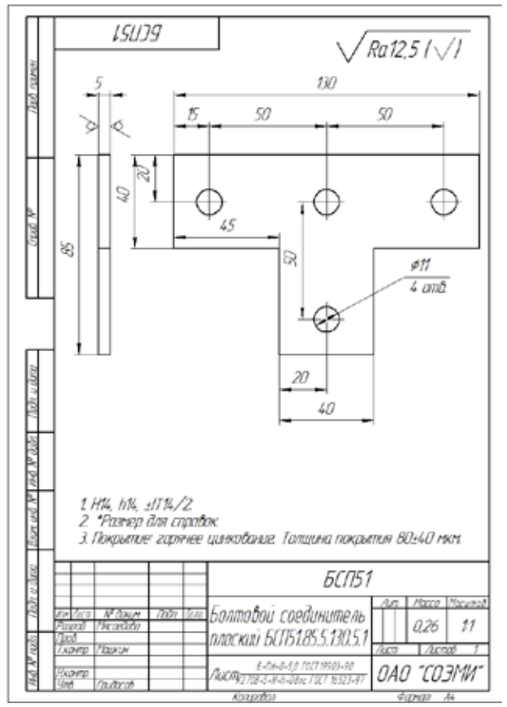

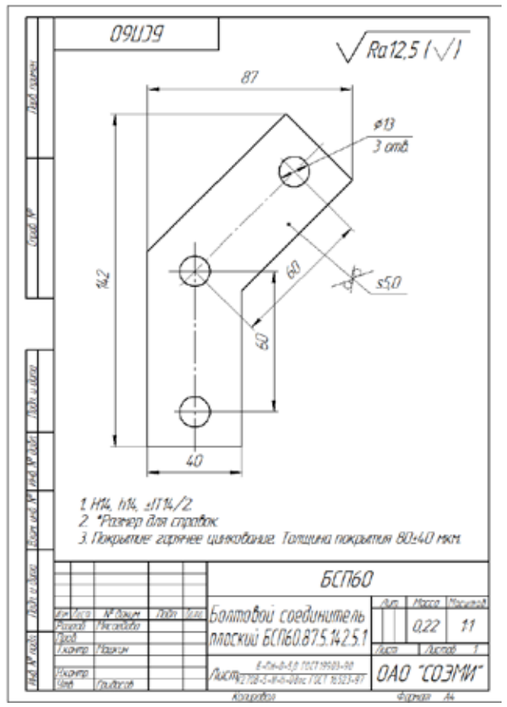

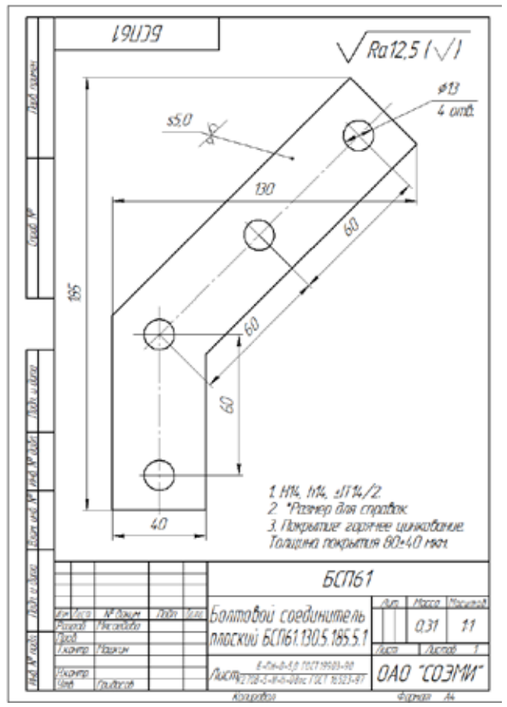

Структурное обозначение соединителя гнутого

Соединитель гнутый		
Пример наименования:	БСГ1.40.26.80.5.1	
Структура условного обозначения:	XXX.X.X1.X2.X3.X4	
БСГ	Соединитель гнутый	
X	ширина	35; 40; 52; 53; 55; 60; 73; 75; 80; 98; 100; 110; 128; 130 мм
X1	высота	25; 26; 30; 31; 35; 45; 46; 47; 52; 55; 66; 67; 75; 87; 95; 100; 107; 116; 127; 130; 187; 237 мм
X2	длина	31; 45; 53; 66; 73; 80; 93; 95; 102; 112; 113; 116; 145; 150; 151; 200; 201 мм
X3	толщина	5 мм
X4	исполнение	1- горячее цинкование; 2 - сталь, оцинкованная по методу Сендзимира

Соединитель гнутый БСГ

Толщина, S, мм	Ширина, B, мм	Длина, L, мм	Высота, H, мм	Артикул	Наименование
5	40	80	26	Н3460002051	БСГ1.40.26.80.5.1
			46	Н3460003051	БСГ2.40.46.80.5.1
			47	Н3460004051	БСГ3.40.47.80.5.1
			66	Н3460005051	БСГ4.40.66.80.5.1
			67	Н3460006051	БСГ5.40.67.80.5.1
			87	Н3460007051	БСГ6.40.87.80.5.1
			107	Н3460008051	БСГ7.40.107.80.5.1
			127	Н3460009051	БСГ8.40.127.80.5.1
		45	45	Н3460010051	БСГ10.40.45.45.5.1
		95		Н3460011051	БСГ11.40.45.95.5.1
			95	Н3460012051	БСГ12.40.95.95.5.1
		145		Н3460013051	БСГ13.40.95.145.5.1
	80	45	45	Н3460014051	БСГ14.80.45.45.5.1
		95		Н3460015051	БСГ15.80.45.95.5.1
			95	Н3460016051	БСГ16.80.95.95.5.1
		200		Н3460017051	БСГ17.80.95.200.5.1
	40	45	45	Н3460018051	БСГ18.40.45.45.5.1
		95		Н3460019051	БСГ19.40.45.95.5.1
			95	Н3460020051	БСГ20.40.95.95.5.1
		145		Н3460021051	БСГ21.40.95.145.5.1
	80	45	45	Н3460022051	БСГ22.80.45.45.5.1
		95		Н3460023051	БСГ23.80.45.95.5.1
			95	Н3460024051	БСГ24.80.95.95.5.1
		145		Н3460025051	БСГ25.80.95.145.5.1
		80	45	Н3460030051	БСГ30.80.45.80.5.1
	52	200	25	Н3460040051	БСГ40.52.25.200.5.1
	53		35	Н3460041051	БСГ41.53.35.200.5.1
	55			Н3460042051	БСГ42.55.35.200.5.1
	73			Н3460043051	БСГ43.73.35.200.5.1
	75			Н3460044051	БСГ44.75.35.200.5.1
	98			Н3460045051	БСГ45.98.35.200.5.1
	100			Н3460046051	БСГ46.100.35.200.5.1
	128			Н3460047051	БСГ47.128.35.200.5.1
	130			Н3460048051	БСГ48.130.35.200.5.1
	35		30	Н3460049051	БСГ49.35.30.200.5.1
	55			Н3460050051	БСГ50.55.30.200.5.1
	80			Н3460051051	БСГ51.80.30.200.5.1
	110			Н3460052051	БСГ52.110.30.200.5.1
	40	53	45	Н3460053051	БСГ53.40.45.53.5.1
		73		Н3460054051	БСГ54.40.45.73.5.1
		93		Н3460055051	БСГ55.40.45.93.5.1
		113		Н3460056051	БСГ56.40.45.113.5.1
				Н3460057051	БСГ57.40.45.133.5.1
		150	55	Н3460058051	БСГ58.40.55.150.5.1
			75	Н3460059051	БСГ59.40.75.150.5.1
			100	Н3460060051	БСГ60.40.100.150.5.1
			130	Н3460061051	БСГ61.40.130.150.5.1
			52	Н3460062051	БСГ62.40.52.150.5.1
	60			Н3460063051	БСГ63.60.52.150.5.1
	40	112	26	Н3460070051	БСГ70.40.26.112.5.1
			46	Н3460071051	БСГ71.40.46.112.5.1
			47	Н3460072051	БСГ72.40.47.112.5.1
			66	Н3460073051	БСГ73.40.66.112.5.1
			67	Н3460074051	БСГ74.40.67.112.5.1
			87	Н3460075051	БСГ75.40.87.112.5.1
			107	Н3460076051	БСГ76.40.107.112.5.1
			127	Н3460077051	БСГ77.40.127.112.5.1
		66	31	Н3460088051	БСГ80.40.31.66.5.1
		116		Н3460089051	БСГ81.40.31.116.5.1
		151	66	Н3460082051	БСГ82.40.66.151.5.1
		201		Н3460083051	БСГ83.40.66.201.5.1
		31		Н3460084051	БСГ84.40.66.31.5.1
			116	Н3460085051	БСГ85.40.116.31.5.1
		102	187	Н3460086051	БСГ86.40.187.102.5.1
			237	Н3460087051	БСГ87.40.237.102.5.1

Соединитель гнутый БСГ

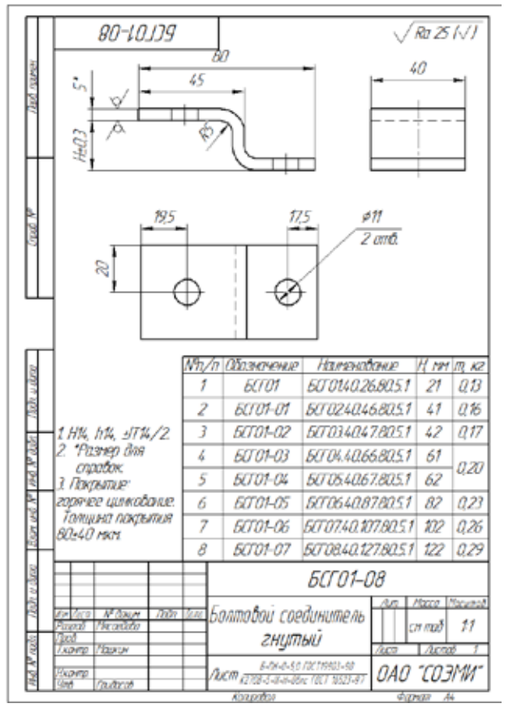

№п/п	Обозначение	Наименование	H, мм	m, кг
1	БСГ01	БСГ014,0.26.80.5.1	21	0,13
2	БСГ01-01	БСГ024,0.46.80.5.1	41	0,16
3	БСГ01-02	БСГ034,0.47.80.5.1	42	0,17
4	БСГ01-03	БСГ04,4,0.66.80.5.1	61	0,20
5	БСГ01-04	БСГ054,0.67.80.5.1	62	
6	БСГ01-05	БСГ064,0.87.80.5.1	82	0,23
7	БСГ01-06	БСГ074,0.107.80.5.1	102	0,26
8	БСГ01-07	БСГ084,0.127.80.5.1	122	0,29

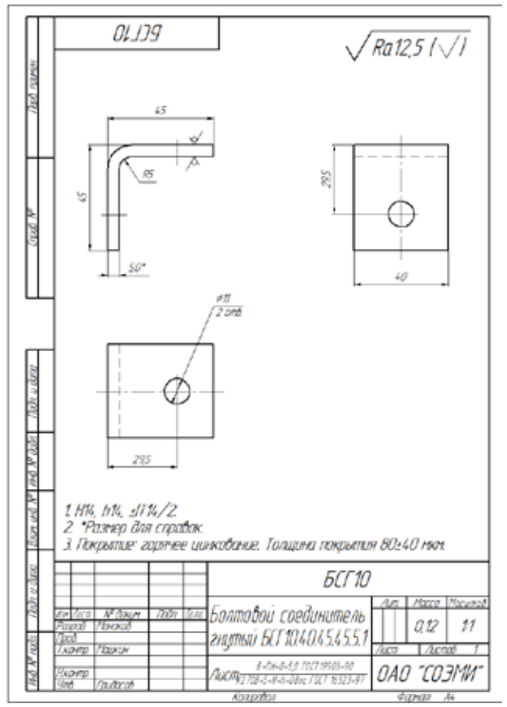

Соединитель гнутый БСГ

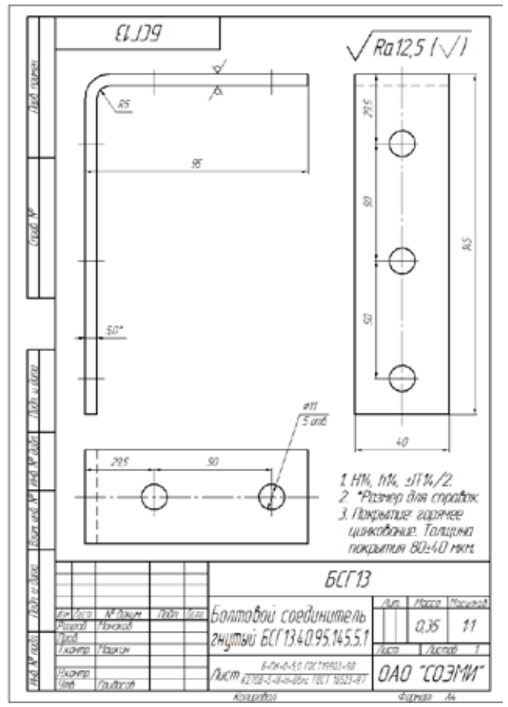

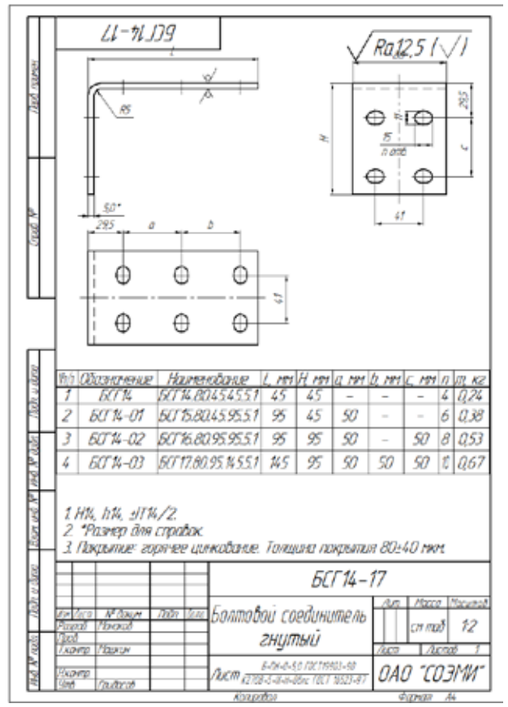

№п/п	Обозначение	Наименование	L, мм	H, мм	a, мм	b, мм	c, мм	n	m, кг
1	БСГ14	БСГ14,0.80.4.5.5.1	45	45	–	–	–	4	0,24
2	БСГ14-01	БСГ15,8.80.4.5.95.5.1	95	45	50	–	–	6	0,38
3	БСГ14-02	БСГ15,8.80.95.95.5.1	95	95	50	–	50	8	0,53
4	БСГ14-03	БСГ17,80.95.14.5.5.1	145	95	50	50	50	12	0,67

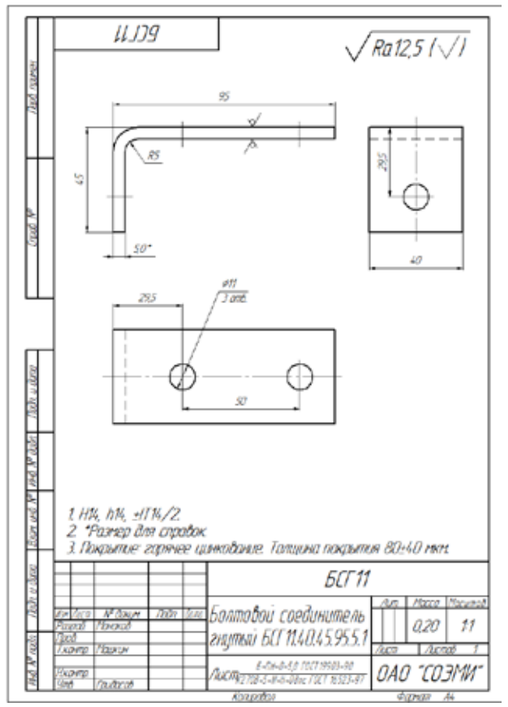

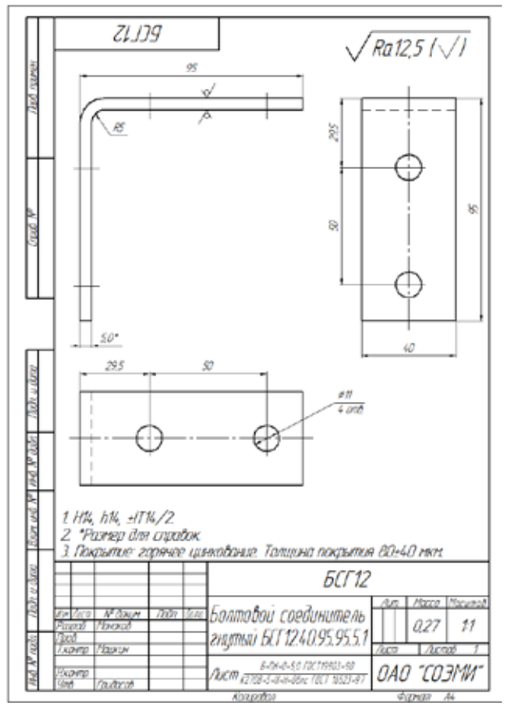

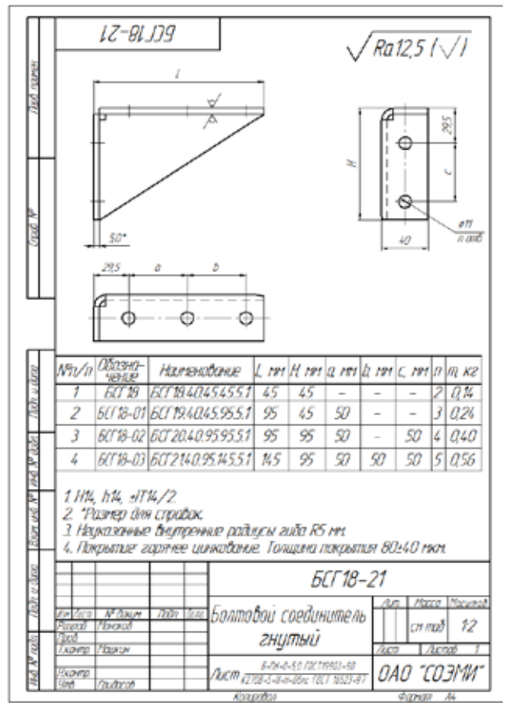

№п/п	Обозначение	Наименование	L, мм	H, мм	a, мм	b, мм	c, мм	n	m, кг
1	БСГ18	БСГ18,4.0.4.5.4.5.5.1	45	45	–	–	–	2	0,14
2	БСГ18-01	БСГ19,4.0.4.5.95.5.1	95	45	50	–	–	3	0,24
3	БСГ18-02	БСГ20,4.0.95.95.5.1	95	95	50	–	50	4	0,40
4	БСГ18-03	БСГ21,4.0.95.14.5.5.1	145	95	50	50	50	5	0,56

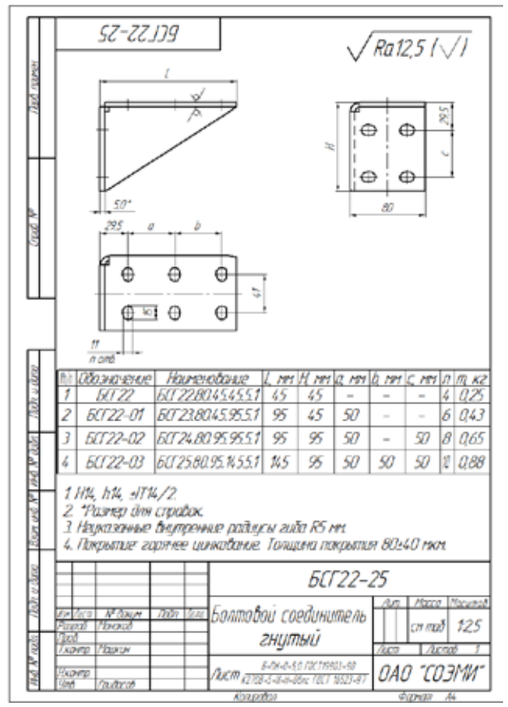

№п/п	Обозначение	Наименование	L, мм	H, мм	a, мм	b, мм	c, мм	n	m, кг
1	БСГ22	БСГ22,8.0.4.5.4.5.5.1	45	45	–	–	–	4	0,25
2	БСГ22-01	БСГ23,8.0.4.5.95.5.1	95	45	50	–	–	6	0,43
3	БСГ22-02	БСГ24,8.0.95.95.5.1	95	95	50	–	50	8	0,65
4	БСГ22-03	БСГ25,8.0.95.14.5.5.1	145	95	50	50	50	12	0,88

Варианты исполнения:
Горячее цинкование

Пример записи при заказе соеденителя гнутого шириной 40 мм, высотой 26 мм, длиной 80 мм, толщиной 5 мм, горячее цинкование:
Соединитель гнутый БСГ1.40.26.80.5.1 (артикул Н3460002051).

Соединитель гнутый БСГ

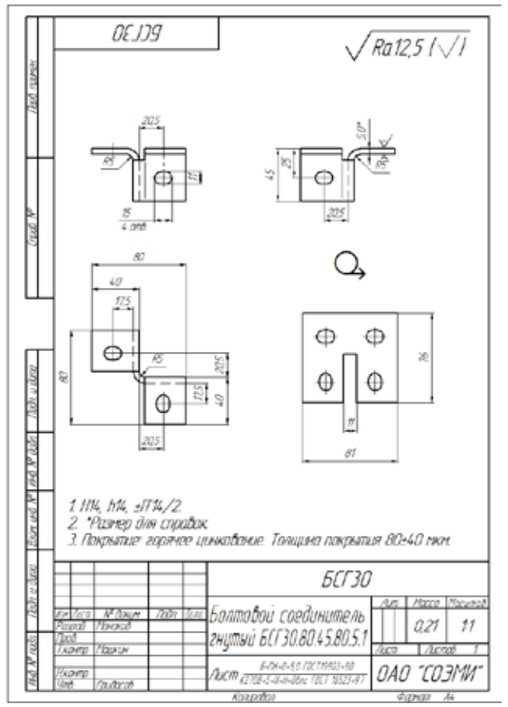

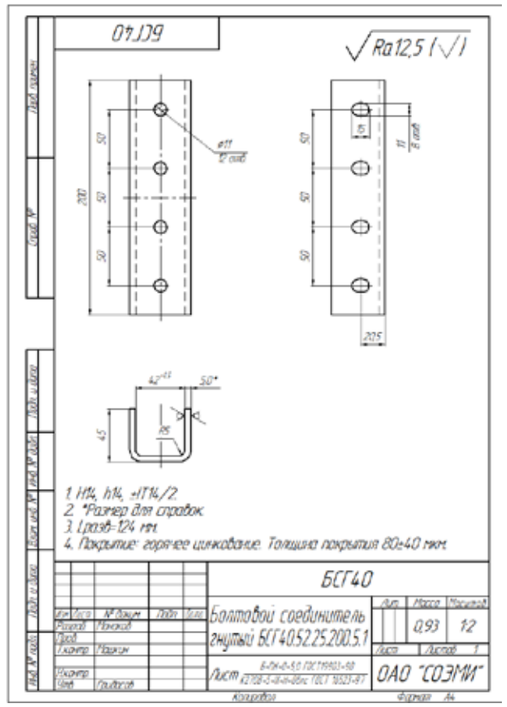

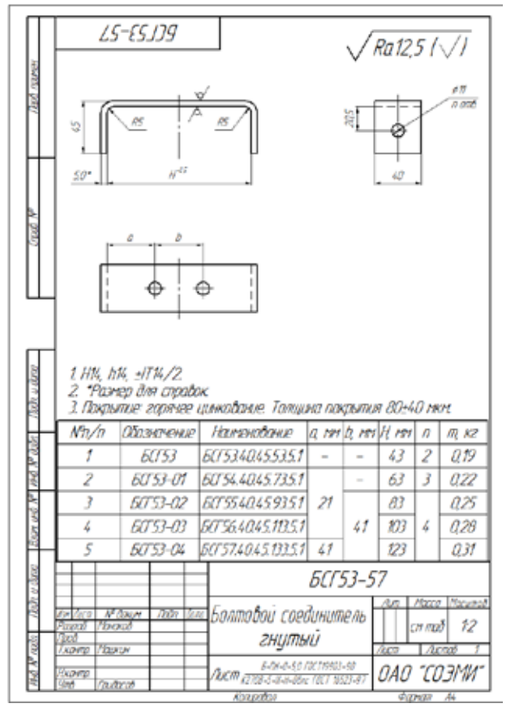

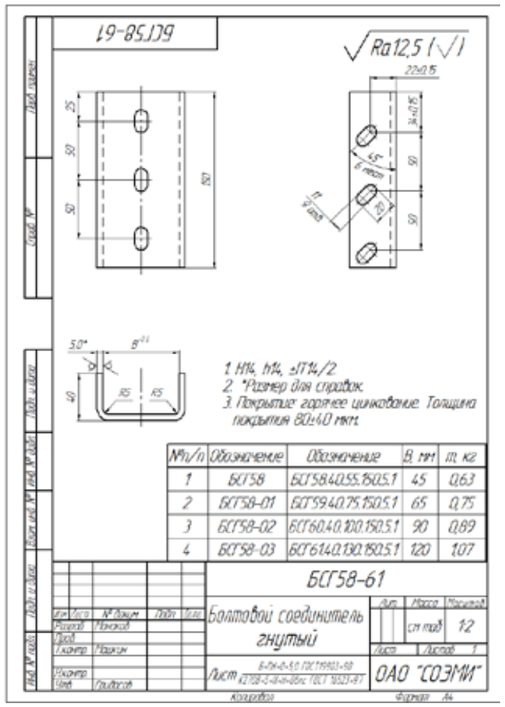

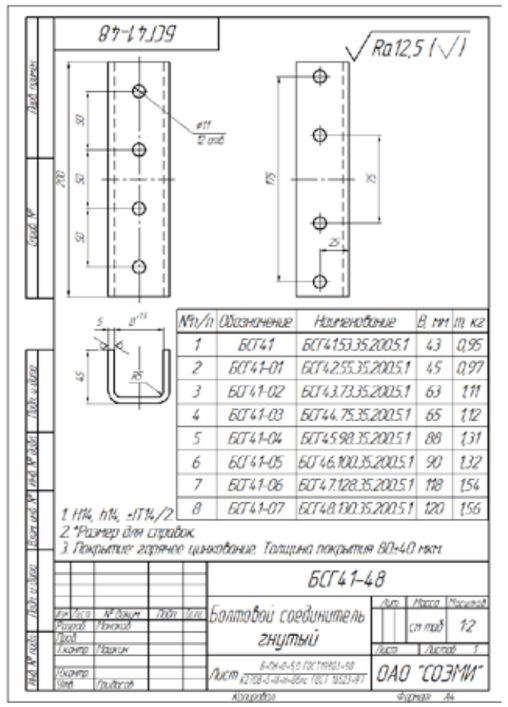

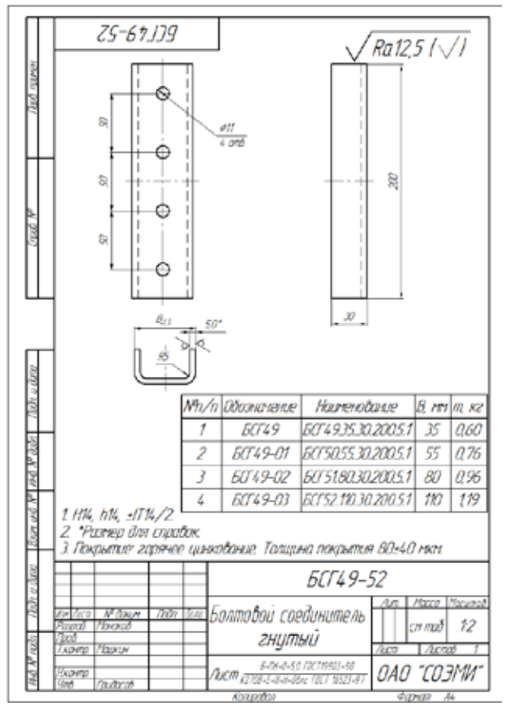

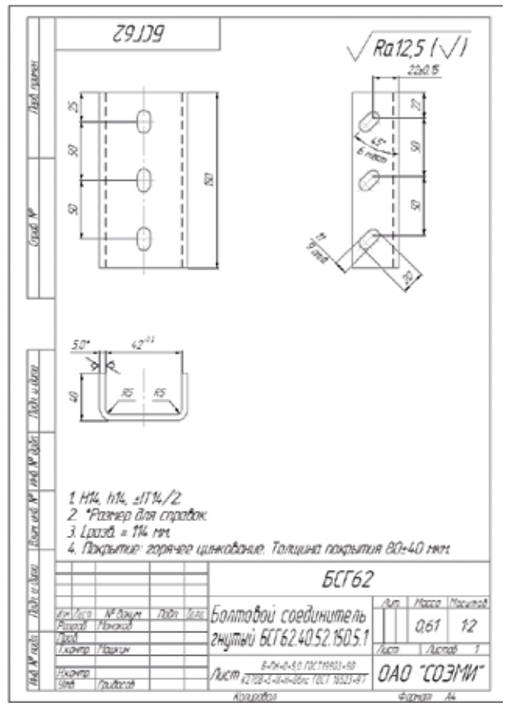

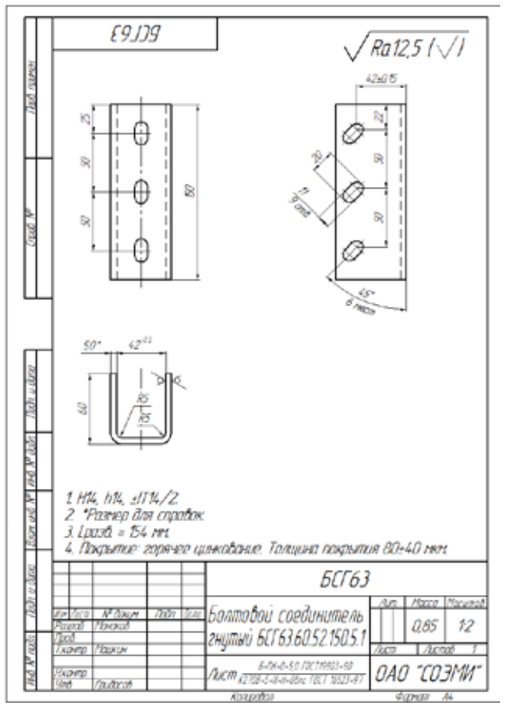

Соединитель гнутый БСГ

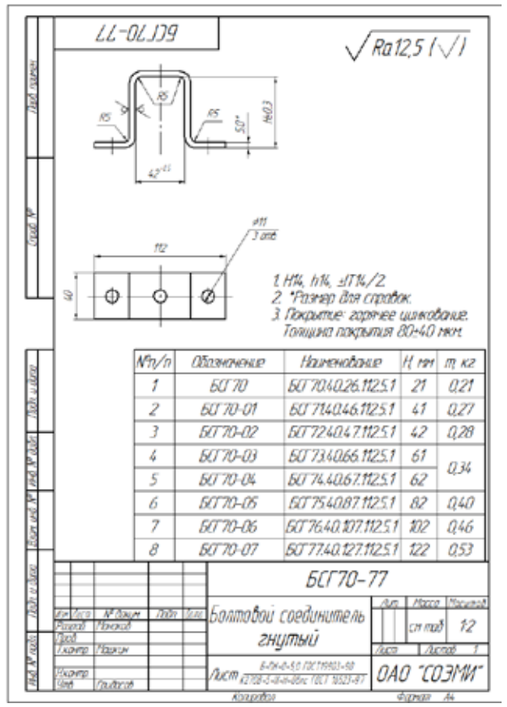

№п/п	Обозначение	Наименование	H, мм	m, кг
1	БСГ70	БСГ70.40.26.112.5.1	21	0,21
2	БСГ70-01	БСГ71.40.46.112.5.1	41	0,27
3	БСГ70-02	БСГ72.40.47.112.5.1	42	0,28
4	БСГ70-03	БСГ73.40.66.112.5.1	61	0,34
5	БСГ70-04	БСГ74.40.67.112.5.1	62	
6	БСГ70-05	БСГ75.40.87.112.5.1	82	0,40
7	БСГ70-06	БСГ76.40.107.112.5.1	102	0,46
8	БСГ70-07	БСГ77.40.127.112.5.1	122	0,53

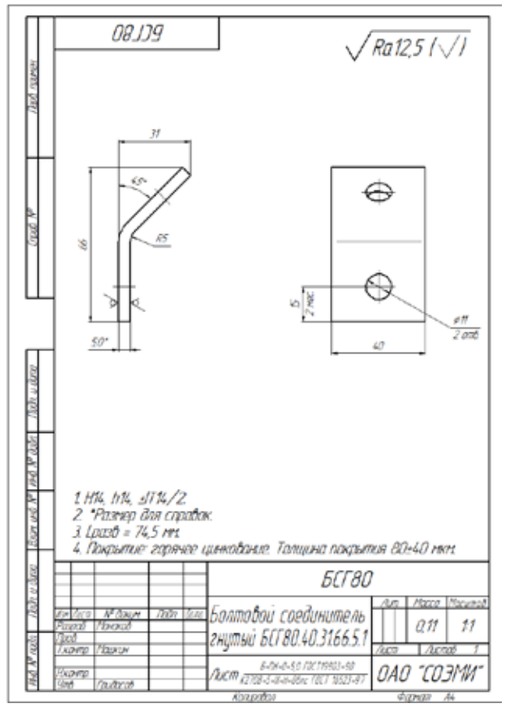

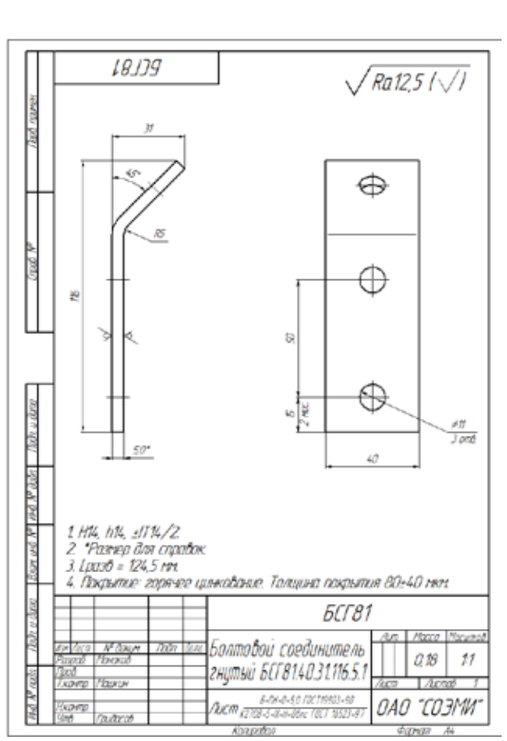

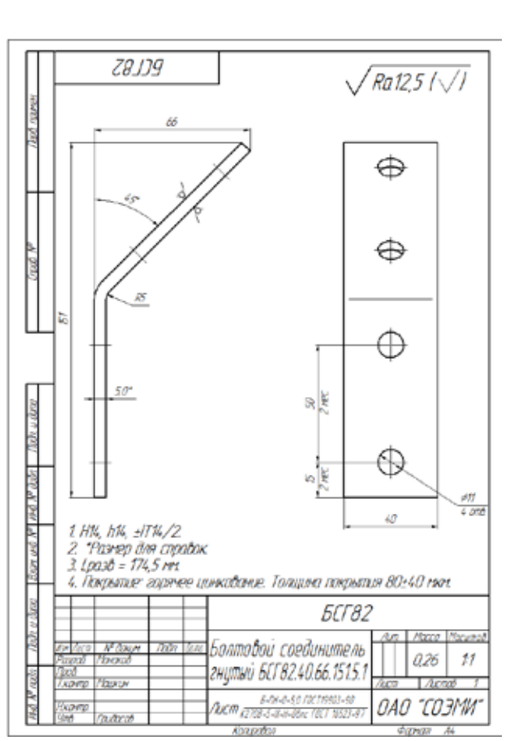

Соединитель гнутый БСГ

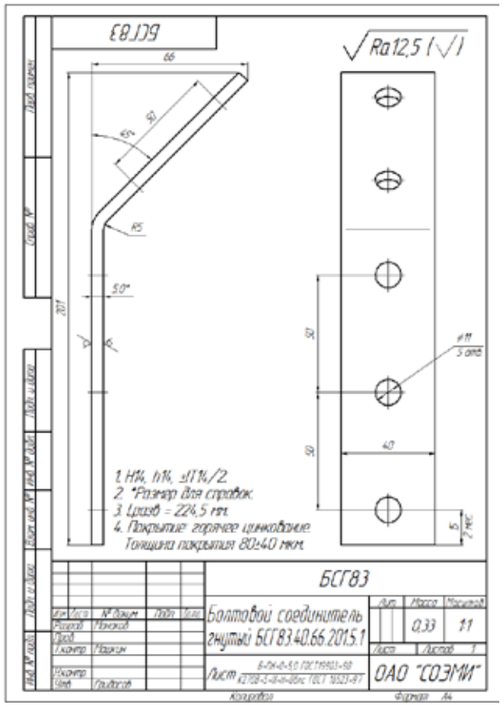

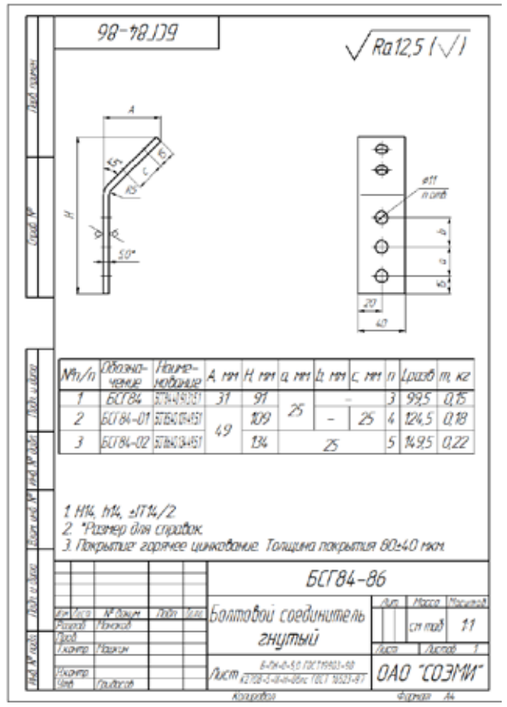

№п/п	Обозначение	Наименование	A, мм	H, мм	a, мм	b, мм	c, мм	n	Uразв	m, кг
1	БСГ84	БСГ84.40.151	31	91	25	–	–	3	99,5	0,15
2	БСГ84-01	БСГ84.40.151	49	109			25	4	124,5	0,18
3	БСГ84-02	БСГ84.40.151		134		25		5	149,5	0,22

Метизы для страт-профилей

Метизы, применяемые при монтаже старт консолей к П-профилю

Консоль страт легкая БКСЛ

Наименование	Кол-во в шт.	Масса 1 шт., кг	Артикул
Болт шестигранник М10х1,5х25-5	1	0,02664	Н9110525052
Гайка шестигранная М10х1,5х8-5	1	0,01022	Н9310500852
Шайба гровер 10х15х2-5	1	0,00201	Н9690520262
Шайба плоская 10х20х2-4	2	0,00357	Н9660520242

Консоль страт легкая БКСО

Наименование	Кол-во в шт.	Масса 1 шт., кг	Артикул
Болт шестигранник М10х1,5х25-5	2	0,02664	Н9110525052
Гайка шестигранная М10х1,5х8-5	2	0,01022	Н9310500852
Шайба гровер 10х15х2-5	2	0,00201	Н9690520262
Шайба плоская 10х20х2-4	4	0,00357	Н9660520242

Консоль страт легкая БКСС

Наименование	Кол-во в шт.	Масса 1 шт., кг	Артикул
Болт шестигранник М10х1,5х25-5	4	0,02664	Н9110525052
Гайка шестигранная М10х1,5х8-5	4	0,01022	Н9310500852
Шайба гровер 10х15х2-5	4	0,00201	Н9690520262
Шайба плоская 10х20х2-4	8	0,00357	Н9660520242

Консоль страт легкая БКСУ

Наименование	Кол-во в шт.*	Масса 1 шт., кг	Артикул
Болт шестигранник М10х1,5х25-5	2(4)	0,02664	Н9110525052
Гайка шестигранная М10х1,5х8-5	2(4)	0,01022	Н9310500852
Шайба гровер 10х15х2-5	2(4)	0,00201	Н9690520262
Шайба плоская 10х20х2-4	4 (8)	0,00357	Н9660520242

Метизы, применяемые при монтаже старт консолей к страт профилю

Консоль страт легкая БКСЛ

Наименование	Кол-во в шт.	Масса 1 шт., кг	Артикул
Болт шестигранник М10х1,5х25-5	1	0,02664	Н9110525052
Шайба гровер 10х15х2-5	1	0,00201	Н9690520262
Шайба плоская 10х20х2-4	2	0,00357	Н9660520242
Гайка страт плоская М10х1,5х5-5**	1	0,04	Н9335500552
Гайка страт обычная М10х1,5х5-5***	1	0,04	Н9334500552
Гайка страт удлинённая М10х1,5х5-5****	1	0,04	Н9336500552

Консоль страт легкая БКСО

Наименование	Кол-во в шт.	Масса 1 шт., кг	Артикул
Болт шестигранник М10х1,5х25-5	2	0,02664	Н9110525052
Шайба гровер 10х15х2-5	2	0,00201	Н9690520262
Шайба плоская 10х20х2-4	4	0,00357	Н9660520242
Гайка страт плоская М10х1,5х5-5**	2	0,04	Н9335500552
Гайка страт обычная М10х1,5х5-5***	2	0,04	Н9334500552
Гайка страт удлинённая М10х1,5х5-5****	2	0,04	Н9336500552

Консоль страт легкая БКСС

Наименование	Кол-во в шт.	Масса 1 шт., кг	Артикул
Болт шестигранник М10х1,5х25-5	4	0,02664	Н9110525052
Шайба гровер 10х15х2-5	4	0,00201	Н9690520262
Шайба плоская 10х20х2-4	8	0,00357	Н9660520242
Гайка страт плоская М10х1,5х5-5**	4	0,04	Н9335500552
Гайка страт обычная М10х1,5х5-5***	4	0,04	Н9334500552
Гайка страт удлинённая М10х1,5х5-5****	4	0,04	Н9336500552

Консоль страт легкая БКСУ

Наименование	Кол-во в шт.	Масса 1 шт., кг*	Артикул
Болт шестигранник М10х1,5х25-5	4(2)	0,02664	Н9110525052
Шайба гровер 10х15х2-5	4(2)	0,00201	Н9690520262
Шайба плоская 10х20х2-4	8(4)	0,00357	Н9660520242
Гайка страт плоская М10х1,5х5-5**	4(2)	0,04	Н9335500552
Гайка страт обычная М10х1,5х5-5***	4(2)	0,04	Н9334500552
Гайка страт удлинённая М10х1,5х5-5****	4(2)	0,04	Н9336500552

Метизы, применяемые при монтаже старт опоры к страт профилю

Опора страт одинарная БОС1

Наименование	Кол-во в шт.	Масса 1 шт., кг	Артикул
Болт шестигранник М10х1,5х25-5	3	0,02664	Н9110525052
Гайка шестигранная М10х1,5х8-5	3	0,01022	Н9310500852
Шайба гровер 10х15х2-5	3	0,00201	Н9690520262
Шайба плоская 10х20х2-4	6	0,00357	Н9660520242

Опора страт двойная БОС2

Наименование	Кол-во в шт.	Масса 1 шт., кг	Артикул
Болт шестигранник М10х1,5х35-5	3	0,0327	Н9110535052

Метизы, применяемые при монтаже страт профилей с соединителями плоскими

Соединитель №10, 12, 32, 36, 60

Наименование	Кол-во в шт.	Масса 1 шт., кг	Артикул
Болт шестигранник М10х1,5х25-5	3	0,02664	Н9110525052
Шайба плоская 10х20х2-4	3	0,00357	Н9660520242
Гайка страт обычная М10х1,5х5-5**	3	0,04	Н9334500552
Гайка страт удлинённая М10х1,5х5-5***	3	0,04	Н9336500552

Соединитель №11, 13, 33, 37, 48, 50, 51, 61

Наименование	Кол-во в шт.	Масса 1 шт., кг	Артикул
Болт шестигранник М10х1,5х25-5	4	0,02664	Н9110525052
Шайба плоская 10х20х2-4	4	0,00357	Н9660520242
Гайка страт обычная М10х1,5х5-5**	4	0,04	Н9334500552
Гайка страт удлинённая М10х1,5х5-5***	4	0,04	Н9336500552

Соединитель №20, 21, 34, 38

Наименование	Кол-во в шт.	Масса 1 шт., кг	Артикул
Болт шестигранник М10х1,5х25-5	5	0,02664	Н9110525052
Шайба плоская 10х20х2-4	5	0,00357	Н9660520242
Гайка страт обычная М10х1,5х5-5**	5	0,04	Н9334500552
Гайка страт удлинённая М10х1,5х5-5***	5	0,04	Н9336500552

Соединитель №30

Наименование	Кол-во в шт.	Масса 1 шт., кг	Артикул
Болт шестигранник М10х1,5х25-5	1	0,02664	Н9110525052
Шайба плоская 10х20х2-4	1	0,00357	Н9660520242
Гайка страт обычная М10х1,5х5-5**	1	0,04	Н9334500552
Гайка страт удлинённая М10х1,5х5-5***	1	0,04	Н9336500552

Соединитель №31, 35

Наименование	Кол-во в шт.	Масса 1 шт., кг	Артикул
Болт шестигранник М10х1,5х25-5	5	0,02664	Н9110525052
Шайба плоская 10х20х2-4	5	0,00357	Н9660520242
Гайка страт обычная М10х1,5х5-5**	5	0,04	Н9334500552
Гайка страт удлинённая М10х1,5х5-5***	5	0,04	Н9336500552

*****Соединитель №39

Наименование	Кол-во в шт.	Масса 1 шт., кг	Артикул
Болт шестигранник М10х1,5х25-5	1	0,02664	Н9110525052
Шайба плоская 10х20х2-4	1	0,00357	Н9660520242
Гайка страт обычная М10х1,5х5-5**	1	0,04	Н9334500552
Гайка страт удлинённая М10х1,5х5-5***	1	0,04	Н9336500552

*(для двойных профилей БПП2 и БПС2)
**для всех страт профилей
***для страт профилей высотой 21(42) мм
****для страт профилей высотой 41 (82) мм

*****только для двойных страт профилей
******только для одинарных страт профилей

Полный перечень метизов на стр. 622

Метизы для страт-профилей

Метизы, применяемые при монтаже Страт профилей с соединителями плоскими

*****Соединитель №40, 42, 49

Наименование	Кол-во в шт.	Масса 1 шт., кг	Артикул
Болт шестигранник М10х1,5х25-5	8	0,02664	Н9110525052
Гайка шестигранная М10х1,5х8-5	8	0,01022	Н9310500852
Шайба гровер 10х15х2-5	8	0,00201	Н9690520262
Шайба плоская 10х20х2-4	16	0,00357	Н9660520242

*****Соединитель №41

Наименование	Кол-во в шт.	Масса 1 шт., кг	Артикул
Болт шестигранник М10х1,5х25-5	10	0,02664	Н9110525052
Гайка шестигранная М10х1,5х8-5	10	0,01022	Н9310500852
Шайба гровер 10х15х2-5	10	0,00201	Н9690520262
Шайба плоская 10х20х2-4	20	0,00357	Н9660520242

*****Соединитель №43

Наименование	Кол-во в шт.	Масса 1 шт., кг	Артикул
Болт шестигранник М10х1,5х25-5	12	0,02664	Н9110525052
Гайка шестигранная М10х1,5х8-5	12	0,01022	Н9310500852
Шайба гровер 10х15х2-5	12	0,00201	Н9690520262
Шайба плоская 10х20х2-4	24	0,00357	Н9660520242

Метизы, применяемые при монтаже Страт профилей с соединителями гнутыми

Соединитель №1, 3

Наименование	Кол-во в шт.	Масса 1 шт., кг	Артикул
Болт шестигранник М10х1,5х25-5	2	0,02664	Н9110525052
Шайба плоская 10х20х2-4	2	0,00357	Н9660520242
Гайка страт обычная М10х1,5х5-5***	2	0,04	Н9334500552
Шайба плоская 10х20х2-4	16	0,00357	Н9660520242

Соединитель №2, 4, 5, 6, 7, 8

Наименование	Кол-во в шт.	Масса 1 шт., кг	Артикул
Болт шестигранник М10х1,5х25-5	2	0,02664	Н9110525052
Шайба плоская 10х20х2-4	2	0,00357	Н9660520242
Гайка страт удлинённая М10х1,5х5-5****	2	0,04	Н9336500552
Шайба плоская 10х20х2-4	20	0,00357	Н9660520242

Соединитель №10, 18

Наименование	Кол-во в шт.	Масса 1 шт., кг	Артикул
Болт шестигранник М10х1,5х25-5	2	0,02664	Н9110525052
Гайка шестигранная М10х1,5х8-5	2	0,01022	Н9310500852
Шайба гровер 10х15х2-5	2	0,00201	Н9690520262
Шайба плоская 10х20х2-4	4	0,00357	Н9660520242

Соединитель №11, 19

Наименование	Кол-во в шт.	Масса 1 шт., кг	Артикул
Болт шестигранник М10х1,5х25-5	3	0,02664	Н9110525052
Гайка шестигранная М10х1,5х8-5	3	0,01022	Н9310500852
Шайба гровер 10х15х2-5	3	0,00201	Н9690520262
Шайба плоская 10х20х2-4	6	0,00357	Н9660520242

*****Соединитель №10, 18

Наименование	Кол-во в шт.	Масса 1 шт., кг	Артикул
Болт шестигранник М10х1,5х25-5	2	0,02664	Н9110525052
Шайба плоская 10х20х2-4	2	0,00357	Н9660520242
Гайка страт обычная М10х1,5х5-5**	2	0,04	Н9334500552
Гайка страт удлинённая М10х1,5х5-5***	2	0,04	Н9336500552

*****Соединитель №11, 19

Наименование	Кол-во в шт.	Масса 1 шт., кг	Артикул
Болт шестигранник М10х1,5х25-5	3	0,02664	Н9110525052
Шайба плоская 10х20х2-4	3	0,00357	Н9660520242
Гайка страт обычная М10х1,5х5-5**	3	0,04	Н9334500552
Гайка страт удлинённая М10х1,5х5-5***	3	0,04	Н9336500552

Соединитель №12, 20

Наименование	Кол-во в шт.	Масса 1 шт., кг	Артикул
Болт шестигранник М10х1,5х25-5	4	0,02664	Н9110525052
Гайка шестигранная М10х1,5х8-5	4	0,01022	Н9310500852
Шайба гровер 10х15х2-5	4	0,00201	Н9690520262
Шайба плоская 10х20х2-4	8	0,00357	Н9660520242

Соединитель №13, 21

Наименование	Кол-во в шт.	Масса 1 шт., кг	Артикул
Болт шестигранник М10х1,5х25-5	5	0,02664	Н9110525052
Гайка шестигранная М10х1,5х8-5	5	0,01022	Н9310500852
Шайба гровер 10х15х2-5	5	0,00201	Н9690520262
Шайба плоская 10х20х2-4	10	0,00357	Н9660520242

*****Соединитель №12, 20

Наименование	Кол-во в шт.	Масса 1 шт., кг	Артикул
Болт шестигранник М10х1,5х25-5	4	0,02664	Н9110525052
Шайба плоская 10х20х2-4	4	0,00357	Н9660520242
Гайка страт обычная М10х1,5х5-5**	4	0,04	Н9334500552
Гайка страт удлинённая М10х1,5х5-5***	4	0,04	Н9336500552

*****Соединитель №13,21

Наименование	Кол-во в шт.	Масса 1 шт., кг	Артикул
Болт шестигранник М10х1,5х25-5	5	0,02664	Н9110525052
Шайба плоская 10х20х2-4	5	0,00357	Н9660520242
Гайка страт обычная М10х1,5х5-5**	5	0,04	Н9334500552
Гайка страт удлинённая М10х1,5х5-5***	5	0,04	Н9336500552

*****Соединитель №14, 22

Наименование	Кол-во в шт.	Масса 1 шт., кг	Артикул
Болт шестигранник М10х1,5х25-5	4	0,02664	Н9110525052
Гайка шестигранная М10х1,5х8-5	4	0,01022	Н9310500852
Шайба гровер 10х15х2-5	4	0,00201	Н9690520262
Шайба плоская 10х20х2-4	8	0,00357	Н9660520242

*****Соединитель №15, 23

Наименование	Кол-во в шт.	Масса 1 шт., кг	Артикул
Болт шестигранник М10х1,5х25-5	6	0,02664	Н9110525052
Гайка шестигранная М10х1,5х8-5	6	0,01022	Н9310500852
Шайба гровер 10х15х2-5	6	0,00201	Н9690520262
Шайба плоская 10х20х2-4	12	0,00357	Н9660520242

*(для двойных профилей БПП2 и БПС2)
**для всех страт профилей
***для страт профилей высотой 21(42) мм
****для страт профилей высотой 41 (82) мм

*****только для двойных страт профилей
******только для одинарных страт профилей

Метизы для страт-профилей

Метизы, применяемые при монтаже Страт профилей с соединителями гнутыми

*****Соединитель №16, 24

Наименование	Кол-во в шт.	Масса 1 шт., кг	Артикул
Болт шестигранник М10х1,5х25-5	8	0,02664	Н9110525052
Гайка шестигранная М10х1,5х8-5	8	0,01022	Н9310500852
Шайба гровер 10х15х2-5	8	0,00201	Н9690520262
Шайба плоская 10х20х2-4	16	0,00357	Н9660520242

*****Соединитель №17, 25

Наименование	Кол-во в шт.	Масса 1 шт., кг	Артикул
Болт шестигранник М10х1,5х25-5	10	0,02664	Н9110525052
Гайка шестигранная М10х1,5х8-5	10	0,01022	Н9310500852
Шайба гровер 10х15х2-5	10	0,00201	Н9690520262
Шайба плоская 10х20х2-4	20	0,00357	Н9660520242

*******Соединитель №54

Наименование	Кол-во в шт.	Масса 1 шт., кг	Артикул
Болт шестигранник М10х1,5х25-5	2	0,02664	Н9110525052
Гайка шестигранная М10х1,5х8-5	2	0,01022	Н9310500852
Гайка страт обычная М10х1,5х5-5**	1	0,04	Н9334500552
Гайка страт удлинённая М10х1,5х5-5***	1	0,04	Н9336500552

Соединитель №40, 82

Наименование	Кол-во в шт.	Масса 1 шт., кг	Артикул
Болт шестигранник М10х1,5х25-5	4	0,02664	Н9110525052
Гайка шестигранная М10х1,5х8-5	4	0,01022	Н9310500852
Гайка страт обычная М10х1,5х5-5**	4	0,04	Н9334500552
Гайка страт удлинённая М10х1,5х5-5***	4	0,04	Н9336500552

Соединитель №30

Наименование	Кол-во в шт.	Масса 1 шт., кг	Артикул
Болт шестигранник М10х1,5х25-5	4	0,02664	Н9110525052
Гайка шестигранная М10х1,5х8-5	1	0,01022	Н9310500852
Шайба гровер 10х15х2-5	1	0,00201	Н9690520262
Шайба плоская 10х20х2-4	5	0,00357	Н9660520242
Гайка страт обычная М10х1,5х5-5**	3	0,04	Н9334500552
Гайка страт удлинённая М10х1,5х5-5***	3	0,04	Н9336500552

*****Соединитель №63

Наименование	Кол-во в шт.	Масса 1 шт., кг	Артикул
Болт шестигранник М10х1,5х25-5	2	0,02664	Н9110525052
Болт шестигранник М10х1,5х60-5	2	0,04812	Н9110560052
Гайка шестигранная М10х1,5х8-5	4	0,01022	Н9310500852
Шайба гровер 10х15х2-5	4	0,00201	Н9690520262
Шайба плоская 10х20х2-4	8	0,00357	Н9660520242
Гайка страт удлинённая М10х1,5х5-5****	2	0,04	Н9336500552

******Соединитель №53

Наименование	Кол-во в шт.	Масса 1 шт., кг	Артикул
Болт шестигранник М10х1,5х25-5	4	0,02664	Н9110525052
Гайка шестигранная М10х1,5х8-5	4	0,01022	Н9310500852
Гайка страт обычная М10х1,5х5-5**	4	0,04	Н9334500552
Гайка страт удлинённая М10х1,5х5-5***	1	0,04	Н9336500552

******Соединитель №55, 56, 57

Наименование	Кол-во в шт.	Масса 1 шт., кг	Артикул
Болт шестигранник М10х1,5х25-5	2	0,02664	Н9110525052
Гайка шестигранная М10х1,5х8-5	2	0,01022	Н9310500852
Гайка страт удлинённая М10х1,5х5-5***	2	0,04	Н9336500552
Гайка страт удлинённая М10х1,5х5-5***	4	0,04	Н9336500552

Соединитель №74

Наименование	Кол-во в шт.	Масса 1 шт., кг	Артикул
Болт шестигранник М10х1,5х25-5	3	0,02664	Н9110525052
Гайка шестигранная М10х1,5х8-5	3	0,01022	Н9310500852
Гайка страт обычная М10х1,5х5-5**	2	0,04	Н9334500552
Гайка страт удлинённая М10х1,5х5-5***	1	0,04	Н9336500552

Соединитель №62

Наименование	Кол-во в шт.	Масса 1 шт., кг	Артикул
Болт шестигранник М10х1,5х60-5	2	0,04812	Н9110560052
Гайка шестигранная М10х1,5х8-5	2	0,01022	Н9310500852
Шайба гровер 10х15х2-5	2	0,00201	Н9690520262
Шайба плоская 10х20х2-4	4	0,00357	Н9660520242

Соединитель №81

Наименование	Кол-во в шт.	Масса 1 шт., кг	Артикул
Болт шестигранник М10х1,5х25-5	3	0,02664	Н9110525052
Гайка шестигранная М10х1,5х8-5	3	0,01022	Н9310500852
Гайка страт обычная М10х1,5х5-5**	3	0,04	Н9334500552
Гайка страт удлинённая М10х1,5х5-5***	3	0,04	Н9336500552

Соединитель №83

Наименование	Кол-во в шт.	Масса 1 шт., кг	Артикул
Болт шестигранник М10х1,5х25-5	5	0,02664	Н9110525052
Гайка шестигранная М10х1,5х8-5	5	0,01022	Н9310500852
Гайка страт обычная М10х1,5х5-5**	5	0,04	Н9334500552
Гайка страт удлинённая М10х1,5х5-5***	5	0,04	Н9336500552

Соединитель №71, 73, 75, 76, 77

Наименование	Кол-во в шт.	Масса 1 шт., кг	Артикул
Болт шестигранник М10х1,5х25-5	3	0,02664	Н9110525052
Гайка шестигранная М10х1,5х8-5	3	0,01022	Н9310500852
Гайка страт удлинённая М10х1,5х5-5***	3	0,04	Н9336500552
Гайка страт удлинённая М10х1,5х5-5***	3	0,04	Н9336500552

Соединитель №70, 72

Наименование	Кол-во в шт.	Масса 1 шт., кг	Артикул
Болт шестигранник М10х1,5х25-5	3	0,02664	Н9110525052
Гайка шестигранная М10х1,5х8-5	3	0,01022	Н9310500852
Гайка страт обычная М10х1,5х5-5**	3	0,04	Н9334500552
Гайка страт удлинённая М10х1,5х5-5***	5	0,04	Н9336500552

Соединитель №80

Наименование	Кол-во в шт.	Масса 1 шт., кг	Артикул
Болт шестигранник М10х1,5х25-5	2	0,02664	Н9110525052
Гайка шестигранная М10х1,5х8-5	2	0,01022	Н9310500852
Гайка страт обычная М10х1,5х5-5**	2	0,04	Н9334500552
Гайка страт удлинённая М10х1,5х5-5***	2	0,04	Н9336500552
Гайка страт обычная М10х1,5х5-5**	3	0,04	Н9334500552
Гайка страт удлинённая М10х1,5х5-5***	3	0,04	Н9336500552

*(для двойных профилей БПП2 и БПС2)
**для всех страт профилей
***для страт профилей высотой 21(42) мм
****для страт профилей высотой 41 (82) мм

*****только для двойных страт профилей
******только для одинарных страт профилей

Метизы для профилей П-образных

Метизы, применяемые при монтаже консолей п-образных к П-профилю

Консоль п-образная легкая БКПЛ

Наименование	Кол-во в шт.	Масса 1 шт., кг	Артикул
Болт шестигранник М10х1,5х25-5	1	0,02664	Н9110525052
Гайка шестигранная М10х1,5х8-5	1	0,01022	Н9310500852
Шайба гровер 10х15х2-5	1	0,00201	Н9690520262
Шайба плоская 10х20х2-4	2	0,00357	Н9660520242

Консоль п-образная облегченная БКПО

Наименование	Кол-во в шт.	Масса 1 шт., кг	Артикул
Болт шестигранник М10х1,5х25-5	2	0,02664	Н9110525052
Гайка шестигранная М10х1,5х8-5	2	0,01022	Н9310500852
Шайба гровер 10х15х2-5	2	0,00201	Н9690520262
Шайба плоская 10х20х2-4	4	0,00357	Н9660520242

Консоль п-образная средняя БКПС

Наименование	Кол-во в шт.	Масса 1 шт., кг	Артикул
Болт шестигранник М10х1,5х25-5	4	0,02664	Н9110525052
Гайка шестигранная М10х1,5х8-5	4	0,01022	Н9310500852
Шайба гровер 10х15х2-5	4	0,00201	Н9690520262
Шайба плоская 10х20х2-4	8	0,00357	Н9660520242

Консоль п-образная усиленная БКПУ

Наименование	Кол-во в шт.*	Масса 1 шт., кг	Артикул
Болт шестигранник М10х1,5х25-5	2(4)	0,02664	Н9110525052
Гайка шестигранная М10х1,5х8-5	2(4)	0,01022	Н9310500852
Шайба гровер 10х15х2-5	2(4)	0,00201	Н9690520262
Шайба плоская 10х20х2-4	4 (8)	0,00357	Н9660520242

Метизы, применяемые при монтаже консолей п-образных к страт профилю

Консоль п-образная легкая БКПЛ

Наименование	Кол-во в шт.	Масса 1 шт., кг	Артикул
Болт шестигранник М10х1,5х25-5	1	0,02664	Н9110525052
Шайба гровер 10х15х2-5	1	0,00201	Н9690520262
Шайба плоская 10х20х2-4	2	0,00357	Н9660520242
Гайка страт плоская М10х1,5х5-5**	1	0,04	Н9335500552
Гайка страт обычная М10х1,5х5-5***	1	0,04	Н9334500552
Гайка страт удлинённая М10х1,5х5-5****	1	0,04	Н9336500552

Консоль п-образная облегченная БКПО

Наименование	Кол-во в шт.	Масса 1 шт., кг	Артикул
Болт шестигранник М10х1,5х25-5	2	0,02664	Н9110525052
Шайба гровер 10х15х2-5	2	0,00201	Н9690520262
Шайба плоская 10х20х2-4	4	0,00357	Н9660520242
Гайка страт плоская М10х1,5х5-5*	2	0,04	Н9335500552
Гайка страт обычная М10х1,5х5-5**	2	0,04	Н9334500552
Гайка страт удлинённая М10х1,5х5-5***	2	0,04	Н9336500552

Консоль п-образная средняя БКПС

Наименование	Кол-во в шт.	Масса 1 шт., кг	Артикул
Болт шестигранник М10х1,5х25-5	4	0,02664	Н9110525052
Шайба гровер 10х15х2-5	4	0,00201	Н9690520262
Шайба плоская 10х20х2-4	8	0,00357	Н9660520242
Гайка страт плоская М10х1,5х5-5*	4	0,04	Н9335500552
Гайка страт обычная М10х1,5х5-5**	4	0,04	Н9334500552
Гайка страт удлинённая М10х1,5х5-5***	4	0,04	Н9336500552

Консоль п-образная усиленная БКПУ

Наименование	Кол-во в шт.*	Масса 1 шт., кг*	Артикул
Болт шестигранник М10х1,5х25-5	4(2)	0,02664	Н9110525052
Шайба гровер 10х15х2-5	4(2)	0,00201	Н9690520262
Шайба плоская 10х20х2-4	8(4)	0,00357	Н9660520242
Гайка страт плоская М10х1,5х5-5*	4(2)	0,04	Н9335500552
Гайка страт обычная М10х1,5х5-5**	4(2)	0,04	Н9334500552
Гайка страт удлинённая М10х1,5х5-5***	4(2)	0,04	Н9336500552

Метизы, применяемые при монтаже опоры под П-образный профиль

Опора одинарная БОП1

Наименование	Кол-во в шт.	Масса 1 шт., кг	Артикул
Болт шестигранник М10х1,5х25-5	3	0,02664	Н9110525052
Гайка шестигранная М10х1,5х8-5	3	0,01022	Н9310500852
Шайба гровер 10х15х2-5	3	0,00201	Н9690520262
Шайба плоская 10х20х2-4	6	0,00357	Н9660520242

Опора двойная БОП2

Наименование	Кол-во в шт.*	Масса 1 шт., кг	Артикул
Болт шестигранник М10х1,5х35-5	3	0,0327	Н9110535052
Гайка шестигранная М10х1,5х8-5	3	0,01022	Н9310500852
Шайба гровер 10х15х2-5	3	0,00201	Н9690520262
Шайба плоская 10х20х2-4	6	0,00357	Н9660520242

Метизы, применяемые при монтаже П-профилей с соединителями плоскими

**Соединитель № 12

Наименование	Кол-во в шт.	Масса 1 шт., кг	Артикул
Болт шестигранник М10х1,5х25-5	3	0,02664	Н9110525052
Гайка шестигранная М10х1,5х8-5	3	0,01022	Н9310500852
Шайба гровер 10х15х2-5	3	0,00201	Н9690520262
Шайба плоская 10х20х2-4	3	0,00357	Н9660520242

**Соединитель № 13

Наименование	Кол-во в шт.	Масса 1 шт., кг	Артикул
Болт шестигранник М10х1,5х25-5	4	0,02664	Н9110525052
Гайка шестигранная М10х1,5х8-5	4	0,01022	Н9310500852
Шайба гровер 10х15х2-5	4	0,00201	Н9690520262
Шайба плоская 10х20х2-4	4	0,00357	Н9660520242

Соединитель №21

Наименование	Кол-во в шт.	Масса 1 шт., кг	Артикул
Болт шестигранник М10х1,5х25-5	5	0,02664	Н9110525052
Гайка шестигранная М10х1,5х8-5	5	0,01022	Н9310500852
Шайба гровер 10х15х2-5	5	0,00201	Н9690520262
Шайба плоская 10х20х2-4	10	0,00357	Н9660520242

Соединитель №30

Наименование	Кол-во в шт.	Масса 1 шт., кг	Артикул
Болт шестигранник М12х1,75х35-5	1	0,0472	Н9110635052
Гайка шестигранная М12х1,75х10-5	1	0,01567	Н9310600952
Шайба гровер 12х19х2,5-5	1	0,00345	Н9690620362
Шайба плоская 12х24х2,5-4	2	0,00627	Н9660630342

*(для двойных профилей БПП2 и БПС2)
**только для одинарных П-профилей
***только для двойных П-профилей

Метизы для профилей П-образных

Метизы, применяемые при монтаже П-профилей с соединителями плоскими

Соединитель №35

Наименование	Кол-во в шт.	Масса 1 шт., кг	Артикул
Болт шестигранник М10х1,5х25-5	2	0,02664	Н9110525052
Гайка шестигранная М10х1,5х8-5	2	0,01022	Н9310500852
Шайба гровер 10х15х2-5	2	0,00201	Н9690520262
Шайба плоская 10х20х2-4	4	0,00357	Н9660520242

***Соединитель №39

Наименование	Кол-во в шт.	Масса 1 шт., кг	Артикул
Болт шестигранник М10х1,5х25-5	6	0,02664	Н9110525052
Гайка шестигранная М10х1,5х8-5	6	0,01022	Н9310500852
Шайба гровер 10х15х2-5	6	0,00201	Н9690520262
Шайба плоская 10х20х2-4	12	0,00357	Н9660520242

**Соединитель №48, 51

Наименование	Кол-во в шт.	Масса 1 шт., кг	Артикул
Болт шестигранник М10х1,5х25-5	4	0,02664	Н9110525052
Гайка шестигранная М10х1,5х8-5	4	0,01022	Н9310500852
Шайба гровер 10х15х2-5	4	0,00201	Н9690520262
Шайба плоская 10х20х2-4	8	0,00357	Н9660520242

***Соединитель №43

Наименование	Кол-во в шт.	Масса 1 шт., кг	Артикул
Болт шестигранник М10х1,5х25-5	12	0,02664	Н9110525052
Гайка шестигранная М10х1,5х8-5	12	0,01022	Н9310500852
Шайба гровер 10х15х2-5	12	0,00201	Н9690520262
Шайба плоская 10х20х2-4	24	0,00357	Н9660520242

***Соединитель №40, 42, 49

Наименование	Кол-во в шт.	Масса 1 шт., кг	Артикул
Болт шестигранник М10х1,5х25-5	8	0,02664	Н9110525052
Гайка шестигранная М10х1,5х8-5	8	0,01022	Н9310500852
Шайба гровер 10х15х2-5	8	0,00201	Н9690520262
Шайба плоская 10х20х2-4	16	0,00357	Н9660520242

***Соединитель №41

Наименование	Кол-во в шт.	Масса 1 шт., кг	Артикул
Болт шестигранник М10х1,5х25-5	10	0,02664	Н9110525052
Гайка шестигранная М10х1,5х8-5	10	0,01022	Н9310500852
Шайба гровер 10х15х2-5	10	0,00201	Н9690520262
Шайба плоская 10х20х2-4	20	0,00357	Н9660520242

Соединитель №37

Наименование	Кол-во в шт.	Масса 1 шт., кг	Артикул
Болт шестигранник М10х1,5х25-5	4	0,02664	Н9110525052
Гайка шестигранная М10х1,5х8-5	4	0,01022	Н9310500852
Шайба гровер 10х15х2-5	4	0,00201	Н9690520262
Шайба плоская 10х20х2-4	8	0,00357	Н9660520242

Соединитель №36

Наименование	Кол-во в шт.	Масса 1 шт., кг	Артикул
Болт шестигранник М10х1,5х25-5	3	0,02664	Н9110525052
Гайка шестигранная М10х1,5х8-5	3	0,01022	Н9310500852
Шайба гровер 10х15х2-5	3	0,00201	Н9690520262
Шайба плоская 10х20х2-4	6	0,00357	Н9660520242

Соединитель №38

Наименование	Кол-во в шт.	Масса 1 шт., кг	Артикул
Болт шестигранник М10х1,5х25-5	5	0,02664	Н9110525052
Гайка шестигранная М10х1,5х8-5	5	0,01022	Н9310500852
Шайба гровер 10х15х2-5	5	0,00201	Н9690520262
Шайба плоская 10х20х2-4	10	0,00357	Н9660520242

Полный перечень метизов на стр. 622

Метизы, применяемые при монтаже П-профилей с соединителями гнутыми

**Соединитель №10, 18, 80, 84

Наименование	Кол-во в шт.	Масса 1 шт., кг	Артикул
Болт шестигранник М10х1,5х25-5	2	0,02664	Н9110525052
Гайка шестигранная М10х1,5х8-5	2	0,01022	Н9310500852
Шайба гровер 10х15х2-5	2	0,00201	Н9690520262
Шайба плоская 10х20х2-4	4	0,00357	Н9660520242

**Соединитель №11, 19, 81, 85

Наименование	Кол-во в шт.	Масса 1 шт., кг	Артикул
Болт шестигранник М10х1,5х25-5	3	0,02664	Н9110525052
Гайка шестигранная М10х1,5х8-5	3	0,01022	Н9310500852
Шайба гровер 10х15х2-5	3	0,00201	Н9690520262
Шайба плоская 10х20х2-4	6	0,00357	Н9660520242

**Соединитель №12, 20, 82, 86

Наименование	Кол-во в шт.	Масса 1 шт., кг	Артикул
Болт шестигранник М10х1,5х25-5	4	0,02664	Н9110525052
Гайка шестигранная М10х1,5х8-5	4	0,01022	Н9310500852
Шайба гровер 10х15х2-5	4	0,00201	Н9690520262
Шайба плоская 10х20х2-4	8	0,00357	Н9660520242

**Соединитель №13, 21, 83, 87

Наименование	Кол-во в шт.	Масса 1 шт., кг	Артикул
Болт шестигранник М10х1,5х25-5	5	0,02664	Н9110525052
Гайка шестигранная М10х1,5х8-5	5	0,01022	Н9310500852
Шайба гровер 10х15х2-5	5	0,00201	Н9690520262
Шайба плоская 10х20х2-4	10	0,00357	Н9660520242

***Соединитель №14, 22

Наименование	Кол-во в шт.	Масса 1 шт., кг	Артикул
Болт шестигранник М10х1,5х25-5	4	0,02664	Н9110525052
Гайка шестигранная М10х1,5х8-5	4	0,01022	Н9310500852
Шайба гровер 10х15х2-5	4	0,00201	Н9690520262
Шайба плоская 10х20х2-4	8	0,00357	Н9660520242

***Соединитель №15, 23

Наименование	Кол-во в шт.	Масса 1 шт., кг	Артикул
Болт шестигранник М10х1,5х25-5	6	0,02664	Н9110525052
Гайка шестигранная М10х1,5х8-5	6	0,01022	Н9310500852
Шайба гровер 10х15х2-5	6	0,00201	Н9690520262
Шайба плоская 10х20х2-4	12	0,00357	Н9660520242

*(для двойных профилей БПП2 и БПС2)
**только для одинарных П-профилей
***только для двойных П-профилей

Метизы для профилей П-образных

Метизы, применяемые при монтаже П-профилей с соединителями гнутыми

***Соединитель №16, 24

Наименование	Кол-во в шт.	Масса 1 шт., кг	Артикул
Болт шестигранник М10х1,5х25-5	8	0,02664	Н9110525052
Гайка шестигранная М10х1,5х8-5	8	0,01022	Н9310500852
Шайба гровер 10х15х2-5	8	0,00201	Н9690520262
Шайба плоская 10х20х2-4	16	0,00357	Н9660520242

***Соединитель №17, 25

Наименование	Кол-во в шт.	Масса 1 шт., кг	Артикул
Болт шестигранник М10х1,5х25-5	10	0,02664	Н9110525052
Гайка шестигранная М10х1,5х8-5	10	0,01022	Н9310500852
Шайба гровер 10х15х2-5	10	0,00201	Н9690520262
Шайба плоская 10х20х2-4	20	0,00357	Н9660520242

Соединитель №41-48, 58-61

Наименование	Кол-во в шт.	Масса 1 шт., кг	Артикул
Болт шестигранник М10х1,5х25-5	8	0,02664	Н9110525052
Гайка шестигранная М10х1,5х8-5	8	0,01022	Н9310500852
Шайба гровер 10х15х2-5	8	0,00201	Н9690520262
Шайба плоская 10х20х2-4	16	0,00357	Н9660520242

Соединитель №49-52

Наименование	Кол-во в шт.	Масса 1 шт., кг	Артикул
Болт шестигранник М10х1,5х25-5	4	0,02664	Н9110525052
Гайка шестигранная М10х1,5х8-5	4	0,01022	Н9310500852
Шайба гровер 10х15х2-5	4	0,00201	Н9690520262
Шайба плоская 10х20х2-4	8	0,00357	Н9660520242

Метизы для консолей гнутых и монтажных профилей

Метизы, применяемые при монтаже профиля зетового ГМЗ и швеллера ГМШ

Соединитель №10, 32, 60

Наименование	Кол-во в шт.	Масса 1 шт., кг	Артикул
Болт шестигранник М12х1,75х35-5	3	0,0472	Н9110635052
Гайка шестигранная М12х1,75х10-5	3	0,01567	Н9310600952
Шайба гровер 12х19х2,5-5	3	0,00345	Н9690620362
Шайба плоская 12х24х2,5-4	6	0,00627	Н9660630342

Соединитель №11, 33, 50, 61

Наименование	Кол-во в шт.	Масса 1 шт., кг	Артикул
Болт шестигранник М12х1,75х35-5	4	0,0472	Н9110635052
Гайка шестигранная М12х1,75х10-5	4	0,01567	Н9310600952
Шайба гровер 12х19х2,5-5	4	0,00345	Н9690620362
Шайба плоская 12х24х2,5-4	8	0,00627	Н9660630342

Соединитель №12, 34

Наименование	Кол-во в шт.	Масса 1 шт., кг	Артикул
Болт шестигранник М12х1,75х35-5	5	0,0472	Н9110635052
Гайка шестигранная М12х1,75х10-5	5	0,01567	Н9310600952
Шайба гровер 12х19х2,5-5	5	0,00345	Н9690620362
Шайба плоская 12х24х2,5-4	10	0,00627	Н9660630342

*Соединитель №31

Наименование	Кол-во в шт.	Масса 1 шт., кг	Артикул
Болт шестигранник М12х1,75х35-5	2	0,0472	Н9110635052
Гайка шестигранная М12х1,75х10-5	2	0,01567	Н9310600952
Шайба гровер 12х19х2,5-5	2	0,00345	Н9690620362
Шайба плоская 12х24х2,5-4	4	0,00627	Н9660630342

*Соединитель №30

Наименование	Кол-во в шт.	Масса 1 шт., кг	Артикул
Болт шестигранник М12х1,75х35-5	1	0,0472	Н9110635052
Гайка шестигранная М12х1,75х10-5	1	0,01567	Н9310600952
Шайба гровер 12х19х2,5-5	1	0,00345	Н9690620362
Шайба плоская 12х24х2,5-4	2	0,00627	Н9660630342

Метизы, применяемые при монтаже профиля уголок ГМУ к соединителям прямым

Соединитель №12

Наименование	Кол-во в шт.	Масса 1 шт., кг	Артикул
Болт шестигранник М10х1,5х25-5	3	0,02664	Н9110525052
Гайка шестигранная М10х1,5х8-5	3	0,01022	Н9310500852
Шайба гровер 10х15х2-5	3	0,00201	Н9690520262
Шайба плоская 10х20х2-4	3	0,00357	Н9660520242

Соединитель №13

Наименование	Кол-во в шт.	Масса 1 шт., кг	Артикул
Болт шестигранник М10х1,5х25-5	4	0,02664	Н9110525052
Гайка шестигранная М10х1,5х8-5	4	0,01022	Н9310500852
Шайба гровер 10х15х2-5	4	0,00201	Н9690520262
Шайба плоская 10х20х2-4	4	0,00357	Н9660520242

Соединитель №21, 38

Наименование	Кол-во в шт.	Масса 1 шт., кг	Артикул
Болт шестигранник М10х1,5х25-5	5	0,02664	Н9110525052
Гайка шестигранная М10х1,5х8-5	5	0,01022	Н9310500852
Шайба гровер 10х15х2-5	5	0,00201	Н9690520262
Шайба плоская 10х20х2-4	10	0,00357	Н9660520242

Соединитель №35

Наименование	Кол-во в шт.	Масса 1 шт., кг	Артикул
Болт шестигранник М10х1,5х25-5	2	0,02664	Н9110525052
Гайка шестигранная М10х1,5х8-5	2	0,01022	Н9310500852
Шайба гровер 10х15х2-5	2	0,00201	Н9690520262
Шайба плоская 10х20х2-4	4	0,00357	Н9660520242

Полный перечень метизов на стр. 622

*только для ГМШ
***для страт профилей высотой 21(42) мм
****для страт профилей высотой 41 (82) мм

Метизы для монтажных профилей

Метизы, применяемые при монтаже профиля уголок ГМУ к соединителям прямым

Соединитель №36

Наименование	Кол-во в шт.	Масса 1 шт., кг	Артикул
Болт шестигранник М10х1,5х25-5	3	0,02664	Н9110525052
Гайка шестигранная М10х1,5х8-5	3	0,01022	Н9310500852
Шайба гровер 10х15х2-5	3	0,00201	Н9690520262
Шайба плоская 10х20х2-4	6	0,00357	Н9660520242

Соединитель №37, 48, 51

Наименование	Кол-во в шт.	Масса 1 шт., кг	Артикул
Болт шестигранник М10х1,5х25-5	4	0,02664	Н9110525052
Гайка шестигранная М10х1,5х8-5	4	0,01022	Н9310500852
Шайба гровер 10х15х2-5	4	0,00201	Н9690520262
Шайба плоская 10х20х2-4	8	0,00357	Н9660520242

Соединитель №39

Наименование	Кол-во в шт.	Масса 1 шт., кг	Артикул
Болт шестигранник М10х1,5х25-5	6	0,02664	Н9110525052
Гайка шестигранная М10х1,5х8-5	6	0,01022	Н9310500852
Шайба гровер 10х15х2-5	6	0,00201	Н9690520262
Шайба плоская 10х20х2-4	12	0,00357	Н9660520242

Соединитель №40, 42, 49

Наименование	Кол-во в шт.	Масса 1 шт., кг	Артикул
Болт шестигранник М10х1,5х25-5	8	0,02664	Н9110525052
Гайка шестигранная М10х1,5х8-5	8	0,01022	Н9310500852
Шайба гровер 10х15х2-5	8	0,00201	Н9690520262
Шайба плоская 10х20х2-4	16	0,00357	Н9660520242

Соединитель №41

Наименование	Кол-во в шт.	Масса 1 шт., кг	Артикул
Болт шестигранник М10х1,5х25-5	10	0,02664	Н9110525052
Гайка шестигранная М10х1,5х8-5	10	0,01022	Н9310500852
Шайба гровер 10х15х2-5	10	0,00201	Н9690520262
Шайба плоская 10х20х2-4	20	0,00357	Н9660520242

Соединитель №43

Наименование	Кол-во в шт.	Масса 1 шт., кг	Артикул
Болт шестигранник М10х1,5х25-5	12	0,02664	Н9110525052
Гайка шестигранная М10х1,5х8-5	12	0,01022	Н9310500852
Шайба гровер 10х15х2-5	12	0,00201	Н9690520262
Шайба плоская 10х20х2-4	24	0,00357	Н9660520242

Метизы, применяемые при монтаже профиля зетового ГМЗ и швеллера ГМШ

Соединитель №10, 18

Наименование	Кол-во в шт.	Масса 1 шт., кг	Артикул
Болт шестигранник М10х1,5х25-5	2	0,02664	Н9110525052
Гайка шестигранная М10х1,5х8-5	2	0,01022	Н9310500852
Шайба гровер 10х15х2-5	2	0,00201	Н9690520262
Шайба плоская 10х20х2-4	4	0,00357	Н9660520242

Соединитель №11, 19

Наименование	Кол-во в шт.	Масса 1 шт., кг	Артикул
Болт шестигранник М10х1,5х25-5	3	0,02664	Н9110525052
Гайка шестигранная М10х1,5х8-5	3	0,01022	Н9310500852
Шайба гровер 10х15х2-5	3	0,00201	Н9690520262
Шайба плоская 10х20х2-4	6	0,00357	Н9660520242

Соединитель №12, 14, 20, 22

Наименование	Кол-во в шт.	Масса 1 шт., кг	Артикул
Болт шестигранник М10х1,5х25-5	4	0,02664	Н9110525052
Гайка шестигранная М10х1,5х8-5	4	0,01022	Н9310500852
Шайба гровер 10х15х2-5	4	0,00201	Н9690520262
Шайба плоская 10х20х2-4	8	0,00357	Н9660520242

Соединитель №13, 21

Наименование	Кол-во в шт.	Масса 1 шт., кг	Артикул
Болт шестигранник М10х1,5х25-5	5	0,02664	Н9110525052
Гайка шестигранная М10х1,5х8-5	5	0,01022	Н9310500852
Шайба гровер 10х15х2-5	5	0,00201	Н9690520262
Шайба плоская 10х20х2-4	10	0,00357	Н9660520242

Соединитель №15, 23

Наименование	Кол-во в шт.	Масса 1 шт., кг	Артикул
Болт шестигранник М10х1,5х25-5	6	0,02664	Н9110525052
Гайка шестигранная М10х1,5х8-5	6	0,01022	Н9310500852
Шайба гровер 10х15х2-5	6	0,00201	Н9690520262
Шайба плоская 10х20х2-4	12	0,00357	Н9660520242

Соединитель №16, 24

Наименование	Кол-во в шт.	Масса 1 шт., кг	Артикул
Болт шестигранник М10х1,5х25-5	8	0,02664	Н9110525052
Гайка шестигранная М10х1,5х8-5	8	0,01022	Н9310500852
Шайба гровер 10х15х2-5	8	0,00201	Н9690520262
Шайба плоская 10х20х2-4	16	0,00357	Н9660520242

Соединитель №17, 25

Наименование	Кол-во в шт.	Масса 1 шт., кг	Артикул
Болт шестигранник М10х1,5х25-5	10	0,02664	Н9110525052
Гайка шестигранная М10х1,5х8-5	10	0,01022	Н9310500852
Шайба гровер 10х15х2-5	10	0,00201	Н9690520262
Шайба плоская 10х20х2-4	20	0,00357	Н9660520242

Соединитель №30

Наименование	Кол-во в шт.	Масса 1 шт., кг	Артикул
Болт шестигранник М10х1,5х25-5	4	0,02664	Н9110525052
Гайка шестигранная М10х1,5х8-5	1	0,01022	Н9310500852
Шайба гровер 10х15х2-5	1	0,00201	Н9690520262
Шайба плоская 10х20х2-4	5	0,00357	Н9660520242
Гайка страт обычная М10х1,5х5-5**	3	0,04	Н9334500552
Гайка страт удлинённая М10х1,5х5-5***	3	0,04	Н9336500552

*только для ГМШ
***для страт профилей высотой 21(42) мм
****для страт профилей высотой 41 (82) мм

СОЭМИ

WWW.SOEMI.RU

Лотки лестничные

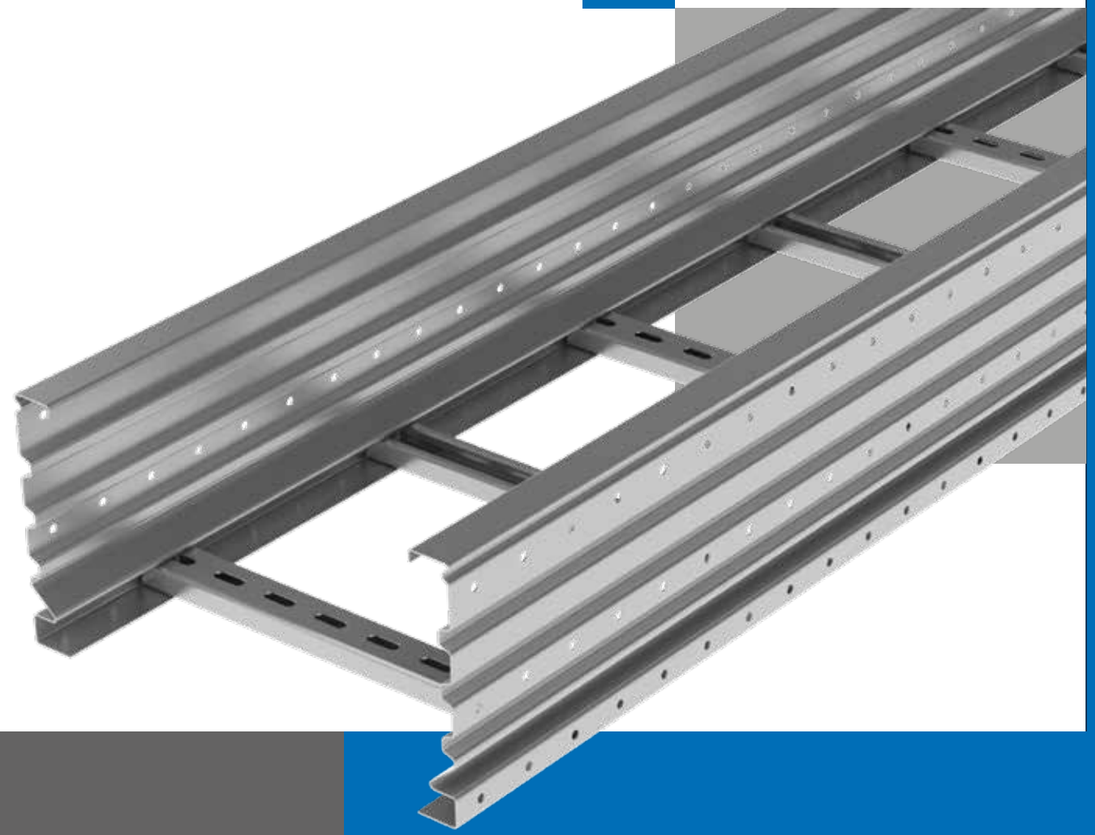

Объект: Группа компаний «ОТЭКО», «Таманский терминал навалочных грузов» (ТТНГ)

Краснодарский край, Темрюкский район, п. Волна, ул. Таманская, 8

*Один из объектов поставки кабеленесущих систем СОЭМИ.
С более подробным перечнем заказчиков и объектов
можно ознакомиться на сайте www.soemi.ru

Кабельрост

кабельрост прямой перфорированный, длина 3000 мм	142
кабельрост прямой перфорированный, длина 6000 мм	144
крышка кабельроста прямого	148
крышка кабельроста прямого снеговая	149
дно кабельроста прямого	150
кабельрост угловой с R=100 мм горизонтальный, поворот на 90°	152
крышка кабельроста углового с R=100 мм горизонтальный, поворот на 90°	154
дно кабельроста углового с R=100 мм горизонтальный, поворот на 90°	155
кабельрост угловой с R=100 мм вертикальный, поворот вверх на 90°	158
крышка кабельроста углового с R=100 мм вертикального, поворот вверх на 90°	160
дно кабельроста углового с R=100 мм вертикального, поворот вверх на 90°	161
кабельрост угловой с R=100 мм вертикальный, поворот вниз на 90°	164
крышка кабельроста углового с R=100 мм вертикального, поворот вниз на 90°	166
дно кабельроста углового с R=100 мм вертикального, поворот вниз на 90°	167
кабельрост угловой с R=100 мм горизонтальный, поворот на 45°	170
крышка кабельроста углового с R=100 мм горизонтальный, поворот на 45°	172
дно кабельроста углового с R=100 мм горизонтальный, поворот на 45°	173
кабельрост угловой с R=100 мм вертикальный, поворот вверх на 45°	176
крышка кабельроста углового с R=100 мм вертикального, поворот вверх на 45°	178
дно кабельроста углового с R=100 мм вертикального, поворот вверх на 45°	179
кабельрост угловой с R=100 мм вертикальный, поворот вниз на 45°	182
крышка кабельроста углового с R=100 мм вертикального, поворот вниз на 45°	184
дно кабельроста углового с R=100 мм вертикального, поворот вниз на 45°	185
кабельрост угловой с R=100 мм крестообразный	188
крышка кабельроста углового с R=100 мм крестообразного	190
дно кабельроста углового с R=100 мм крестообразного	191
кабельрост угловой с R=100 мм тройниковый	194
крышка кабельроста углового с R=100 мм тройникового	196
дно кабельроста углового с R=100 мм тройникового	197
кабельрост угловой с R=100 мм шарнирный	200
крышка кабельроста углового с R=100 мм шарнирного	202
дно кабельроста углового с R=100 мм шарнирного	203
кабельрост угловой с R=100 мм редукторный левый	206
крышка кабельроста углового с R=100 мм редукторного левого	208
дно кабельроста углового с R=100 мм редукторного левого	209
кабельрост угловой с R=100 мм редукторный правый	212
крышка кабельроста углового с R=100 мм редукторного правого	214
дно кабельроста углового с R=100 мм редукторного правого	215
кабельрост угловой с R=100 мм ответвительный	218
крышка кабельроста углового с R=100 мм ответвительного	220
заглушка крышки кабельроста	222
соединители	223
скоба крышки	223
разделитель кабельроста	224
метизы	226

КАБЕЛЬРОСТ

Кабельрост - это кабельный лоток лестничного типа, который используется для создания кабельных трасс с большими расстояниями между опорами и высокими кабельными и токовыми нагрузками.

Преимущества

1. Кабельрост имеет меньшую массу и обеспечивает более высокую несущую способность по сравнению с листовыми лотками.
2. Подходит для прокладывания вертикальных трасс, что делает его более универсальным и удобным в использовании.
3. Кабельрост обеспечивает быстрый доступ к проводке для ее технического обслуживания, что упрощает эксплуатацию, а также обеспечивает естественную вентиляцию.
4. Возможность монтажа сложных конфигураций путей трасс за счет широкого ассортимента аксессуаров. Это позволяет создавать кабельные трассы различных форм и размеров, что особенно важно для больших объектов.
5. Использование кабельроста снижает стоимость объекта на стадии проектирования за счет создания больших пролетов и уменьшения количества несущих конструкций.

Сфера применения

- на производственных и промышленных предприятиях и комбинатах;
- в крупных коммерческих и складских зданиях;
- для прокладки контрольных и силовых кабелей с напряжением до 1 кВ;
- для размещения конструкций на открытом воздухе под капитальным навесом.

Производство

СОЭМИ предлагает кабельрост шириной до 1 метра, длиной до 9 метров, высотой борта до 200 мм, толщиной металла до 3 мм, радиус поворота 300 и 600 мм. Борт лотка имеет фигурную форму, что позволяет увеличить прочность конструкции. Кроме того, возможны различные варианты покрытия, включая горячее цинкование и оцинковку по методу Сендзимира. Это обеспечивает надежность и долговечность изделия в условиях эксплуатации.

Структурное обозначение кабельроста

Кабельрост прямой и угловой		
Пример наименования:	РПП.200.100.3000.1,5.1	
Структура условного обозначения:	XXX.X.X1.X2.X3.X4	
РПП	Кабельрост прямой перфорированный	
РУ1Г	Кабельрост угловой с радиусом поворота 100 мм горизонтальный	
РУ1В	Кабельрост угловой с радиусом поворота 100 мм вертикальный вверх	
РУ1Н	Кабельрост угловой с радиусом поворота 100 мм вертикальный вниз	
РУ1КГ	Кабельрост угловой с радиусом поворота 100 мм крестообразный горизонтальный	
РУ1ТГ	Кабельрост угловой с радиусом поворота 100 мм тройниковый горизонтальный	
РУ1Ш	Кабельрост угловой с радиусом поворота 100 мм шарнирный	
РУ1РЛ	Кабельрост угловой с радиусом поворота 100 мм редукторный левый	
РУ1РП	Кабельрост угловой с радиусом поворота 100 мм редукторный правый	
РУ1ОГ	Кабельрост угловой с радиусом поворота 100 мм ответвительный горизонтальный	
РУ3	С радиусом поворота 300 мм	
РУ6	С радиусом поворота 600 мм	
X	ширина	200; 300; 400; 500; 600; 700; 800; 900; 1000 мм
X1	высота борта	100; 150; 200 мм
X2	длина	3000; 6000; 9000 мм
X3	толщина металла	1,5; 2; 2,5; 3 мм
X4	вариант исполнения	1- горячее цинкование; 2 - сталь, оцинкованная по методу Сендзимира

Структурное обозначение кабельроста

Крышка кабельроста прямого и углового		
Пример наименования:	РК.200.20.3000.1,5.1	
Структура условного обозначения:	XXX.X.X1.X2.X3.X4	
РК	Крышка кабельроста прямого	
РКС	Крышка кабельроста прямого снеговая	
РК1Г	Крышка кабельроста углового с радиусом поворота 100 мм горизонтальный	
РУ1В	Крышка кабельроста углового с радиусом поворота 100 мм вертикального вверх	
РУ1Н	Крышка кабельроста углового с радиусом поворота 100 мм вертикального вниз	
РУ1КГ	Крышка кабельроста углового с радиусом поворота 100 мм крестообразного горизонтального	
РУ1ТГ	Крышка кабельроста углового с радиусом поворота 100 мм тройникового горизонтального	
РУ1Ш	Крышка кабельроста углового с радиусом поворота 100 мм шарнирного	
РУ1РЛ	Крышка кабельроста углового с радиусом поворота 100 мм редукторного левого	
РУ1РП	Крышка кабельроста углового с радиусом поворота 100 мм редукторного правого	
РУ1ОГ	Крышка кабельроста углового с радиусом поворота 100 мм ответвительного горизонтального	
РК3...	Крышка кабельроста углового с радиусом поворота 300 мм	
РК6...	Крышка кабельроста углового с радиусом поворота 600 мм	
X	ширина	200; 300; 400; 500; 600; 700; 800; 900; 1000 мм
X1	высота борта	20 мм
X2	длина	3000; 6000 мм
X3	толщина металла	1,5; 2; 2,5; 3 мм
X4	вариант исполнения	1- горячее цинкование; 2 - сталь, оцинкованная по методу Сендзимира

Дно кабельроста прямого и углового		
Пример наименования:	РД.200.0.3000.1,5.1	
Структура условного обозначения:	XXX.X.X1.X2.X3.X4	
РК	Дно кабельроста прямого	
РК1Г	Дно кабельроста углового с радиусом поворота 100 мм горизонтальный	
РУ1В	Дно кабельроста углового с радиусом поворота 100 мм вертикального вверх	
РУ1Н	Дно кабельроста углового с радиусом поворота 100 мм вертикального вниз	
РУ1КГ	Дно кабельроста углового с радиусом поворота 100 мм крестообразного горизонтального	
РУ1ТГ	Дно кабельроста углового с радиусом поворота 100 мм тройникового горизонтального	
РУ1Ш	Дно кабельроста углового с радиусом поворота 100 мм шарнирного	
РУ1РЛ	Дно кабельроста углового с радиусом поворота 100 мм редукторного левого	
РУ1РП	Дно кабельроста углового с радиусом поворота 100 мм редукторного правого	
РУ1ОГ	Дно кабельроста углового с радиусом поворота 100 мм ответвительного горизонтального	
РК3...	Дно кабельроста углового с радиусом поворота 300 мм	
РК6...	Дно кабельроста углового с радиусом поворота 600 мм	
X	ширина	200; 300; 400; 500; 600; 700; 800; 900; 1000 мм
X1	высота борта	-
X2	длина	3000 мм
X3	толщина металла	1,5; 2; 2,5; 3 мм
X4	вариант исполнения	1- горячее цинкование; 2 - сталь, оцинкованная по методу Сендзимира

Аксессуары		
Пример наименования:	РАЗС.200.100.100.1,5.1	
Структура условного обозначения:	XXX.X.X1.X2.X3.X4	
РАЗС	Заглушка крышки кабельроста снеговая	
РАСМ	Соединитель прямой	
РАСУ	Соединитель прямой усиленный	
РАСШ	Соединитель шарнирный	
РАК	Скоба крышки кабельроста	
X	ширина	35 мм (для скобы); 200; 300; 400; 500; 600; 700; 800; 900; 1000 мм (для РАЗС)
X1	высота борта	55; 100; 150; 200 мм
	R=радиус поворота (только для РАЗС)	R=100 ММ
X2	L=длина изделия	55; 100; 200; 400; 3000 мм
X3	толщина металла	1,5; 2; 2,5; 3 мм
X4	вариант исполнения	1- горячее цинкование; 2 - сталь, оцинкованная по методу Сендзимира

Кабельрост прямой перфорированный РПП, длина 3000 мм

Длина, L, мм	Толщина, S, мм	Высота, H, мм	Ширина, B, мм	Масса, кг	Артикул	Наименование
3000	1,5	100	200	19	H5100210371	РПП.200.100.3000.1,5.1
			300	20,3	H5100310371	РПП.300.100.3000.1,5.1
			400	21,8	H5100410371	РПП.400.100.3000.1,5.1
			500	23,2	H5100510371	РПП.500.100.3000.1,5.1
			600	24,8	H5100610371	РПП.600.100.3000.1,5.1
			700	26,3	H5100710371	РПП.700.100.3000.1,5.1
			800	27,8	H5100810371	РПП.800.100.3000.1,5.1
			900	29,3	H5100910371	РПП.900.100.3000.1,5.1
			1000	30,8	H5100010371	РПП.1000.100.3000.1,5.1
		150	200	24,5	H5100215371	РПП.200.150.3000.1,5.1
			300	26,1	H5100315371	РПП.300.150.3000.1,5.1
			400	27,6	H5100415371	РПП.400.150.3000.1,5.1
			500	29,2	H5100515371	РПП.500.150.3000.1,5.1
			600	30,7	H5100615371	РПП.600.150.3000.1,5.1
			700	32,2	H5100715371	РПП.700.150.3000.1,5.1
			800	33,8	H5100815371	РПП.800.150.3000.1,5.1
			900	35,3	H5100915371	РПП.900.150.3000.1,5.1
			1000	36,9	H5100015371	РПП.1000.150.3000.1,5.1
		200	200	29,3	H5100220371	РПП.200.200.3000.1,5.1
			300	30,9	H5100320371	РПП.300.200.3000.1,5.1
			400	32,4	H5100420371	РПП.400.200.3000.1,5.1
			500	34	H5100520371	РПП.500.200.3000.1,5.1
			600	35,5	H5100620371	РПП.600.200.3000.1,5.1
			700	37,1	H5100720371	РПП.700.200.3000.1,5.1
			800	38,6	H5100820371	РПП.800.200.3000.1,5.1
			900	40,1	H5100920371	РПП.900.200.3000.1,5.1
			1000	41,7	H5100020371	РПП.1000.200.3000.1,5.1
	2	100	200	24,17	H5100210321	РПП.200.100.3000.2.1
			300	26,05	H5100310321	РПП.300.100.3000.2.1
			400	27,92	H5100410321	РПП.400.100.3000.2.1
			500	29,81	H5100510321	РПП.500.100.3000.2.1
			600	31,69	H5100610321	РПП.600.100.3000.2.1
			700	33,59	H5100710321	РПП.700.100.3000.2.1
			800	35,48	H5100810321	РПП.800.100.3000.2.1
			900	37,37	H5100910321	РПП.900.100.3000.2.1
			1000	39,26	H5100010321	РПП.1000.100.3000.2.1
		150	200	31,55	H5100215321	РПП.200.150.3000.2.1
			300	33,43	H5100315321	РПП.300.150.3000.2.1
			400	35,3	H5100415321	РПП.400.150.3000.2.1
			500	37,19	H5100515321	РПП.500.150.3000.2.1
			600	39,07	H5100615321	РПП.600.150.3000.2.1
			700	40,97	H5100715321	РПП.700.150.3000.2.1
			800	42,86	H5100815321	РПП.800.150.3000.2.1
			900	44,75	H5100915321	РПП.900.150.3000.2.1
			1000	46,64	H5100015321	РПП.1000.150.3000.2.1
		200	200	37,84	H5100220321	РПП.200.200.3000.2.1
			300	39,72	H5100320321	РПП.300.200.3000.2.1
			400	41,59	H5100420321	РПП.400.200.3000.2.1
			500	43,48	H5100520321	РПП.500.200.3000.2.1
			600	45,36	H5100620321	РПП.600.200.3000.2.1
			700	47,26	H5100720321	РПП.700.200.3000.2.1
			800	49,15	H5100820321	РПП.800.200.3000.2.1
			900	51,04	H5100920321	РПП.900.200.3000.2.1
			1000	52,93	H5100020321	РПП.1000.200.3000.2.1
	2,5	100	200	28,94	H5100210381	РПП.200.100.3000.2,5.1
			300	31,15	H5100310381	РПП.300.100.3000.2,5.1
			400	33,37	H5100410381	РПП.400.100.3000.2,5.1
			500	35,6	H5100510381	РПП.500.100.3000.2,5.1
			600	37,84	H5100610381	РПП.600.100.3000.2,5.1
			700	40,07	H5100710381	РПП.700.100.3000.2,5.1
			800	42,3	H5100810381	РПП.800.100.3000.2,5.1
			900	44,54	H5100910381	РПП.900.100.3000.2,5.1
			1000	46,78	H5100010381	РПП.1000.100.3000.2,5.1
		150	200	37,81	H5100215381	РПП.200.150.3000.2,5.1
			300	40,02	H5100315381	РПП.300.150.3000.2,5.1
			400	42,24	H5100415381	РПП.400.150.3000.2,5.1
			500	44,47	H5100515381	РПП.500.150.3000.2,5.1
			600	46,71	H5100615381	РПП.600.150.3000.2,5.1
			700	48,94	H5100715381	РПП.700.150.3000.2,5.1
			800	51,17	H5100815381	РПП.800.150.3000.2,5.1
			900	53,41	H5100915381	РПП.900.150.3000.2,5.1
			1000	55,65	H5100015381	РПП.1000.150.3000.2,5.1
		200	200	45,43	H5100220381	РПП.200.200.3000.2,5.1
			300	47,64	H5100320381	РПП.300.200.3000.2,5.1
			400	49,86	H5100420381	РПП.400.200.3000.2,5.1
			500	52,09	H5100520381	РПП.500.200.3000.2,5.1
			600	54,33	H5100620381	РПП.600.200.3000.2,5.1
			700	56,56	H5100720381	РПП.700.200.3000.2,5.1
			800	58,79	H5100820381	РПП.800.200.3000.2,5.1
			900	61,03	H5100920381	РПП.900.200.3000.2,5.1
			1000	63,27	H5100020381	РПП.1000.200.3000.2,5.1

Варианты исполнения:
Горячее цинкование
Сталь оцинкованная по методу Сендзимира

Пример записи при заказе кабельроста прямого перфорированного шириной 400 мм, высотой 200 мм, длиной 3000 мм, толщиной 2 мм, горячее цинкование:
Кабельрост прямой перфорированный РПП.400.200.3000.2.1 (артикул H5100420321).

Кабельрост прямой перфорированный РПП, длина 3000 мм

Длина, L, мм	Толщина, S, мм	Высота, H, мм	Ширина, B, мм	Масса, кг	Артикул	Наименование
3000	3	100	200	33,33	H5100210331	РПП.200.100.3000.3.1
			300	35,54	H5100310331	РПП.300.100.3000.3.1
			400	37,76	H5100410331	РПП.400.100.3000.3.1
			500	39,99	H5100510331	РПП.500.100.3000.3.1
			600	42,23	H5100610331	РПП.600.100.3000.3.1
			700	44,46	H5100710331	РПП.700.100.3000.3.1
			800	46,69	H5100810331	РПП.800.100.3000.3.1
			900	48,93	H5100910331	РПП.900.100.3000.3.1
			1000	51,17	H5100010331	РПП.1000.100.3000.3.1
		150	200	43,87	H5100215331	РПП.200.150.3000.3.1
			300	46,08	H5100315331	РПП.300.150.3000.3.1
			400	48,3	H5100415331	РПП.400.150.3000.3.1
			500	50,53	H5100515331	РПП.500.150.3000.3.1
			600	52,77	H5100615331	РПП.600.150.3000.3.1
			700	55	H5100715331	РПП.700.150.3000.3.1
			800	57,23	H5100815331	РПП.800.150.3000.3.1
			900	59,47	H5100915331	РПП.900.150.3000.3.1
			1000	61,71	H5100015331	РПП.1000.150.3000.3.1
		200	200	52,91	H5100220331	РПП.200.200.3000.3.1
			300	55,12	H5100320331	РПП.300.200.3000.3.1
			400	57,34	H5100420331	РПП.400.200.3000.3.1
			500	59,57	H5100520331	РПП.500.200.3000.3.1
			600	61,81	H5100620331	РПП.600.200.3000.3.1
			700	64,04	H5100720331	РПП.700.200.3000.3.1
			800	66,27	H5100820331	РПП.800.200.3000.3.1
			900	68,51	H5100920331	РПП.900.200.3000.3.1
			1000	70,75	H5100020331	РПП.1000.200.3000.3.1
	1,5	100	200	17,5	H5100210372	РПП.200.100.3000.1,5.2
			300	18,9	H5100310372	РПП.300.100.3000.1,5.2
			400	20,3	H5100410372	РПП.400.100.3000.1,5.2
			500	21,7	H5100510372	РПП.500.100.3000.1,5.2
			600	23,1	H5100610372	РПП.600.100.3000.1,5.2
			700	24,5	H5100710372	РПП.700.100.3000.1,5.2
			800	25,9	H5100810372	РПП.800.100.3000.1,5.2
			900	27,3	H5100910372	РПП.900.100.3000.1,5.2
			1000	28,7	H5100010372	РПП.1000.100.3000.1,5.2
		150	200	22,8	H5100215372	РПП.200.150.3000.1,5.2
			300	24,3	H5100315372	РПП.300.150.3000.1,5.2
			400	25,7	H5100415372	РПП.400.150.3000.1,5.2
			500	27,2	H5100515372	РПП.500.150.3000.1,5.2
			600	28,6	H5100615372	РПП.600.150.3000.1,5.2
			700	30	H5100715372	РПП.700.150.3000.1,5.2
			800	31,5	H5100815372	РПП.800.150.3000.1,5.2
			900	32,9	H5100915372	РПП.900.150.3000.1,5.2
			1000	34,3	H5100015372	РПП.1000.150.3000.1,5.2
		200	200	27,3	H5100220372	РПП.200.200.3000.1,5.2
			300	28,8	H5100320372	РПП.300.200.3000.1,5.2
			400	30,2	H5100420372	РПП.400.200.3000.1,5.2
			500	31,7	H5100520372	РПП.500.200.3000.1,5.2
			600	33,1	H5100620372	РПП.600.200.3000.1,5.2
			700	34,5	H5100720372	РПП.700.200.3000.1,5.2
			800	36	H5100820372	РПП.800.200.3000.1,5.2
			900	37,4	H5100920372	РПП.900.200.3000.1,5.2
			1000	38,8	H5100020372	РПП.1000.200.3000.1,5.2
	2	100	200	22,72	H5100210322	РПП.200.100.3000.2.2
			300	24,49	H5100310322	РПП.300.100.3000.2.2
			400	26,24	H5100410322	РПП.400.100.3000.2.2
			500	28,02	H5100510322	РПП.500.100.3000.2.2
			600	29,78	H5100610322	РПП.600.100.3000.2.2
			700	31,57	H5100710322	РПП.700.100.3000.2.2
			800	33,35	H5100810322	РПП.800.100.3000.2.2
			900	35,12	H5100910322	РПП.900.100.3000.2.2
			1000	36,9	H5100010322	РПП.1000.100.3000.2.2
		150	200	29,65	H5100215322	РПП.200.150.3000.2.2
			300	31,42	H5100315322	РПП.300.150.3000.2.2
			400	33,17	H5100415322	РПП.400.150.3000.2.2
			500	34,95	H5100515322	РПП.500.150.3000.2.2
			600	36,71	H5100615322	РПП.600.150.3000.2.2
			700	38,5	H5100715322	РПП.700.150.3000.2.2
			800	40,28	H5100815322	РПП.800.150.3000.2.2
			900	42,05	H5100915322	РПП.900.150.3000.2.2
			1000	43,83	H5100015322	РПП.1000.150.3000.2.2
		200	200	35,57	H5100220322	РПП.200.200.3000.2.2
			300	37,34	H5100320322	РПП.300.200.3000.2.2
			400	39,09	H5100420322	РПП.400.200.3000.2.2
			500	40,87	H5100520322	РПП.500.200.3000.2.2
			600	42,63	H5100620322	РПП.600.200.3000.2.2
			700	44,42	H5100720322	РПП.700.200.3000.2.2
			800	46,2	H5100820322	РПП.800.200.3000.2.2
			900	47,97	H5100920322	РПП.900.200.3000.2.2
			1000	49,75	H5100020322	РПП.1000.200.3000.2.2

Под заказ возможно изготовление нестандартных кабельростов с другими типоразмерами, толщинами, длиной и типом покрытия

Кабельрост прямой перфорированный РПП, длина 6000 мм

Длина, L, мм	Толщина, S, мм	Высота, H, мм	Ширина, B, мм	Масса, кг	Артикул	Наименование
6000	1,5	100	200	37,5	H5100210671	РПП.200.100.6000.1,5.1
			300	40,4	H5100310671	РПП.300.100.6000.1,5.1
			400	43,4	H5100410671	РПП.400.100.6000.1,5.1
			500	46,4	H5100510671	РПП.500.100.6000.1,5.1
			600	49,3	H5100610671	РПП.600.100.6000.1,5.1
			700	52,3	H5100710671	РПП.700.100.6000.1,5.1
			800	55,2	H5100810671	РПП.800.100.6000.1,5.1
			900	58,2	H5100910671	РПП.900.100.6000.1,5.1
			1000	61,2	H5100010671	РПП.1000.100.6000.1,5.1
		150	200	49	H5100215671	РПП.200.150.6000.1,5.1
			300	52,1	H5100315671	РПП.300.150.6000.1,5.1
			400	55,2	H5100415671	РПП.400.150.6000.1,5.1
			500	58,3	H5100515671	РПП.500.150.6000.1,5.1
			600	61,4	H5100615671	РПП.600.150.6000.1,5.1
			700	64,5	H5100715671	РПП.700.150.6000.1,5.1
			800	67,6	H5100815671	РПП.800.150.6000.1,5.1
			900	70,6	H5100915671	РПП.900.150.6000.1,5.1
			1000	73,3	H5100015671	РПП.1000.150.6000.1,5.1
		200	200	58,6	H5100220671	РПП.200.200.6000.1,5.1
			300	61,8	H5100320671	РПП.300.200.6000.1,5.1
			400	64,9	H5100420671	РПП.400.200.6000.1,5.1
			500	68	H5100520671	РПП.500.200.6000.1,5.1
			600	71	H5100620671	РПП.600.200.6000.1,5.1
			700	74,1	H5100720671	РПП.700.200.6000.1,5.1
			800	77,2	H5100820671	РПП.800.200.6000.1,5.1
			900	80,3	H5100920671	РПП.900.200.6000.1,5.1
			1000	81,8	H5100020671	РПП.1000.200.6000.1,5.1
	2	100	200	48,34	H5100210621	РПП.200.100.6000.2.1
			300	52,1	H5100310621	РПП.300.100.6000.2.1
			400	55,84	H5100410621	РПП.400.100.6000.2.1
			500	59,62	H5100510621	РПП.500.100.6000.2.1
			600	63,38	H5100610621	РПП.600.100.6000.2.1
			700	67,18	H5100710621	РПП.700.100.6000.2.1
			800	70,96	H5100810621	РПП.800.100.6000.2.1
			900	74,74	H5100910621	РПП.900.100.6000.2.1
			1000	78,52	H5100010621	РПП.1000.100.6000.2.1
		150	200	63,1	H5100215621	РПП.200.150.6000.2.1
			300	66,86	H5100315621	РПП.300.150.6000.2.1
			400	70,6	H5100415621	РПП.400.150.6000.2.1
			500	74,38	H5100515621	РПП.500.150.6000.2.1
			600	78,14	H5100615621	РПП.600.150.6000.2.1
			700	81,94	H5100715621	РПП.700.150.6000.2.1
			800	85,72	H5100815621	РПП.800.150.6000.2.1
			900	89,5	H5100915621	РПП.900.150.6000.2.1
			1000	93,28	H5100015621	РПП.1000.150.6000.2.1
		200	200	75,68	H5100220621	РПП.200.200.6000.2.1
			300	79,44	H5100320621	РПП.300.200.6000.2.1
			400	83,18	H5100420621	РПП.400.200.6000.2.1
			500	86,96	H5100520621	РПП.500.200.6000.2.1
			600	90,72	H5100620621	РПП.600.200.6000.2.1
			700	94,52	H5100720621	РПП.700.200.6000.2.1
			800	98,3	H5100820621	РПП.800.200.6000.2.1
			900	102,08	H5100920621	РПП.900.200.6000.2.1
			1000	105,86	H5100020621	РПП.1000.200.6000.2.1
	2,5	100	200	57,88	H5100210681	РПП.200.100.6000.2,5.1
			300	62,3	H5100310681	РПП.300.100.6000.2,5.1
			400	66,74	H5100410681	РПП.400.100.6000.2,5.1
			500	71,2	H5100510681	РПП.500.100.6000.2,5.1
			600	75,68	H5100610681	РПП.600.100.6000.2,5.1
			700	80,14	H5100710681	РПП.700.100.6000.2,5.1
			800	84,6	H5100810681	РПП.800.100.6000.2,5.1
			900	89,08	H5100910681	РПП.900.100.6000.2,5.1
			1000	93,56	H5100010681	РПП.1000.100.6000.2,5.1
		150	200	75,62	H5100215681	РПП.200.150.6000.2,5.1
			300	80,04	H5100315681	РПП.300.150.6000.2,5.1
			400	84,48	H5100415681	РПП.400.150.6000.2,5.1
			500	88,94	H5100515681	РПП.500.150.6000.2,5.1
			600	93,42	H5100615681	РПП.600.150.6000.2,5.1
			700	97,88	H5100715681	РПП.700.150.6000.2,5.1
			800	102,34	H5100815681	РПП.800.150.6000.2,5.1
			900	106,82	H5100915681	РПП.900.150.6000.2,5.1
			1000	111,3	H5100015681	РПП.1000.150.6000.2,5.1
		200	200	90,86	H5100220681	РПП.200.200.6000.2,5.1
			300	95,28	H5100320681	РПП.300.200.6000.2,5.1
			400	99,72	H5100420681	РПП.400.200.6000.2,5.1
			500	104,18	H5100520681	РПП.500.200.6000.2,5.1
			600	108,66	H5100620681	РПП.600.200.6000.2,5.1
			700	113,12	H5100720681	РПП.700.200.6000.2,5.1
			800	117,58	H5100820681	РПП.800.200.6000.2,5.1
			900	122,06	H5100920681	РПП.900.200.6000.2,5.1
			1000	126,54	H5100020681	РПП.1000.200.6000.2,5.1

Варианты исполнения:
Горячее цинкование
Сталь оцинкованная по методу Сендзимира

Пример записи кабельроста прямого перфорированного шириной 800 мм, высотой 200 мм, длиной 6000 мм, толщиной 3 мм, горячее цинкование:
Кабельрост прямой перфорированный РПП.800.200.6000.3.1 (артикул H5100820631).

Кабельрост прямой перфорированный РПП, длина 6000 мм

Длина, L, мм	Толщина, S, мм	Высота, H, мм	Ширина, B, мм	Масса, кг	Артикул	Наименование
6000	3	100	200	66,66	H5100210631	РПП.200.100.6000.3.1
			300	71,08	H5100310631	РПП.300.100.6000.3.1
			400	75,52	H5100410631	РПП.400.100.6000.3.1
			500	79,98	H5100510631	РПП.500.100.6000.3.1
			600	84,46	H5100610631	РПП.600.100.6000.3.1
			700	88,92	H5100710631	РПП.700.100.6000.3.1
			800	93,38	H5100810631	РПП.800.100.6000.3.1
			900	97,86	H5100910631	РПП.900.100.6000.3.1
			1000	102,34	H5100010631	РПП.1000.100.6000.3.1
		150	200	87,74	H5100215631	РПП.200.150.6000.3.1
			300	92,16	H5100315631	РПП.300.150.6000.3.1
			400	96,6	H5100415631	РПП.400.150.6000.3.1
			500	101,06	H5100515631	РПП.500.150.6000.3.1
			600	105,54	H5100615631	РПП.600.150.6000.3.1
			700	110	H5100715631	РПП.700.150.6000.3.1
			800	114,46	H5100815631	РПП.800.150.6000.3.1
			900	118,94	H5100915631	РПП.900.150.6000.3.1
			1000	123,42	H5100015631	РПП.1000.150.6000.3.1
		200	200	105,82	H5100220631	РПП.200.200.6000.3.1
			300	110,24	H5100320631	РПП.300.200.6000.3.1
			400	114,68	H5100420631	РПП.400.200.6000.3.1
			500	119,14	H5100520631	РПП.500.200.6000.3.1
			600	123,62	H5100620631	РПП.600.200.6000.3.1
			700	128,08	H5100720631	РПП.700.200.6000.3.1
			800	132,54	H5100820631	РПП.800.200.6000.3.1
			900	137,02	H5100920631	РПП.900.200.6000.3.1
			1000	141,5	H5100020631	РПП.1000.200.6000.3.1
	1,5	100	200	34,9	H5100210672	РПП.200.100.6000.1,5.2
			300	38	H5100310672	РПП.300.100.6000.1,5.2
			400	40,8	H5100410672	РПП.400.100.6000.1,5.2
			500	43,7	H5100510672	РПП.500.100.6000.1,5.2
			600	46,6	H5100610672	РПП.600.100.6000.1,5.2
			700	49,5	H5100710672	РПП.700.100.6000.1,5.2
			800	52,3	H5100810672	РПП.800.100.6000.1,5.2
			900	55,2	H5100910672	РПП.900.100.6000.1,5.2
			1000	58,1	H5100010672	РПП.1000.100.6000.1,5.2
		150	200	45,5	H5100215672	РПП.200.150.6000.1,5.2
			300	48,6	H5100315672	РПП.300.150.6000.1,5.2
			400	51,5	H5100415672	РПП.400.150.6000.1,5.2
			500	54,3	H5100515672	РПП.500.150.6000.1,5.2
			600	57,2	H5100615672	РПП.600.150.6000.1,5.2
			700	60,1	H5100715672	РПП.700.150.6000.1,5.2
			800	63	H5100815672	РПП.800.150.6000.1,5.2
			900	65,8	H5100915672	РПП.900.150.6000.1,5.2
			1000	68,7	H5100015672	РПП.1000.150.6000.1,5.2
		200	200	54,6	H5100220672	РПП.200.200.6000.1,5.2
			300	57,6	H5100320672	РПП.300.200.6000.1,5.2
			400	60,4	H5100420672	РПП.400.200.6000.1,5.2
			500	63,3	H5100520672	РПП.500.200.6000.1,5.2
			600	66,2	H5100620672	РПП.600.200.6000.1,5.2
			700	69,1	H5100720672	РПП.700.200.6000.1,5.2
			800	71,9	H5100820672	РПП.800.200.6000.1,5.2
			900	74,8	H5100920672	РПП.900.200.6000.1,5.2
			1000	76,2	H5100020672	РПП.1000.200.6000.1,5.2
	2	100	200	45,44	H5100210622	РПП.200.100.6000.2.2
			300	48,98	H5100310622	РПП.300.100.6000.2.2
			400	52,48	H5100410622	РПП.400.100.6000.2.2
			500	56,04	H5100510622	РПП.500.100.6000.2.2
			600	59,56	H5100610622	РПП.600.100.6000.2.2
			700	63,14	H5100710622	РПП.700.100.6000.2.2
			800	66,7	H5100810622	РПП.800.100.6000.2.2
			900	70,24	H5100910622	РПП.900.100.6000.2.2
			1000	73,8	H5100010622	РПП.1000.100.6000.2.2
		150	200	59,3	H5100215622	РПП.200.150.6000.2.2
			300	62,84	H5100315622	РПП.300.150.6000.2.2
			400	66,34	H5100415622	РПП.400.150.6000.2.2
			500	69,9	H5100515622	РПП.500.150.6000.2.2
			600	73,42	H5100615622	РПП.600.150.6000.2.2
			700	77	H5100715622	РПП.700.150.6000.2.2
			800	80,56	H5100815622	РПП.800.150.6000.2.2
			900	84,1	H5100915622	РПП.900.150.6000.2.2
			1000	87,66	H5100015622	РПП.1000.150.6000.2.2
		200	200	71,14	H5100220622	РПП.200.200.6000.2.2
			300	74,68	H5100320622	РПП.300.200.6000.2.2
			400	78,18	H5100420622	РПП.400.200.6000.2.2
			500	81,74	H5100520622	РПП.500.200.6000.2.2
			600	85,26	H5100620622	РПП.600.200.6000.2.2
			700	88,84	H5100720622	РПП.700.200.6000.2.2
			800	92,4	H5100820622	РПП.800.200.6000.2.2
			900	95,94	H5100920622	РПП.900.200.6000.2.2
			1000	99,5	H5100020622	РПП.1000.200.6000.2.2

Под заказ возможно изготовление нестандартных кабельроста с другими типоразмерами, толщинами, длиной и типом покрытия

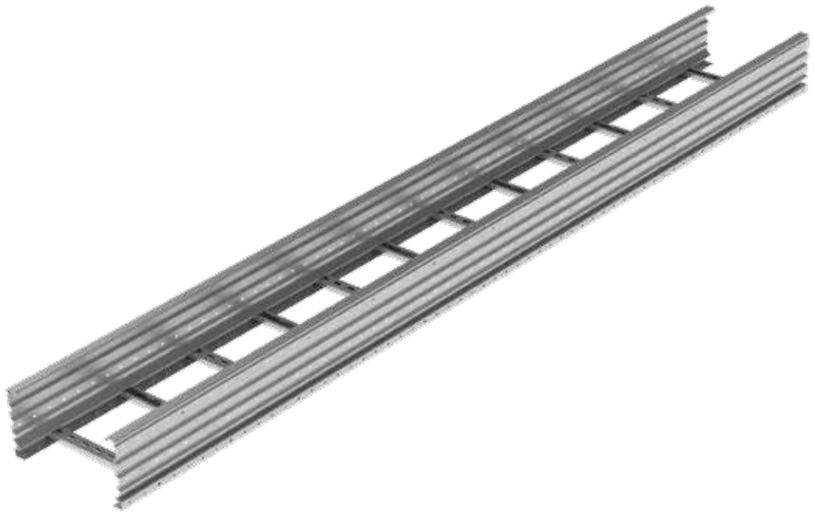

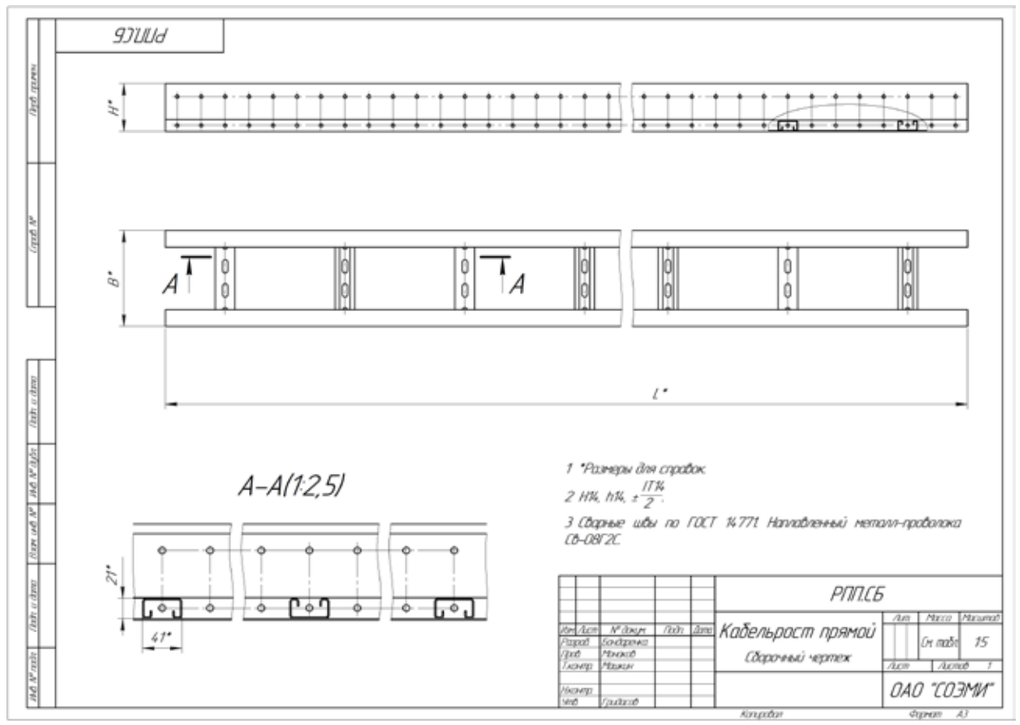

Кабельрост РПП борт 100 мм

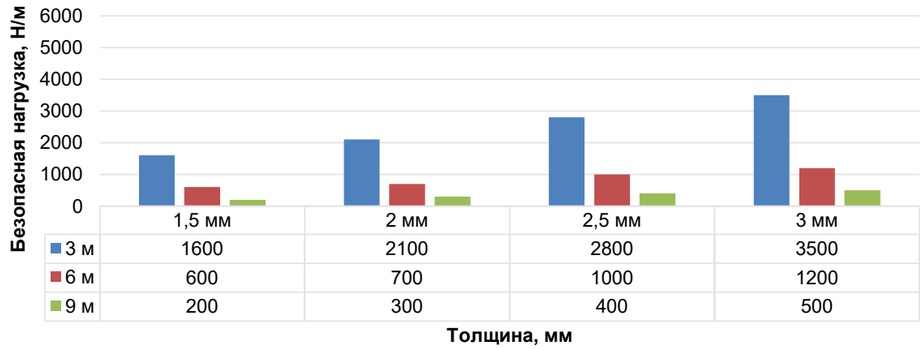

	1,5 мм	2 мм	2,5 мм	3 мм
3 м	1600	2100	2800	3500
6 м	600	700	1000	1200
9 м	200	300	400	500

Кабельрост РПП борт 150 мм

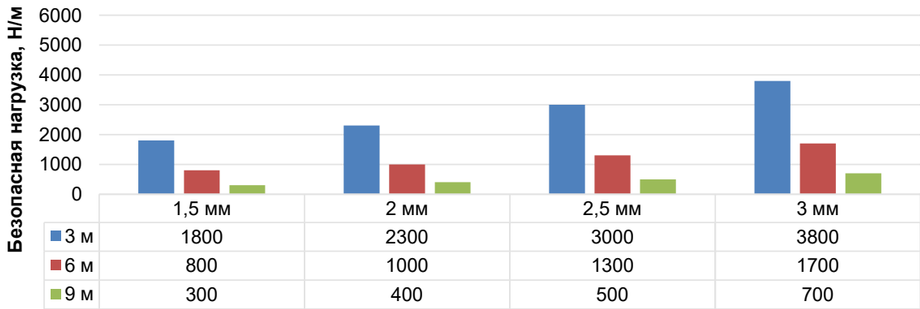

	1,5 мм	2 мм	2,5 мм	3 мм
3 м	1800	2300	3000	3800
6 м	800	1000	1300	1700
9 м	300	400	500	700

Кабельрост РПП борт 200 мм

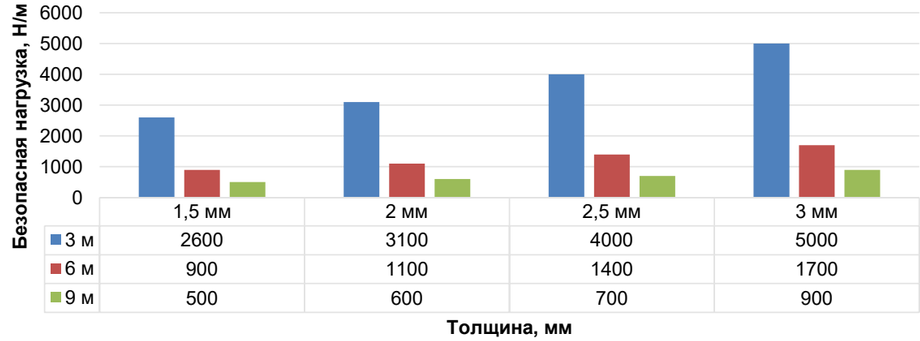

	1,5 мм	2 мм	2,5 мм	3 мм
3 м	2600	3100	4000	5000
6 м	900	1100	1400	1700
9 м	500	600	700	900

Крышка кабельроста прямого РК

Длина, L, мм	Высота, H, мм	Толщина, S, мм	Ширина, B, мм	Масса, кг	Артикул	Наименование
3000	20	1,5	200	9,25	H5200202371	РК.200.20.3000.1,5.1
			300	13,14	H5200302371	РК.300.20.3000.1,5.1
			400	17,03	H5200402371	РК.400.20.3000.1,5.1
			500	20,91	H5200502371	РК.500.20.3000.1,5.1
			600	24,80	H5200602371	РК.600.20.3000.1,5.1
			700	28,68	H5200702371	РК.700.20.3000.1,5.1
			800	32,57	H5200802371	РК.800.20.3000.1,5.1
			900	36,45	H5200902371	РК.900.20.3000.1,5.1
			1000	40,34	H5200002371	РК.1000.20.3000.1,5.1
		2	200	12,09	H5200202321	РК.200.20.3000.2.1
			300	17,18	H5200302321	РК.300.20.3000.2.1
			400	22,27	H5200402321	РК.400.20.3000.2.1
			500	27,36	H5200502321	РК.500.20.3000.2.1
			600	32,44	H5200602321	РК.600.20.3000.2.1
			700	37,53	H5200702321	РК.700.20.3000.2.1
			800	42,62	H5200802321	РК.800.20.3000.2.1
			900	47,70	H5200902321	РК.900.20.3000.2.1
			1000	52,79	H5200002321	РК.1000.20.3000.2.1
		2,5	200	14,89	H5200202381	РК.200.20.3000.2,5.1
			300	21,15	H5200302381	РК.300.20.3000.2,5.1
			400	27,42	H5200402381	РК.400.20.3000.2,5.1
			500	33,68	H5200502381	РК.500.20.3000.2,5.1
			600	39,95	H5200602381	РК.600.20.3000.2,5.1
			700	46,21	H5200702381	РК.700.20.3000.2,5.1
			800	52,47	H5200802381	РК.800.20.3000.2,5.1
			900	58,74	H5200902381	РК.900.20.3000.2,5.1
			1000	65,00	H5200002381	РК.1000.20.3000.2,5.1
		3	200	17,71	H5200202331	РК.200.20.3000.3.1
			300	25,15	H5200302331	РК.300.20.3000.3.1
			400	32,59	H5200402331	РК.400.20.3000.3.1
			500	40,03	H5200502331	РК.500.20.3000.3.1
			600	47,48	H5200602331	РК.600.20.3000.3.1
			700	54,92	H5200702331	РК.700.20.3000.3.1
			800	62,36	H5200802331	РК.800.20.3000.3.1
			900	69,80	H5200902331	РК.900.20.3000.3.1
			1000	77,24	H5200002331	РК.1000.20.3000.3.1
		1,5	200	8,62	H5200202372	РК.200.20.3000.1,5.2
			300	12,24	H5200302372	РК.300.20.3000.1,5.2
			400	15,86	H5200402372	РК.400.20.3000.1,5.2
			500	19,49	H5200502372	РК.500.20.3000.1,5.2
			600	23,11	H5200602372	РК.600.20.3000.1,5.2
			700	26,73	H5200702372	РК.700.20.3000.1,5.2
			800	30,35	H5200802372	РК.800.20.3000.1,5.2
			900	33,97	H5200902372	РК.900.20.3000.1,5.2
			1000	37,59	H5200002372	РК.1000.20.3000.1,5.2
		2	200	11,37	H5200202322	РК.200.20.3000.2.2
			300	16,15	H5200302322	РК.300.20.3000.2.2
			400	20,93	H5200402322	РК.400.20.3000.2.2
			500	25,71	H5200502322	РК.500.20.3000.2.2
			600	30,49	H5200602322	РК.600.20.3000.2.2
			700	35,27	H5200702322	РК.700.20.3000.2.2
			800	40,05	H5200802322	РК.800.20.3000.2.2
			900	44,83	H5200902322	РК.900.20.3000.2.2
			1000	49,61	H5200002322	РК.1000.20.3000.2.2

Варианты исполнения:
Горячее цинкование
Сталь оцинкованная по методу Сендзимира

Пример записи крышки кабельроста прямого шириной 1000 мм, высотой 20 мм, длиной 3000 мм, толщиной 3 мм, горячее цинкование:
Крышка кабельроста прямого РК.1000.20.3000.3.1 (артикул Н5200002331).

Крышка кабельроста прямого снеговая РКС

Длина, L, мм	Высота, H, мм	Толщина, S, мм	Ширина, B, мм	Масса, кг	Артикул	Наименование
3000	20	1,5	200	10,29	H5700202371	РКС.200.20.3000.1,5.1
			300	14,77	H5700302371	РКС.300.20.3000.1,5.1
			400	19,26	H5700402371	РКС.400.20.3000.1,5.1
			500	23,75	H5700502371	РКС.500.20.3000.1,5.1
			600	28,23	H5700602371	РКС.600.20.3000.1,5.1
			700	32,72	H5700702371	РКС.700.20.3000.1,5.1
			800	37,21	H5700802371	РКС.800.20.3000.1,5.1
			900	41,70	H5700902371	РКС.900.20.3000.1,5.1
			1000	46,18	H5700002371	РКС.1000.20.3000.1,5.1
		2	200	13,44	H5700202321	РКС.200.20.3000.2.1
			300	19,32	H5700302321	РКС.300.20.3000.2.1
			400	25,19	H5700402321	РКС.400.20.3000.2.1
			500	31,06	H5700502321	РКС.500.20.3000.2.1
			600	36,94	H5700602321	РКС.600.20.3000.2.1
			700	42,81	H5700702321	РКС.700.20.3000.2.1
			800	48,68	H5700802321	РКС.800.20.3000.2.1
			900	54,56	H5700902321	РКС.900.20.3000.2.1
			1000	60,43	H5700002321	РКС.1000.20.3000.2.1
		2,5	200	16,50	H5700202381	РКС.200.20.3000.2,5.1
			300	23,73	H5700302381	РКС.300.20.3000.2,5.1
			400	30,97	H5700402381	РКС.400.20.3000.2,5.1
			500	38,20	H5700502381	РКС.500.20.3000.2,5.1
			600	45,43	H5700602381	РКС.600.20.3000.2,5.1
			700	52,67	H5700702381	РКС.700.20.3000.2,5.1
			800	59,90	H5700802381	РКС.800.20.3000.2,5.1
			900	67,13	H5700902381	РКС.900.20.3000.2,5.1
			1000	74,37	H5700002381	РКС.1000.20.3000.2,5.1
		3	200	19,54	H5700202331	РКС.200.20.3000.3.1
			300	28,13	H5700302331	РКС.300.20.3000.3.1
			400	36,73	H5700402331	РКС.400.20.3000.3.1
			500	45,32	H5700502331	РКС.500.20.3000.3.1
			600	53,91	H5700602331	РКС.600.20.3000.3.1
			700	62,50	H5700702331	РКС.700.20.3000.3.1
			800	71,10	H5700802331	РКС.800.20.3000.3.1
			900	79,69	H5700902331	РКС.900.20.3000.3.1
			1000	88,28	H5700002331	РКС.1000.20.3000.3.1
		1,5	200	46,18	H5700202372	РКС.200.20.3000.1,5.2
			300	9,59	H5700302372	РКС.300.20.3000.1,5.2
			400	13,78	H5700402372	РКС.400.20.3000.1,5.2
			500	17,96	H5700502372	РКС.500.20.3000.1,5.2
			600	22,14	H5700602372	РКС.600.20.3000.1,5.2
			700	26,32	H5700702372	РКС.700.20.3000.1,5.2
			800	30,50	H5700802372	РКС.800.20.3000.1,5.2
			900	34,68	H5700902372	РКС.900.20.3000.1,5.2
			1000	38,86	H5700002372	РКС.1000.20.3000.1,5.2
		2	200	12,64	H5700202322	РКС.200.20.3000.2.2
			300	18,16	H5700302322	РКС.300.20.3000.2.2
			400	23,68	H5700402322	РКС.400.20.3000.2.2
			500	29,20	H5700502322	РКС.500.20.3000.2.2
			600	34,72	H5700602322	РКС.600.20.3000.2.2
			700	40,24	H5700702322	РКС.700.20.3000.2.2
			800	45,76	H5700802322	РКС.800.20.3000.2.2
			900	51,28	H5700902322	РКС.900.20.3000.2.2
			1000	56,80	H5700002322	РКС.1000.20.3000.2.2

Варианты исполнения:
Горячее цинкование
Сталь оцинкованная по методу Сендзимира

Пример записи крышки кабельроста прямого снеговой шириной 900 мм, высотой 20 мм, длиной 3000 мм, толщиной 2 мм, сталь оцинкованная по методу Сендзимира:
Крышка кабельроста прямого снеговая РКС.900.20.3000.2.2 (артикул Н5700902322).

Дно кабельроста прямого РД

Длина, L, мм	Толщина, S, мм	Высота, H, мм	Ширина, B, мм	Масса, кг	Артикул	Наименование
3000	1,5	1,5	200	4,21	Н5300200371	РД.200.0.3000.1,5.1
			300	7,64	Н5300300371	РД.300.0.3000.1,5.1
			400	11,07	Н5300400371	РД.400.0.3000.1,5.1
			500	14,50	Н5300500371	РД.500.0.3000.1,5.1
			600	17,93	Н5300600371	РД.600.0.3000.1,5.1
			700	21,36	Н5300700371	РД.700.0.3000.1,5.1
			800	24,79	Н5300800371	РД.800.0.3000.1,5.1
			900	28,22	Н5300900371	РД.900.0.3000.1,5.1
			1000	31,65	Н5300000371	РД.1000.0.3000.1,5.1
	2	2	200	5,51	Н5300200321	РД.200.0.3000.2.1
			300	10,00	Н5300300321	РД.300.0.3000.2.1
			400	14,49	Н5300400321	РД.400.0.3000.2.1
			500	18,98	Н5300500321	РД.500.0.3000.2.1
			600	23,47	Н5300600321	РД.600.0.3000.2.1
			700	27,96	Н5300700321	РД.700.0.3000.2.1
			800	32,45	Н5300800321	РД.800.0.3000.2.1
			900	36,94	Н5300900321	РД.900.0.3000.2.1
			1000	41,43	Н5300000321	РД.1000.0.3000.2.1
	2,5	2,5	200	6,78	Н5300200381	РД.200.0.3000.2,5.1
			300	12,31	Н5300300381	РД.300.0.3000.2,5.1
			400	17,84	Н5300400381	РД.400.0.3000.2,5.1
			500	23,37	Н5300500381	РД.500.0.3000.2,5.1
			600	28,90	Н5300600381	РД.600.0.3000.2,5.1
			700	34,43	Н5300700381	РД.700.0.3000.2,5.1
			800	39,96	Н5300800381	РД.800.0.3000.2,5.1
			900	45,49	Н5300900381	РД.900.0.3000.2,5.1
			1000	51,02	Н5300000381	РД.1000.0.3000.2,5.1
	3	3	200	8,06	Н5300200331	РД.200.0.3000.3.1
			300	14,63	Н5300300331	РД.300.0.3000.3.1
			400	21,20	Н5300400331	РД.400.0.3000.3.1
			500	27,77	Н5300500331	РД.500.0.3000.3.1
			600	34,34	Н5300600331	РД.600.0.3000.3.1
			700	40,91	Н5300700331	РД.700.0.3000.3.1
			800	47,48	Н5300800331	РД.800.0.3000.3.1
			900	54,04	Н5300900331	РД.900.0.3000.3.1
			1000	60,61	Н5300000331	РД.1000.0.3000.3.1
	1,5	1,5	200	3,92	Н5300200372	РД.200.0.3000.1,5.2
			300	7,12	Н5300300372	РД.300.0.3000.1,5.2
			400	10,31	Н5300400372	РД.400.0.3000.1,5.2
			500	13,51	Н5300500372	РД.500.0.3000.1,5.2
			600	16,71	Н5300600372	РД.600.0.3000.1,5.2
			700	19,90	Н5300700372	РД.700.0.3000.1,5.2
			800	23,10	Н5300800372	РД.800.0.3000.1,5.2
			900	26,30	Н5300900372	РД.900.0.3000.1,5.2
			1000	29,49	Н5300000372	РД.1000.0.3000.1,5.2
	2	2	200	5,18	Н5300200322	РД.200.0.3000.2.2
			300	9,40	Н5300300322	РД.300.0.3000.2.2
			400	13,62	Н5300400322	РД.400.0.3000.2.2
			500	17,84	Н5300500322	РД.500.0.3000.2.2
			600	22,06	Н5300600322	РД.600.0.3000.2.2
			700	26,28	Н5300700322	РД.700.0.3000.2.2
			800	30,50	Н5300800322	РД.800.0.3000.2.2
			900	34,72	Н5300900322	РД.900.0.3000.2.2
			1000	38,94	Н5300000322	РД.1000.0.3000.2.2

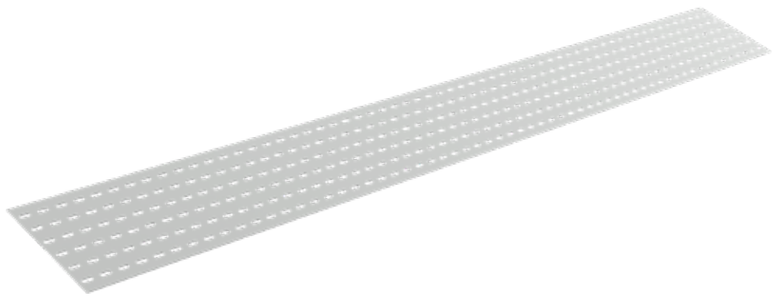

Варианты исполнения:
Горячее цинкование
Сталь оцинкованная по методу Сендзимира

Пример записи дна кабельроста прямого шириной 800 мм, высотой 3 мм, длиной 3000 мм, толщиной 3 мм, горячее цинкование:
Дно кабельроста прямого РД.800.0.3000.3.1 (артикул Н5300800331).

Система кабельроста

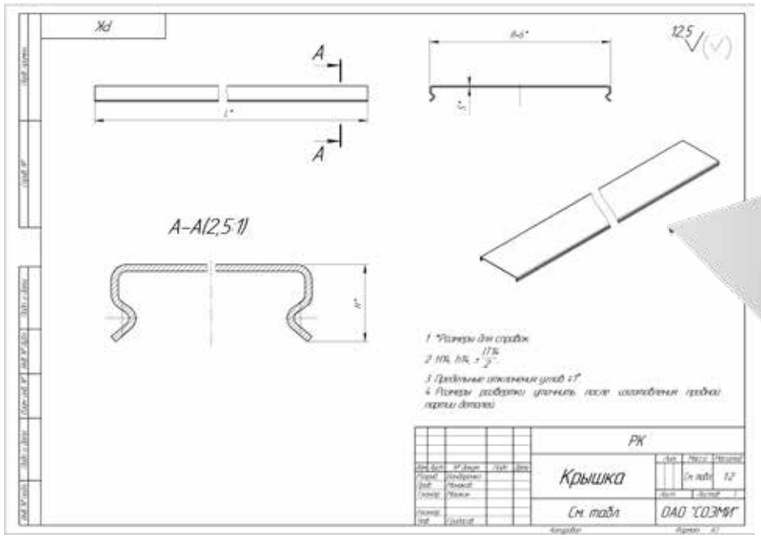

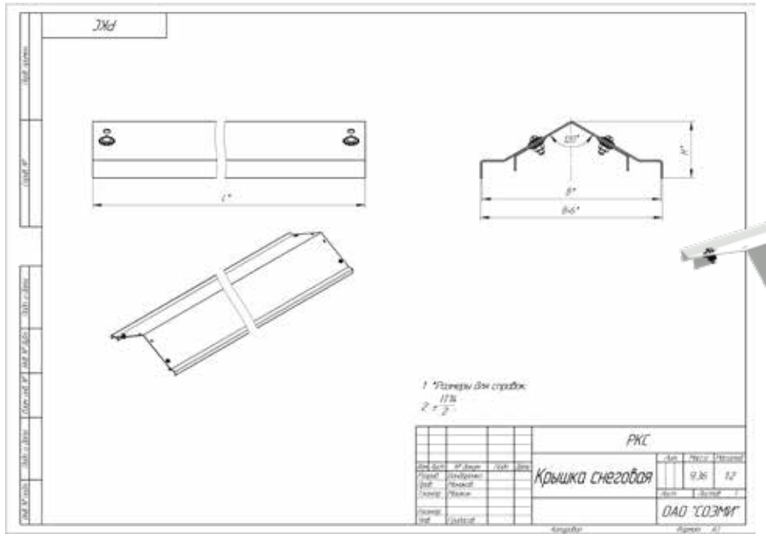

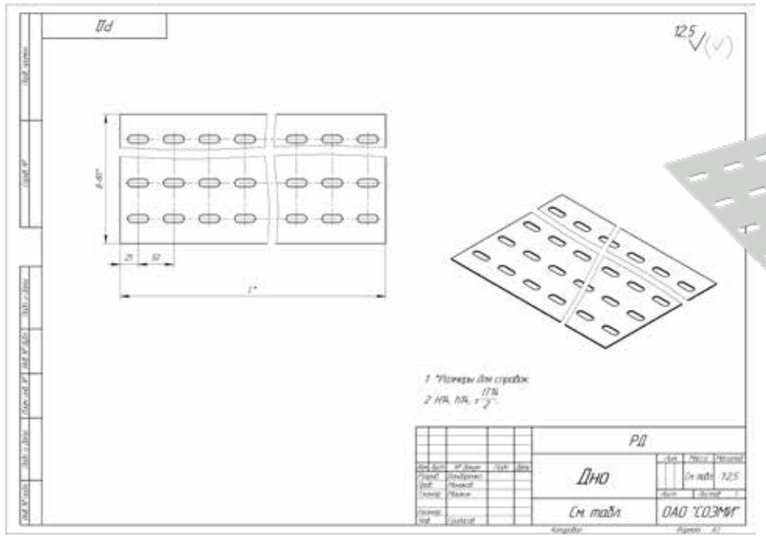

Кабельрост угловой с R=100 мм горизонтальный РУ190Г, поворот на 90°

Толщина, S, мм	Высота, H, мм	Ширина, B, мм	Длина, E, мм	Масса, кг	Артикул	Наименование
1,5	100	200	401	2,36	H5445210071	РУ190Г.200.100.100.1,5.1
		300	501	3,09	H5445310071	РУ190Г.300.100.100.1,5.1
		400	601	3,82	H5445410071	РУ190Г.400.100.100.1,5.1
		500	701	4,54	H5445510071	РУ190Г.500.100.100.1,5.1
		600	801	6,84	H5445610071	РУ190Г.600.100.100.1,5.1
		700	901	7,81	H5445710071	РУ190Г.700.100.100.1,5.1
		800	1001	8,80	H5445810071	РУ190Г.800.100.100.1,5.1
		900	1101	9,77	H5445910071	РУ190Г.900.100.100.1,5.1
		1000	1201	10,75	H5445010071	РУ190Г.1000.100.100.1,5.1
	150	200	401	3	H5445215071	РУ190Г.200.150.100.1,5.1
		300	501	3,85	H5445315071	РУ190Г.300.150.100.1,5.1
		400	601	4,68	H5445415071	РУ190Г.400.150.100.1,5.1
		500	701	5,52	H5445515071	РУ190Г.500.150.100.1,5.1
		600	801	7,92	H5445615071	РУ190Г.600.150.100.1,5.1
		700	901	9	H5445715071	РУ190Г.700.150.100.1,5.1
		800	1001	10,09	H5445815071	РУ190Г.800.150.100.1,5.1
		900	1101	11,17	H5445915071	РУ190Г.900.150.100.1,5.1
		1000	1201	12,26	H5445015071	РУ190Г.1000.150.100.1,5.1
	200	200	401	3,66	H5445220071	РУ190Г.200.200.100.1,5.1
		300	501	4,61	H5445320071	РУ190Г.300.200.100.1,5.1
		400	601	5,55	H5445420071	РУ190Г.400.200.100.1,5.1
		500	701	6,49	H5445520071	РУ190Г.500.200.100.1,5.1
		600	801	9	H5445620071	РУ190Г.600.200.100.1,5.1
		700	901	10,18	H5445720071	РУ190Г.700.200.100.1,5.1
		800	1001	11,38	H5445820071	РУ190Г.800.200.100.1,5.1
		900	1101	12,57	H5445920071	РУ190Г.900.200.100.1,5.1
		1000	1201	13,76	H5445020071	РУ190Г.1000.200.100.1,5.1
2	100	200	402	3,06	H5445210021	РУ190Г.200.100.100.2.1
		300	502	4,02	H5445310021	РУ190Г.300.100.100.2.1
		400	602	4,96	H5445410021	РУ190Г.400.100.100.2.1
		500	702	5,9	H5445510021	РУ190Г.500.100.100.2.1
		600	802	8,85	H5445610021	РУ190Г.600.100.100.2.1
		700	902	10,11	H5445710021	РУ190Г.700.100.100.2.1
		800	1002	11,37	H5445810021	РУ190Г.800.100.100.2.1
		900	1102	12,63	H5445910021	РУ190Г.900.100.100.2.1
		1000	1202	13,89	H5445010021	РУ190Г.1000.100.100.2.1
	150	200	402	3,92	H5445215021	РУ190Г.200.150.100.2.1
		300	502	5,01	H5445315021	РУ190Г.300.150.100.2.1
		400	602	6,09	H5445415021	РУ190Г.400.150.100.2.1
		500	702	7,18	H5445515021	РУ190Г.500.150.100.2.1
		600	802	10,26	H5445615021	РУ190Г.600.150.100.2.1
		700	902	11,66	H5445715021	РУ190Г.700.150.100.2.1
		800	1002	13,06	H5445815021	РУ190Г.800.150.100.2.1
		900	1102	14,46	H5445915021	РУ190Г.900.150.100.2.1
		1000	1202	15,87	H5445015021	РУ190Г.1000.150.100.2.1
	200	200	402	4,77	H5445220021	РУ190Г.200.200.100.2.1
		300	502	6,01	H5445320021	РУ190Г.300.200.100.2.1
		400	602	7,23	H5445420021	РУ190Г.400.200.100.2.1
		500	702	8,46	H5445520021	РУ190Г.500.200.100.2.1
		600	802	11,68	H5445620021	РУ190Г.600.200.100.2.1
		700	902	13,22	H5445720021	РУ190Г.700.200.100.2.1
		800	1002	14,76	H5445820021	РУ190Г.800.200.100.2.1
		900	1102	16,31	H5445920021	РУ190Г.900.200.100.2.1
		1000	1202	17,85	H5445020021	РУ190Г.1000.200.100.2.1
2,5	100	200	402	3,74	H5445210081	РУ190Г.200.100.100.2,5.1
		300	502	4,90	H5445310081	РУ190Г.300.100.100.2,5.1
		400	602	6,05	H5445410081	РУ190Г.400.100.100.2,5.1
		500	702	7,19	H5445510081	РУ190Г.500.100.100.2,5.1
		600	802	10,74	H5445610081	РУ190Г.600.100.100.2,5.1
		700	902	12,26	H5445710081	РУ190Г.700.100.100.2,5.1
		800	1002	13,79	H5445810081	РУ190Г.800.100.100.2,5.1
		900	1102	15,34	H5445910081	РУ190Г.900.100.100.2,5.1
		1000	1202	16,84	H5445010081	РУ190Г.1000.100.100.2,5.1
	150	200	402	4,77	H5445215081	РУ190Г.200.150.100.2,5.1
		300	502	6,10	H5445315081	РУ190Г.300.150.100.2,5.1
		400	602	7,42	H5445415081	РУ190Г.400.150.100.2,5.1
		500	702	8,73	H5445515081	РУ190Г.500.150.100.2,5.1
		600	802	12,45	H5445615081	РУ190Г.600.150.100.2,5.1
		700	902	14,15	H5445715081	РУ190Г.700.150.100.2,5.1
		800	1002	15,85	H5445815081	РУ190Г.800.150.100.2,5.1
		900	1102	17,57	H5445915081	РУ190Г.900.150.100.2,5.1
		1000	1202	19,25	H5445015081	РУ190Г.1000.150.100.2,5.1
	200	200	402	5,84	H5445220081	РУ190Г.200.200.100.2,5.1
		300	502	7,34	H5445320081	РУ190Г.300.200.100.2,5.1
		400	602	8,83	H5445420081	РУ190Г.400.200.100.2,5.1
		500	702	10,32	H5445520081	РУ190Г.500.200.100.2,5.1
		600	802	14,22	H5445620081	РУ190Г.600.200.100.2,5.1
		700	902	16,1	H5445720081	РУ190Г.700.200.100.2,5.1
		800	1002	17,96	H5445820081	РУ190Г.800.200.100.2,5.1
		900	1102	19,86	H5445920081	РУ190Г.900.200.100.2,5.1
		1000	1202	21,7	H5445020081	РУ190Г.1000.200.100.2,5.1

Варианты исполнения:
Горячее цинкование
Сталь оцинкованная по методу Сендзимира

Пример записи при заказе кабельроста углового с R=100 мм горизонтального шириной 700 мм, высотой 150 мм, длиной 902 мм, толщиной 2,5 мм, горячее цинкование:
Кабельрост угловой с R=100 мм 90 горизонтальный РУ190Г.700.150.100.2,5.1 (артикул H5445715081).

Под заказ возможно изготовление нестандартных кабельроста с другими типоразмерами, толщинами, длиной и типом покрытия

Кабельрост угловой с R=100 мм горизонтальный РУ190Г, поворот на 90°

Толщина, S, мм	Высота, H, мм	Ширина, B, мм	Длина, E, мм	Масса, кг	Артикул	Наименование
3	100	200	403	4,19	H5445210031	РУ190Г.200.100.100.3.1
		300	503	5,44	H5445310031	РУ190Г.300.100.100.3.1
		400	603	6,68	H5445410031	РУ190Г.400.100.100.3.1
		500	703	7,92	H5445510031	РУ190Г.500.100.100.3.1
		600	803	11,57	H5445610031	РУ190Г.600.100.100.3.1
		700	903	13,18	H5445710031	РУ190Г.700.100.100.3.1
		800	1003	14,8	H5445810031	РУ190Г.800.100.100.3.1
		900	1103	16,44	H5445910031	РУ190Г.900.100.100.3.1
		1000	1203	18,03	H5445010031	РУ190Г.1000.100.100.3.1
	150	200	403	5,43	H5445215031	РУ190Г.200.150.100.3.1
		300	503	6,9	H5445315031	РУ190Г.300.150.100.3.1
		400	603	8,34	H5445415031	РУ190Г.400.150.100.3.1
		500	703	9,78	H5445515031	РУ190Г.500.150.100.3.1
		600	803	13,63	H5445615031	РУ190Г.600.150.100.3.1
		700	903	15,46	H5445715031	РУ190Г.700.150.100.3.1
		800	1003	17,28	H5445815031	РУ190Г.800.150.100.3.1
		900	1103	19,12	H5445915031	РУ190Г.900.150.100.3.1
		1000	1203	20,92	H5445015031	РУ190Г.1000.150.100.3.1
	200	200	403	6,69	H5445220031	РУ190Г.200.200.100.3.1
		300	503	8,35	H5445320031	РУ190Г.300.200.100.3.1
		400	603	10	H5445420031	РУ190Г.400.200.100.3.1
		500	703	11,65	H5445520031	РУ190Г.500.200.100.3.1
		600	803	15,71	H5445620031	РУ190Г.600.200.100.3.1
		700	903	17,74	H5445720031	РУ190Г.700.200.100.3.1
		800	1003	19,77	H5445820031	РУ190Г.800.200.100.3.1
		900	1103	21,82	H5445920031	РУ190Г.900.200.100.3.1
		1000	1203	23,82	H5445020031	РУ190Г.1000.200.100.3.1
1,5	100	200	401	2,20	H5445210072	РУ190Г.200.100.100.1,5.2
		300	501	2,88	H5445310072	РУ190Г.300.100.100.1,5.2
		400	601	3,56	H5445410072	РУ190Г.400.100.100.1,5.2
		500	701	4,23	H5445510072	РУ190Г.500.100.100.1,5.2
		600	801	6,38	H5445610072	РУ190Г.600.100.100.1,5.2
		700	901	7,27	H5445710072	РУ190Г.700.100.100.1,5.2
		800	1001	8,20	H5445810072	РУ190Г.800.100.100.1,5.2
		900	1101	9,10	H5445910072	РУ190Г.900.100.100.1,5.2
		1000	1201	10,00	H5445010072	РУ190Г.1000.100.100.1,5.2
	150	200	401	2,8	H5445215072	РУ190Г.200.150.100.1,5.2
		300	501	3,59	H5445315072	РУ190Г.300.150.100.1,5.2
		400	601	4,36	H5445415072	РУ190Г.400.150.100.1,5.2
		500	701	5,14	H5445515072	РУ190Г.500.150.100.1,5.2
		600	801	7,38	H5445615072	РУ190Г.600.150.100.1,5.2
		700	901	8,38	H5445715072	РУ190Г.700.150.100.1,5.2
		800	1001	9,4	H5445815072	РУ190Г.800.150.100.1,5.2
		900	1101	10,4	H5445915072	РУ190Г.900.150.100.1,5.2
		1000	1201	11,42	H5445015072	РУ190Г.1000.150.100.1,5.2
	200	200	401	3,42	H5445220072	РУ190Г.200.200.100.1,5.2
		300	501	4,29	H5445320072	РУ190Г.300.200.100.1,5.2
		400	601	5,17	H5445420072	РУ190Г.400.200.100.1,5.2
		500	701	6,05	H5445520072	РУ190Г.500.200.100.1,5.2
		600	801	8,39	H5445620072	РУ190Г.600.200.100.1,5.2
		700	901	9,49	H5445720072	РУ190Г.700.200.100.1,5.2
		800	1001	10,61	H5445820072	РУ190Г.800.200.100.1,5.2
		900	1101	11,72	H5445920072	РУ190Г.900.200.100.1,5.2
		1000	1201	12,83	H5445020072	РУ190Г.1000.200.100.1,5.2
2	100	200	402	2,88	H5445210022	РУ190Г.200.100.100.2.2
		300	502	3,77	H5445310022	РУ190Г.300.100.100.2.2
		400	602	4,66	H5445410022	РУ190Г.400.100.100.2.2
		500	702	5,55	H5445510022	РУ190Г.500.100.100.2.2
		600	802	8,31	H5445610022	РУ190Г.600.100.100.2.2
		700	902	9,5	H5445710022	РУ190Г.700.100.100.2.2
		800	1002	10,68	H5445810022	РУ190Г.800.100.100.2.2
		900	1102	11,87	H5445910022	РУ190Г.900.100.100.2.2
		1000	1202	13,06	H5445010022	РУ190Г.1000.100.100.2.2
	150	200	401	3,68	H5445215022	РУ190Г.200.150.100.2.2
		300	501	4,71	H5445315022	РУ190Г.300.150.100.2.2
		400	601	5,73	H5445415022	РУ190Г.400.150.100.2.2
		500	701	6,74	H5445515022	РУ190Г.500.150.100.2.2
		600	801	9,64	H5445615022	РУ190Г.600.150.100.2.2
		700	901	10,96	H5445715022	РУ190Г.700.150.100.2.2
		800	1001	12,28	H5445815022	РУ190Г.800.150.100.2.2
		900	1101	13,59	H5445915022	РУ190Г.900.150.100.2.2
		1000	1201	14,91	H5445015022	РУ190Г.1000.150.100.2.2
	200	200	401	4,49	H5445220022	РУ190Г.200.200.100.2.2
		300	501	5,65	H5445320022	РУ190Г.300.200.100.2.2
		400	601	6,8	H5445420022	РУ190Г.400.200.100.2.2
		500	701	7,95	H5445520022	РУ190Г.500.200.100.2.2
		600	801	10,98	H5445620022	РУ190Г.600.200.100.2.2
		700	901	12,43	H5445720022	РУ190Г.700.200.100.2.2
		800	1001	13,88	H5445820022	РУ190Г.800.200.100.2.2
		900	1101	15,32	H5445920022	РУ190Г.900.200.100.2.2
		1000	1201	16,77	H5445020022	РУ190Г.1000.200.100.2.2

Крышка кабельроста углового с R=100 мм горизонтального РК190Г, поворот на 90°

Высота, H, мм	Толщина, S, мм	Ширина, B, мм	Длина, E, мм	Масса, кг	Артикул	Наименование
20	1,5	200	304	0,96	H5545202071	РК190Г.200.20.100.1,5.1
		300	404	1,72	H5545302071	РК190Г.300.20.100.1,5.1
		400	504	2,7	H5545402071	РК190Г.400.20.100.1,5.1
		500	604	3,9	H5545502071	РК190Г.500.20.100.1,5.1
		600	704	5,31	H5545602071	РК190Г.600.20.100.1,5.1
		700	804	6,93	H5545702071	РК190Г.700.20.100.1,5.1
		800	904	8,77	H5545802071	РК190Г.800.20.100.1,5.1
		900	1004	10,82	H5545902071	РК190Г.900.20.100.1,5.1
		1000	1104	13,09	H5545002071	РК190Г.1000.20.100.1,5.1
	2	200	304	1,25	H5545202021	РК190Г.200.20.100.2.1
		300	404	2,25	H5545302021	РК190Г.300.20.100.2.1
		400	504	3,54	H5545402021	РК190Г.400.20.100.2.1
		500	604	5,1	H5545502021	РК190Г.500.20.100.2.1
		600	704	6,94	H5545602021	РК190Г.600.20.100.2.1
		700	804	9,07	H5545702021	РК190Г.700.20.100.2.1
		800	904	11,48	H5545802021	РК190Г.800.20.100.2.1
		900	1004	14,19	H5545902021	РК190Г.900.20.100.2.1
		1000	1104	17,13	H5545002021	РК190Г.1000.20.100.2.1
	2,5	200	305	1,54	H5545202081	РК190Г.200.20.100.2,5.1
		300	405	2,77	H5545302081	РК190Г.300.20.100.2,5.1
		400	505	4,35	H5545402081	РК190Г.400.20.100.2,5.1
		500	605	6,27	H5545502081	РК190Г.500.20.100.2,5.1
		600	705	8,54	H5545602081	РК190Г.600.20.100.2,5.1
		700	805	11,16	H5545702081	РК190Г.700.20.100.2,5.1
		800	905	14,12	H5545802081	РК190Г.800.20.100.2,5.1
		900	1005	17,43	H5545902081	РК190Г.900.20.100.2,5.1
		1000	1105	21,08	H5545002081	РК190Г.1000.20.100.2,5.1
	3	200	305	1,82	H5545202031	РК190Г.200.20.100.3.1
		300	405	3,28	H5545302031	РК190Г.300.20.100.3.1
		400	505	5,16	H5545402031	РК190Г.400.20.100.3.1
		500	605	7,44	H5545502031	РК190Г.500.20.100.3.1
		600	705	10,14	H5545602031	РК190Г.600.20.100.3.1
		700	805	13,24	H5545702031	РК190Г.700.20.100.3.1
		800	905	16,76	H5545802031	РК190Г.800.20.100.3.1
		900	1005	20,69	H5545902031	РК190Г.900.20.100.3.1
		1000	1105	25,03	H5545002031	РК190Г.1000.20.100.3.1
	1,5	200	304	0,98	H5545202072	РК190Г.200.20.100.1,5.2
		300	404	1,61	H5545302072	РК190Г.300.20.100.1,5.2
		400	504	2,52	H5545402072	РК190Г.400.20.100.1,5.2
		500	604	3,63	H5545502072	РК190Г.500.20.100.1,5.2
		600	704	4,94	H5545602072	РК190Г.600.20.100.1,5.2
		700	804	6,46	H5545702072	РК190Г.700.20.100.1,5.2
		800	904	8,17	H5545802072	РК190Г.800.20.100.1,5.2
		900	1004	10,08	H5545902072	РК190Г.900.20.100.1,5.2
		1000	1104	12,2	H5545002072	РК190Г.1000.20.100.1,5.2
	2	200	304	1,18	H5545202022	РК190Г.200.20.100.2.2
		300	404	2,12	H5545302022	РК190Г.300.20.100.2.2
		400	504	3,32	H5545402022	РК190Г.400.20.100.2.2
		500	604	4,79	H5545502022	РК190Г.500.20.100.2.2
		600	704	6,53	H5545602022	РК190Г.600.20.100.2.2
		700	804	8,52	H5545702022	РК190Г.700.20.100.2.2
		800	904	10,78	H5545802022	РК190Г.800.20.100.2.2
		900	1004	13,31	H5545902022	РК190Г.900.20.100.2.2
		1000	1104	16,1	H5545002022	РК190Г.1000.20.100.2.2

Варианты исполнения:
Горячее цинкование
Сталь оцинкованная по методу Сендзимира

Пример записи при заказе крышки кабельроста углового с R=100 мм горизонтального шириной 1000 мм, высотой 20 мм, длиной 1105 мм, толщиной 3 мм, горячее цинкование:
Крышка кабельроста улового с R=100 мм 90 горизонтального РК190Г.1000.20.100.3.1 (артикул H5545002031).

Дно кабельроста углового с R=100 мм горизонтального РД190Г, поворот на 90°

Высота, H, мм	Толщина, S, мм	Ширина, B, мм	Длина, E, мм	Масса, кг	Артикул	Наименование
1,5	1,5	200	259	0,43	H5645200071	РД190Г.200.0.100.1,5.1
		300	359	1,01	H5645300071	РД190Г.300.0.100.1,5.1
		400	459	1,77	H5645400071	РД190Г.400.0.100.1,5.1
		500	559	2,71	H5645500071	РД190Г.500.0.100.1,5.1
		600	659	3,68	H5645600071	РД190Г.600.0.100.1,5.1
		700	759	5	H5645700071	РД190Г.700.0.100.1,5.1
		800	859	6,72	H5645800071	РД190Г.800.0.100.1,5.1
		900	959	8,22	H5645900071	РД190Г.900.0.100.1,5.1
		1000	1059	10,15	H5645000071	РД190Г.1000.0.100.1,5.1
2	2	200	259	0,57	H5645200021	РД190Г.200.0.100.2.1
		300	359	1,32	H5645300021	РД190Г.300.0.100.2.1
		400	459	2,31	H5645400021	РД190Г.400.0.100.2.1
		500	559	3,55	H5645500021	РД190Г.500.0.100.2.1
		600	659	4,82	H5645600021	РД190Г.600.0.100.2.1
		700	759	6,55	H5645700021	РД190Г.700.0.100.2.1
		800	859	8,53	H5645800021	РД190Г.800.0.100.2.1
		900	959	10,76	H5645900021	РД190Г.900.0.100.2.1
		1000	1059	13,29	H5645000021	РД190Г.1000.0.100.2.1
2,5	2,5	200	259	0,7	H5645200081	РД190Г.200.0.100.2,5.1
		300	359	1,63	H5645300081	РД190Г.300.0.100.2,5.1
		400	459	2,85	H5645400081	РД190Г.400.0.100.2,5.1
		500	559	4,37	H5645500081	РД190Г.500.0.100.2,5.1
		600	659	5,94	H5645600081	РД190Г.600.0.100.2,5.1
		700	759	8,07	H5645700081	РД190Г.700.0.100.2,5.1
		800	859	10,51	H5645800081	РД190Г.800.0.100.2,5.1
		900	959	13,26	H5645900081	РД190Г.900.0.100.2,5.1
		1000	1059	16,37	H5645000081	РД190Г.1000.0.100.2,5.1
3	3	200	259	0,83	H5645200031	РД190Г.200.0.100.3.1
		300	359	1,93	H5645300031	РД190Г.300.0.100.3.1
		400	459	3,39	H5645400031	РД190Г.400.0.100.3.1
		500	559	5,2	H5645500031	РД190Г.500.0.100.3.1
		600	659	7,05	H5645600031	РД190Г.600.0.100.3.1
		700	759	9,59	H5645700031	РД190Г.700.0.100.3.1
		800	859	12,49	H5645800031	РД190Г.800.0.100.3.1
		900	959	15,75	H5645900031	РД190Г.900.0.100.3.1
		1000	1059	19,44	H5645000031	РД190Г.1000.0.100.3.1
1,5	1,5	200	259	0,4	H5645200072	РД190Г.200.0.100.1,5.2
		300	359	0,93	H5645300072	РД190Г.300.0.100.1,5.2
		400	459	1,65	H5645400072	РД190Г.400.0.100.1,5.2
		500	559	2,53	H5645500072	РД190Г.500.0.100.1,5.2
		600	659	3,43	H5645600072	РД190Г.600.0.100.1,5.2
		700	759	4,66	H5645700072	РД190Г.700.0.100.1,5.2
		800	859	6,08	H5645800072	РД190Г.800.0.100.1,5.2
		900	959	7,66	H5645900072	РД190Г.900.0.100.1,5.2
		1000	1059	9,46	H5645000072	РД190Г.1000.0.100.1,5.2
2	2	200	259	0,54	H5645200022	РД190Г.200.0.100.2.2
		300	359	1,25	H5645300022	РД190Г.300.0.100.2.2
		400	459	2,2	H5645400022	РД190Г.400.0.100.2.2
		500	559	3,37	H5645500022	РД190Г.500.0.100.2.2
		600	659	4,58	H5645600022	РД190Г.600.0.100.2.2
		700	759	6,22	H5645700022	РД190Г.700.0.100.2.2
		800	859	8,1	H5645800022	РД190Г.800.0.100.2.2
		900	959	10,22	H5645900022	РД190Г.900.0.100.2.2
		1000	1059	12,61	H5645000022	РД190Г.1000.0.100.2.2

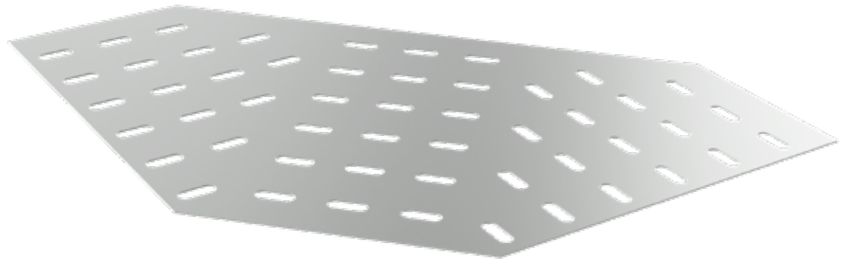

Варианты исполнения:
Горячее цинкование
Сталь оцинкованная по методу Сендзимира

Пример записи при заказе дна кабельроста углового с R=100 мм горизонтального шириной 200 мм, высотой 1,5 мм, длиной 259 мм, толщиной 1,5 мм, сталь оцинкованная по методу Сендзимира:
Дно кабельроста углового с R=100 мм 90 горизонтального РД190Г.200.0.100.1,5.2 (артикул H5645200072).

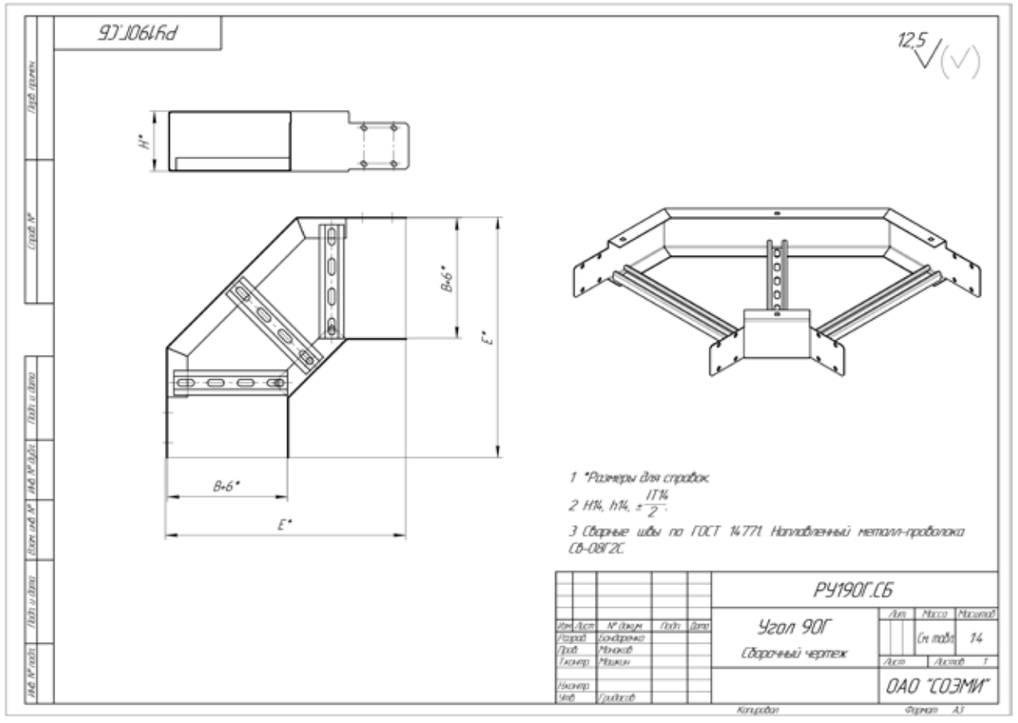
РУ190Г.СБ
12,5
B-6*
L*
1 *Размеры для справок.
2 H14, h14, ±IT14/2.
3 Сварные швы по ГОСТ 14771. Наплавленный металл-проволока СВ-08Г2С.
РУ190Г.СБ
Угол 90Г
Сборочный чертеж
ОАО "СОЭМИ"

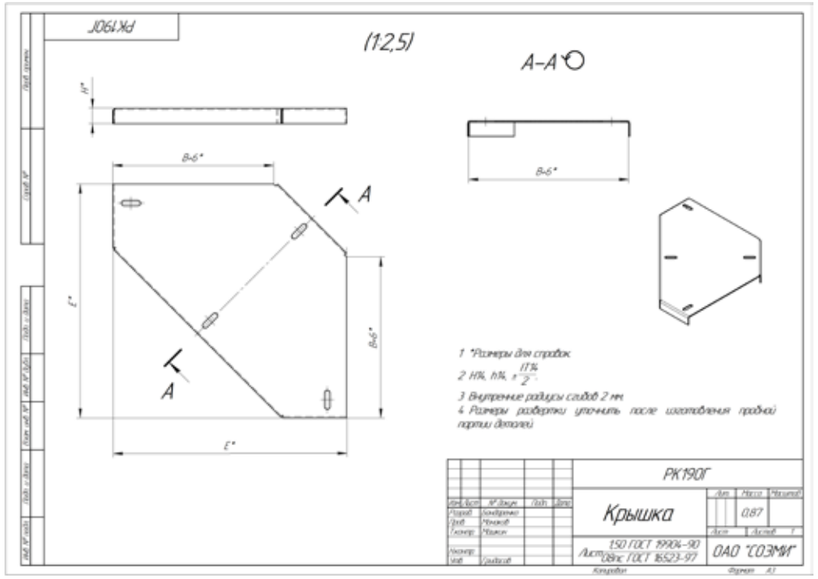
РК190Г
(12,5)
A–A
B-6*
L*
1 *Размеры для справок.
2 H14, h14, ±IT14/2.
3 Внутренние радиусы сгибов 2 мм.
4 Размеры разверток уточнить после изготовления пробной партии деталей.
РК190Г
Крышка
ОАО "СОЭМИ"

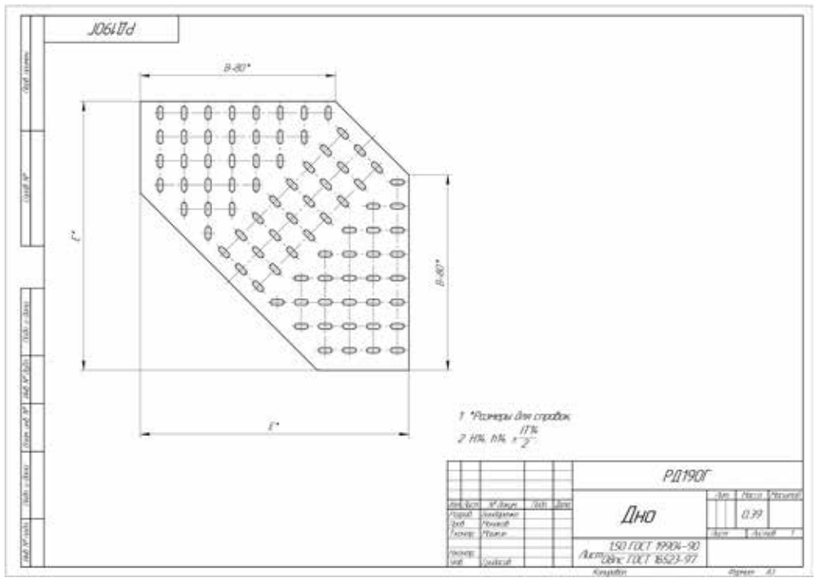
РД190Г
B-80*
L*
1 *Размеры для справок.
2 H14, h14, ±IT14/2.
РД190Г
Дно
ОАО "СОЭМИ"

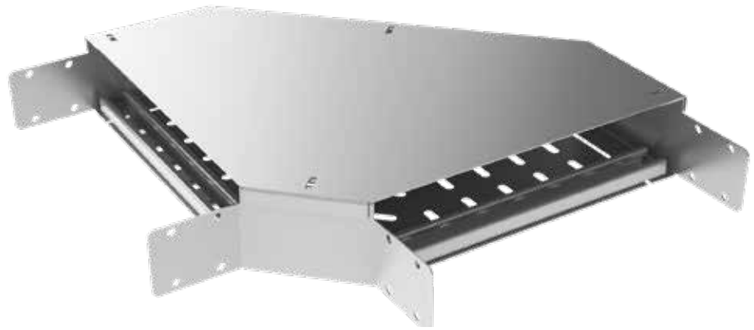

Кабельрост угловой с R=100 мм вертикальный РУ190В, поворот вверх на 90°

Толщина, S, мм	Высота, H, мм	Длина, E, мм	Ширина, B, мм	Масса, кг	Артикул	Наименование
1,5	100	307	200	2,01	H5443210071	РУ190В.200.100.100.1,5.1
			300	2,27	H5443310071	РУ190В.300.100.100.1,5.1
			400	2,52	H5443410071	РУ190В.400.100.100.1,5.1
			500	2,77	H5443510071	РУ190В.500.100.100.1,5.1
			600	3,02	H5443610071	РУ190В.600.100.100.1,5.1
			700	3,26	H5443710071	РУ190В.700.100.100.1,5.1
			800	3,52	H5443810071	РУ190В.800.100.100.1,5.1
			900	3,77	H5443910071	РУ190В.900.100.100.1,5.1
			1000	4,02	H5443010071	РУ190В.1000.100.100.1,5.1
	150	357	200	3,2	H5443215071	РУ190В.200.150.100.1,5.1
			300	3,71	H5443315071	РУ190В.300.150.100.1,5.1
			400	4,21	H5443415071	РУ190В.400.150.100.1,5.1
			500	4,71	H5443515071	РУ190В.500.150.100.1,5.1
			600	5,21	H5443615071	РУ190В.600.150.100.1,5.1
			700	5,71	H5443715071	РУ190В.700.150.100.1,5.1
			800	6,22	H5443815071	РУ190В.800.150.100.1,5.1
			900	6,71	H5443915071	РУ190В.900.150.100.1,5.1
			1000	7,21	H5443015071	РУ190В.1000.150.100.1,5.1
	200	407	200	4	H5443220071	РУ190В.200.200.100.1,5.1
			300	4,51	H5443320071	РУ190В.300.200.100.1,5.1
			400	5,01	H5443420071	РУ190В.400.200.100.1,5.1
			500	5,51	H5443520071	РУ190В.500.200.100.1,5.1
			600	6,01	H5443620071	РУ190В.600.200.100.1,5.1
			700	6,5	H5443720071	РУ190В.700.200.100.1,5.1
			800	7,01	H5443820071	РУ190В.800.200.100.1,5.1
			900	7,51	H5443920071	РУ190В.900.200.100.1,5.1
			1000	8,01	H5443020071	РУ190В.1000.200.100.1,5.1
2	100	307	200	2,61	H5443210021	РУ190В.200.100.100.2.1
			300	2,94	H5443310021	РУ190В.300.100.100.2.1
			400	3,26	H5443410021	РУ190В.400.100.100.2.1
			500	3,58	H5443510021	РУ190В.500.100.100.2.1
			600	3,89	H5443610021	РУ190В.600.100.100.2.1
			700	4,21	H5443710021	РУ190В.700.100.100.2.1
			800	4,53	H5443810021	РУ190В.800.100.100.2.1
			900	4,85	H5443910021	РУ190В.900.100.100.2.1
			1000	5,17	H5443010021	РУ190В.1000.100.100.2.1
	150	357	200	4,15	H5443215021	РУ190В.200.150.100.2.1
			300	4,81	H5443315021	РУ190В.300.150.100.2.1
			400	5,44	H5443415021	РУ190В.400.150.100.2.1
			500	6,08	H5443515021	РУ190В.500.150.100.2.1
			600	6,72	H5443615021	РУ190В.600.150.100.2.1
			700	7,35	H5443715021	РУ190В.700.150.100.2.1
			800	8	H5443815021	РУ190В.800.150.100.2.1
			900	8,63	H5443915021	РУ190В.900.150.100.2.1
			1000	9,27	H5443015021	РУ190В.1000.150.100.2.1
	200	407	200	5,2	H5443220021	РУ190В.200.200.100.2.1
			300	5,85	H5443320021	РУ190В.300.200.100.2.1
			400	6,49	H5443420021	РУ190В.400.200.100.2.1
			500	7,12	H5443520021	РУ190В.500.200.100.2.1
			600	7,76	H5443620021	РУ190В.600.200.100.2.1
			700	8,4	H5443720021	РУ190В.700.200.100.2.1
			800	9,04	H5443820021	РУ190В.800.200.100.2.1
			900	9,67	H5443920021	РУ190В.900.200.100.2.1
			1000	10,31	H5443020021	РУ190В.1000.200.100.2.1
2,5	100	308	200	3,2	H5443210081	РУ190В.200.100.100.2,5.1
			300	3,58	H5443310081	РУ190В.300.100.100.2,5.1
			400	3,97	H5443410081	РУ190В.400.100.100.2,5.1
			500	4,35	H5443510081	РУ190В.500.100.100.2,5.1
			600	4,73	H5443610081	РУ190В.600.100.100.2,5.1
			700	5,11	H5443710081	РУ190В.700.100.100.2,5.1
			800	5,5	H5443810081	РУ190В.800.100.100.2,5.1
			900	5,89	H5443910081	РУ190В.900.100.100.2,5.1
			1000	6,26	H5443010081	РУ190В.1000.100.100.2,5.1
	150	358	200	5,07	H5443215081	РУ190В.200.150.100.2,5.1
			300	5,85	H5443315081	РУ190В.300.150.100.2,5.1
			400	6,62	H5443415081	РУ190В.400.150.100.2,5.1
			500	7,38	H5443515081	РУ190В.500.150.100.2,5.1
			600	8,15	H5443615081	РУ190В.600.150.100.2,5.1
			700	8,91	H5443715081	РУ190В.700.150.100.2,5.1
			800	9,68	H5443815081	РУ190В.800.150.100.2,5.1
			900	10,46	H5443915081	РУ190В.900.150.100.2,5.1
			1000	11,21	H5443015081	РУ190В.1000.150.100.2,5.1
	200	408	200	6,36	H5443220081	РУ190В.200.200.100.2,5.1
			300	7,14	H5443320081	РУ190В.300.200.100.2,5.1
			400	7,91	H5443420081	РУ190В.400.200.100.2,5.1
			500	8,67	H5443520081	РУ190В.500.200.100.2,5.1
			600	9,43	H5443620081	РУ190В.600.200.100.2,5.1
			700	10,2	H5443720081	РУ190В.700.200.100.2,5.1
			800	10,96	H5443820081	РУ190В.800.200.100.2,5.1
			900	11,75	H5443920081	РУ190В.900.200.100.2,5.1
			1000	12,49	H5443020081	РУ190В.1000.200.100.2,5.1

Варианты исполнения:
Горячее цинкование
Сталь оцинкованная по методу Сендзимира

Пример записи при заказе кабельроста углового с R=100 мм вертикального шириной 400 мм, высотой 200 мм, длиной 408 мм, толщиной 2,5 мм, горячее цинкование:
Кабельрост угловой с R=100 мм 90 вверх РУ190В.400.200.100.2,5.1 (артикул H5443420081).

Под заказ возможно изготовление нестандартных кабельроста с другими типоразмерами, толщинами, длиной и типом покрытия

Кабельрост угловой с R=100 мм вертикальный РУ190В, поворот вверх на 90°

Толщина, S, мм	Высота, H, мм	Длина, E, мм	Ширина, B, мм	Масса, кг	Артикул	Наименование
3	100	308	200	3,63	H5443210031	РУ190В.200.100.100.3.1
			300	4,02	H5443310031	РУ190В.300.100.100.3.1
			400	4,4	H5443410031	РУ190В.400.100.100.3.1
			500	4,78	H5443510031	РУ190В.500.100.100.3.1
			600	5,16	H5443610031	РУ190В.600.100.100.3.1
			700	5,55	H5443710031	РУ190В.700.100.100.3.1
			800	5,91	H5443810031	РУ190В.800.100.100.3.1
			900	6,3	H5443910031	РУ190В.900.100.100.3.1
			1000	6,67	H5443010031	РУ190В.1000.100.100.3.1
	150	358	200	5,72	H5443215031	РУ190В.200.150.100.3.1
			300	6,5	H5443315031	РУ190В.300.150.100.3.1
			400	7,25	H5443415031	РУ190В.400.150.100.3.1
			500	8,01	H5443515031	РУ190В.500.150.100.3.1
			600	8,77	H5443615031	РУ190В.600.150.100.3.1
			700	9,52	H5443715031	РУ190В.700.150.100.3.1
			800	10,28	H5443815031	РУ190В.800.150.100.3.1
			900	11,06	H5443915031	РУ190В.900.150.100.3.1
			1000	11,79	H5443015031	РУ190В.1000.150.100.3.1
	200	408	200	7,24	H5443220031	РУ190В.200.200.100.3.1
			300	8,02	H5443320031	РУ190В.300.200.100.3.1
			400	8,78	H5443420031	РУ190В.400.200.100.3.1
			500	9,53	H5443520031	РУ190В.500.200.100.3.1
			600	10,29	H5443620031	РУ190В.600.200.100.3.1
			700	11,05	H5443720031	РУ190В.700.200.100.3.1
			800	11,8	H5443820031	РУ190В.800.200.100.3.1
			900	12,58	H5443920031	РУ190В.900.200.100.3.1
			1000	13,31	H5443020031	РУ190В.1000.200.100.3.1
1,5	100	307	200	1,87	H5443210072	РУ190В.200.100.100.1,5.2
			300	2,11	H5443310072	РУ190В.300.100.100.1,5.2
			400	2,35	H5443410072	РУ190В.400.100.100.1,5.2
			500	2,58	H5443510072	РУ190В.500.100.100.1,5.2
			600	2,81	H5443610072	РУ190В.600.100.100.1,5.2
			700	3,04	H5443710072	РУ190В.700.100.100.1,5.2
			800	3,28	H5443810072	РУ190В.800.100.100.1,5.2
			900	3,51	H5443910072	РУ190В.900.100.100.1,5.2
			1000	3,74	H5443010072	РУ190В.1000.100.100.1,5.2
	150	357	200	2,98	H5443215072	РУ190В.200.150.100.1,5.2
			300	3,46	H5443315072	РУ190В.300.150.100.1,5.2
			400	3,93	H5443415072	РУ190В.400.150.100.1,5.2
			500	4,39	H5443515072	РУ190В.500.150.100.1,5.2
			600	4,86	H5443615072	РУ190В.600.150.100.1,5.2
			700	5,32	H5443715072	РУ190В.700.150.100.1,5.2
			800	5,79	H5443815072	РУ190В.800.150.100.1,5.2
			900	6,26	H5443915072	РУ190В.900.150.100.1,5.2
			1000	6,72	H5443015072	РУ190В.1000.150.100.1,5.2
	200	407	200	3,72	H5443220072	РУ190В.200.200.100.1,5.2
			300	4,2	H5443320072	РУ190В.300.200.100.1,5.2
			400	4,67	H5443420072	РУ190В.400.200.100.1,5.2
			500	5,14	H5443520072	РУ190В.500.200.100.1,5.2
			600	5,6	H5443620072	РУ190В.600.200.100.1,5.2
			700	6,06	H5443720072	РУ190В.700.200.100.1,5.2
			800	6,53	H5443820072	РУ190В.800.200.100.1,5.2
			900	7	H5443920072	РУ190В.900.200.100.1,5.2
			1000	7,47	H5443020072	РУ190В.1000.200.100.1,5.2
2	100	307	200	2,46	H5443210022	РУ190В.200.100.100.2.2
			300	2,76	H5443310022	РУ190В.300.100.100.2.2
			400	3,06	H5443410022	РУ190В.400.100.100.2.2
			500	3,36	H5443510022	РУ190В.500.100.100.2.2
			600	3,66	H5443610022	РУ190В.600.100.100.2.2
			700	3,96	H5443710022	РУ190В.700.100.100.2.2
			800	4,26	H5443810022	РУ190В.800.100.100.2.2
			900	4,56	H5443910022	РУ190В.900.100.100.2.2
			1000	4,86	H5443010022	РУ190В.1000.100.100.2.2
	150	357	200	3,9	H5443215022	РУ190В.200.150.100.2.2
			300	4,52	H5443315022	РУ190В.300.150.100.2.2
			400	5,12	H5443415022	РУ190В.400.150.100.2.2
			500	5,71	H5443515022	РУ190В.500.150.100.2.2
			600	6,31	H5443615022	РУ190В.600.150.100.2.2
			700	6,91	H5443715022	РУ190В.700.150.100.2.2
			800	7,51	H5443815022	РУ190В.800.150.100.2.2
			900	8,11	H5443915022	РУ190В.900.150.100.2.2
			1000	8,71	H5443015022	РУ190В.1000.150.100.2.2
	200	407	200	4,89	H5443220022	РУ190В.200.200.100.2.2
			300	5,5	H5443320022	РУ190В.300.200.100.2.2
			400	6,01	H5443420022	РУ190В.400.200.100.2.2
			500	6,7	H5443520022	РУ190В.500.200.100.2.2
			600	7,29	H5443620022	РУ190В.600.200.100.2.2
			700	7,89	H5443720022	РУ190В.700.200.100.2.2
			800	8,49	H5443820022	РУ190В.800.200.100.2.2
			900	9,09	H5443920022	РУ190В.900.200.100.2.2
			1000	9,69	H5443020022	РУ190В.1000.200.100.2.2

Крышка кабельроста углового с R=100 мм вертикального РК190В, поворот вверх на 90°

Высота, H, мм	Длина, L, мм	Толщина, S, мм	Ширина, B, мм	Масса, кг	Артикул	Наименование
20	145	1,5	200	0,46	H5543202071	РК190В.200.20.100.1,5.1
			300	0,64	H5543302071	РК190В.300.20.100.1,5.1
			400	0,83	H5543402071	РК190В.400.20.100.1,5.1
			500	1,02	H5543502071	РК190В.500.20.100.1,5.1
			600	1,21	H5543602071	РК190В.600.20.100.1,5.1
			700	1,4	H5543702071	РК190В.700.20.100.1,5.1
			800	1,58	H5543802071	РК190В.800.20.100.1,5.1
			900	1,77	H5543902071	РК190В.900.20.100.1,5.1
			1000	1,96	H5543002071	РК190В.1000.20.100.1,5.1
	147	2	200	0,61	H5543202021	РК190В.200.20.100.2.1
			300	0,86	H5543302021	РК190В.300.20.100.2.1
			400	1,1	H5543402021	РК190В.400.20.100.2.1
			500	1,35	H5543502021	РК190В.500.20.100.2.1
			600	1,6	H5543602021	РК190В.600.20.100.2.1
			700	1,85	H5543702021	РК190В.700.20.100.2.1
			800	2,1	H5543802021	РК190В.800.20.100.2.1
			900	2,35	H5543902021	РК190В.900.20.100.2.1
			1000	2,6	H5543002021	РК190В.1000.20.100.2.1
	148	2,5	200	0,75	H5543202081	РК190В.200.20.100.2,5.1
			300	1,06	H5543302081	РК190В.300.20.100.2,5.1
			400	1,37	H5543402081	РК190В.400.20.100.2,5.1
			500	1,68	H5543502081	РК190В.500.20.100.2,5.1
			600	1,99	H5543602081	РК190В.600.20.100.2,5.1
			700	2,3	H5543702081	РК190В.700.20.100.2,5.1
			800	2,6	H5543802081	РК190В.800.20.100.2,5.1
			900	2,91	H5543902081	РК190В.900.20.100.2,5.1
			1000	3,22	H5543002081	РК190В.1000.20.100.2,5.1
		3	200	0,89	H5543202031	РК190В.200.20.100.3.1
			300	1,26	H5543302031	РК190В.300.20.100.3.1
			400	1,62	H5543402031	РК190В.400.20.100.3.1
			500	1,99	H5543502031	РК190В.500.20.100.3.1
			600	2,36	H5543602031	РК190В.600.20.100.3.1
			700	2,72	H5543702031	РК190В.700.20.100.3.1
			800	3,09	H5543802031	РК190В.800.20.100.3.1
			900	3,46	H5543902031	РК190В.900.20.100.3.1
			1000	3,82	H5543002031	РК190В.1000.20.100.3.1
	145	1,5	200	0,43	H5543202072	РК190В.200.20.100.1,5.2
			300	0,6	H5543302072	РК190В.300.20.100.1,5.2
			400	0,78	H5543402072	РК190В.400.20.100.1,5.2
			500	0,95	H5543502072	РК190В.500.20.100.1,5.2
			600	1,13	H5543602072	РК190В.600.20.100.1,5.2
			700	1,3	H5543702072	РК190В.700.20.100.1,5.2
			800	1,48	H5543802072	РК190В.800.20.100.1,5.2
			900	1,65	H5543902072	РК190В.900.20.100.1,5.2
			1000	1,83	H5543002072	РК190В.1000.20.100.1,5.2
	147	2	200	0,57	H5543202022	РК190В.200.20.100.2.2
			300	0,8	H5543302022	РК190В.300.20.100.2.2
			400	1,04	H5543402022	РК190В.400.20.100.2.2
			500	1,27	H5543502022	РК190В.500.20.100.2.2
			600	1,51	H5543602022	РК190В.600.20.100.2.2
			700	1,74	H5543702022	РК190В.700.20.100.2.2
			800	1,96	H5543802022	РК190В.800.20.100.2.2
			900	2,21	H5543902022	РК190В.900.20.100.2.2
			1000	2,44	H5543002022	РК190В.1000.20.100.2.2

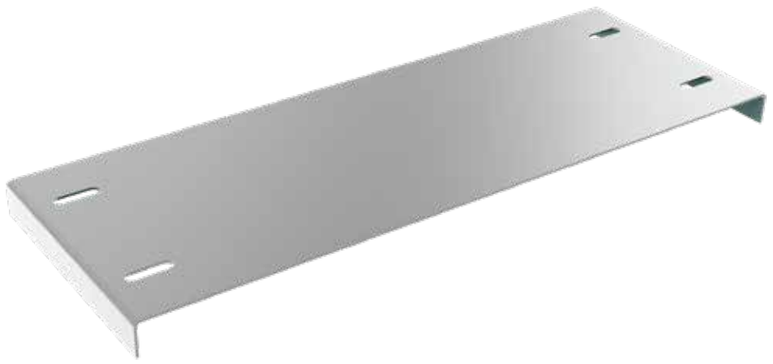

Варианты исполнения:
Горячее цинкование
Сталь оцинкованная по методу Сендзимира

Пример записи при заказе крышки кабельроста углового с R=100 мм вертикального шириной 900 мм, высотой 20 мм, длиной 148 мм, толщиной 3 мм, горячее цинкование:
Крышка кабельроста углового с R=100 мм 90 вверх РК190В.900.20.100.3.1 (артикул H5543902031).

Дно кабельроста углового с R=100 мм вертикального РД190В, поворот вверх на 90°

Длина, E, мм	Высота, H, мм	Толщина, S, мм	Ширина, B, мм	Масса, кг	Артикул	Наименование
193	1,5	1,5	200	0,32	H5643200071	РД190В.200.0.100.1,5.1
			300	0,58	H5643300071	РД190В.300.0.100.1,5.1
			400	0,84	H5643400071	РД190В.400.0.100.1,5.1
			500	1,1	H5643500071	РД190В.500.0.100.1,5.1
			600	1,36	H5643600071	РД190В.600.0.100.1,5.1
			700	1,62	H5643700071	РД190В.700.0.100.1,5.1
			800	1,88	H5643800071	РД190В.800.0.100.1,5.1
			900	2,15	H5643900071	РД190В.900.0.100.1,5.1
			1000	2,4	H5643000071	РД190В.1000.0.100.1,5.1
	2	2	200	0,42	H5643200021	РД190В.200.0.100.2.1
			300	0,76	H5643300021	РД190В.300.0.100.2.1
			400	1,1	H5643400021	РД190В.400.0.100.2.1
			500	1,44	H5643500021	РД190В.500.0.100.2.1
			600	1,79	H5643600021	РД190В.600.0.100.2.1
			700	2,13	H5643700021	РД190В.700.0.100.2.1
			800	2,47	H5643800021	РД190В.800.0.100.2.1
			900	2,81	H5643900021	РД190В.900.0.100.2.1
			1000	3,15	H5643000021	РД190В.1000.0.100.2.1
	2,5	2,5	200	0,52	H5643200081	РД190В.200.0.100.2,5.1
			300	0,94	H5643300081	РД190В.300.0.100.2,5.1
			400	1,36	H5643400081	РД190В.400.0.100.2,5.1
			500	1,77	H5643500081	РД190В.500.0.100.2,5.1
			600	2,19	H5643600081	РД190В.600.0.100.2,5.1
			700	2,61	H5643700081	РД190В.700.0.100.2,5.1
			800	3,03	H5643800081	РД190В.800.0.100.2,5.1
			900	3,45	H5643900081	РД190В.900.0.100.2,5.1
			1000	3,87	H5643000081	РД190В.1000.0.100.2,5.1
	3	3	200	0,61	H5643200031	РД190В.200.0.100.3.1
			300	1,11	H5643300031	РД190В.300.0.100.3.1
			400	1,61	H5643400031	РД190В.400.0.100.3.1
			500	2,1	H5643500031	РД190В.500.0.100.3.1
			600	2,6	H5643600031	РД190В.600.0.100.3.1
			700	3,1	H5643700031	РД190В.700.0.100.3.1
			800	3,59	H5643800031	РД190В.800.0.100.3.1
			900	4,09	H5643900031	РД190В.900.0.100.3.1
			1000	4,59	H5643000031	РД190В.1000.0.100.3.1
	1,5	1,5	200	0,3	H5643200072	РД190В.200.0.100.1,5.2
			300	0,54	H5643300072	РД190В.300.0.100.1,5.2
			400	0,79	H5643400072	РД190В.400.0.100.1,5.2
			500	1,03	H5643500072	РД190В.500.0.100.1,5.2
			600	1,27	H5643600072	РД190В.600.0.100.1,5.2
			700	1,51	H5643700072	РД190В.700.0.100.1,5.2
			800	1,76	H5643800072	РД190В.800.0.100.1,5.2
			900	2	H5643900072	РД190В.900.0.100.1,5.2
			1000	3,21	H5643000072	РД190В.1000.0.100.1,5.2
	2	2	200	0,4	H5643200022	РД190В.200.0.100.2.2
			300	0,72	H5643300022	РД190В.300.0.100.2.2
			400	1,04	H5643400022	РД190В.400.0.100.2.2
			500	1,36	H5643500022	РД190В.500.0.100.2.2
			600	1,68	H5643600022	РД190В.600.0.100.2.2
			700	2	H5643700022	РД190В.700.0.100.2.2
			800	2,32	H5643800022	РД190В.800.0.100.2.2
			900	2,64	H5643900022	РД190В.900.0.100.2.2
			1000	2,96	H5643000022	РД190В.1000.0.100.2.2

Варианты исполнения:
Горячее цинкование
Сталь оцинкованная по методу Сендзимира

Пример записи при заказе дна кабельроста углового с R=100 мм вертикального шириной 1000 мм, высотой 2 мм, длиной 193 мм, толщиной 2 мм, сталь оцинкованная по методу Сендзимира:
Дно кабельроста углового с R=100 мм 90 вверх РД190В.1000.0.100.2.2 (артикул H5643000022).

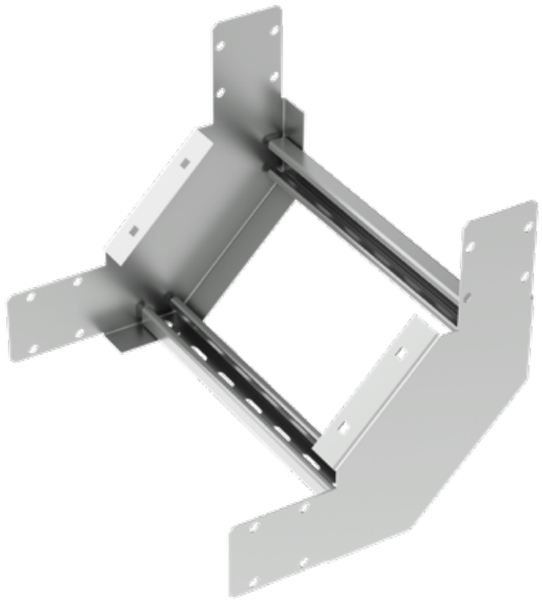

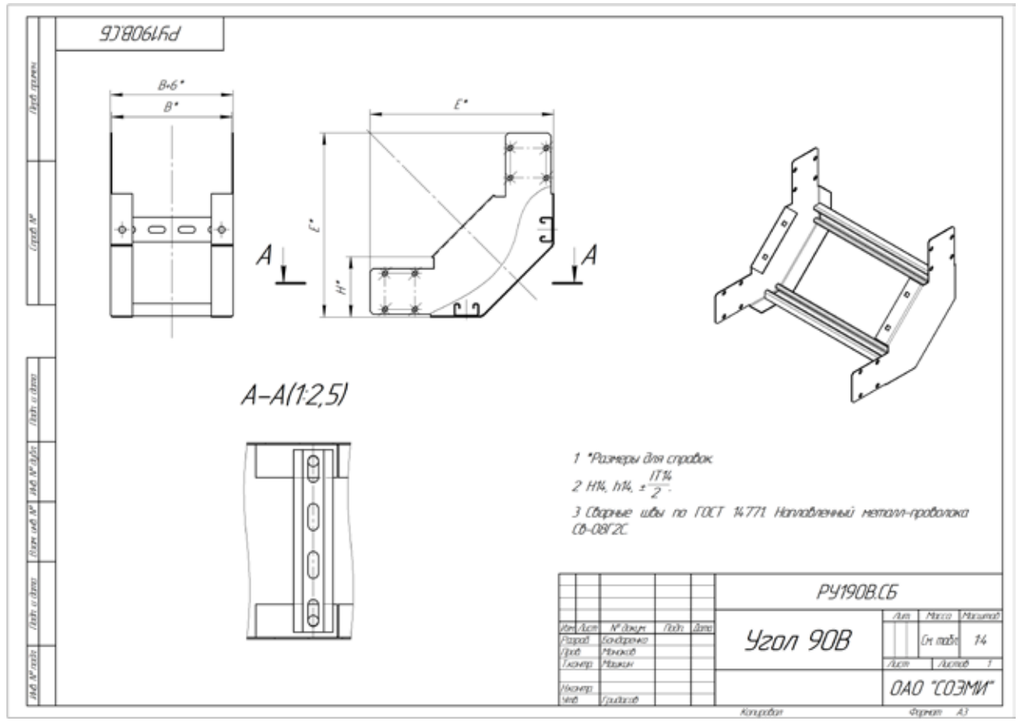
РУ190В.СБ
B+6*
B*
E*
A
A
A–A(1:2,5)
1 *Размеры для справок.
2 H14, h14, ±IT14/2.
3 Сварные швы по ГОСТ 14771. Наплавленный металл-проволока СВ-08Г2С.
РУ190В.СБ
Угол 90В
См. табл.
14
ОАО "СОЭМИ"

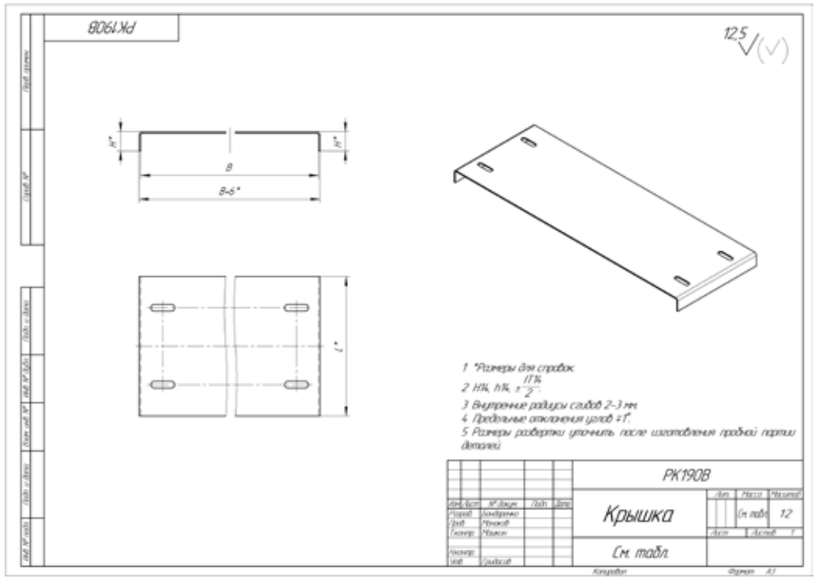
РК190В
12,5
B
B+6*
1 *Размеры для справок.
2 H14, h14, ±IT14/2.
3 Внутренние радиусы сгибов 2-3 мм.
4 Предельные отклонения углов ±1°.
5 Размеры развертки уточнить после изготовления пробной партии деталей.
РК190В
Крышка
См. табл.
12

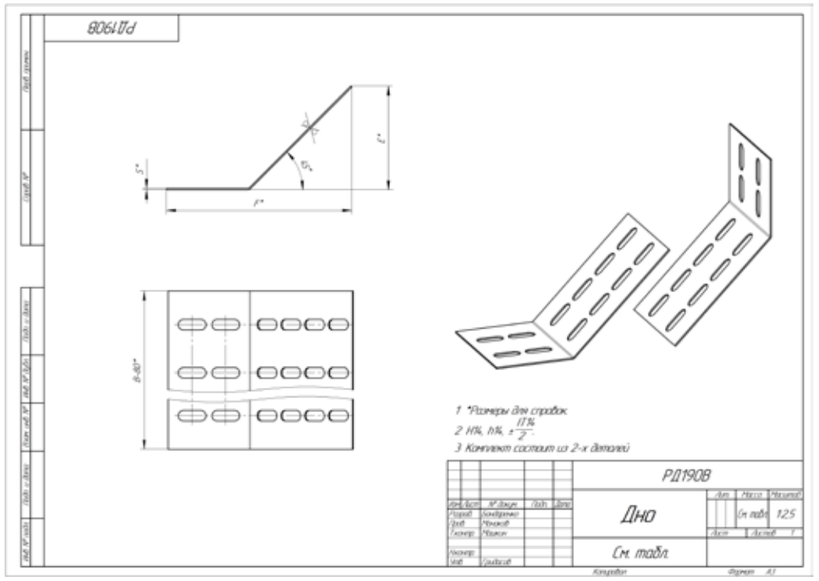
РД190В
1 *Размеры для справок.
2 H14, h14, ±IT14/2.
3 Комплект состоит из 2-х деталей
РД190В
Дно
См. табл.
12,5

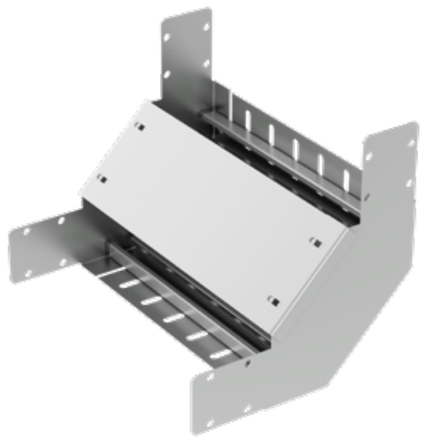

Кабельрост угловой с R=100 мм вертикальный РУ190Н, поворот вниз на 90°

Длина, E, мм	Толщина, S, мм	Высота, H, мм	Ширина, B, мм	Масса, кг	Артикул	Наименование
407	1,5	100	200	2,73	Н5444210071	РУ190Н.200.100.100.1,5.1
			300	2,99	Н5444310071	РУ190Н.300.100.100.1,5.1
			400	3,24	Н5444410071	РУ190Н.400.100.100.1,5.1
			500	3,49	Н5444510071	РУ190Н.500.100.100.1,5.1
			600	3,74	Н5444610071	РУ190Н.600.100.100.1,5.1
			700	3,99	Н5444710071	РУ190Н.700.100.100.1,5.1
			800	4,24	Н5444810071	РУ190Н.800.100.100.1,5.1
			900	4,49	Н5444910071	РУ190Н.900.100.100.1,5.1
			1000	4,74	Н5444010071	РУ190Н.1000.100.100.1,5.1
		150	200	3,17	Н5444215071	РУ190Н.200.150.100.1,5.1
			300	3,42	Н5444315071	РУ190Н.300.150.100.1,5.1
			400	3,67	Н5444415071	РУ190Н.400.150.100.1,5.1
			500	3,92	Н5444515071	РУ190Н.500.150.100.1,5.1
			600	4,17	Н5444615071	РУ190Н.600.150.100.1,5.1
			700	4,42	Н5444715071	РУ190Н.700.150.100.1,5.1
			800	4,67	Н5444815071	РУ190Н.800.150.100.1,5.1
			900	4,92	Н5444915071	РУ190Н.900.150.100.1,5.1
			1000	5,17	Н5444015071	РУ190Н.1000.150.100.1,5.1
		200	200	3,52	Н5444220071	РУ190Н.200.200.100.1,5.1
			300	3,78	Н5444320071	РУ190Н.300.200.100.1,5.1
			400	4,03	Н5444420071	РУ190Н.400.200.100.1,5.1
			500	4,28	Н5444520071	РУ190Н.500.200.100.1,5.1
			600	4,53	Н5444620071	РУ190Н.600.200.100.1,5.1
			700	4,78	Н5444720071	РУ190Н.700.200.100.1,5.1
			800	5,03	Н5444820071	РУ190Н.800.200.100.1,5.1
			900	5,28	Н5444920071	РУ190Н.900.200.100.1,5.1
			1000	5,53	Н5444020071	РУ190Н.1000.200.100.1,5.1
406	2	100	200	3,54	Н5444210021	РУ190Н.200.100.100.2.1
			300	3,81	Н5444310021	РУ190Н.300.100.100.2.1
			400	4,19	Н5444410021	РУ190Н.400.100.100.2.1
			500	4,51	Н5444510021	РУ190Н.500.100.100.2.1
			600	4,82	Н5444610021	РУ190Н.600.100.100.2.1
			700	5,14	Н5444710021	РУ190Н.700.100.100.2.1
			800	5,46	Н5444810021	РУ190Н.800.100.100.2.1
			900	5,78	Н5444910021	РУ190Н.900.100.100.2.1
			1000	6,1	Н5444010021	РУ190Н.1000.100.100.2.1
		150	200	4,11	Н5444215021	РУ190Н.200.150.100.2.1
			300	4,44	Н5444315021	РУ190Н.300.150.100.2.1
			400	4,75	Н5444415021	РУ190Н.400.150.100.2.1
			500	5,07	Н5444515021	РУ190Н.500.150.100.2.1
			600	5,39	Н5444615021	РУ190Н.600.150.100.2.1
			700	5,71	Н5444715021	РУ190Н.700.150.100.2.1
			800	6,02	Н5444815021	РУ190Н.800.150.100.2.1
			900	6,35	Н5444915021	РУ190Н.900.150.100.2.1
			1000	6,67	Н5444015021	РУ190Н.1000.150.100.2.1
		200	200	4,6	Н5444220021	РУ190Н.200.200.100.2.1
			300	4,93	Н5444320021	РУ190Н.300.200.100.2.1
			400	5,25	Н5444420021	РУ190Н.400.200.100.2.1
			500	5,56	Н5444520021	РУ190Н.500.200.100.2.1
			600	5,88	Н5444620021	РУ190Н.600.200.100.2.1
			700	6,2	Н5444720021	РУ190Н.700.200.100.2.1
			800	6,52	Н5444820021	РУ190Н.800.200.100.2.1
			900	6,84	Н5444920021	РУ190Н.900.200.100.2.1
			1000	7,16	Н5444020021	РУ190Н.1000.200.100.2.1
	2,5	100	200	4,33	Н5444210081	РУ190Н.200.100.100.2,5.1
			300	4,72	Н5444310081	РУ190Н.300.100.100.2,5.1
			400	5,1	Н5444410081	РУ190Н.400.100.100.2,5.1
			500	5,48	Н5444510081	РУ190Н.500.100.100.2,5.1
			600	5,87	Н5444610081	РУ190Н.600.100.100.2,5.1
			700	6,25	Н5444710081	РУ190Н.700.100.100.2,5.1
			800	6,63	Н5444810081	РУ190Н.800.100.100.2,5.1
			900	7,02	Н5444910081	РУ190Н.900.100.100.2,5.1
			1000	7,39	Н5444010081	РУ190Н.1000.100.100.2,5.1
		150	200	5,02	Н5444215081	РУ190Н.200.150.100.2,5.1
			300	5,42	Н5444315081	РУ190Н.300.150.100.2,5.1
			400	5,8	Н5444415081	РУ190Н.400.150.100.2,5.1
			500	6,18	Н5444515081	РУ190Н.500.150.100.2,5.1
			600	6,56	Н5444615081	РУ190Н.600.150.100.2,5.1
			700	6,95	Н5444715081	РУ190Н.700.150.100.2,5.1
			800	7,33	Н5444815081	РУ190Н.800.150.100.2,5.1
			900	7,72	Н5444915081	РУ190Н.900.150.100.2,5.1
			1000	8,09	Н5444015081	РУ190Н.1000.150.100.2,5.1
		200	200	5,63	Н5444220081	РУ190Н.200.200.100.2,5.1
			300	6,02	Н5444320081	РУ190Н.300.200.100.2,5.1
			400	6,4	Н5444420081	РУ190Н.400.200.100.2,5.1
			500	6,79	Н5444520081	РУ190Н.500.200.100.2,5.1
			600	7,17	Н5444620081	РУ190Н.600.200.100.2,5.1
			700	7,55	Н5444720081	РУ190Н.700.200.100.2,5.1
			800	7,93	Н5444820081	РУ190Н.800.200.100.2,5.1
			900	8,32	Н5444920081	РУ190Н.900.200.100.2,5.1
			1000	8,7	Н5444020081	РУ190Н.1000.200.100.2,5.1

Варианты исполнения:
Горячее цинкование
Сталь оцинкованная по методу Сендзимира

Пример записи при заказе кабельроста углового с R=100 мм вертикального шириной 600 мм, высотой 200 мм, длиной 406 мм, толщиной 2,5 мм, горячее цинкование:
Кабельрост угловой с R=100 мм 90 вниз РУ190Н.600.200.100.2,5.1 (артикул Н5444620081).

Кабельрост угловой с R=100 мм вертикальный РУ190Н, поворот вниз на 90°

Длина, E, мм	Толщина, S, мм	Высота, H, мм	Ширина, B, мм	Масса, кг	Артикул	Наименование
406	3	100	200	4,95	Н5444210031	РУ190Н.200.100.100.3.1
			300	5,34	Н5444310031	РУ190Н.300.100.100.3.1
			400	5,72	Н5444410031	РУ190Н.400.100.100.3.1
			500	6,1	Н5444510031	РУ190Н.500.100.100.3.1
			600	6,48	Н5444610031	РУ190Н.600.100.100.3.1
			700	6,85	Н5444710031	РУ190Н.700.100.100.3.1
			800	7,23	Н5444810031	РУ190Н.800.100.100.3.1
			900	7,62	Н5444910031	РУ190Н.900.100.100.3.1
			1000	8	Н5444010031	РУ190Н.1000.100.100.3.1
		150	200	5,79	Н5444215031	РУ190Н.200.150.100.3.1
			300	6,17	Н5444315031	РУ190Н.300.150.100.3.1
			400	6,55	Н5444415031	РУ190Н.400.150.100.3.1
			500	6,93	Н5444515031	РУ190Н.500.150.100.3.1
			600	7,31	Н5444615031	РУ190Н.600.150.100.3.1
			700	7,69	Н5444715031	РУ190Н.700.150.100.3.1
			800	8,07	Н5444815031	РУ190Н.800.150.100.3.1
			900	8,45	Н5444915031	РУ190Н.900.150.100.3.1
			1000	8,82	Н5444015031	РУ190Н.1000.150.100.3.1
		200	200	6,51	Н5444220031	РУ190Н.200.200.100.3.1
			300	6,89	Н5444320031	РУ190Н.300.200.100.3.1
			400	7,27	Н5444420031	РУ190Н.400.200.100.3.1
			500	7,65	Н5444520031	РУ190Н.500.200.100.3.1
			600	8,03	Н5444620031	РУ190Н.600.200.100.3.1
			700	8,41	Н5444720031	РУ190Н.700.200.100.3.1
			800	8,79	Н5444820031	РУ190Н.800.200.100.3.1
			900	9,18	Н5444920031	РУ190Н.900.200.100.3.1
			1000	9,55	Н5444020031	РУ190Н.1000.200.100.3.1
407	1,5	100	200	2,55	Н5444210072	РУ190Н.200.100.100.1,5.2
			300	2,79	Н5444310072	РУ190Н.300.100.100.1,5.2
			400	3,02	Н5444410072	РУ190Н.400.100.100.1,5.2
			500	3,25	Н5444510072	РУ190Н.500.100.100.1,5.2
			600	3,49	Н5444610072	РУ190Н.600.100.100.1,5.2
			700	3,71	Н5444710072	РУ190Н.700.100.100.1,5.2
			800	3,95	Н5444810072	РУ190Н.800.100.100.1,5.2
			900	4,19	Н5444910072	РУ190Н.900.100.100.1,5.2
			1000	4,42	Н5444010072	РУ190Н.1000.100.100.1,5.2
		150	200	2,95	Н5444215072	РУ190Н.200.150.100.1,5.2
			300	3,27	Н5444315072	РУ190Н.300.150.100.1,5.2
			400	3,42	Н5444415072	РУ190Н.400.150.100.1,5.2
			500	3,66	Н5444515072	РУ190Н.500.150.100.1,5.2
			600	3,89	Н5444615072	РУ190Н.600.150.100.1,5.2
			700	4,12	Н5444715072	РУ190Н.700.150.100.1,5.2
			800	4,36	Н5444815072	РУ190Н.800.150.100.1,5.2
			900	4,59	Н5444915072	РУ190Н.900.150.100.1,5.2
			1000	4,82	Н5444015072	РУ190Н.1000.150.100.1,5.2
		200	200	3,29	Н5444220072	РУ190Н.200.200.100.1,5.2
			300	3,53	Н5444320072	РУ190Н.300.200.100.1,5.2
			400	3,76	Н5444420072	РУ190Н.400.200.100.1,5.2
			500	4	Н5444520072	РУ190Н.500.200.100.1,5.2
			600	4,22	Н5444620072	РУ190Н.600.200.100.1,5.2
			700	4,45	Н5444720072	РУ190Н.700.200.100.1,5.2
			800	4,69	Н5444820072	РУ190Н.800.200.100.1,5.2
			900	4,92	Н5444920072	РУ190Н.900.200.100.1,5.2
			1000	5,16	Н5444020072	РУ190Н.1000.200.100.1,5.2
406	2	100	200	3,33	Н5444210022	РУ190Н.200.100.100.2.2
			300	3,64	Н5444310022	РУ190Н.300.100.100.2.2
			400	3,94	Н5444410022	РУ190Н.400.100.100.2.2
			500	4,24	Н5444510022	РУ190Н.500.100.100.2.2
			600	4,53	Н5444610022	РУ190Н.600.100.100.2.2
			700	4,83	Н5444710022	РУ190Н.700.100.100.2.2
			800	5,13	Н5444810022	РУ190Н.800.100.100.2.2
			900	5,43	Н5444910022	РУ190Н.900.100.100.2.2
			1000	5,73	Н5444010022	РУ190Н.1000.100.100.2.2
		150	200	3,86	Н5444215022	РУ190Н.200.150.100.2.2
			300	4,17	Н5444315022	РУ190Н.300.150.100.2.2
			400	4,47	Н5444415022	РУ190Н.400.150.100.2.2
			500	4,77	Н5444515022	РУ190Н.500.150.100.2.2
			600	5,07	Н5444615022	РУ190Н.600.150.100.2.2
			700	5,37	Н5444715022	РУ190Н.700.150.100.2.2
			800	5,67	Н5444815022	РУ190Н.800.150.100.2.2
			900	5,97	Н5444915022	РУ190Н.900.150.100.2.2
			1000	6,26	Н5444015022	РУ190Н.1000.150.100.2.2
		200	200	4,32	Н5444220022	РУ190Н.200.200.100.2.2
			300	4,63	Н5444320022	РУ190Н.300.200.100.2.2
			400	4,93	Н5444420022	РУ190Н.400.200.100.2.2
			500	5,23	Н5444520022	РУ190Н.500.200.100.2.2
			600	5,53	Н5444620022	РУ190Н.600.200.100.2.2
			700	5,83	Н5444720022	РУ190Н.700.200.100.2.2
			800	6,13	Н5444820022	РУ190Н.800.200.100.2.2
			900	6,43	Н5444920022	РУ190Н.900.200.100.2.2
			1000	6,73	Н5444020022	РУ190Н.1000.200.100.2.2

Под заказ возможно изготовление нестандартных кабельроста с другими типоразмерами, толщинами, длиной и типом покрытия

Крышка кабельроста углового с R=100 мм вертикального РК190Н, поворот вниз на 90°

Высота, H, мм	Длина, E, мм	Толщина, S, мм	Ширина, B, мм	Масса, кг	Артикул	Наименование
20	307	1,5	200	1,52	Н5544202071	РК190Н.200.20.100.1,5.1
			300	2,14	Н5544302071	РК190Н.300.20.100.1,5.1
			400	2,77	Н5544402071	РК190Н.400.20.100.1,5.1
			500	3,4	Н5544502071	РК190Н.500.20.100.1,5.1
			600	4,02	Н5544602071	РК190Н.600.20.100.1,5.1
			700	4,65	Н5544702071	РК190Н.700.20.100.1,5.1
			800	5,28	Н5544802071	РК190Н.800.20.100.1,5.1
			900	5,9	Н5544902071	РК190Н.900.20.100.1,5.1
			1000	6,53	Н5544002071	РК190Н.1000.20.100.1,5.1
		2	200	1,99	Н5544202021	РК190Н.200.20.100.2.1
			300	2,81	Н5544302021	РК190Н.300.20.100.2.1
			400	3,63	Н5544402021	РК190Н.400.20.100.2.1
			500	4,45	Н5544502021	РК190Н.500.20.100.2.1
			600	5,27	Н5544602021	РК190Н.600.20.100.2.1
			700	6,09	Н5544702021	РК190Н.700.20.100.2.1
			800	6,91	Н5544802021	РК190Н.800.20.100.2.1
			900	7,73	Н5544902021	РК190Н.900.20.100.2.1
			1000	8,55	Н5544002021	РК190Н.1000.20.100.2.1
	308	2,5	200	2,44	Н5544202081	РК190Н.200.20.100.2,5.1
			300	3,45	Н5544302081	РК190Н.300.20.100.2,5.1
			400	4,46	Н5544402081	РК190Н.400.20.100.2,5.1
			500	5,47	Н5544502081	РК190Н.500.20.100.2,5.1
			600	6,48	Н5544602081	РК190Н.600.20.100.2,5.1
			700	7,49	Н5544702081	РК190Н.700.20.100.2,5.1
			800	8,5	Н5544802081	РК190Н.800.20.100.2,5.1
			900	9,51	Н5544902081	РК190Н.900.20.100.2,5.1
			1000	10,52	Н5544002081	РК190Н.1000.20.100.2,5.1
		3	200	2,89	Н5544202031	РК190Н.200.20.100.3.1
			300	4,09	Н5544302031	РК190Н.300.20.100.3.1
			400	5,29	Н5544402031	РК190Н.400.20.100.3.1
			500	6,49	Н5544502031	РК190Н.500.20.100.3.1
			600	7,69	Н5544602031	РК190Н.600.20.100.3.1
			700	8,89	Н5544702031	РК190Н.700.20.100.3.1
			800	10,09	Н5544802031	РК190Н.800.20.100.3.1
			900	11,29	Н5544902031	РК190Н.900.20.100.3.1
			1000	12,5	Н5544002031	РК190Н.1000.20.100.3.1
	307	1,5	200	1,41	Н5544202072	РК190Н.200.20.100.1,5.2
			300	2	Н5544302072	РК190Н.300.20.100.1,5.2
			400	2,58	Н5544402072	РК190Н.400.20.100.1,5.2
			500	3,17	Н5544502072	РК190Н.500.20.100.1,5.2
			600	3,75	Н5544602072	РК190Н.600.20.100.1,5.2
			700	4,33	Н5544702072	РК190Н.700.20.100.1,5.2
			800	4,92	Н5544802072	РК190Н.800.20.100.1,5.2
			900	5,5	Н5544902072	РК190Н.900.20.100.1,5.2
			1000	6,08	Н5544002072	РК190Н.1000.20.100.1,5.2
		2	200	1,87	Н5544202022	РК190Н.200.20.100.2.2
			300	2,64	Н5544302022	РК190Н.300.20.100.2.2
			400	3,41	Н5544402022	РК190Н.400.20.100.2.2
			500	4,18	Н5544502022	РК190Н.500.20.100.2.2
			600	4,95	Н5544602022	РК190Н.600.20.100.2.2
			700	5,72	Н5544702022	РК190Н.700.20.100.2.2
			800	6,5	Н5544802022	РК190Н.800.20.100.2.2
			900	7,27	Н5544902022	РК190Н.900.20.100.2.2
			1000	8,04	Н5544002022	РК190Н.1000.20.100.2.2

Варианты исполнения:
Горячее цинкование
Сталь оцинкованная по методу Сендзимира

Пример записи при заказе крышки кабельроста углового с R=100 мм вертикального шириной 1000 мм, высотой 20 мм, длиной 308 мм, толщиной 2,5 мм, горячее цинкование:
Крышка кабельроста углового с R=100 мм 90 вниз РК190Н.1000.20.100.2,5.1 (артикул Н5544002081).

Дно кабельроста углового с R=100 мм вертикального РД190Н, поворот вниз на 90°

Длина, L, мм	Высота, H, мм	Толщина, S, мм	Ширина, B, мм	Масса, кг	Артикул	Наименование
288	1,5	1,5	200	0,39	Н5644200071	РД190Н.200.0.100.1,5.1
			300	0,71	Н5644300071	РД190Н.300.0.100.1,5.1
			400	1,02	Н5644400071	РД190Н.400.0.100.1,5.1
			500	1,34	Н5644500071	РД190Н.500.0.100.1,5.1
			600	1,66	Н5644600071	РД190Н.600.0.100.1,5.1
			700	1,97	Н5644700071	РД190Н.700.0.100.1,5.1
			800	2,29	Н5644800071	РД190Н.800.0.100.1,5.1
			900	2,61	Н5644900071	РД190Н.900.0.100.1,5.1
			1000	2,92	Н5644000071	РД190Н.1000.0.100.1,5.1
	2	2	200	0,51	Н5644200021	РД190Н.200.0.100.2.1
			300	0,92	Н5644300021	РД190Н.300.0.100.2.1
			400	1,34	Н5644400021	РД190Н.400.0.100.2.1
			500	1,75	Н5644500021	РД190Н.500.0.100.2.1
			600	2,17	Н5644600021	РД190Н.600.0.100.2.1
			700	2,58	Н5644700021	РД190Н.700.0.100.2.1
			800	3	Н5644800021	РД190Н.800.0.100.2.1
			900	3,41	Н5644900021	РД190Н.900.0.100.2.1
			1000	3,83	Н5644000021	РД190Н.1000.0.100.2.1
290	2,5	2,5	200	0,63	Н5644200081	РД190Н.200.0.100.2,5.1
			300	1,15	Н5644300081	РД190Н.300.0.100.2,5.1
			400	1,66	Н5644400081	РД190Н.400.0.100.2,5.1
			500	2,18	Н5644500081	РД190Н.500.0.100.2,5.1
			600	2,69	Н5644600081	РД190Н.600.0.100.2,5.1
			700	3,2	Н5644700081	РД190Н.700.0.100.2,5.1
			800	3,72	Н5644800081	РД190Н.800.0.100.2,5.1
			900	4,24	Н5644900081	РД190Н.900.0.100.2,5.1
			1000	4,75	Н5644000081	РД190Н.1000.0.100.2,5.1
291	3	3	200	0,75	Н5644200031	РД190Н.200.0.100.3.1
			300	1,37	Н5644300031	РД190Н.300.0.100.3.1
			400	1,98	Н5644400031	РД190Н.400.0.100.3.1
			500	2,6	Н5644500031	РД190Н.500.0.100.3.1
			600	3,21	Н5644600031	РД190Н.600.0.100.3.1
			700	3,82	Н5644700031	РД190Н.700.0.100.3.1
			800	4,44	Н5644800031	РД190Н.800.0.100.3.1
			900	5,05	Н5644900031	РД190Н.900.0.100.3.1
			1000	5,67	Н5644000031	РД190Н.1000.0.100.3.1
288	1,5	1,5	200	0,36	Н5644200072	РД190Н.200.0.100.1,5.2
			300	0,66	Н5644300072	РД190Н.300.0.100.1,5.2
			400	0,95	Н5644400072	РД190Н.400.0.100.1,5.2
			500	1,25	Н5644500072	РД190Н.500.0.100.1,5.2
			600	1,54	Н5644600072	РД190Н.600.0.100.1,5.2
			700	1,84	Н5644700072	РД190Н.700.0.100.1,5.2
			800	2,13	Н5644800072	РД190Н.800.0.100.1,5.2
			900	2,43	Н5644900072	РД190Н.900.0.100.1,5.2
			1000	2,73	Н5644000072	РД190Н.1000.0.100.1,5.2
	2	2	200	0,48	Н5644200022	РД190Н.200.0.100.2.2
			300	0,87	Н5644300022	РД190Н.300.0.100.2.2
			400	1,26	Н5644400022	РД190Н.400.0.100.2.2
			500	1,65	Н5644500022	РД190Н.500.0.100.2.2
			600	2,04	Н5644600022	РД190Н.600.0.100.2.2
			700	2,43	Н5644700022	РД190Н.700.0.100.2.2
			800	2,82	Н5644800022	РД190Н.800.0.100.2.2
			900	3,21	Н5644900022	РД190Н.900.0.100.2.2
			1000	3,6	Н5644000022	РД190Н.1000.0.100.2.2

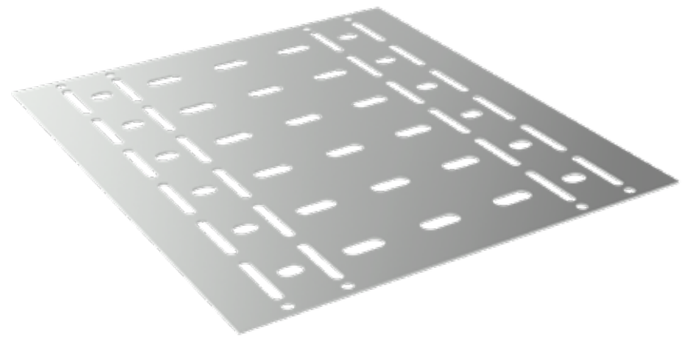

Варианты исполнения:
Горячее цинкование
Сталь оцинкованная по методу Сендзимира

Пример записи при заказе дна кабельроста углового с R=100 мм вертикального шириной 1000 мм, высотой 2 мм, длиной 288 мм, толщиной 2 мм, сталь оцинкованная по методу Сендзимира:
Дно кабельроста углового с R=100 мм 90 вниз РД190Н.1000.0.100.2.2 (артикул Н5644000022).

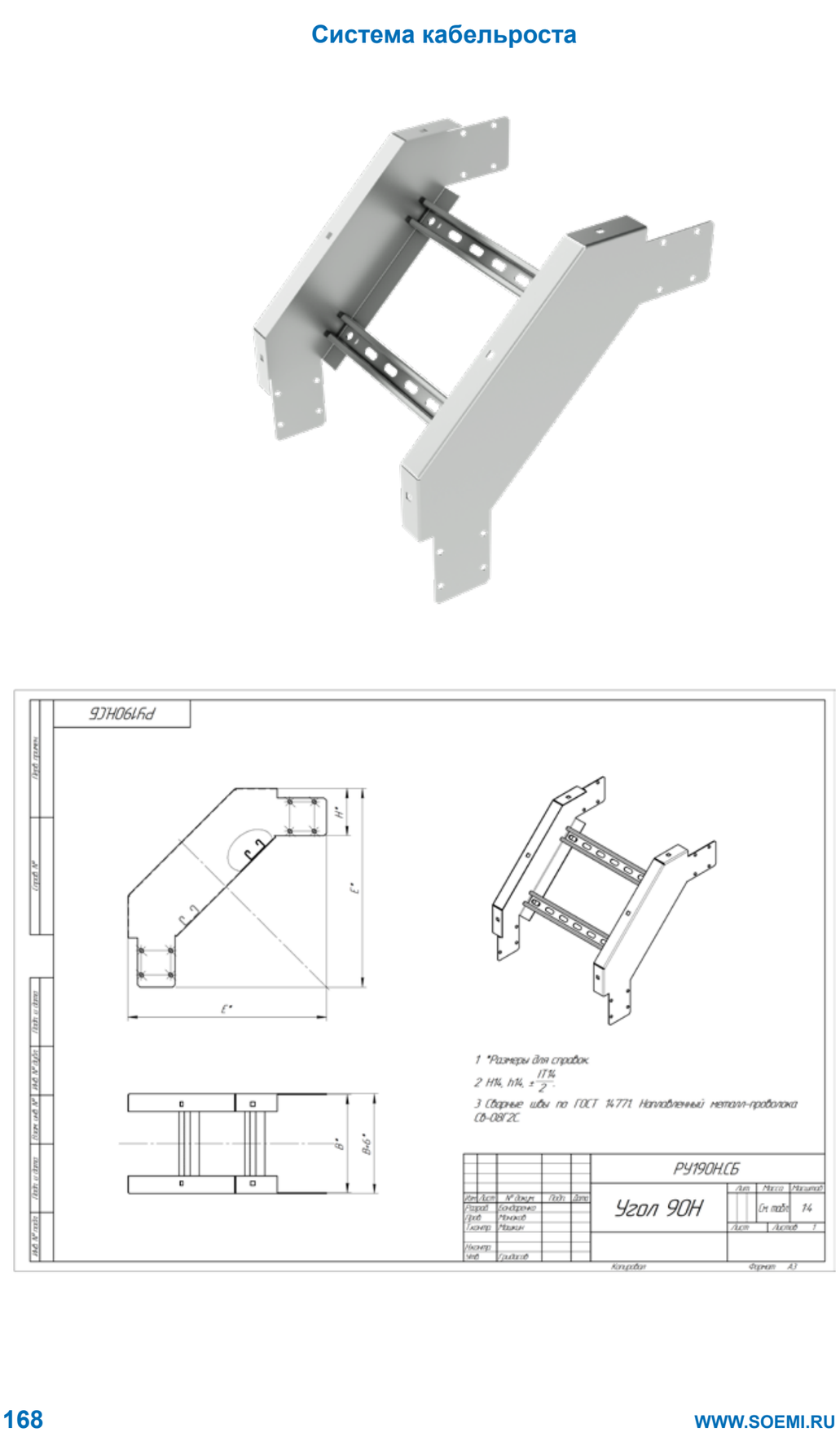
РУ190Н.СБ
Угол 90Н
1 *Размеры для справок.
2 H14, h14, ±IT14/2.
3 Сварные швы по ГОСТ 14771. Наплавленный металл-проволока Св-08Г2С.

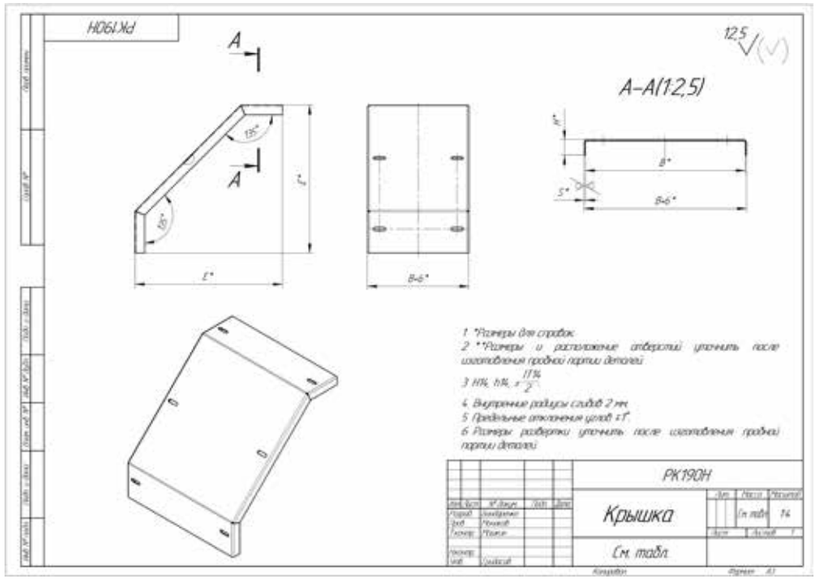
РК190Н
A–A(1:2,5)
1 *Размеры для справок.
2 **Размеры и расположение отверстий уточнить после изготовления пробной партии деталей.
3 H14, h14, ±IT14/2.
4 Внутренние радиусы сгибов 2 мм.
5 Предельные отклонения углов ±1°.
6 Размеры развертки уточнить после изготовления пробной партии деталей.
РК190Н
Крышка
См. табл.

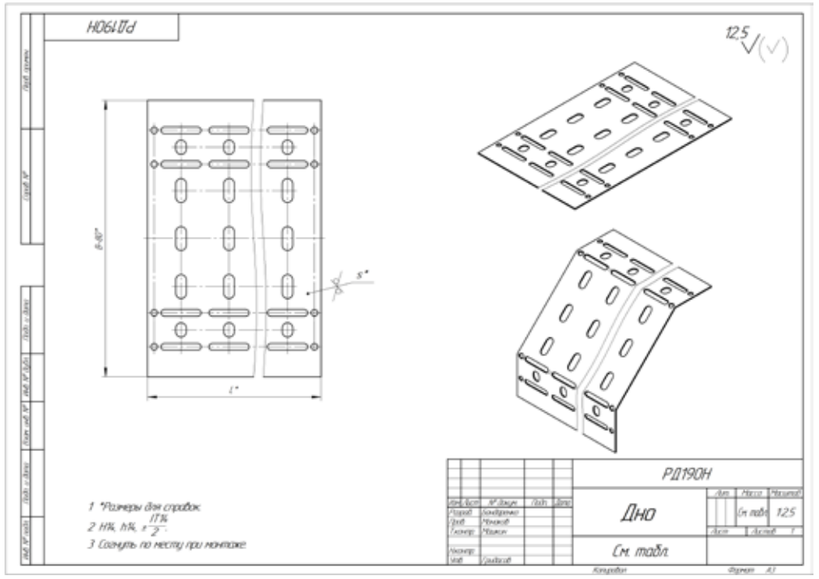
РД190Н
1 *Размеры для справок.
2 H14, h14, ±IT14/2.
3 Совмещать по месту при монтаже.
РД190Н
Дно
См. табл.

Кабельрост угловой с R=100 мм горизонтальный РУ145Г, поворот на 45°

Толщина, S, мм	Высота, H, мм	Ширина, B, мм	Длина, E, мм	Масса, кг	Артикул	Наименование
1,5	100	200	417	1,69	H5435210071	РУ145Г.200.100.100.1,5.1
		300	488	2,13	H5435310071	РУ145Г.300.100.100.1,5.1
		400	559	2,55	H5435410071	РУ145Г.400.100.100.1,5.1
		500	630	2,98	H5435510071	РУ145Г.500.100.100.1,5.1
		600	700	4,26	H5435610071	РУ145Г.600.100.100.1,5.1
		700	771	4,81	H5435710071	РУ145Г.700.100.100.1,5.1
		800	842	5,37	H5435810071	РУ145Г.800.100.100.1,5.1
		900	912	5,92	H5435910071	РУ145Г.900.100.100.1,5.1
		1000	983	6,47	H5435010071	РУ145Г.1000.100.100.1,5.1
	150	200	417	2,21	H5435215071	РУ145Г.200.150.100.1,5.1
		300	488	2,70	H5435315071	РУ145Г.300.150.100.1,5.1
		400	559	3,18	H5435415071	РУ145Г.400.150.100.1,5.1
		500	630	3,66	H5435515071	РУ145Г.500.150.100.1,5.1
		600	700	5,00	H5435615071	РУ145Г.600.150.100.1,5.1
		700	771	5,59	H5435715071	РУ145Г.700.150.100.1,5.1
		800	842	6,21	H5435815071	РУ145Г.800.150.100.1,5.1
		900	912	6,81	H5435915071	РУ145Г.900.150.100.1,5.1
		1000	983	7,42	H5435015071	РУ145Г.1000.150.100.1,5.1
	200	200	417	2,73	H5435220071	РУ145Г.200.200.100.1,5.1
		300	488	3,28	H5435320071	РУ145Г.300.200.100.1,5.1
		400	559	3,81	H5435420071	РУ145Г.400.200.100.1,5.1
		500	630	4,34	H5435520071	РУ145Г.500.200.100.1,5.1
		600	700	5,73	H5435620071	РУ145Г.600.200.100.1,5.1
		700	771	6,39	H5435720071	РУ145Г.700.200.100.1,5.1
		800	842	7,05	H5435820071	РУ145Г.800.200.100.1,5.1
		900	912	7,71	H5435920071	РУ145Г.900.200.100.1,5.1
		1000	983	8,37	H5435020071	РУ145Г.1000.200.100.1,5.1
2	100	200	418	2,07	H5435210021	РУ145Г.200.100.100.2.1
		300	489	2,55	H5435310021	РУ145Г.300.100.100.2.1
		400	560	3,03	H5435410021	РУ145Г.400.100.100.2.1
		500	630	3,51	H5435510021	РУ145Г.500.100.100.2.1
		600	701	4,87	H5435610021	РУ145Г.600.100.100.2.1
		700	772	5,46	H5435710021	РУ145Г.700.100.100.2.1
		800	842	6,07	H5435810021	РУ145Г.800.100.100.2.1
		900	913	6,67	H5435910021	РУ145Г.900.100.100.2.1
		1000	984	7,27	H5435010021	РУ145Г.1000.100.100.2.1
	150	200	418	2,75	H5435215021	РУ145Г.200.150.100.2.1
		300	489	3,30	H5435315021	РУ145Г.300.150.100.2.1
		400	560	3,85	H5435415021	РУ145Г.400.150.100.2.1
		500	630	4,40	H5435515021	РУ145Г.500.150.100.2.1
		600	701	5,83	H5435615021	РУ145Г.600.150.100.2.1
		700	772	6,49	H5435715021	РУ145Г.700.150.100.2.1
		800	842	7,17	H5435815021	РУ145Г.800.150.100.2.1
		900	913	7,84	H5435915021	РУ145Г.900.150.100.2.1
		1000	984	8,51	H5435015021	РУ145Г.1000.150.100.2.1
	200	200	418	3,43	H5435220021	РУ145Г.200.200.100.2.1
		300	489	4,06	H5435320021	РУ145Г.300.200.100.2.1
		400	560	4,68	H5435420021	РУ145Г.400.200.100.2.1
		500	630	5,29	H5435520021	РУ145Г.500.200.100.2.1
		600	701	6,78	H5435620021	РУ145Г.600.200.100.2.1
		700	772	7,51	H5435720021	РУ145Г.700.200.100.2.1
		800	842	8,26	H5435820021	РУ145Г.800.200.100.2.1
		900	913	9,00	H5435920021	РУ145Г.900.200.100.2.1
		1000	984	9,74	H5435020021	РУ145Г.1000.200.100.2.1
2,5	100	200	419	2,43	H5435210081	РУ145Г.200.100.100.2,5.1
		300	490	2,97	H5435310081	РУ145Г.300.100.100.2,5.1
		400	560	3,50	H5435410081	РУ145Г.400.100.100.2,5.1
		500	631	4,02	H5435510081	РУ145Г.500.100.100.2,5.1
		600	702	5,45	H5435610081	РУ145Г.600.100.100.2,5.1
		700	772	6,09	H5435710081	РУ145Г.700.100.100.2,5.1
		800	843	6,75	H5435810081	РУ145Г.800.100.100.2,5.1
		900	914	7,40	H5435910081	РУ145Г.900.100.100.2,5.1
		1000	984	8,04	H5435010081	РУ145Г.1000.100.100.2,5.1
	150	200	419	3,27	H5435215081	РУ145Г.200.150.100.2,5.1
		300	490	3,89	H5435315081	РУ145Г.300.150.100.2,5.1
		400	560	4,50	H5435415081	РУ145Г.400.150.100.2,5.1
		500	631	5,12	H5435515081	РУ145Г.500.150.100.2,5.1
		600	702	6,64	H5435615081	РУ145Г.600.150.100.2,5.1
		700	772	7,36	H5435715081	РУ145Г.700.150.100.2,5.1
		800	843	8,10	H5435815081	РУ145Г.800.150.100.2,5.1
		900	914	8,84	H5435915081	РУ145Г.900.150.100.2,5.1
		1000	984	9,57	H5435015081	РУ145Г.1000.150.100.2,5.1
	200	200	419	4,12	H5435220081	РУ145Г.200.200.100.2,5.1
		300	490	4,82	H5435320081	РУ145Г.300.200.100.2,5.1
		400	560	5,52	H5435420081	РУ145Г.400.200.100.2,5.1
		500	631	6,22	H5435520081	РУ145Г.500.200.100.2,5.1
		600	702	7,83	H5435620081	РУ145Г.600.200.100.2,5.1
		700	772	8,64	H5435720081	РУ145Г.700.200.100.2,5.1
		800	843	9,47	H5435820081	РУ145Г.800.200.100.2,5.1
		900	914	10,29	H5435920081	РУ145Г.900.200.100.2,5.1
		1000	984	11,11	H5435020081	РУ145Г.1000.200.100.2,5.1

Варианты исполнения:
Горячее цинкование
Сталь оцинкованная по методу Сендзимира

Пример записи при заказе кабельроста углового с R=100 мм горизонтального шириной 1000 мм, высотой 200 мм, длиной 984 мм, толщиной 2,5 мм, горячее цинкование:
Кабельрост угловой с R=100 мм 45 горизонтальный РУ145Г.1000.200.100.2,5.1 (артикул H5435020081).

Под заказ возможно изготовление нестандартных кабельроста с другими типоразмерами, толщинами, длиной и типом покрытия

Кабельрост угловой с R=100 мм горизонтальный РУ145Г, поворот на 45°

Толщина, S, мм	Высота, H, мм	Ширина, B, мм	Длина, E, мм	Масса, кг	Артикул	Наименование
3	100	200	420	2,78	H5435210031	РУ145Г.200.100.100.3.1
		300	490	3,36	H5435310031	РУ145Г.300.100.100.3.1
		400	561	3,94	H5435410031	РУ145Г.400.100.100.3.1
		500	632	4,51	H5435510031	РУ145Г.500.100.100.3.1
		600	702	6,01	H5435610031	РУ145Г.600.100.100.3.1
		700	773	6,69	H5435710031	РУ145Г.700.100.100.3.1
		800	844	7,40	H5435810031	РУ145Г.800.100.100.3.1
		900	914	8,09	H5435910031	РУ145Г.900.100.100.3.1
		1000	985	8,78	H5435010031	РУ145Г.1000.100.100.3.1
	150	200	420	3,77	H5435215031	РУ145Г.200.150.100.3.1
		300	490	4,46	H5435315031	РУ145Г.300.150.100.3.1
		400	561	5,14	H5435415031	РУ145Г.400.150.100.3.1
		500	632	5,81	H5435515031	РУ145Г.500.150.100.3.1
		600	702	7,41	H5435615031	РУ145Г.600.150.100.3.1
		700	773	8,20	H5435715031	РУ145Г.700.150.100.3.1
		800	844	9,01	H5435815031	РУ145Г.800.150.100.3.1
		900	914	9,80	H5435915031	РУ145Г.900.150.100.3.1
		1000	985	10,60	H5435015031	РУ145Г.1000.150.100.3.1
	200	200	420	4,78	H5435220031	РУ145Г.200.200.100.3.1
		300	490	5,57	H5435320031	РУ145Г.300.200.100.3.1
		400	561	6,35	H5435420031	РУ145Г.400.200.100.3.1
		500	632	7,13	H5435520031	РУ145Г.500.200.100.3.1
		600	702	8,83	H5435620031	РУ145Г.600.200.100.3.1
		700	773	9,72	H5435720031	РУ145Г.700.200.100.3.1
		800	844	10,63	H5435820031	РУ145Г.800.200.100.3.1
		900	914	11,53	H5435920031	РУ145Г.900.200.100.3.1
		1000	985	12,43	H5435020031	РУ145Г.1000.200.100.3.1
1,5	100	200	417	1,58	H5435210072	РУ145Г.200.100.100.1,5.2
		300	488	1,98	H5435310072	РУ145Г.300.100.100.1,5.2
		400	559	2,38	H5435410072	РУ145Г.400.100.100.1,5.2
		500	630	2,78	H5435510072	РУ145Г.500.100.100.1,5.2
		600	700	3,97	H5435610072	РУ145Г.600.100.100.1,5.2
		700	771	4,48	H5435710072	РУ145Г.700.100.100.1,5.2
		800	842	5,00	H5435810072	РУ145Г.800.100.100.1,5.2
		900	912	5,52	H5435910072	РУ145Г.900.100.100.1,5.2
		1000	983	6,03	H5435010072	РУ145Г.1000.100.100.1,5.2
	150	200	417	2,06	H5435215072	РУ145Г.200.150.100.1,5.2
		300	488	2,51	H5435315072	РУ145Г.300.150.100.1,5.2
		400	559	2,96	H5435415072	РУ145Г.400.150.100.1,5.2
		500	630	3,41	H5435515072	РУ145Г.500.150.100.1,5.2
		600	700	4,66	H5435615072	РУ145Г.600.150.100.1,5.2
		700	771	5,21	H5435715072	РУ145Г.700.150.100.1,5.2
		800	842	5,78	H5435815072	РУ145Г.800.150.100.1,5.2
		900	912	6,35	H5435915072	РУ145Г.900.150.100.1,5.2
		1000	983	6,91	H5435015072	РУ145Г.1000.150.100.1,5.2
	200	200	417	2,55	H5435220072	РУ145Г.200.200.100.1,5.2
		300	488	3,05	H5435320072	РУ145Г.300.200.100.1,5.2
		400	559	3,55	H5435420072	РУ145Г.400.200.100.1,5.2
		500	630	4,05	H5435520072	РУ145Г.500.200.100.1,5.2
		600	700	5,34	H5435620072	РУ145Г.600.200.100.1,5.2
		700	771	5,95	H5435720072	РУ145Г.700.200.100.1,5.2
		800	842	6,57	H5435820072	РУ145Г.800.200.100.1,5.2
		900	912	7,19	H5435920072	РУ145Г.900.200.100.1,5.2
		1000	983	7,80	H5435020072	РУ145Г.1000.200.100.1,5.2
2	100	200	418	1,94	H5435210022	РУ145Г.200.100.100.2.2
		300	489	2,40	H5435310022	РУ145Г.300.100.100.2.2
		400	560	2,85	H5435410022	РУ145Г.400.100.100.2.2
		500	630	3,30	H5435510022	РУ145Г.500.100.100.2.2
		600	701	4,57	H5435610022	РУ145Г.600.100.100.2.2
		700	772	5,13	H5435710022	РУ145Г.700.100.100.2.2
		800	842	5,70	H5435810022	РУ145Г.800.100.100.2.2
		900	913	6,27	H5435910022	РУ145Г.900.100.100.2.2
		1000	984	6,83	H5435010022	РУ145Г.1000.100.100.2.2
	150	200	418	2,58	H5435215022	РУ145Г.200.150.100.2.2
		300	489	3,10	H5435315022	РУ145Г.300.150.100.2.2
		400	560	3,62	H5435415022	РУ145Г.400.150.100.2.2
		500	630	4,13	H5435515022	РУ145Г.500.150.100.2.2
		600	701	5,47	H5435615022	РУ145Г.600.150.100.2.2
		700	772	6,10	H5435715022	РУ145Г.700.150.100.2.2
		800	842	6,74	H5435815022	РУ145Г.800.150.100.2.2
		900	913	7,37	H5435915022	РУ145Г.900.150.100.2.2
		1000	984	8,00	H5435015022	РУ145Г.1000.150.100.2.2
	200	200	418	3,22	H5435220022	РУ145Г.200.200.100.2.2
		300	489	3,81	H5435320022	РУ145Г.300.200.100.2.2
		400	560	4,39	H5435420022	РУ145Г.400.200.100.2.2
		500	630	4,98	H5435520022	РУ145Г.500.200.100.2.2
		600	701	6,37	H5435620022	РУ145Г.600.200.100.2.2
		700	772	7,06	H5435720022	РУ145Г.700.200.100.2.2
		800	842	7,76	H5435820022	РУ145Г.800.200.100.2.2
		900	913	8,46	H5435920022	РУ145Г.900.200.100.2.2
		1000	984	9,16	H5435020022	РУ145Г.1000.200.100.2.2

Крышка кабельроста углового с R=100 мм горизонтального РК145Г, поворот на 45°

Высота, H, мм	Толщина, S, мм	Ширина, B, мм	Длина, E, мм	Масса, кг	Артикул	Наименование
20	1,5	200	252	0,63	Н5535202071	РК145Г.200.20.100.1,5.1
		300	352	1,08	Н5535302071	РК145Г.300.20.100.1,5.1
		400	452	1,63	Н5535402071	РК145Г.400.20.100.1,5.1
		500	552	2,30	Н5535502071	РК145Г.500.20.100.1,5.1
		600	652	3,07	Н5535602071	РК145Г.600.20.100.1,5.1
		700	752	3,94	Н5535702071	РК145Г.700.20.100.1,5.1
		800	852	4,93	Н5535802071	РК145Г.800.20.100.1,5.1
		900	952	6,02	Н5535902071	РК145Г.900.20.100.1,5.1
		1000	1052	7,22	Н5535002071	РК145Г.1000.20.100.1,5.1
	2	200	253	0,83	Н5535202021	РК145Г.200.20.100.2.1
		300	353	1,41	Н5535302021	РК145Г.300.20.100.2.1
		400	453	2,14	Н5535402021	РК145Г.400.20.100.2.1
		500	553	3,01	Н5535502021	РК145Г.500.20.100.2.1
		600	653	4,01	Н5535602021	РК145Г.600.20.100.2.1
		700	753	5,16	Н5535702021	РК145Г.700.20.100.2.1
		800	853	6,45	Н5535802021	РК145Г.800.20.100.2.1
		900	953	7,88	Н5535902021	РК145Г.900.20.100.2.1
		1000	1053	9,45	Н5535002021	РК145Г.1000.20.100.2.1
	2,5	200	254	1,02	Н5535202081	РК145Г.200.20.100.2,5.1
		300	354	1,74	Н5535302081	РК145Г.300.20.100.2,5.1
		400	454	2,63	Н5535402081	РК145Г.400.20.100.2,5.1
		500	554	3,70	Н5535502081	РК145Г.500.20.100.2,5.1
		600	654	4,94	Н5535602081	РК145Г.600.20.100.2,5.1
		700	754	6,36	Н5535702081	РК145Г.700.20.100.2,5.1
		800	854	7,94	Н5535802081	РК145Г.800.20.100.2,5.1
		900	954	9,70	Н5535902081	РК145Г.900.20.100.2,5.1
		1000	1054	11,64	Н5535002081	РК145Г.1000.20.100.2,5.1
	3	200	254	1,21	Н5535202031	РК145Г.200.20.100.3.1
		300	354	2,06	Н5535302031	РК145Г.300.20.100.3.1
		400	454	3,12	Н5535402031	РК145Г.400.20.100.3.1
		500	554	4,39	Н5535502031	РК145Г.500.20.100.3.1
		600	654	5,86	Н5535602031	РК145Г.600.20.100.3.1
		700	754	7,54	Н5535702031	РК145Г.700.20.100.3.1
		800	854	9,43	Н5535802031	РК145Г.800.20.100.3.1
		900	954	11,52	Н5535902031	РК145Г.900.20.100.3.1
		1000	1054	13,81	Н5535002031	РК145Г.1000.20.100.3.1
	1,5	200	252	0,59	Н5535202072	РК145Г.200.20.100.1,5.2
		300	352	1,01	Н5535302072	РК145Г.300.20.100.1,5.2
		400	452	1,52	Н5535402072	РК145Г.400.20.100.1,5.2
		500	552	2,14	Н5535502072	РК145Г.500.20.100.1,5.2
		600	652	2,86	Н5535602072	РК145Г.600.20.100.1,5.2
		700	752	3,67	Н5535702072	РК145Г.700.20.100.1,5.2
		800	852	4,59	Н5535802072	РК145Г.800.20.100.1,5.2
		900	952	5,61	Н5535902072	РК145Г.900.20.100.1,5.2
		1000	1052	6,73	Н5535002072	РК145Г.1000.20.100.1,5.2
	2	200	253	0,78	Н5535202022	РК145Г.200.20.100.2.2
		300	353	1,33	Н5535302022	РК145Г.300.20.100.2.2
		400	453	2,01	Н5535402022	РК145Г.400.20.100.2.2
		500	553	2,82	Н5535502022	РК145Г.500.20.100.2.2
		600	653	3,77	Н5535602022	РК145Г.600.20.100.2.2
		700	753	4,85	Н5535702022	РК145Г.700.20.100.2.2
		800	853	6,06	Н5535802022	РК145Г.800.20.100.2.2
		900	953	7,40	Н5535902022	РК145Г.900.20.100.2.2
		1000	1053	8,88	Н5535002022	РК145Г.1000.20.100.2.2

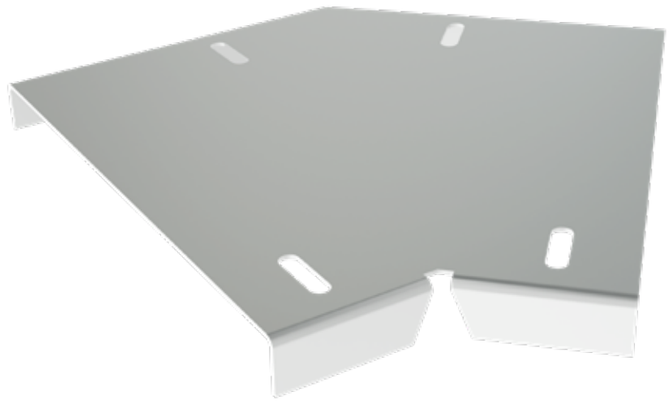

Варианты исполнения:
Горячее цинкование
Сталь оцинкованная по методу Сендзимира

Пример записи при заказе крышки кабельроста углового с R=100 мм вертикального шириной 200 мм, высотой 20 мм, длиной 254 мм, толщиной 2,5 мм, горячее цинкование:
Крышка кабельроста углового с R=100 мм 45 горизонтального РК145Г.200.20.100.2,5.1 (артикул Н5535202081).

Дно кабельроста углового с R=100 мм горизонтального РД145Г, поворот на 45°

Высота, H, мм	Толщина, S, мм	Ширина, B, мм	Длина, E, мм	Масса, кг	Артикул	Наименование
1,5	1,5	200	176	0,29	Н5635200071	РД145Г.200.0.100.1,5.1
		300	276	0,63	Н5635300071	РД145Г.300.0.100.1,5.1
		400	376	1,06	Н5635400071	РД145Г.400.0.100.1,5.1
		500	476	1,59	Н5635500071	РД145Г.500.0.100.1,5.1
		600	538	2,09	Н5635600071	РД145Г.600.0.100.1,5.1
		700	638	2,80	Н5635700071	РД145Г.700.0.100.1,5.1
		800	738	3,61	Н5635800071	РД145Г.800.0.100.1,5.1
		900	838	4,50	Н5635900071	РД145Г.900.0.100.1,5.1
		1000	938	5,49	Н5635000071	РД145Г.1000.0.100.1,5.1
2	2	200	176	0,38	Н5635200021	РД145Г.200.0.100.2.1
		300	276	0,83	Н5635300021	РД145Г.300.0.100.2.1
		400	376	1,39	Н5635400021	РД145Г.400.0.100.2.1
		500	476	2,08	Н5635500021	РД145Г.500.0.100.2.1
		600	538	2,74	Н5635600021	РД145Г.600.0.100.2.1
		700	638	3,67	Н5635700021	РД145Г.700.0.100.2.1
		800	738	4,72	Н5635800021	РД145Г.800.0.100.2.1
		900	838	5,89	Н5635900021	РД145Г.900.0.100.2.1
		1000	938	7,19	Н5635000021	РД145Г.1000.0.100.2.1
2,5	2,5	200	176	0,47	Н5635200081	РД145Г.200.0.100.2,5.1
		300	276	1,02	Н5635300081	РД145Г.300.0.100.2,5.1
		400	376	1,71	Н5635400081	РД145Г.400.0.100.2,5.1
		500	476	2,56	Н5635500081	РД145Г.500.0.100.2,5.1
		600	538	3,38	Н5635600081	РД145Г.600.0.100.2,5.1
		700	638	4,52	Н5635700081	РД145Г.700.0.100.2,5.1
		800	738	5,81	Н5635800081	РД145Г.800.0.100.2,5.1
		900	838	7,26	Н5635900081	РД145Г.900.0.100.2,5.1
		1000	938	8,85	Н5635000081	РД145Г.1000.0.100.2,5.1
3	3	200	176	0,56	Н5635200031	РД145Г.200.0.100.3.1
		300	276	1,21	Н5635300031	РД145Г.300.0.100.3.1
		400	376	2,03	Н5635400031	РД145Г.400.0.100.3.1
		500	476	3,04	Н5635500031	РД145Г.500.0.100.3.1
		600	538	4,01	Н5635600031	РД145Г.600.0.100.3.1
		700	638	5,37	Н5635700031	РД145Г.700.0.100.3.1
		800	738	6,91	Н5635800031	РД145Г.800.0.100.3.1
		900	838	8,62	Н5635900031	РД145Г.900.0.100.3.1
		1000	938	10,51	Н5635000031	РД145Г.1000.0.100.3.1
1,5	1,5	200	176	0,27	Н5635200072	РД145Г.200.0.100.1,5.2
		300	276	0,59	Н5635300072	РД145Г.300.0.100.1,5.2
		400	376	0,99	Н5635400072	РД145Г.400.0.100.1,5.2
		500	476	1,48	Н5635500072	РД145Г.500.0.100.1,5.2
		600	538	1,95	Н5635600072	РД145Г.600.0.100.1,5.2
		700	638	2,61	Н5635700072	РД145Г.700.0.100.1,5.2
		800	738	3,36	Н5635800072	РД145Г.800.0.100.1,5.2
		900	838	4,19	Н5635900072	РД145Г.900.0.100.1,5.2
		1000	938	5,11	Н5635000072	РД145Г.1000.0.100.1,5.2
2	2	200	176	0,36	Н5635200022	РД145Г.200.0.100.2.2
		300	276	0,78	Н5635300022	РД145Г.300.0.100.2.2
		400	376	1,31	Н5635400022	РД145Г.400.0.100.2.2
		500	476	1,95	Н5635500022	РД145Г.500.0.100.2.2
		600	538	2,58	Н5635600022	РД145Г.600.0.100.2.2
		700	638	3,45	Н5635700022	РД145Г.700.0.100.2.2
		800	738	4,44	Н5635800022	РД145Г.800.0.100.2.2
		900	838	5,54	Н5635900022	РД145Г.900.0.100.2.2
		1000	938	6,75	Н5635000022	РД145Г.1000.0.100.2.2

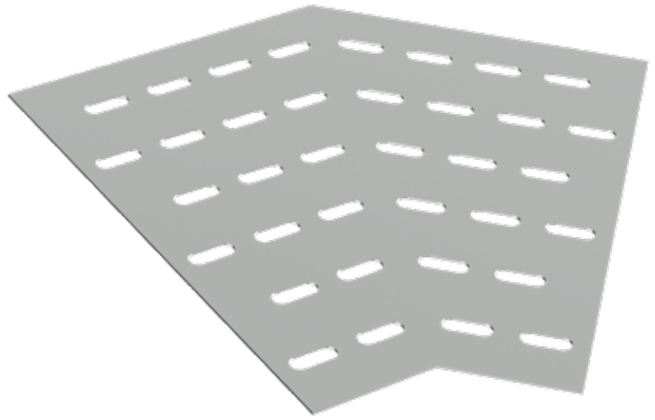

Варианты исполнения:
Горячее цинкование
Сталь оцинкованная по методу Сендзимира

Пример записи при заказе дна кабельроста углового с R=100 мм горизонтального шириной 1000 мм, высотой 2 мм, длиной 938 мм, толщиной 2 мм, сталь оцинкованная по методу Сендзимира:
Дно кабельроста углового с R=100 мм 45 горизонтального РД145Г.1000.0.100.2.2 (артикул Н5635000022).

Под заказ возможно изготовление нестандартных кабельроста с другими типоразмерами, толщинами, длиной и типом покрытия

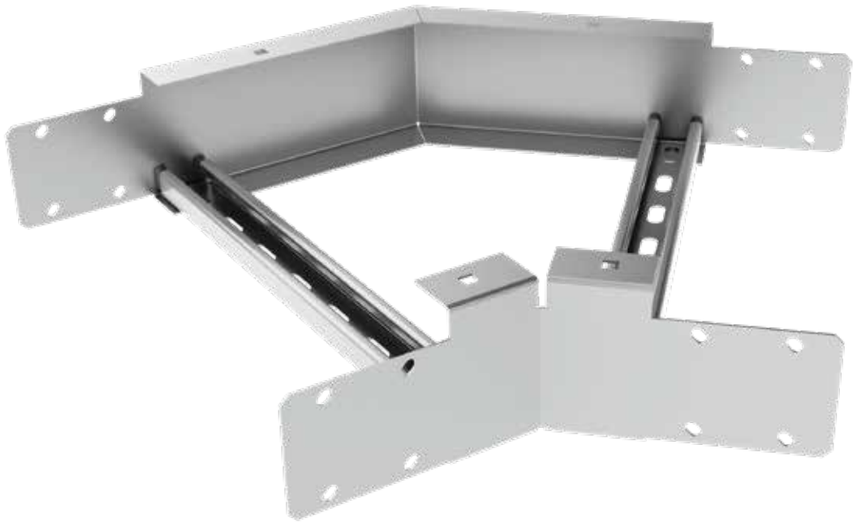

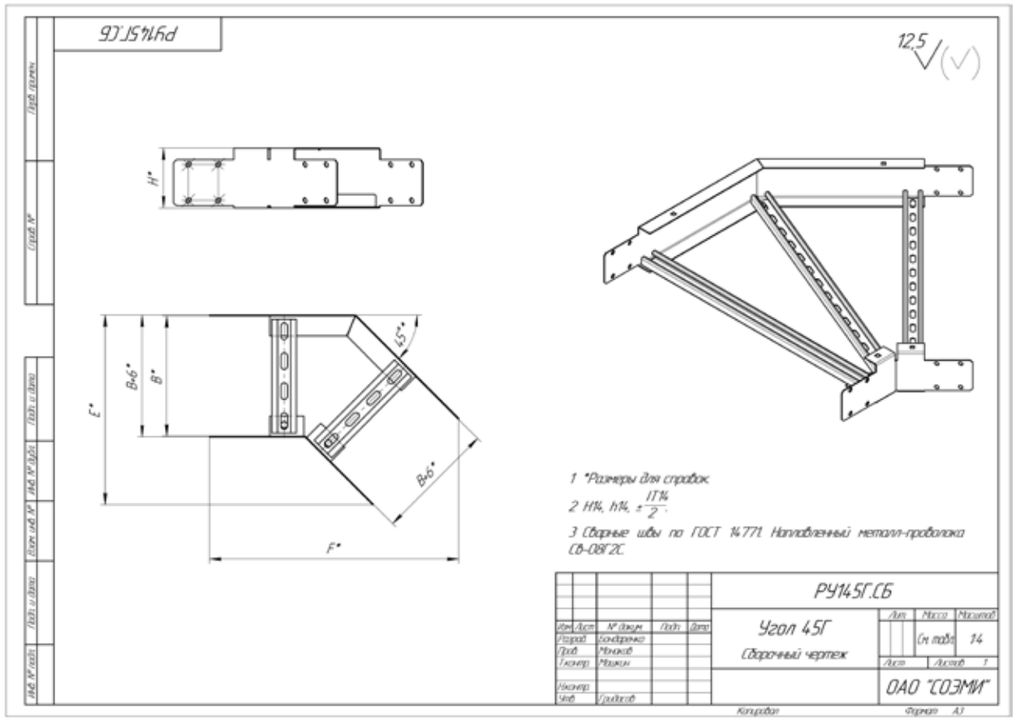
РУ145Г.СБ
12,5
1 *Размеры для справок
2 H14, h14, ±IT14/2
3 Сварные швы по ГОСТ 14771. Наплавленный металл-проволока СВ-08Г2С
РУ145Г.СБ
Угол 45Г
Сборочный чертеж
ОАО "СОЭМИ"

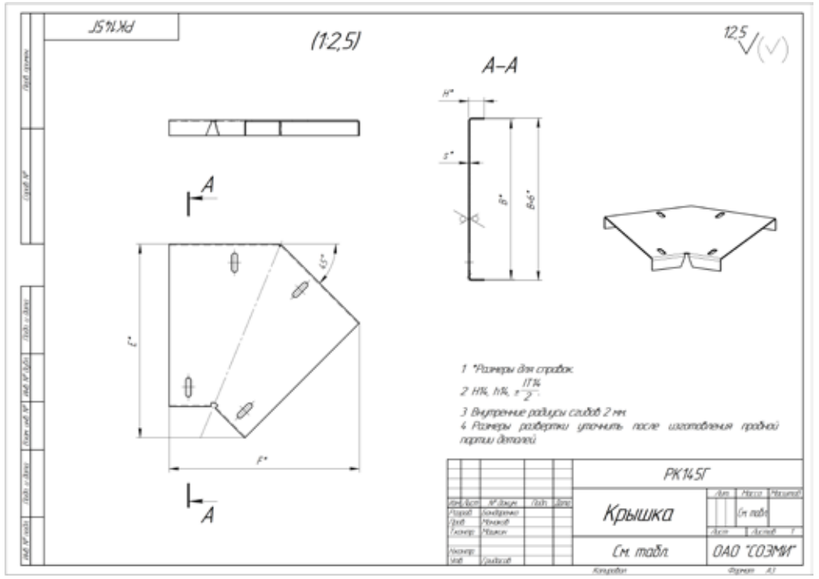
(1:2,5)
12,5
А–А
1 *Размеры для справок
2 H14, h14, ±IT14/2
3 Внутренние радиусы сгибов 2 мм
4 Размеры развертки уточнить после изготовления пробной партии деталей
РК145Г
Крышка
См. табл.
ОАО "СОЭМИ"

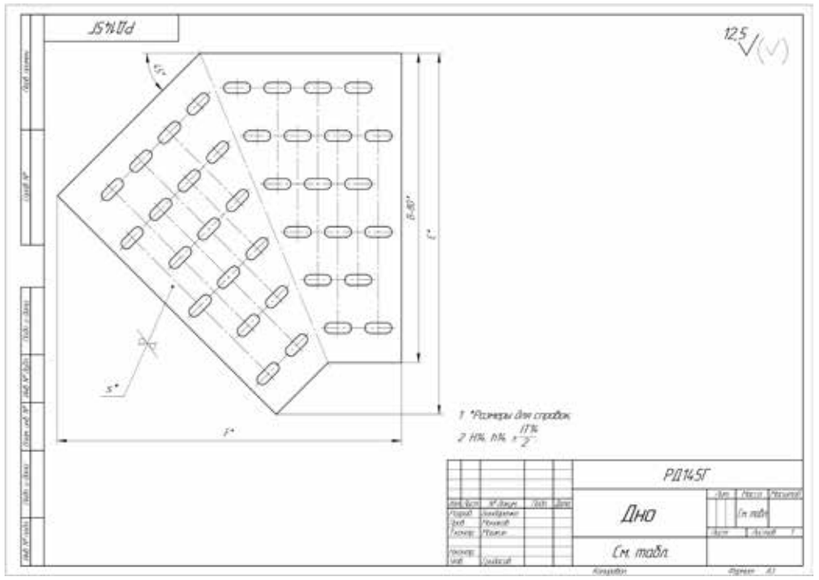
12,5
1 *Размеры для справок
2 H14, h14, ±IT14/2
РД145Г
Дно
См. табл.

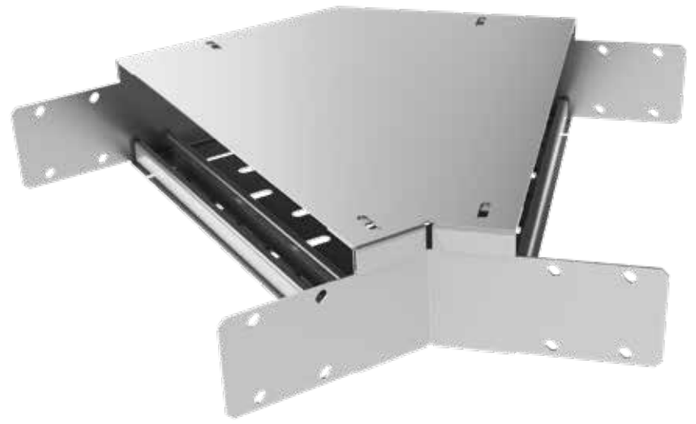

Кабельрост угловой с R=100 мм вертикальный РУ145В, поворот вверх на 45°

Толщина, S, мм	Высота, H, мм	Длина, E, мм	Ширина, B, мм	Масса, кг	Артикул	Наименование
1,5	100	315	200	1,41	H5433210071	РУ145В.200.100.100.1,5.1
			300	1,66	H5433310071	РУ145В.300.100.100.1,5.1
			400	1,91	H5433410071	РУ145В.400.100.100.1,5.1
			500	2,16	H5433510071	РУ145В.500.100.100.1,5.1
			600	2,41	H5433610071	РУ145В.600.100.100.1,5.1
			700	2,66	H5433710071	РУ145В.700.100.100.1,5.1
			800	2,91	H5433810071	РУ145В.800.100.100.1,5.1
			900	3,16	H5433910071	РУ145В.900.100.100.1,5.1
			1000	3,41	H5433010071	РУ145В.1000.100.100.1,5.1
	150	350	200	1,95	H5433215071	РУ145В.200.150.100.1,5.1
			300	2,21	H5433315071	РУ145В.300.150.100.1,5.1
			400	2,46	H5433415071	РУ145В.400.150.100.1,5.1
			500	2,71	H5433515071	РУ145В.500.150.100.1,5.1
			600	2,96	H5433615071	РУ145В.600.150.100.1,5.1
			700	3,21	H5433715071	РУ145В.700.150.100.1,5.1
			800	3,46	H5433815071	РУ145В.800.150.100.1,5.1
			900	3,71	H5433915071	РУ145В.900.150.100.1,5.1
			1000	3,96	H5433015071	РУ145В.1000.150.100.1,5.1
	200	386	200	2,56	H5433220071	РУ145В.200.200.100.1,5.1
			300	2,82	H5433320071	РУ145В.300.200.100.1,5.1
			400	3,07	H5433420071	РУ145В.400.200.100.1,5.1
			500	3,32	H5433520071	РУ145В.500.200.100.1,5.1
			600	3,57	H5433620071	РУ145В.600.200.100.1,5.1
			700	3,81	H5433720071	РУ145В.700.200.100.1,5.1
			800	4,07	H5433820071	РУ145В.800.200.100.1,5.1
			900	4,32	H5433920071	РУ145В.900.200.100.1,5.1
			1000	4,57	H5433020071	РУ145В.1000.200.100.1,5.1
2	100	315	200	1,83	H5433210021	РУ145В.200.100.100.2.1
			300	2,16	H5433310021	РУ145В.300.100.100.2.1
			400	2,48	H5433410021	РУ145В.400.100.100.2.1
			500	2,8	H5433510021	РУ145В.500.100.100.2.1
			600	3,12	H5433610021	РУ145В.600.100.100.2.1
			700	3,44	H5433710021	РУ145В.700.100.100.2.1
			800	3,75	H5433810021	РУ145В.800.100.100.2.1
			900	4,07	H5433910021	РУ145В.900.100.100.2.1
			1000	4,39	H5433010021	РУ145В.1000.100.100.2.1
	150	351	200	2,55	H5433215021	РУ145В.200.150.100.2.1
			300	2,88	H5433315021	РУ145В.300.150.100.2.1
			400	3,2	H5433415021	РУ145В.400.150.100.2.1
			500	3,51	H5433515021	РУ145В.500.150.100.2.1
			600	3,84	H5433615021	РУ145В.600.150.100.2.1
			700	4,15	H5433715021	РУ145В.700.150.100.2.1
			800	4,47	H5433815021	РУ145В.800.150.100.2.1
			900	4,79	H5433915021	РУ145В.900.150.100.2.1
			1000	5,11	H5433015021	РУ145В.1000.150.100.2.1
	200	386	200	3,35	H5433220021	РУ145В.200.200.100.2.1
			300	3,67	H5433320021	РУ145В.300.200.100.2.1
			400	3,99	H5433420021	РУ145В.400.200.100.2.1
			500	4,31	H5433520021	РУ145В.500.200.100.2.1
			600	4,63	H5433620021	РУ145В.600.200.100.2.1
			700	4,95	H5433720021	РУ145В.700.200.100.2.1
			800	5,27	H5433820021	РУ145В.800.200.100.2.1
			900	5,58	H5433920021	РУ145В.900.200.100.2.1
			1000	5,9	H5433020021	РУ145В.1000.200.100.2.1
2,5	100	315	200	2,24	H5433210081	РУ145В.200.100.100.2,5.1
			300	2,63	H5433310081	РУ145В.300.100.100.2,5.1
			400	3,01	H5433410081	РУ145В.400.100.100.2,5.1
			500	3,4	H5433510081	РУ145В.500.100.100.2,5.1
			600	3,78	H5433610081	РУ145В.600.100.100.2,5.1
			700	4,16	H5433710081	РУ145В.700.100.100.2,5.1
			800	4,54	H5433810081	РУ145В.800.100.100.2,5.1
			900	4,94	H5433910081	РУ145В.900.100.100.2,5.1
			1000	5,31	H5433010081	РУ145В.1000.100.100.2,5.1
	150	351	200	3,12	H5433215081	РУ145В.200.150.100.2,5.1
			300	3,51	H5433315081	РУ145В.300.150.100.2,5.1
			400	3,9	H5433415081	РУ145В.400.150.100.2,5.1
			500	4,28	H5433515081	РУ145В.500.150.100.2,5.1
			600	4,66	H5433615081	РУ145В.600.150.100.2,5.1
			700	5,04	H5433715081	РУ145В.700.150.100.2,5.1
			800	5,42	H5433815081	РУ145В.800.150.100.2,5.1
			900	5,82	H5433915081	РУ145В.900.150.100.2,5.1
			1000	6,19	H5433015081	РУ145В.1000.150.100.2,5.1
	200	386	200	4,1	H5433220081	РУ145В.200.200.100.2,5.1
			300	4,49	H5433320081	РУ145В.300.200.100.2,5.1
			400	4,88	H5433420081	РУ145В.400.200.100.2,5.1
			500	5,26	H5433520081	РУ145В.500.200.100.2,5.1
			600	5,64	H5433620081	РУ145В.600.200.100.2,5.1
			700	6,02	H5433720081	РУ145В.700.200.100.2,5.1
			800	6,41	H5433820081	РУ145В.800.200.100.2,5.1
			900	6,8	H5433920081	РУ145В.900.200.100.2,5.1
			1000	7,17	H5433020081	РУ145В.1000.200.100.2,5.1

Варианты исполнения:
Горячее цинкование
Сталь оцинкованная по методу Сендзимира

Пример записи при заказе кабельроста углового с R=100 мм вертикального шириной 1000 мм, высотой 200 мм, длиной 386 мм, толщиной 2,5 мм, горячее цинкование:
Кабельрост угловой с R=100 мм 45 вверх РУ145В.1000.200.100.2,5.1 (артикул H5433020081).

Кабельрост угловой с R=100 мм вертикальный РУ145В, поворот вверх на 45°

Толщина, S, мм	Высота, H, мм	Длина, E, мм	Ширина, B, мм	Масса, кг	Артикул	Наименование
3	100	315	200	2,51	H5433210031	РУ145В.200.100.100.3.1
			300	2,9	H5433310031	РУ145В.300.100.100.3.1
			400	3,27	H5433410031	РУ145В.400.100.100.3.1
			500	3,65	H5433510031	РУ145В.500.100.100.3.1
			600	4,03	H5433610031	РУ145В.600.100.100.3.1
			700	4,41	H5433710031	РУ145В.700.100.100.3.1
			800	4,79	H5433810031	РУ145В.800.100.100.3.1
			900	5,17	H5433910031	РУ145В.900.100.100.3.1
			1000	5,55	H5433010031	РУ145В.1000.100.100.3.1
	150	350	200	3,56	H5433215031	РУ145В.200.150.100.3.1
			300	3,94	H5433315031	РУ145В.300.150.100.3.1
			400	4,32	H5433415031	РУ145В.400.150.100.3.1
			500	4,7	H5433515031	РУ145В.500.150.100.3.1
			600	5,08	H5433615031	РУ145В.600.150.100.3.1
			700	5,46	H5433715031	РУ145В.700.150.100.3.1
			800	5,84	H5433815031	РУ145В.800.150.100.3.1
			900	6,23	H5433915031	РУ145В.900.150.100.3.1
			1000	6,29	H5433015031	РУ145В.1000.150.100.3.1
	200	385	200	4,72	H5433220031	РУ145В.200.200.100.3.1
			300	5,11	H5433320031	РУ145В.300.200.100.3.1
			400	5,49	H5433420031	РУ145В.400.200.100.3.1
			500	6,86	H5433520031	РУ145В.500.200.100.3.1
			600	6,24	H5433620031	РУ145В.600.200.100.3.1
			700	6,62	H5433720031	РУ145В.700.200.100.3.1
			800	7	H5433820031	РУ145В.800.200.100.3.1
			900	7,39	H5433920031	РУ145В.900.200.100.3.1
			1000	7,76	H5433020031	РУ145В.1000.200.100.3.1
1,5	100	315	200	1,31	H5433210072	РУ145В.200.100.100.1,5.2
			300	1,55	H5433310072	РУ145В.300.100.100.1,5.2
			400	1,78	H5433410072	РУ145В.400.100.100.1,5.2
			500	2,02	H5433510072	РУ145В.500.100.100.1,5.2
			600	2,25	H5433610072	РУ145В.600.100.100.1,5.2
			700	2,48	H5433710072	РУ145В.700.100.100.1,5.2
			800	2,72	H5433810072	РУ145В.800.100.100.1,5.2
			900	2,95	H5433910072	РУ145В.900.100.100.1,5.2
			1000	3,18	H5433010072	РУ145В.1000.100.100.1,5.2
	150	350	200	1,82	H5433215072	РУ145В.200.150.100.1,5.2
			300	2,06	H5433315072	РУ145В.300.150.100.1,5.2
			400	2,29	H5433415072	РУ145В.400.150.100.1,5.2
			500	2,53	H5433515072	РУ145В.500.150.100.1,5.2
			600	2,76	H5433615072	РУ145В.600.150.100.1,5.2
			700	2,99	H5433715072	РУ145В.700.150.100.1,5.2
			800	3,22	H5433815072	РУ145В.800.150.100.1,5.2
			900	3,46	H5433915072	РУ145В.900.150.100.1,5.2
			1000	3,69	H5433015072	РУ145В.1000.150.100.1,5.2
	200	386	200	2,39	H5433220072	РУ145В.200.200.100.1,5.2
			300	2,63	H5433320072	РУ145В.300.200.100.1,5.2
			400	2,86	H5433420072	РУ145В.400.200.100.1,5.2
			500	3,09	H5433520072	РУ145В.500.200.100.1,5.2
			600	3,32	H5433620072	РУ145В.600.200.100.1,5.2
			700	3,55	H5433720072	РУ145В.700.200.100.1,5.2
			800	3,79	H5433820072	РУ145В.800.200.100.1,5.2
			900	4,02	H5433920072	РУ145В.900.200.100.1,5.2
			1000	4,26	H5433020072	РУ145В.1000.200.100.1,5.2
2	100	315	200	1,72	H5433210022	РУ145В.200.100.100.2.2
			300	2,03	H5433310022	РУ145В.300.100.100.2.2
			400	2,33	H5433410022	РУ145В.400.100.100.2.2
			500	2,63	H5433510022	РУ145В.500.100.100.2.2
			600	2,93	H5433610022	РУ145В.600.100.100.2.2
			700	3,23	H5433710022	РУ145В.700.100.100.2.2
			800	3,53	H5433810022	РУ145В.800.100.100.2.2
			900	3,83	H5433910022	РУ145В.900.100.100.2.2
			1000	4,13	H5433010022	РУ145В.1000.100.100.2.2
	150	351	200	2,4	H5433215022	РУ145В.200.150.100.2.2
			300	2,7	H5433315022	РУ145В.300.150.100.2.2
			400	3	H5433415022	РУ145В.400.150.100.2.2
			500	3,3	H5433515022	РУ145В.500.150.100.2.2
			600	3,6	H5433615022	РУ145В.600.150.100.2.2
			700	3,9	H5433715022	РУ145В.700.150.100.2.2
			800	4,2	H5433815022	РУ145В.800.150.100.2.2
			900	4,5	H5433915022	РУ145В.900.150.100.2.2
			1000	4,8	H5433015022	РУ145В.1000.150.100.2.2
	200	386	200	3,14	H5433220022	РУ145В.200.200.100.2.2
			300	3,45	H5433320022	РУ145В.300.200.100.2.2
			400	3,75	H5433420022	РУ145В.400.200.100.2.2
			500	4,05	H5433520022	РУ145В.500.200.100.2.2
			600	4,35	H5433620022	РУ145В.600.200.100.2.2
			700	4,65	H5433720022	РУ145В.700.200.100.2.2
			800	4,95	H5433820022	РУ145В.800.200.100.2.2
			900	5,25	H5433920022	РУ145В.900.200.100.2.2
			1000	5,55	H5433020022	РУ145В.1000.200.100.2.2

Под заказ возможно изготовление нестандартных кабельроста с другими типоразмерами, толщинами, длиной и типом покрытия

Крышка кабельроста углового с R=100 мм вертикального РК145В, поворот вверх на 45°

Высота, H, мм	Длина, E, мм	Толщина, S, мм	Ширина, B, мм	Масса, кг	Артикул	Наименование
20	89	1,5	200	0,27	Н5533202071	РК145В.200.20.100.1,5.1
			300	0,39	Н5533302071	РК145В.300.20.100.1,5.1
			400	0,5	Н5533402071	РК145В.400.20.100.1,5.1
			500	0,62	Н5533502071	РК145В.500.20.100.1,5.1
			600	0,73	Н5533602071	РК145В.600.20.100.1,5.1
			700	0,85	Н5533702071	РК145В.700.20.100.1,5.1
			800	0,97	Н5533802071	РК145В.800.20.100.1,5.1
			900	1,08	Н5533902071	РК145В.900.20.100.1,5.1
			1000	1,2	Н5533002071	РК145В.1000.20.100.1,5.1
		2	200	0,36	Н5533202021	РК145В.200.20.100.2.1
			300	0,51	Н5533302021	РК145В.300.20.100.2.1
			400	0,66	Н5533402021	РК145В.400.20.100.2.1
			500	0,81	Н5533502021	РК145В.500.20.100.2.1
			600	0,96	Н5533602021	РК145В.600.20.100.2.1
			700	1,11	Н5533702021	РК145В.700.20.100.2.1
			800	1,26	Н5533802021	РК145В.800.20.100.2.1
			900	1,41	Н5533902021	РК145В.900.20.100.2.1
			1000	1,56	Н5533002021	РК145В.1000.20.100.2.1
		2,5	200	0,44	Н5533202081	РК145В.200.20.100.2,5.1
			300	0,62	Н5533302081	РК145В.300.20.100.2,5.1
			400	0,81	Н5533402081	РК145В.400.20.100.2,5.1
			500	0,99	Н5533502081	РК145В.500.20.100.2,5.1
			600	1,18	Н5533602081	РК145В.600.20.100.2,5.1
			700	1,36	Н5533702081	РК145В.700.20.100.2,5.1
			800	1,55	Н5533802081	РК145В.800.20.100.2,5.1
			900	1,73	Н5533902081	РК145В.900.20.100.2,5.1
			1000	1,92	Н5533002081	РК145В.1000.20.100.2,5.1
		3	200	0,52	Н5533202031	РК145В.200.20.100.3.1
			300	0,73	Н5533302031	РК145В.300.20.100.3.1
			400	0,95	Н5533402031	РК145В.400.20.100.3.1
			500	1,17	Н5533502031	РК145В.500.20.100.3.1
			600	1,39	Н5533602031	РК145В.600.20.100.3.1
			700	1,61	Н5533702031	РК145В.700.20.100.3.1
			800	1,83	Н5533802031	РК145В.800.20.100.3.1
			900	2,05	Н5533902031	РК145В.900.20.100.3.1
			1000	2,27	Н5533002031	РК145В.1000.20.100.3.1
	90	1,5	200	0,25	Н5533202072	РК145В.200.20.100.1,5.2
			300	0,36	Н5533302072	РК145В.300.20.100.1,5.2
			400	0,47	Н5533402072	РК145В.400.20.100.1,5.2
			500	0,58	Н5533502072	РК145В.500.20.100.1,5.2
			600	0,68	Н5533602072	РК145В.600.20.100.1,5.2
			700	0,79	Н5533702072	РК145В.700.20.100.1,5.2
			800	0,9	Н5533802072	РК145В.800.20.100.1,5.2
			900	1	Н5533902072	РК145В.900.20.100.1,5.2
			1000	1,11	Н5533002072	РК145В.1000.20.100.1,5.2
		2	200	0,33	Н5533202022	РК145В.200.20.100.2.2
			300	0,48	Н5533302022	РК145В.300.20.100.2.2
			400	0,62	Н5533402022	РК145В.400.20.100.2.2
			500	0,76	Н5533502022	РК145В.500.20.100.2.2
			600	0,9	Н5533602022	РК145В.600.20.100.2.2
			700	1,04	Н5533702022	РК145В.700.20.100.2.2
			800	1,19	Н5533802022	РК145В.800.20.100.2.2
			900	1,33	Н5533902022	РК145В.900.20.100.2.2
			1000	1,47	Н5533002022	РК145В.1000.20.100.2.2

Варианты исполнения:
Горячее цинкование
Сталь оцинкованная по методу Сендзимира

Пример записи при заказе крышки кабельроста углового с R=100 мм вертикального шириной 1000 мм, высотой 20 мм, длиной 89 мм, толщиной 3 мм, горячее цинкование:
Крышка кабельроста с R=100 мм 45 вверх РК145В.1000.20.100.3.1 (артикул Н5533002031).

Дно кабельроста углового с R=100 мм вертикального РД145В, поворот вверх на 45°

Длина, E, мм	Высота, H, мм	Толщина, S, мм	Ширина, B, мм	Масса, кг	Артикул	Наименование
220	1,5	1,5	200	0,37	Н5633200071	РД145В.200.0.100.1,5.1
			300	0,67	Н5633300071	РД145В.300.0.100.1,5.1
			400	0,98	Н5633400071	РД145В.400.0.100.1,5.1
			500	1,28	Н5633500071	РД145В.500.0.100.1,5.1
			600	1,58	Н5633600071	РД145В.600.0.100.1,5.1
			700	1,88	Н5633700071	РД145В.700.0.100.1,5.1
			800	2,19	Н5633800071	РД145В.800.0.100.1,5.1
			900	2,49	Н5633900071	РД145В.900.0.100.1,5.1
			1000	2,82	Н5633000071	РД145В.1000.0.100.1,5.1
	2	2	200	0,48	Н5633200021	РД145В.200.0.100.2.1
			300	0,88	Н5633300021	РД145В.300.0.100.2.1
			400	1,27	Н5633400021	РД145В.400.0.100.2.1
			500	1,67	Н5633500021	РД145В.500.0.100.2.1
			600	2,07	Н5633600021	РД145В.600.0.100.2.1
			700	2,46	Н5633700021	РД145В.700.0.100.2.1
			800	2,86	Н5633800021	РД145В.800.0.100.2.1
			900	3,26	Н5633900021	РД145В.900.0.100.2.1
			1000	3,65	Н5633000021	РД145В.1000.0.100.2.1
222	2,5	2,5	200	0,6	Н5633200081	РД145В.200.0.100.2,5.1
			300	1,09	Н5633300081	РД145В.300.0.100.2,5.1
			400	1,58	Н5633400081	РД145В.400.0.100.2,5.1
			500	2,07	Н5633500081	РД145В.500.0.100.2,5.1
			600	2,57	Н5633600081	РД145В.600.0.100.2,5.1
			700	3,06	Н5633700081	РД145В.700.0.100.2,5.1
			800	3,55	Н5633800081	РД145В.800.0.100.2,5.1
			900	4,04	Н5633900081	РД145В.900.0.100.2,5.1
			1000	4,53	Н5633000081	РД145В.1000.0.100.2,5.1
	3	3	200	0,71	Н5633200031	РД145В.200.0.100.3.1
			300	1,29	Н5633300031	РД145В.300.0.100.3.1
			400	1,88	Н5633400031	РД145В.400.0.100.3.1
			500	2,46	Н5633500031	РД145В.500.0.100.3.1
			600	3,04	Н5633600031	РД145В.600.0.100.3.1
			700	3,63	Н5633700031	РД145В.700.0.100.3.1
			800	4,21	Н5633800031	РД145В.800.0.100.3.1
			900	4,79	Н5633900031	РД145В.900.0.100.3.1
			1000	5,38	Н5633000031	РД145В.1000.0.100.3.1
220	1,5	1,5	200	0,34	Н5633200072	РД145В.200.0.100.1,5.2
			300	0,63	Н5633300072	РД145В.300.0.100.1,5.2
			400	0,91	Н5633400072	РД145В.400.0.100.1,5.2
			500	1,19	Н5633500072	РД145В.500.0.100.1,5.2
			600	1,47	Н5633600072	РД145В.600.0.100.1,5.2
			700	1,76	Н5633700072	РД145В.700.0.100.1,5.2
			800	2,04	Н5633800072	РД145В.800.0.100.1,5.2
			900	2,32	Н5633900072	РД145В.900.0.100.1,5.2
			1000	2,63	Н5633000072	РД145В.1000.0.100.1,5.2
	2	2	200	0,45	Н5633200022	РД145В.200.0.100.2.2
			300	0,83	Н5633300022	РД145В.300.0.100.2.2
			400	1,19	Н5633400022	РД145В.400.0.100.2.2
			500	1,57	Н5633500022	РД145В.500.0.100.2.2
			600	1,94	Н5633600022	РД145В.600.0.100.2.2
			700	2,32	Н5633700022	РД145В.700.0.100.2.2
			800	2,69	Н5633800022	РД145В.800.0.100.2.2
			900	3,06	Н5633900022	РД145В.900.0.100.2.2
			1000	3,43	Н5633000022	РД145В.1000.0.100.2.2

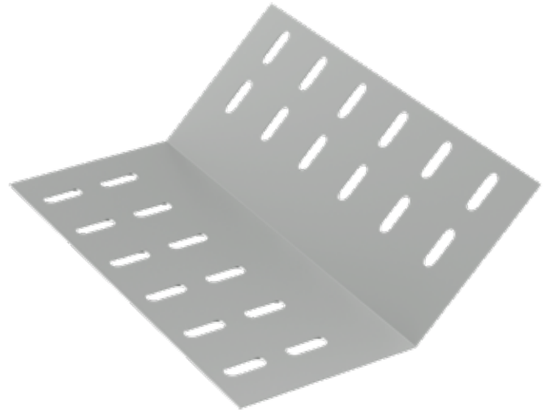

Варианты исполнения:
Горячее цинкование
Сталь оцинкованная по методу Сендзимира

Пример записи при заказе дна кабельроста углового с R=100 мм вертикального шириной 1000 мм, высотой 2 мм, длиной 220 мм, толщиной 2 мм, сталь оцинкованная по методу Сендзимира:
Дно кабельроста углового с R=100 мм 45 вверх РД145В.1000.0.100.2.2 (артикул Н5633000022).

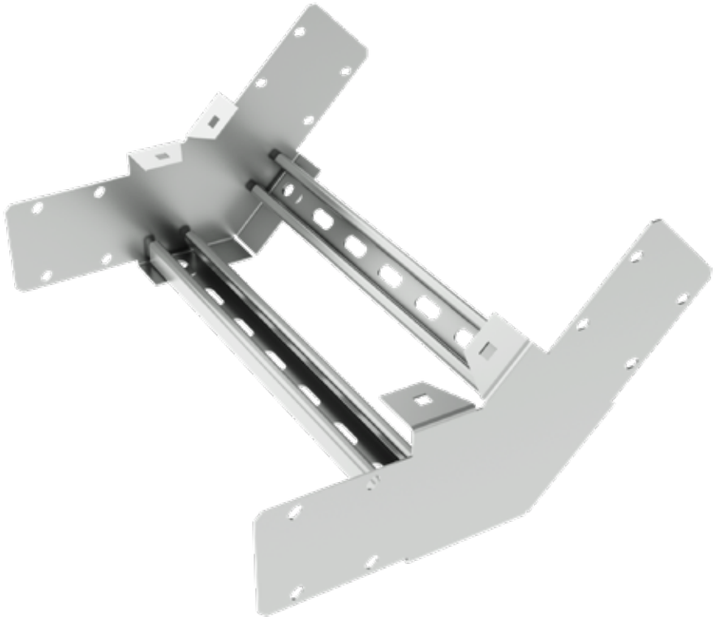

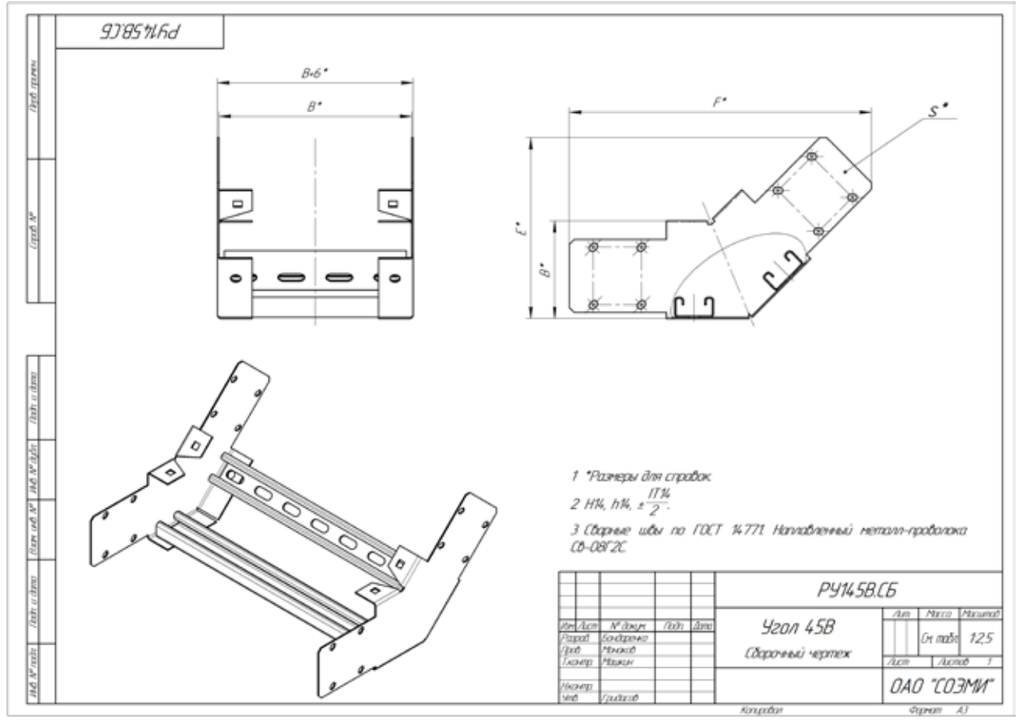
РУ14.5В.СБ
1 *Размеры для справок.
2 H14, h14, ±IT14/2.
3 Сварные швы по ГОСТ 14771. Наплавленный металл-проволока СВ-08Г2С.
РУ14.5В.СБ
Угол 45В
Сборочный чертеж
ОАО "СОЭМИ"

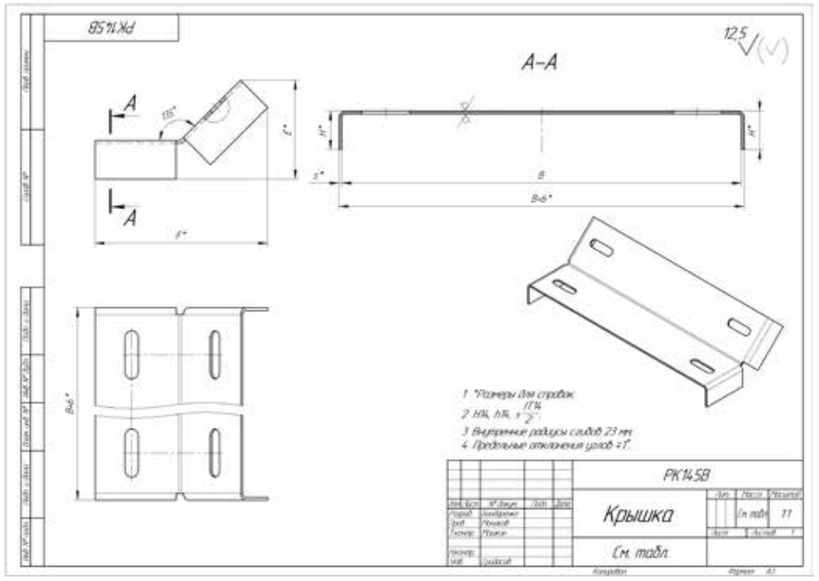
А–А
1 *Размеры для справок.
2 H14, h14, ±IT14/2.
3 Внутренние радиусы сгибов 23 мм.
4 Предельные отклонения углов ±1°.
РК14.5В
Крышка
См. табл.

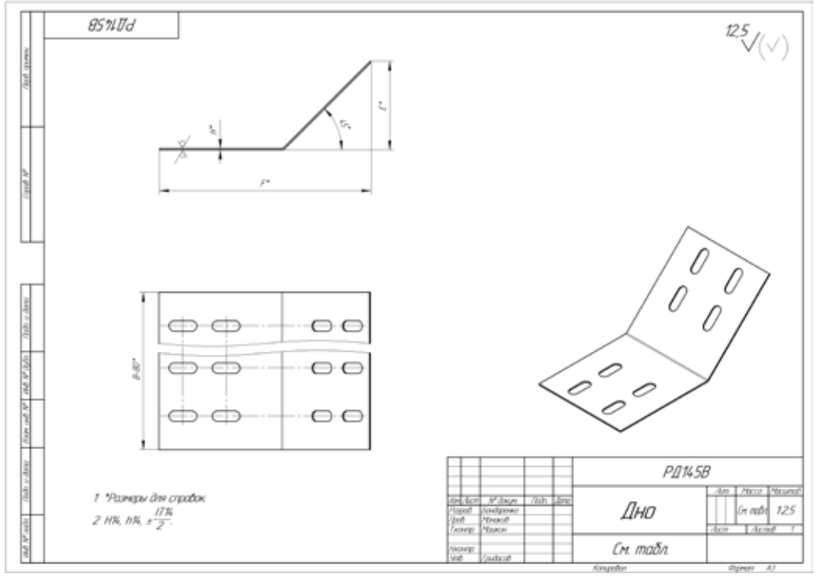
1 *Размеры для справок.
2 H14, h14, ±IT14/2.
РД14.5В
Дно
См. табл.

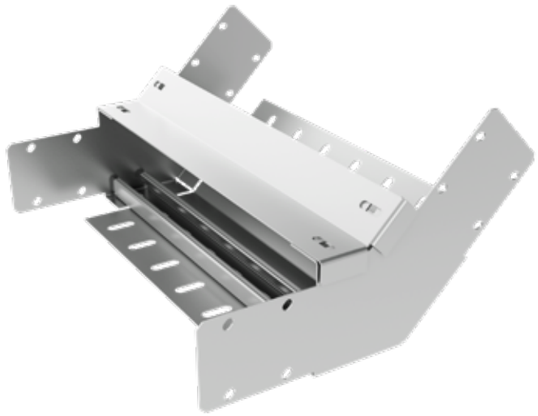

Кабельрост угловой с R=100 мм вертикальный РУ145Н, поворот вниз на 45°

Длина, Е, мм	Толщина, S, мм	Высота, Н, мм	Ширина, В, мм	Масса, кг	Артикул	Наименование
394	1,5	100	200	1,86	Н5434210071	РУ145Н.200.100.100.1,5.1
			300	2,12	Н5434310071	РУ145Н.300.100.100.1,5.1
			400	2,37	Н5434410071	РУ145Н.400.100.100.1,5.1
			500	2,62	Н5434510071	РУ145Н.500.100.100.1,5.1
			600	2,87	Н5434610071	РУ145Н.600.100.100.1,5.1
			700	3,12	Н5434710071	РУ145Н.700.100.100.1,5.1
			800	3,37	Н5434810071	РУ145Н.800.100.100.1,5.1
			900	3,62	Н5434910071	РУ145Н.900.100.100.1,5.1
			1000	3,87	Н5434010071	РУ145Н.1000.100.100.1,5.1
		150	200	2,31	Н5434215071	РУ145Н.200.150.100.1,5.1
			300	2,57	Н5434315071	РУ145Н.300.150.100.1,5.1
			400	2,82	Н5434415071	РУ145Н.400.150.100.1,5.1
			500	3,07	Н5434515071	РУ145Н.500.150.100.1,5.1
			600	3,32	Н5434615071	РУ145Н.600.150.100.1,5.1
			700	3,56	Н5434715071	РУ145Н.700.150.100.1,5.1
			800	3,82	Н5434815071	РУ145Н.800.150.100.1,5.1
			900	4,07	Н5434915071	РУ145Н.900.150.100.1,5.1
			1000	4,32	Н5434015071	РУ145Н.1000.150.100.1,5.1
		200	200	2,71	Н5434220071	РУ145Н.200.200.100.1,5.1
			300	2,97	Н5434320071	РУ145Н.300.200.100.1,5.1
			400	3,22	Н5434420071	РУ145Н.400.200.100.1,5.1
			500	3,47	Н5434520071	РУ145Н.500.200.100.1,5.1
			600	3,72	Н5434620071	РУ145Н.600.200.100.1,5.1
			700	3,96	Н5434720071	РУ145Н.700.200.100.1,5.1
			800	4,21	Н5434820071	РУ145Н.800.200.100.1,5.1
			900	4,47	Н5434920071	РУ145Н.900.200.100.1,5.1
			1000	4,72	Н5434020071	РУ145Н.1000.200.100.1,5.1
	2	100	200	2,42	Н5434210021	РУ145Н.200.100.100.2.1
			300	2,75	Н5434310021	РУ145Н.300.100.100.2.1
			400	3,07	Н5434410021	РУ145Н.400.100.100.2.1
			500	3,38	Н5434510021	РУ145Н.500.100.100.2.1
			600	3,7	Н5434610021	РУ145Н.600.100.100.2.1
			700	4,02	Н5434710021	РУ145Н.700.100.100.2.1
			800	4,34	Н5434810021	РУ145Н.800.100.100.2.1
			900	4,66	Н5434910021	РУ145Н.900.100.100.2.1
			1000	4,98	Н5434010021	РУ145Н.1000.100.100.2.1
		150	200	3	Н5434215021	РУ145Н.200.150.100.2.1
			300	3,33	Н5434315021	РУ145Н.300.150.100.2.1
			400	3,65	Н5434415021	РУ145Н.400.150.100.2.1
			500	3,97	Н5434515021	РУ145Н.500.150.100.2.1
			600	4,29	Н5434615021	РУ145Н.600.150.100.2.1
			700	4,61	Н5434715021	РУ145Н.700.150.100.2.1
			800	4,92	Н5434815021	РУ145Н.800.150.100.2.1
			900	5,24	Н5434915021	РУ145Н.900.150.100.2.1
			1000	5,56	Н5434015021	РУ145Н.1000.150.100.2.1
		200	200	3,53	Н5434220021	РУ145Н.200.200.100.2.1
			300	3,85	Н5434320021	РУ145Н.300.200.100.2.1
			400	4,17	Н5434420021	РУ145Н.400.200.100.2.1
			500	4,49	Н5434520021	РУ145Н.500.200.100.2.1
			600	4,81	Н5434620021	РУ145Н.600.200.100.2.1
			700	5,13	Н5434720021	РУ145Н.700.200.100.2.1
			800	5,45	Н5434820021	РУ145Н.800.200.100.2.1
			900	5,76	Н5434920021	РУ145Н.900.200.100.2.1
			1000	6,08	Н5434020021	РУ145Н.1000.200.100.2.1
	2,5	100	200	2,95	Н5434210081	РУ145Н.200.100.100.2,5.1
			300	3,35	Н5434310081	РУ145Н.300.100.100.2,5.1
			400	3,73	Н5434410081	РУ145Н.400.100.100.2,5.1
			500	4,11	Н5434510081	РУ145Н.500.100.100.2,5.1
			600	4,49	Н5434610081	РУ145Н.600.100.100.2,5.1
			700	4,88	Н5434710081	РУ145Н.700.100.100.2,5.1
			800	5,26	Н5434810081	РУ145Н.800.100.100.2,5.1
			900	5,65	Н5434910081	РУ145Н.900.100.100.2,5.1
			1000	6,02	Н5434010081	РУ145Н.1000.100.100.2,5.1
		150	200	3,67	Н5434215081	РУ145Н.200.150.100.2,5.1
			300	4,06	Н5434315081	РУ145Н.300.150.100.2,5.1
			400	4,45	Н5434415081	РУ145Н.400.150.100.2,5.1
			500	4,83	Н5434515081	РУ145Н.500.150.100.2,5.1
			600	5,21	Н5434615081	РУ145Н.600.150.100.2,5.1
			700	5,59	Н5434715081	РУ145Н.700.150.100.2,5.1
			800	5,97	Н5434815081	РУ145Н.800.150.100.2,5.1
			900	6,37	Н5434915081	РУ145Н.900.150.100.2,5.1
			1000	6,74	Н5434015081	РУ145Н.1000.150.100.2,5.1
		200	200	4,31	Н5434220081	РУ145Н.200.200.100.2,5.1
			300	4,71	Н5434320081	РУ145Н.300.200.100.2,5.1
			400	5,09	Н5434420081	РУ145Н.400.200.100.2,5.1
			500	5,47	Н5434520081	РУ145Н.500.200.100.2,5.1
			600	5,85	Н5434620081	РУ145Н.600.200.100.2,5.1
			700	6,24	Н5434720081	РУ145Н.700.200.100.2,5.1
			800	6,62	Н5434820081	РУ145Н.800.200.100.2,5.1
			900	7,01	Н5434920081	РУ145Н.900.200.100.2,5.1
			1000	7,38	Н5434020081	РУ145Н.1000.200.100.2,5.1

Варианты исполнения:
Горячее цинкование
Сталь оцинкованная по методу Сендзимира

Пример записи при заказе кабельроста углового с R=100 мм вертикального шириной 1000 мм, высотой 200 мм, длиной 394 мм, толщиной 2,5 мм, горячее цинкование:
Кабельрост угловой с R=100 мм 45 вниз РУ145Н.1000.200.100.2,5.1 (артикул Н5434020081).

Кабельрост угловой с R=100 мм вертикальный РУ145Н, поворот вниз на 45°

Длина, Е, мм	Толщина, S, мм	Высота, Н, мм	Ширина, В, мм	Масса, кг	Артикул	Наименование
394	3	100	200	3,35	Н5434210031	РУ145Н.200.100.100.3.1
			300	3,74	Н5434310031	РУ145Н.300.100.100.3.1
			400	4,12	Н5434410031	РУ145Н.400.100.100.3.1
			500	4,5	Н5434510031	РУ145Н.500.100.100.3.1
			600	4,88	Н5434610031	РУ145Н.600.100.100.3.1
			700	5,26	Н5434710031	РУ145Н.700.100.100.3.1
			800	5,64	Н5434810031	РУ145Н.800.100.100.3.1
			900	6,02	Н5434910031	РУ145Н.900.100.100.3.1
			1000	6,39	Н5434010031	РУ145Н.1000.100.100.3.1
		150	200	4,21	Н5434215031	РУ145Н.200.150.100.3.1
			300	4,6	Н5434315031	РУ145Н.300.150.100.3.1
			400	4,97	Н5434415031	РУ145Н.400.150.100.3.1
			500	5,35	Н5434515031	РУ145Н.500.150.100.3.1
			600	5,73	Н5434615031	РУ145Н.600.150.100.3.1
			700	6,11	Н5434715031	РУ145Н.700.150.100.3.1
			800	6,49	Н5434815031	РУ145Н.800.150.100.3.1
			900	6,88	Н5434915031	РУ145Н.900.150.100.3.1
			1000	7,25	Н5434015031	РУ145Н.1000.150.100.3.1
		200	200	4,97	Н5434220031	РУ145Н.200.200.100.3.1
			300	5,36	Н5434320031	РУ145Н.300.200.100.3.1
			400	5,74	Н5434420031	РУ145Н.400.200.100.3.1
			500	6,12	Н5434520031	РУ145Н.500.200.100.3.1
			600	6,49	Н5434620031	РУ145Н.600.200.100.3.1
			700	6,87	Н5434720031	РУ145Н.700.200.100.3.1
			800	7,25	Н5434820031	РУ145Н.800.200.100.3.1
			900	7,64	Н5434920031	РУ145Н.900.200.100.3.1
			1000	8,01	Н5434020031	РУ145Н.1000.200.100.3.1
	1,5	100	200	1,74	Н5434210072	РУ145Н.200.100.100.1,5.2
			300	1,98	Н5434310072	РУ145Н.300.100.100.1,5.2
			400	2,21	Н5434410072	РУ145Н.400.100.100.1,5.2
			500	2,44	Н5434510072	РУ145Н.500.100.100.1,5.2
			600	2,68	Н5434610072	РУ145Н.600.100.100.1,5.2
			700	2,9	Н5434710072	РУ145Н.700.100.100.1,5.2
			800	3,14	Н5434810072	РУ145Н.800.100.100.1,5.2
			900	3,38	Н5434910072	РУ145Н.900.100.100.1,5.2
			1000	3,61	Н5434010072	РУ145Н.1000.100.100.1,5.2
		150	200	2,15	Н5434215072	РУ145Н.200.150.100.1,5.2
			300	2,39	Н5434315072	РУ145Н.300.150.100.1,5.2
			400	2,63	Н5434415072	РУ145Н.400.150.100.1,5.2
			500	2,86	Н5434515072	РУ145Н.500.150.100.1,5.2
			600	3,09	Н5434615072	РУ145Н.600.150.100.1,5.2
			700	3,32	Н5434715072	РУ145Н.700.150.100.1,5.2
			800	3,56	Н5434815072	РУ145Н.800.150.100.1,5.2
			900	3,79	Н5434915072	РУ145Н.900.150.100.1,5.2
			1000	4,02	Н5434015072	РУ145Н.1000.150.100.1,5.2
		200	200	2,52	Н5434220072	РУ145Н.200.200.100.1,5.2
			300	2,76	Н5434320072	РУ145Н.300.200.100.1,5.2
			400	3	Н5434420072	РУ145Н.400.200.100.1,5.2
			500	3,23	Н5434520072	РУ145Н.500.200.100.1,5.2
			600	3,46	Н5434620072	РУ145Н.600.200.100.1,5.2
			700	3,69	Н5434720072	РУ145Н.700.200.100.1,5.2
			800	3,93	Н5434820072	РУ145Н.800.200.100.1,5.2
			900	4,16	Н5434920072	РУ145Н.900.200.100.1,5.2
			1000	4,4	Н5434020072	РУ145Н.1000.200.100.1,5.2
	2	100	200	2,28	Н5434210022	РУ145Н.200.100.100.2.2
			300	2,58	Н5434310022	РУ145Н.300.100.100.2.2
			400	2,88	Н5434410022	РУ145Н.400.100.100.2.2
			500	3,18	Н5434510022	РУ145Н.500.100.100.2.2
			600	3,48	Н5434610022	РУ145Н.600.100.100.2.2
			700	3,78	Н5434710022	РУ145Н.700.100.100.2.2
			800	4,08	Н5434810022	РУ145Н.800.100.100.2.2
			900	4,38	Н5434910022	РУ145Н.900.100.100.2.2
			1000	4,68	Н5434010022	РУ145Н.1000.100.100.2.2
		150	200	2,82	Н5434215022	РУ145Н.200.150.100.2.2
			300	3,13	Н5434315022	РУ145Н.300.150.100.2.2
			400	3,43	Н5434415022	РУ145Н.400.150.100.2.2
			500	3,73	Н5434515022	РУ145Н.500.150.100.2.2
			600	4,03	Н5434615022	РУ145Н.600.150.100.2.2
			700	4,33	Н5434715022	РУ145Н.700.150.100.2.2
			800	4,63	Н5434815022	РУ145Н.800.150.100.2.2
			900	4,93	Н5434915022	РУ145Н.900.150.100.2.2
			1000	5,22	Н5434015022	РУ145Н.1000.150.100.2.2
		200	200	3,31	Н5434220022	РУ145Н.200.200.100.2.2
			300	3,62	Н5434320022	РУ145Н.300.200.100.2.2
			400	3,92	Н5434420022	РУ145Н.400.200.100.2.2
			500	4,22	Н5434520022	РУ145Н.500.200.100.2.2
			600	4,52	Н5434620022	РУ145Н.600.200.100.2.2
			700	4,82	Н5434720022	РУ145Н.700.200.100.2.2
			800	5,12	Н5434820022	РУ145Н.800.200.100.2.2
			900	5,42	Н5434920022	РУ145Н.900.200.100.2.2
			1000	5,72	Н5434020022	РУ145Н.1000.200.100.2.2

Под заказ возможно изготовление нестандартных кабельростов с другими типоразмерами, толщинами, длиной и типом покрытия

Крышка кабельроста углового с R=100 мм вертикального РК145Н, поворот вниз на 45°

Высота, Н, мм	Длина, Е, мм	Толщина, S, мм	Ширина, В, мм	Масса, кг	Артикул	Наименование
20	240	1,5	200	0,88	Н5534202071	РК145Н.200.20.100.1,5.1
			300	1,24	Н5534302071	РК145Н.300.20.100.1,5.1
			400	1,61	Н5534402071	РК145Н.400.20.100.1,5.1
			500	1,97	Н5534502071	РК145Н.500.20.100.1,5.1
			600	2,33	Н5534602071	РК145Н.600.20.100.1,5.1
			700	2,7	Н5534702071	РК145Н.700.20.100.1,5.1
			800	3,06	Н5534802071	РК145Н.800.20.100.1,5.1
			900	3,42	Н5534902071	РК145Н.900.20.100.1,5.1
			1000	3,79	Н5534002071	РК145Н.1000.20.100.1,5.1
		2	200	1,15	Н5534202021	РК145Н.200.20.100.2.1
			300	1,63	Н5534302021	РК145Н.300.20.100.2.1
			400	2,1	Н5534402021	РК145Н.400.20.100.2.1
			500	2,58	Н5534502021	РК145Н.500.20.100.2.1
			600	3,06	Н5534602021	РК145Н.600.20.100.2.1
			700	3,53	Н5534702021	РК145Н.700.20.100.2.1
			800	4	Н5534802021	РК145Н.800.20.100.2.1
			900	4,48	Н5534902021	РК145Н.900.20.100.2.1
			1000	4,96	Н5534002021	РК145Н.1000.20.100.2.1
	241	2,5	200	1,42	Н5534202081	РК145Н.200.20.100.2,5.1
			300	2	Н5534302081	РК145Н.300.20.100.2,5.1
			400	2,59	Н5534402081	РК145Н.400.20.100.2,5.1
			500	3,17	Н5534502081	РК145Н.500.20.100.2,5.1
			600	3,76	Н5534602081	РК145Н.600.20.100.2,5.1
			700	4,35	Н5534702081	РК145Н.700.20.100.2,5.1
			800	4,93	Н5534802081	РК145Н.800.20.100.2,5.1
			900	5,52	Н5534902081	РК145Н.900.20.100.2,5.1
			1000	6,1	Н5534002081	РК145Н.1000.20.100.2,5.1
		3	200	1,68	Н5534202031	РК145Н.200.20.100.3.1
			300	2,37	Н5534302031	РК145Н.300.20.100.3.1
			400	3,07	Н5534402031	РК145Н.400.20.100.3.1
			500	3,77	Н5534502031	РК145Н.500.20.100.3.1
			600	4,46	Н5534602031	РК145Н.600.20.100.3.1
			700	5,16	Н5534702031	РК145Н.700.20.100.3.1
			800	5,86	Н5534802031	РК145Н.800.20.100.3.1
			900	6,56	Н5534902031	РК145Н.900.20.100.3.1
			1000	7,25	Н5534002031	РК145Н.1000.20.100.3.1
	240	1,5	200	0,82	Н5534202072	РК145Н.200.20.100.1,5.2
			300	1,16	Н5534302072	РК145Н.300.20.100.1,5.2
			400	1,5	Н5534402072	РК145Н.400.20.100.1,5.2
			500	1,84	Н5534502072	РК145Н.500.20.100.1,5.2
			600	2,17	Н5534602072	РК145Н.600.20.100.1,5.2
			700	2,51	Н5534702072	РК145Н.700.20.100.1,5.2
			800	2,85	Н5534802072	РК145Н.800.20.100.1,5.2
			900	3,19	Н5534902072	РК145Н.900.20.100.1,5.2
			1000	3,53	Н5534002072	РК145Н.1000.20.100.1,5.2
		2	200	1,08	Н5534202022	РК145Н.200.20.100.2.2
			300	1,53	Н5534302022	РК145Н.300.20.100.2.2
			400	1,98	Н5534402022	РК145Н.400.20.100.2.2
			500	2,42	Н5534502022	РК145Н.500.20.100.2.2
			600	2,87	Н5534602022	РК145Н.600.20.100.2.2
			700	3,32	Н5534702022	РК145Н.700.20.100.2.2
			800	3,77	Н5534802022	РК145Н.800.20.100.2.2
			900	4,21	Н5534902022	РК145Н.900.20.100.2.2
			1000	4,66	Н5534002022	РК145Н.1000.20.100.2.2

Варианты исполнения:
Горячее цинкование
Сталь оцинкованная по методу Сендзимира

Пример записи при заказе крышки кабельроста углового с R=100 мм вертикального шириной 1000 мм, высотой 20 мм, длиной 241 мм, толщиной 3 мм, горячее цинкование:
Крышка кабельроста с R=100 мм 45 вниз РК145Н.1000.20.100.3.1 (артикул Н5534002031).

Дно кабельроста углового с R=100 мм вертикального РД145Н, поворот вниз на 45°

Длина, Е, мм	Высота, Н, мм	Толщина, S, мм	Ширина, В, мм	Масса, кг	Артикул	Наименование
147	1,5	1,5	200	0,24	Н5634200071	РД145Н.200.0.100.1,5.1
			300	0,44	Н5634300071	РД145Н.300.0.100.1,5.1
			400	0,63	Н5634400071	РД145Н.400.0.100.1,5.1
			500	0,83	Н5634500071	РД145Н.500.0.100.1,5.1
			600	1,02	Н5634600071	РД145Н.600.0.100.1,5.1
			700	1,22	Н5634700071	РД145Н.700.0.100.1,5.1
			800	1,42	Н5634800071	РД145Н.800.0.100.1,5.1
			900	1,61	Н5634900071	РД145Н.900.0.100.1,5.1
			1000	1,81	Н5634000071	РД145Н.1000.0.100.1,5.1
	2	2	200	0,31	Н5634200021	РД145Н.200.0.100.2.1
			300	0,57	Н5634300021	РД145Н.300.0.100.2.1
			400	0,83	Н5634400021	РД145Н.400.0.100.2.1
			500	1,08	Н5634500021	РД145Н.500.0.100.2.1
			600	1,34	Н5634600021	РД145Н.600.0.100.2.1
			700	1,6	Н5634700021	РД145Н.700.0.100.2.1
			800	1,85	Н5634800021	РД145Н.800.0.100.2.1
			900	2,11	Н5634900021	РД145Н.900.0.100.2.1
			1000	2,36	Н5634000021	РД145Н.1000.0.100.2.1
	2,5	2,5	200	0,39	Н5634200081	РД145Н.200.0.100.2,5.1
			300	0,7	Н5634300081	РД145Н.300.0.100.2,5.1
			400	1,02	Н5634400081	РД145Н.400.0.100.2,5.1
			500	1,33	Н5634500081	РД145Н.500.0.100.2,5.1
			600	1,65	Н5634600081	РД145Н.600.0.100.2,5.1
			700	1,96	Н5634700081	РД145Н.700.0.100.2,5.1
			800	2,28	Н5634800081	РД145Н.800.0.100.2,5.1
			900	2,59	Н5634900081	РД145Н.900.0.100.2,5.1
			1000	2,91	Н5634000081	РД145Н.1000.0.100.2,5.1
	3	3	200	0,46	Н5634200031	РД145Н.200.0.100.3.1
			300	0,83	Н5634300031	РД145Н.300.0.100.3.1
			400	1,21	Н5634400031	РД145Н.400.0.100.3.1
			500	1,58	Н5634500031	РД145Н.500.0.100.3.1
			600	1,95	Н5634600031	РД145Н.600.0.100.3.1
			700	2,33	Н5634700031	РД145Н.700.0.100.3.1
			800	2,7	Н5634800031	РД145Н.800.0.100.3.1
			900	3,07	Н5634900031	РД145Н.900.0.100.3.1
			1000	3,45	Н5634000031	РД145Н.1000.0.100.3.1
	1,5	1,5	200	0,22	Н5634200072	РД145Н.200.0.100.1,5.2
			300	0,41	Н5634300072	РД145Н.300.0.100.1,5.2
			400	0,59	Н5634400072	РД145Н.400.0.100.1,5.2
			500	0,77	Н5634500072	РД145Н.500.0.100.1,5.2
			600	0,95	Н5634600072	РД145Н.600.0.100.1,5.2
			700	1,18	Н5634700072	РД145Н.700.0.100.1,5.2
			800	1,32	Н5634800072	РД145Н.800.0.100.1,5.2
			900	1,5	Н5634900072	РД145Н.900.0.100.1,5.2
			1000	1,69	Н5634000072	РД145Н.1000.0.100.1,5.2
	2	2	200	0,3	Н5634200022	РД145Н.200.0.100.2.2
			300	0,54	Н5634300022	РД145Н.300.0.100.2.2
			400	0,78	Н5634400022	РД145Н.400.0.100.2.2
			500	1,02	Н5634500022	РД145Н.500.0.100.2.2
			600	1,26	Н5634600022	РД145Н.600.0.100.2.2
			700	1,5	Н5634700022	РД145Н.700.0.100.2.2
			800	1,74	Н5634800022	РД145Н.800.0.100.2.2
			900	1,98	Н5634900022	РД145Н.900.0.100.2.2
			1000	2,22	Н5634000022	РД145Н.1000.0.100.2.2

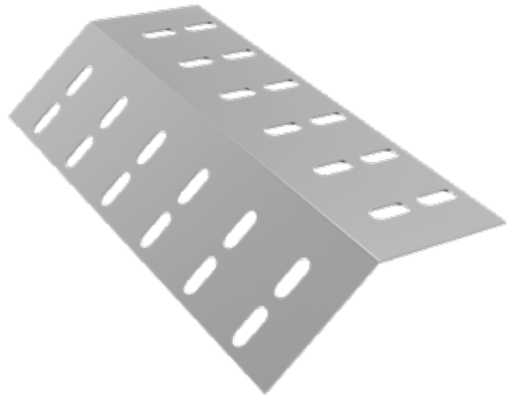

Варианты исполнения:
Горячее цинкование
Сталь оцинкованная по методу Сендзимира

Пример записи при заказе дна кабельроста углового с R=100 мм вертикального шириной 1000 мм, высотой 2 мм, длиной 147 мм, толщиной 2 мм, сталь оцинкованная по методу Сендзимира:
Дно кабельроста углового с R=100 мм 45 вниз РД145Н.1000.0.100.2.2 (артикул Н5634000022).

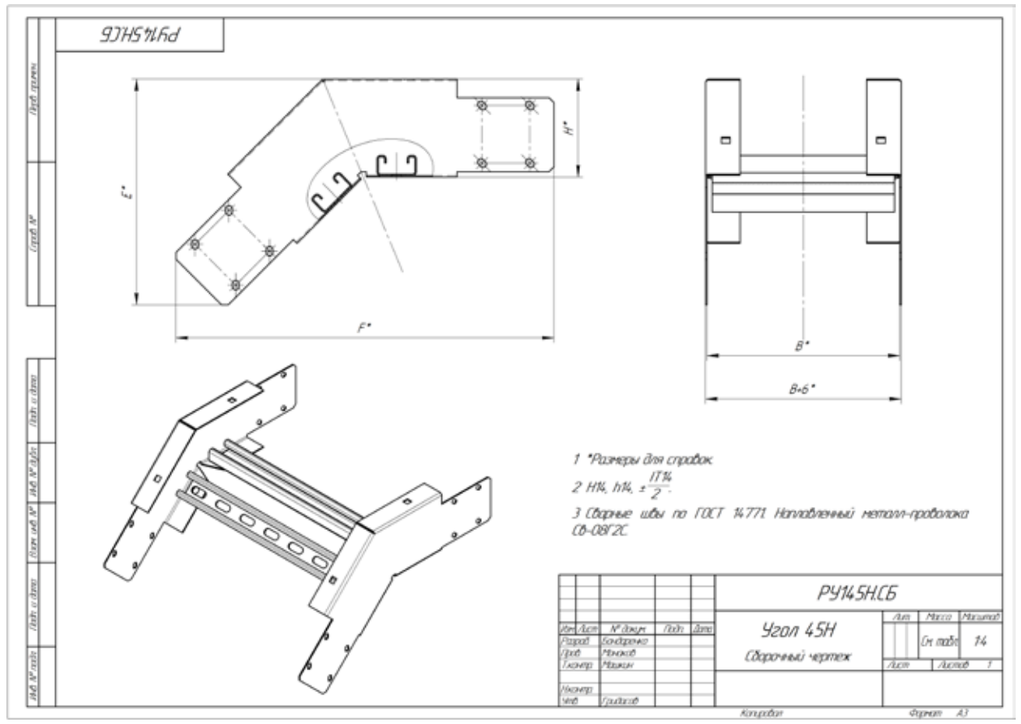
РУ14SHСБ
1 *Размеры для справок
2 H14, h14, ±IT14/2
3 Сварные швы по ГОСТ 14771 Наплавленный металл-проволока СВ-08Г2С
РУ14SHСБ
Угол 45H
Сборочный чертеж
Лит
Масса
Масштаб
См. табл.
14
Лист
Листов 1
Разраб.
Бондаренко
Пров.
Монахов
Т.контр.
Мазкин
Н.контр.
Утв.
Гридасов
Копировал
Формат А3

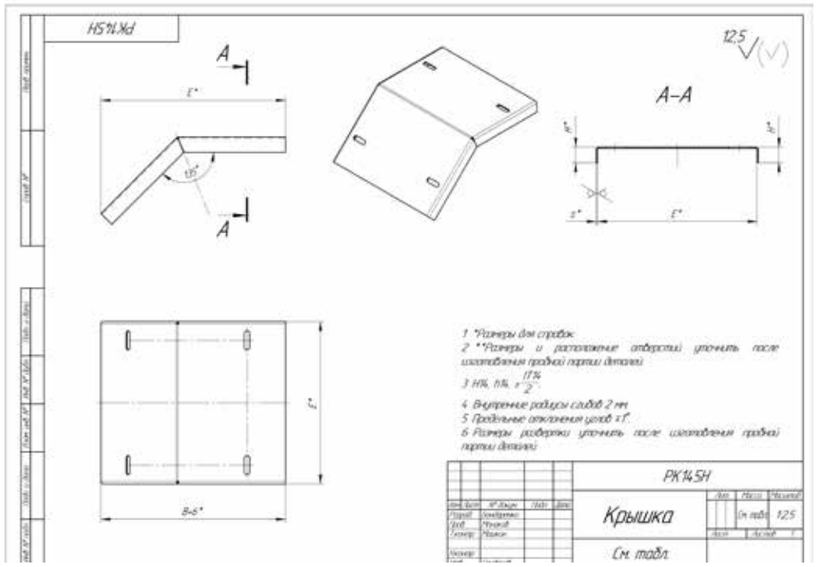
РК14SH
A–A
1 *Размеры для справок
2 **Размеры и расположение отверстий уточнить после изготовления пробной партии деталей
3 H14, h14, ±IT14/2
4 Внутренние радиусы сгибов 2 мм
5 Предельные отклонения углов ±1°
6 Размеры развертки уточнить после изготовления пробной партии деталей
РК14SH
Крышка
См. табл.
12,5
Лит
Масса
Масштаб
Лист
Листов 1

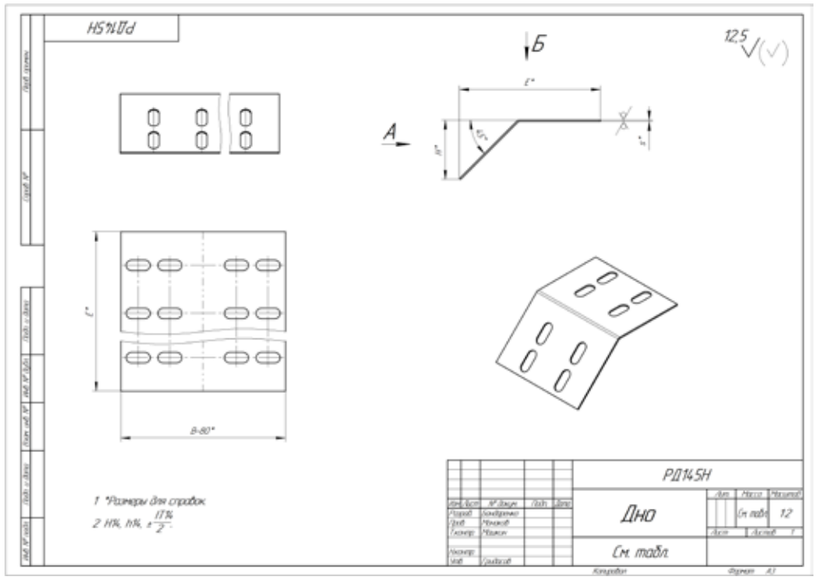
РД14SH
Б
1 *Размеры для справок
2 H14, h14, ±IT14/2
РД14SH
Дно
См. табл.
12,5
Лит
Масса
Масштаб
Лист
Листов 1
Разраб.
Бондаренко
Пров.
Монахов
Т.контр.
Мазкин
Н.контр.
Утв.
Гридасов
Копировал
Формат А3

Кабельрост угловой с R=100 мм крестообразный горизонтальный РУ1КГ

Толщина, S, мм	Высота, H, мм	Ширина, B, мм	Длина, F, мм	Масса, кг	Артикул	Наименование
1,5	100	200	599	3,02	Н5465210071	РУ1КГ.200.100.100.1,5.1
		300	699	3,5	Н5465310071	РУ1КГ.300.100.100.1,5.1
		400	799	3,97	Н5465410071	РУ1КГ.400.100.100.1,5.1
		500	899	4,43	Н5465510071	РУ1КГ.500.100.100.1,5.1
		600	999	6,49	Н5465610071	РУ1КГ.600.100.100.1,5.1
		700	1099	7,18	Н5465710071	РУ1КГ.700.100.100.1,5.1
		800	1199	8,01	Н5465810071	РУ1КГ.800.100.100.1,5.1
		900	1299	8,7	Н5465910071	РУ1КГ.900.100.100.1,5.1
		1000	1399	9,52	Н5465010071	РУ1КГ.1000.100.100.1,5.1
	150	200	599	3,82	Н5465215071	РУ1КГ.200.150.100.1,5.1
		300	699	4,31	Н5465315071	РУ1КГ.300.150.100.1,5.1
		400	799	4,77	Н5465415071	РУ1КГ.400.150.100.1,5.1
		500	899	5,24	Н5465515071	РУ1КГ.500.150.100.1,5.1
		600	999	7,3	Н5465615071	РУ1КГ.600.150.100.1,5.1
		700	1099	7,97	Н5465715071	РУ1КГ.700.150.100.1,5.1
		800	1199	8,82	Н5465815071	РУ1КГ.800.150.100.1,5.1
		900	1299	9,51	Н5465915071	РУ1КГ.900.150.100.1,5.1
		1000	1399	10,32	Н5465015071	РУ1КГ.1000.150.100.1,5.1
	200	200	599	4,64	Н5465220071	РУ1КГ.200.200.100.1,5.1
		300	699	5,13	Н5465320071	РУ1КГ.300.200.100.1,5.1
		400	799	5,59	Н5465420071	РУ1КГ.400.200.100.1,5.1
		500	899	6,06	Н5465520071	РУ1КГ.500.200.100.1,5.1
		600	999	8,11	Н5465620071	РУ1КГ.600.200.100.1,5.1
		700	1099	8,79	Н5465720071	РУ1КГ.700.200.100.1,5.1
		800	1199	9,62	Н5465820071	РУ1КГ.800.200.100.1,5.1
		900	1299	10,33	Н5465920071	РУ1КГ.900.200.100.1,5.1
		1000	1399	11,14	Н5465020071	РУ1КГ.1000.200.100.1,5.1
2	100	200	599	3,25	Н5465210021	РУ1КГ.200.100.100.2.1
		300	699	3,86	Н5465310021	РУ1КГ.300.100.100.2.1
		400	799	4,46	Н5465410021	РУ1КГ.400.100.100.2.1
		500	899	5,05	Н5465510021	РУ1КГ.500.100.100.2.1
		600	999	7,7	Н5465610021	РУ1КГ.600.100.100.2.1
		700	1099	8,6	Н5465710021	РУ1КГ.700.100.100.2.1
		800	1199	9,65	Н5465810021	РУ1КГ.800.100.100.2.1
		900	1299	10,55	Н5465910021	РУ1КГ.900.100.100.2.1
		1000	1399	11,6	Н5465010021	РУ1КГ.1000.100.100.2.1
	150	200	599	4,05	Н5465215021	РУ1КГ.200.150.100.2.1
		300	699	4,66	Н5465315021	РУ1КГ.300.150.100.2.1
		400	799	5,26	Н5465415021	РУ1КГ.400.150.100.2.1
		500	899	5,86	Н5465515021	РУ1КГ.500.150.100.2.1
		600	999	8,5	Н5465615021	РУ1КГ.600.150.100.2.1
		700	1099	9,4	Н5465715021	РУ1КГ.700.150.100.2.1
		800	1199	10,44	Н5465815021	РУ1КГ.800.150.100.2.1
		900	1299	11,35	Н5465915021	РУ1КГ.900.150.100.2.1
		1000	1399	12,39	Н5465015021	РУ1КГ.1000.150.100.2.1
	200	200	599	4,85	Н5465220021	РУ1КГ.200.200.100.2.1
		300	699	5,47	Н5465320021	РУ1КГ.300.200.100.2.1
		400	799	6,07	Н5465420021	РУ1КГ.400.200.100.2.1
		500	899	6,67	Н5465520021	РУ1КГ.500.200.100.2.1
		600	999	9,31	Н5465620021	РУ1КГ.600.200.100.2.1
		700	1099	10,21	Н5465720021	РУ1КГ.700.200.100.2.1
		800	1199	11,26	Н5465820021	РУ1КГ.800.200.100.2.1
		900	1299	12,16	Н5465920021	РУ1КГ.900.200.100.2.1
		1000	1399	13,21	Н5465020021	РУ1КГ.1000.200.100.2.1
2,5	100	200	599	5,13	Н5465210081	РУ1КГ.200.100.100.2,5.1
		300	699	5,92	Н5465310081	РУ1КГ.300.100.100.2,5.1
		400	799	6,68	Н5465410081	РУ1КГ.400.100.100.2,5.1
		500	899	7,45	Н5465510081	РУ1КГ.500.100.100.2,5.1
		600	999	10,82	Н5465610081	РУ1КГ.600.100.100.2,5.1
		700	1099	11,97	Н5465710081	РУ1КГ.700.100.100.2,5.1
		800	1199	13,31	Н5465810081	РУ1КГ.800.100.100.2,5.1
		900	1299	14,48	Н5465910081	РУ1КГ.900.100.100.2,5.1
		1000	1399	15,8	Н5465010081	РУ1КГ.1000.100.100.2,5.1
	150	200	599	6,52	Н5465215081	РУ1КГ.200.150.100.2,5.1
		300	699	7,3	Н5465315081	РУ1КГ.300.150.100.2,5.1
		400	799	8,07	Н5465415081	РУ1КГ.400.150.100.2,5.1
		500	899	8,83	Н5465515081	РУ1КГ.500.150.100.2,5.1
		600	999	12,2	Н5465615081	РУ1КГ.600.150.100.2,5.1
		700	1099	13,35	Н5465715081	РУ1КГ.700.150.100.2,5.1
		800	1199	14,7	Н5465815081	РУ1КГ.800.150.100.2,5.1
		900	1299	15,87	Н5465915081	РУ1КГ.900.150.100.2,5.1
		1000	1399	17,18	Н5465015081	РУ1КГ.1000.150.100.2,5.1
	200	200	599	7,93	Н5465220081	РУ1КГ.200.200.100.2,5.1
		300	699	8,71	Н5465320081	РУ1КГ.300.200.100.2,5.1
		400	799	9,48	Н5465420081	РУ1КГ.400.200.100.2,5.1
		500	899	10,25	Н5465520081	РУ1КГ.500.200.100.2,5.1
		600	999	13,62	Н5465620081	РУ1КГ.600.200.100.2,5.1
		700	1099	14,77	Н5465720081	РУ1КГ.700.200.100.2,5.1
		800	1199	16,11	Н5465820081	РУ1КГ.800.200.100.2,5.1
		900	1299	17,28	Н5465920081	РУ1КГ.900.200.100.2,5.1
		1000	1399	18,6	Н5465020081	РУ1КГ.1000.200.100.2,5.1

Варианты исполнения:
Горячее цинкование
Сталь оцинкованная по методу Сендзимира

Пример записи при заказе кабельроста углового с R=100 мм крестообразного шириной 1000 мм, высотой 200 мм, длиной 1399 мм, толщиной 2,5 мм, горячее цинкование:
Кабельрост угловой с R=100 мм крестообразный горизонтальный РУ1КГ.1000.200.100.2,5.1 (артикул Н5465020081)

Под заказ возможно изготовление нестандартных кабельроста с другими типоразмерами, толщинами, длиной и типом покрытия

Кабельрост угловой с R=100 мм крестообразный горизонтальный РУ1КГ

Толщина, S, мм	Высота, H, мм	Ширина, B, мм	Длина, F, мм	Масса, кг	Артикул	Наименование
3	100	200	599	5,16	Н5465210031	РУ1КГ.200.100.100.3.1
		300	699	6	Н5465310031	РУ1КГ.300.100.100.3.1
		400	799	6,74	Н5465410031	РУ1КГ.400.100.100.3.1
		500	899	7,79	Н5465510031	РУ1КГ.500.100.100.3.1
		600	999	10,85	Н5465610031	РУ1КГ.600.100.100.3.1
		700	1099	12,01	Н5465710031	РУ1КГ.700.100.100.3.1
		800	1199	13,27	Н5465810031	РУ1КГ.800.100.100.3.1
		900	1299	14,43	Н5465910031	РУ1КГ.900.100.100.3.1
		1000	1399	15,79	Н5465010031	РУ1КГ.1000.100.100.3.1
	150	200	599	7,3	Н5465215031	РУ1КГ.200.150.100.3.1
		300	699	8,07	Н5465315031	РУ1КГ.300.150.100.3.1
		400	799	8,83	Н5465415031	РУ1КГ.400.150.100.3.1
		500	899	9,59	Н5465515031	РУ1КГ.500.150.100.3.1
		600	999	12,92	Н5465615031	РУ1КГ.600.150.100.3.1
		700	1099	14,06	Н5465715031	РУ1КГ.700.150.100.3.1
		800	1199	15,4	Н5465815031	РУ1КГ.800.150.100.3.1
		900	1299	16,56	Н5465915031	РУ1КГ.900.150.100.3.1
		1000	1399	17,85	Н5465015031	РУ1КГ.1000.150.100.3.1
	200	200	599	8,69	Н5465220031	РУ1КГ.200.200.100.3.1
		300	699	9,47	Н5465320031	РУ1КГ.300.200.100.3.1
		400	799	10,23	Н5465420031	РУ1КГ.400.200.100.3.1
		500	899	10,99	Н5465520031	РУ1КГ.500.200.100.3.1
		600	999	14,32	Н5465620031	РУ1КГ.600.200.100.3.1
		700	1099	15,46	Н5465720031	РУ1КГ.700.200.100.3.1
		800	1199	16,79	Н5465820031	РУ1КГ.800.200.100.3.1
		900	1299	17,95	Н5465920031	РУ1КГ.900.200.100.3.1
		1000	1399	19,25	Н5465020031	РУ1КГ.1000.200.100.3.1
1,5	100	200	599	3,25	Н5465210072	РУ1КГ.200.100.100.1,5.2
		300	699	3,75	Н5465310072	РУ1КГ.300.100.100.1,5.2
		400	799	4,26	Н5465410072	РУ1КГ.400.100.100.1,5.2
		500	899	4,75	Н5465510072	РУ1КГ.500.100.100.1,5.2
		600	999	6,96	Н5465610072	РУ1КГ.600.100.100.1,5.2
		700	1099	7,7	Н5465710072	РУ1КГ.700.100.100.1,5.2
		800	1199	8,59	Н5465810072	РУ1КГ.800.100.100.1,5.2
		900	1299	9,34	Н5465910072	РУ1КГ.900.100.100.1,5.2
		1000	1399	10,22	Н5465010072	РУ1КГ.1000.100.100.1,5.2
	150	200	599	4,1	Н5465215072	РУ1КГ.200.150.100.1,5.2
		300	699	4,62	Н5465315072	РУ1КГ.300.150.100.1,5.2
		400	799	5,12	Н5465415072	РУ1КГ.400.150.100.1,5.2
		500	899	5,62	Н5465515072	РУ1КГ.500.150.100.1,5.2
		600	999	7,83	Н5465615072	РУ1КГ.600.150.100.1,5.2
		700	1099	8,56	Н5465715072	РУ1КГ.700.150.100.1,5.2
		800	1199	9,46	Н5465815072	РУ1КГ.800.150.100.1,5.2
		900	1299	10,21	Н5465915072	РУ1КГ.900.150.100.1,5.2
		1000	1399	11,08	Н5465015072	РУ1КГ.1000.150.100.1,5.2
	200	200	599	4,98	Н5465220072	РУ1КГ.200.200.100.1,5.2
		300	699	5,5	Н5465320072	РУ1КГ.300.200.100.1,5.2
		400	799	6	Н5465420072	РУ1КГ.400.200.100.1,5.2
		500	899	6,5	Н5465520072	РУ1КГ.500.200.100.1,5.2
		600	999	8,7	Н5465620072	РУ1КГ.600.200.100.1,5.2
		700	1099	9,44	Н5465720072	РУ1КГ.700.200.100.1,5.2
		800	1199	10,33	Н5465820072	РУ1КГ.800.200.100.1,5.2
		900	1299	11,09	Н5465920072	РУ1КГ.900.200.100.1,5.2
		1000	1399	11,96	Н5465020072	РУ1КГ.1000.200.100.1,5.2
2	100	200	599	3,46	Н5465210022	РУ1КГ.200.100.100.2.2
		300	699	4,1	Н5465310022	РУ1КГ.300.100.100.2.2
		400	799	4,74	Н5465410022	РУ1КГ.400.100.100.2.2
		500	899	5,38	Н5465510022	РУ1КГ.500.100.100.2.2
		600	999	8,2	Н5465610022	РУ1КГ.600.100.100.2.2
		700	1099	9,15	Н5465710022	РУ1КГ.700.100.100.2.2
		800	1199	10,27	Н5465810022	РУ1КГ.800.100.100.2.2
		900	1299	11,22	Н5465910022	РУ1КГ.900.100.100.2.2
		1000	1399	12,34	Н5465010022	РУ1КГ.1000.100.100.2.2
	150	200	599	4,31	Н5465215022	РУ1КГ.200.150.100.2.2
		300	699	4,96	Н5465315022	РУ1КГ.300.150.100.2.2
		400	799	5,59	Н5465415022	РУ1КГ.400.150.100.2.2
		500	899	6,23	Н5465515022	РУ1КГ.500.150.100.2.2
		600	999	9,04	Н5465615022	РУ1КГ.600.150.100.2.2
		700	1099	10	Н5465715022	РУ1КГ.700.150.100.2.2
		800	1199	11,11	Н5465815022	РУ1КГ.800.150.100.2.2
		900	1299	12,07	Н5465915022	РУ1КГ.900.150.100.2.2
		1000	1399	13,19	Н5465015022	РУ1КГ.1000.150.100.2.2
	200	200	599	5,16	Н5465220022	РУ1КГ.200.200.100.2.2
		300	699	5,82	Н5465320022	РУ1КГ.300.200.100.2.2
		400	799	6,46	Н5465420022	РУ1КГ.400.200.100.2.2
		500	899	7,1	Н5465520022	РУ1КГ.500.200.100.2.2
		600	999	9,9	Н5465620022	РУ1КГ.600.200.100.2.2
		700	1099	10,86	Н5465720022	РУ1КГ.700.200.100.2.2
		800	1199	11,98	Н5465820022	РУ1КГ.800.200.100.2.2
		900	1299	12,94	Н5465920022	РУ1КГ.900.200.100.2.2
		1000	1399	14,05	Н5465020022	РУ1КГ.1000.200.100.2.2

Крышка кабельроста углового с R=100 мм крестообразного горизонтального РК1КГ

Высота, H, мм	Толщина, S, мм	Ширина, B, мм	Длина, E, мм	Масса, кг	Артикул	Наименование
20	1,5	200	397	1,8	H5565202071	РК1КГ.200.20.100.1,5.1
		300	497	2,88	H5565302071	РК1КГ.300.20.100.1,5.1
		400	597	4,2	H5565402071	РК1КГ.400.20.100.1,5.1
		500	697	5,76	H5565502071	РК1КГ.500.20.100.1,5.1
		600	797	7,56	H5565602071	РК1КГ.600.20.100.1,5.1
		700	897	9,61	H5565702071	РК1КГ.700.20.100.1,5.1
		800	997	11,9	H5565802071	РК1КГ.800.20.100.1,5.1
		900	1097	14,42	H5565902071	РК1КГ.900.20.100.1,5.1
		1000	1197	17,19	H5565002071	РК1КГ.1000.20.100.1,5.1
	2	200	397	2,39	H5565202021	РК1КГ.200.20.100.2.1
		300	497	3,81	H5565302021	РК1КГ.300.20.100.2.1
		400	597	5,55	H5565402021	РК1КГ.400.20.100.2.1
		500	697	7,61	H5565502021	РК1КГ.500.20.100.2.1
		600	797	10	H5565602021	РК1КГ.600.20.100.2.1
		700	897	12,7	H5565702021	РК1КГ.700.20.100.2.1
		800	997	15,71	H5565802021	РК1КГ.800.20.100.2.1
		900	1097	19,05	H5565902021	РК1КГ.900.20.100.2.1
		1000	1197	22,71	H5565002021	РК1КГ.1000.20.100.2.1
	2,5	200	397	3,13	H5565202081	РК1КГ.200.20.100.2,5.1
		300	497	5	H5565302081	РК1КГ.300.20.100.2,5.1
		400	597	7,28	H5565402081	РК1КГ.400.20.100.2,5.1
		500	697	9,98	H5565502081	РК1КГ.500.20.100.2,5.1
		600	797	13,11	H5565602081	РК1КГ.600.20.100.2,5.1
		700	897	16,64	H5565702081	РК1КГ.700.20.100.2,5.1
		800	997	20,6	H5565802081	РК1КГ.800.20.100.2,5.1
		900	1097	24,97	H5565902081	РК1КГ.900.20.100.2,5.1
		1000	1197	29,76	H5565002081	РК1КГ.1000.20.100.2,5.1
	3	200	397	3,73	H5565202031	РК1КГ.200.20.100.3.1
		300	497	5,94	H5565302031	РК1КГ.300.20.100.3.1
		400	597	8,66	H5565402031	РК1КГ.400.20.100.3.1
		500	697	11,87	H5565502031	РК1КГ.500.20.100.3.1
		600	797	15,58	H5565602031	РК1КГ.600.20.100.3.1
		700	897	19,78	H5565702031	РК1КГ.700.20.100.3.1
		800	997	24,48	H5565802031	РК1КГ.800.20.100.3.1
		900	1097	29,67	H5565902031	РК1КГ.900.20.100.3.1
		1000	1197	35,36	H5565002031	РК1КГ.1000.20.100.3.1
	1,5	200	397	1,94	H5565202072	РК1КГ.200.20.100.1,5.2
		300	497	3,09	H5565302072	РК1КГ.300.20.100.1,5.2
		400	597	4,51	H5565402072	РК1КГ.400.20.100.1,5.2
		500	697	6,18	H5565502072	РК1КГ.500.20.100.1,5.2
		600	797	8,12	H5565602072	РК1КГ.600.20.100.1,5.2
		700	897	10,32	H5565702072	РК1КГ.700.20.100.1,5.2
		800	997	12,77	H5565802072	РК1КГ.800.20.100.1,5.2
		900	1097	15,48	H5565902072	РК1КГ.900.20.100.1,5.2
		1000	1197	18,45	H5565002072	РК1КГ.1000.20.100.1,5.2
	2	200	397	2,54	H5565202022	РК1КГ.200.20.100.2.2
		300	497	4,05	H5565302022	РК1КГ.300.20.100.2.2
		400	597	5,91	H5565402022	РК1КГ.400.20.100.2.2
		500	697	8,1	H5565502022	РК1КГ.500.20.100.2.2
		600	797	10,64	H5565602022	РК1КГ.600.20.100.2.2
		700	897	13,51	H5565702022	РК1КГ.700.20.100.2.2
		800	997	16,72	H5565802022	РК1КГ.800.20.100.2.2
		900	1097	20,27	H5565902022	РК1КГ.900.20.100.2.2
		1000	1197	24,16	H5565002022	РК1КГ.1000.20.100.2.2

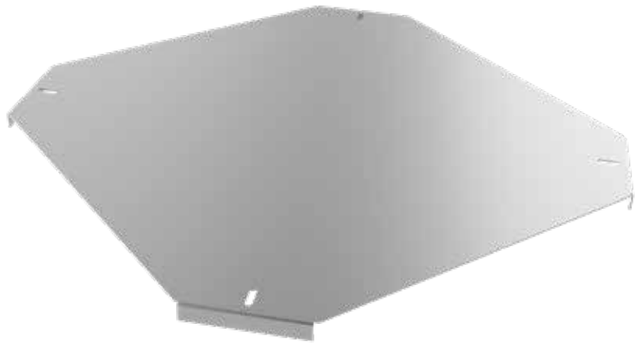

Варианты исполнения:
Горячее цинкование
Сталь оцинкованная по методу Сендзимира

Пример записи при заказе крышки кабельроста углового с R=100 мм крестообразного шириной 1000 мм, высотой 20 мм, длиной 1197 мм, толщиной 3 мм, горячее цинкование:
Крышка кабельроста с R=100 мм крестообразного горизонтальный РК1КГ.1000.20.100.3.1 (артикул H5565002031).

Дно кабельроста углового с R=100 мм крестообразного горизонтального РД1КГ

Высота, H, мм	Толщина, S, мм	Ширина, B, мм	Длина, L, мм	Масса, кг	Артикул	Наименование
1,5	1,5	200	272	0,55	H5665200071	РД1КГ.200.0.100.1,5.1
		300	372	1,25	H5665300071	РД1КГ.300.0.100.1,5.1
		400	472	2,16	H5665400071	РД1КГ.400.0.100.1,5.1
		500	572	3,28	H5665500071	РД1КГ.500.0.100.1,5.1
		600	672	4,63	H5665600071	РД1КГ.600.0.100.1,5.1
		700	772	6,19	H5665700071	РД1КГ.700.0.100.1,5.1
		800	872	7,96	H5665800071	РД1КГ.800.0.100.1,5.1
		900	972	9,95	H5665900071	РД1КГ.900.0.100.1,5.1
		1000	1072	12,16	H5665000071	РД1КГ.1000.0.100.1,5.1
2	2	200	272	0,73	H5665200021	РД1КГ.200.0.100.2.1
		300	372	1,65	H5665300021	РД1КГ.300.0.100.2.1
		400	472	2,85	H5665400021	РД1КГ.400.0.100.2.1
		500	572	4,33	H5665500021	РД1КГ.500.0.100.2.1
		600	672	6,12	H5665600021	РД1КГ.600.0.100.2.1
		700	772	8,17	H5665700021	РД1КГ.700.0.100.2.1
		800	872	10,53	H5665800021	РД1КГ.800.0.100.2.1
		900	972	13,13	H5665900021	РД1КГ.900.0.100.2.1
		1000	1072	16,06	H5665000021	РД1КГ.1000.0.100.2.1
2,5	2,5	200	272	0,96	H5665200081	РД1КГ.200.0.100.2,5.1
		300	372	2,16	H5665300081	РД1КГ.300.0.100.2,5.1
		400	472	3,73	H5665400081	РД1КГ.400.0.100.2,5.1
		500	572	5,68	H5665500081	РД1КГ.500.0.100.2,5.1
		600	672	8,02	H5665600081	РД1КГ.600.0.100.2,5.1
		700	772	10,7	H5665700081	РД1КГ.700.0.100.2,5.1
		800	872	13,79	H5665800081	РД1КГ.800.0.100.2,5.1
		900	972	17,22	H5665900081	РД1КГ.900.0.100.2,5.1
		1000	1072	21,04	H5665000081	РД1КГ.1000.0.100.2,5.1
3	3	200	272	1,14	H5665200031	РД1КГ.200.0.100.3.1
		300	372	2,57	H5665300031	РД1КГ.300.0.100.3.1
		400	472	4,44	H5665400031	РД1КГ.400.0.100.3.1
		500	572	6,75	H5665500031	РД1КГ.500.0.100.3.1
		600	672	9,53	H5665600031	РД1КГ.600.0.100.3.1
		700	772	12,72	H5665700031	РД1КГ.700.0.100.3.1
		800	872	16,38	H5665800031	РД1КГ.800.0.100.3.1
		900	972	20,44	H5665900031	РД1КГ.900.0.100.3.1
		1000	1072	24,98	H5665000031	РД1КГ.1000.0.100.3.1
1,5	1,5	200	272	0,59	H5665200072	РД1КГ.200.0.100.1,5.2
		300	372	1,34	H5665300072	РД1КГ.300.0.100.1,5.2
		400	472	2,32	H5665400072	РД1КГ.400.0.100.1,5.2
		500	572	3,52	H5665500072	РД1КГ.500.0.100.1,5.2
		600	672	4,97	H5665600072	РД1КГ.600.0.100.1,5.2
		700	772	6,64	H5665700072	РД1КГ.700.0.100.1,5.2
		800	872	8,55	H5665800072	РД1КГ.800.0.100.1,5.2
		900	972	10,68	H5665900072	РД1КГ.900.0.100.1,5.2
		1000	1072	13,05	H5665000072	РД1КГ.1000.0.100.1,5.2
2	2	200	272	0,78	H5665200022	РД1КГ.200.0.100.2.2
		300	372	1,76	H5665300022	РД1КГ.300.0.100.2.2
		400	472	3,03	H5665400022	РД1КГ.400.0.100.2.2
		500	572	4,61	H5665500022	РД1КГ.500.0.100.2.2
		600	672	6,51	H5665600022	РД1КГ.600.0.100.2.2
		700	772	8,69	H5665700022	РД1КГ.700.0.100.2.2
		800	872	11,2	H5665800022	РД1КГ.800.0.100.2.2
		900	972	13,98	H5665900022	РД1КГ.900.0.100.2.2
		1000	1072	17,09	H5665000022	РД1КГ.1000.0.100.2.2

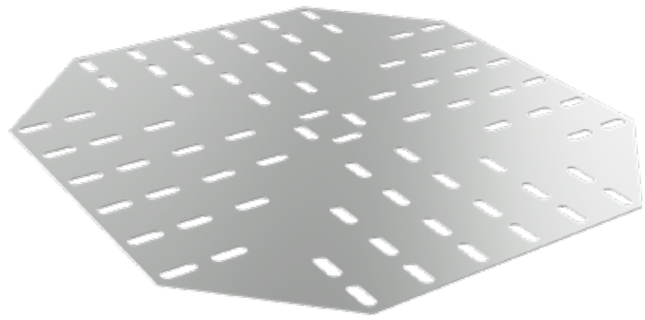

Варианты исполнения:
Горячее цинкование
Сталь оцинкованная по методу Сендзимира

Пример записи при заказе дна кабельроста углового с R=100 мм крестообразного шириной 1000 мм, высотой 2 мм, длиной 1072 мм, толщиной 2 мм, сталь оцинкованная по методу Сендзимира:
Дно кабельроста углового с R=100 мм крестообразного горизонтальный РД1КГ.1000.0.100.2.2 (артикул H5665000022).

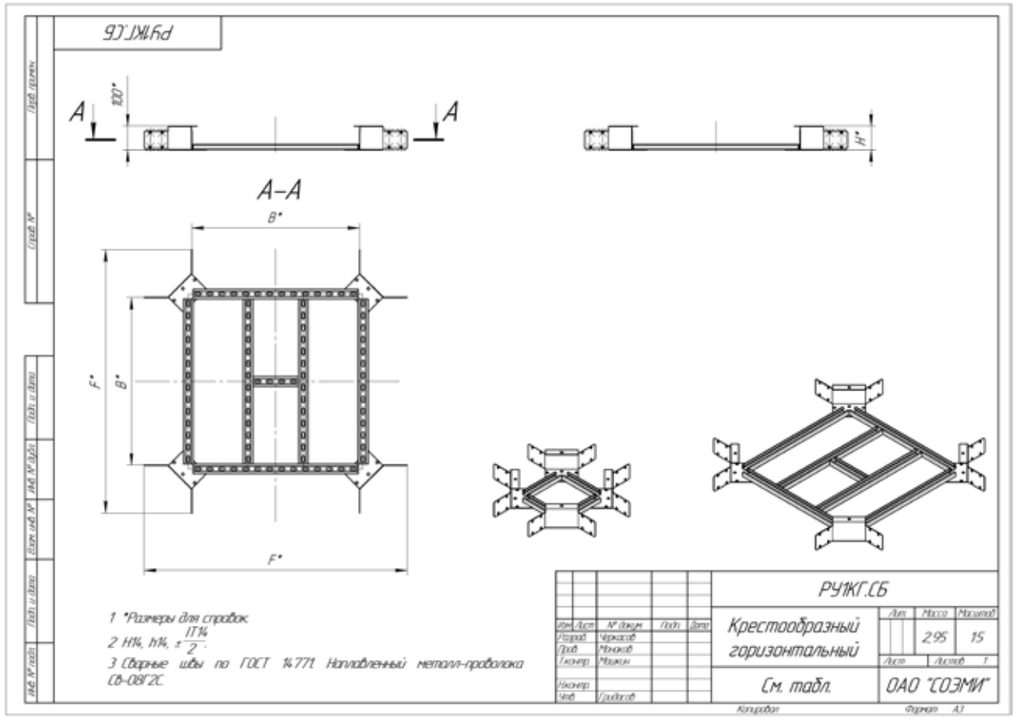
РУ1КГ.СБ
А–А
1 *Размеры для справок.
2 H¼, h¼, ± IT¼/2.
3 Сварные швы по ГОСТ 14771. Наплавленный металл-проволока СВ-08Г2С.
РУ1КГ.СБ
Крестообразный горизонтальный
2.95
15
См. табл.
ОАО "СОЭМИ"

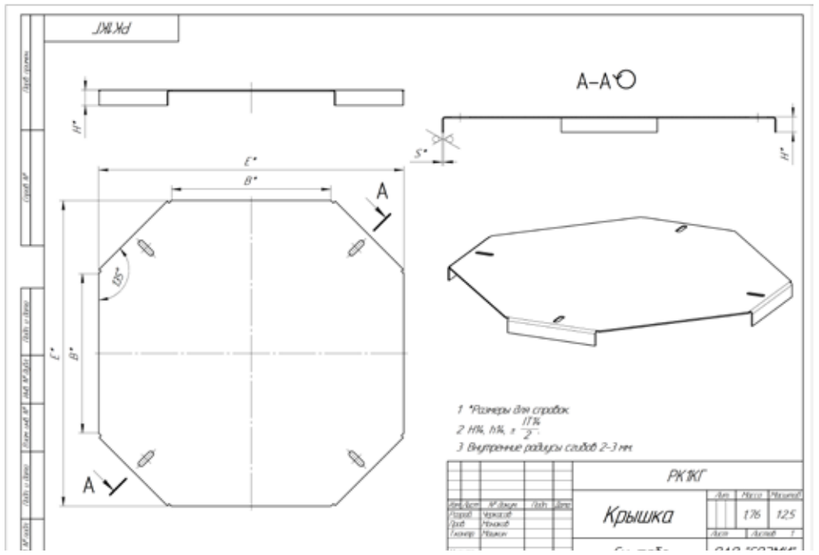
РК1КГ
А–А
1 *Размеры для справок.
2 H¼, h¼, ± IT¼/2.
3 Внутренние радиусы сгибов 2-3 мм.
РК1КГ
Крышка
1.76
1.25

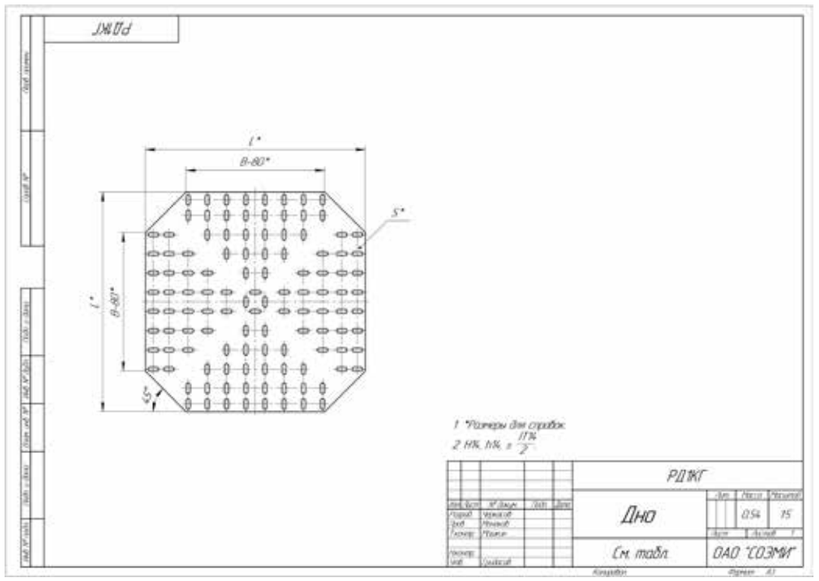
РД1КГ
1 *Размеры для справок.
2 H¼, h¼, ± IT¼/2.
РД1КГ
Дно
0.54
15
См. табл.
ОАО "СОЭМИ"

Кабельрост угловой с R=100 мм тройниковый горизонтальный РУ1ТГ

Толщина, S, мм	Высота, H, мм	Ширина, B, мм	Длина, F, мм	Масса, кг	Артикул	Наименование
1,5	100	200	599	2,63	H5455210071	РУ1ТГ.200.100.100.1,5.1
		300	699	3,19	H5455310071	РУ1ТГ.300.100.100.1,5.1
		400	799	3,74	H5455410071	РУ1ТГ.400.100.100.1,5.1
		500	899	4,86	H5455510071	РУ1ТГ.500.100.100.1,5.1
		600	999	5,52	H5455610071	РУ1ТГ.600.100.100.1,5.1
		700	1099	6,18	H5455710071	РУ1ТГ.700.100.100.1,5.1
		800	1199	7,77	H5455810071	РУ1ТГ.800.100.100.1,5.1
		900	1299	8,56	H5455910071	РУ1ТГ.900.100.100.1,5.1
		1000	1399	9,4	H5455010071	РУ1ТГ.1000.100.100.1,5.1
	150	200	599	3,4	H5455215071	РУ1ТГ.200.150.100.1,5.1
		300	699	4,02	H5455315071	РУ1ТГ.300.150.100.1,5.1
		400	799	4,62	H5455415071	РУ1ТГ.400.150.100.1,5.1
		500	899	5,8	H5455515071	РУ1ТГ.500.150.100.1,5.1
		600	999	6,52	H5455615071	РУ1ТГ.600.150.100.1,5.1
		700	1099	7,25	H5455715071	РУ1ТГ.700.150.100.1,5.1
		800	1199	8,9	H5455815071	РУ1ТГ.800.150.100.1,5.1
		900	1299	9,74	H5455915071	РУ1ТГ.900.150.100.1,5.1
		1000	1399	10,64	H5455015071	РУ1ТГ.1000.150.100.1,5.1
	200	200	599	4,17	H5455220071	РУ1ТГ.200.200.100.1,5.1
		300	699	4,85	H5455320071	РУ1ТГ.300.200.100.1,5.1
		400	799	5,51	H5455420071	РУ1ТГ.400.200.100.1,5.1
		500	899	6,75	H5455520071	РУ1ТГ.500.200.100.1,5.1
		600	999	7,53	H5455620071	РУ1ТГ.600.200.100.1,5.1
		700	1099	8,31	H5455720071	РУ1ТГ.700.200.100.1,5.1
		800	1199	10,02	H5455820071	РУ1ТГ.800.200.100.1,5.1
		900	1299	10,93	H5455920071	РУ1ТГ.900.200.100.1,5.1
		1000	1399	11,89	H5455020071	РУ1ТГ.1000.200.100.1,5.1
2	100	200	599	3,15	H5455210021	РУ1ТГ.200.100.100.2.1
		300	699	3,87	H5455310021	РУ1ТГ.300.100.100.2.1
		400	799	4,58	H5455410021	РУ1ТГ.400.100.100.2.1
		500	899	6,02	H5455510021	РУ1ТГ.500.100.100.2.1
		600	999	6,88	H5455610021	РУ1ТГ.600.100.100.2.1
		700	1099	7,73	H5455710021	РУ1ТГ.700.100.100.2.1
		800	1199	9,77	H5455810021	РУ1ТГ.800.100.100.2.1
		900	1299	10,79	H5455910021	РУ1ТГ.900.100.100.2.1
		1000	1399	11,82	H5455010021	РУ1ТГ.1000.100.100.2.1
	150	200	599	4,02	H5455215021	РУ1ТГ.200.150.100.2.1
		300	699	4,82	H5455315021	РУ1ТГ.300.150.100.2.1
		400	799	5,61	H5455415021	РУ1ТГ.400.150.100.2.1
		500	899	7,14	H5455515021	РУ1ТГ.500.150.100.2.1
		600	999	8,07	H5455615021	РУ1ТГ.600.150.100.2.1
		700	1099	9	H5455715021	РУ1ТГ.700.150.100.2.1
		800	1199	11,12	H5455815021	РУ1ТГ.800.150.100.2.1
		900	1299	12,22	H5455915021	РУ1ТГ.900.150.100.2.1
		1000	1399	13,33	H5455015021	РУ1ТГ.1000.150.100.2.1
	200	200	599	4,9	H5455220021	РУ1ТГ.200.200.100.2.1
		300	699	5,79	H5455320021	РУ1ТГ.300.200.100.2.1
		400	799	6,65	H5455420021	РУ1ТГ.400.200.100.2.1
		500	899	8,25	H5455520021	РУ1ТГ.500.200.100.2.1
		600	999	9,27	H5455620021	РУ1ТГ.600.200.100.2.1
		700	1099	10,29	H5455720021	РУ1ТГ.700.200.100.2.1
		800	1199	12,48	H5455820021	РУ1ТГ.800.200.100.2.1
		900	1299	13,65	H5455920021	РУ1ТГ.900.200.100.2.1
		1000	1399	14,85	H5455020021	РУ1ТГ.1000.200.100.2.1
2,5	100	200	599	4,49	H5455210081	РУ1ТГ.200.100.100.2,5.1
		300	699	5,42	H5455310081	РУ1ТГ.300.100.100.2,5.1
		400	799	6,33	H5455410081	РУ1ТГ.400.100.100.2,5.1
		500	899	8,18	H5455510081	РУ1ТГ.500.100.100.2,5.1
		600	999	9,3	H5455610081	РУ1ТГ.600.100.100.2,5.1
		700	1099	10,41	H5455710081	РУ1ТГ.700.100.100.2,5.1
		800	1199	13,02	H5455810081	РУ1ТГ.800.100.100.2,5.1
		900	1299	14,34	H5455910081	РУ1ТГ.900.100.100.2,5.1
		1000	1399	15,74	H5455010081	РУ1ТГ.1000.100.100.2,5.1
	150	200	599	5,8	H5455215081	РУ1ТГ.200.150.100.2,5.1
		300	699	6,83	H5455315081	РУ1ТГ.300.150.100.2,5.1
		400	799	7,86	H5455415081	РУ1ТГ.400.150.100.2,5.1
		500	899	9,82	H5455515081	РУ1ТГ.500.150.100.2,5.1
		600	999	11,03	H5455615081	РУ1ТГ.600.150.100.2,5.1
		700	1099	12,25	H5455715081	РУ1ТГ.700.150.100.2,5.1
		800	1199	14,97	H5455815081	РУ1ТГ.800.150.100.2,5.1
		900	1299	16,39	H5455915081	РУ1ТГ.900.150.100.2,5.1
		1000	1399	17,89	H5455015081	РУ1ТГ.1000.150.100.2,5.1
	200	200	599	7,14	H5455220081	РУ1ТГ.200.200.100.2,5.1
		300	699	8,27	H5455320081	РУ1ТГ.300.200.100.2,5.1
		400	799	9,4	H5455420081	РУ1ТГ.400.200.100.2,5.1
		500	899	11,46	H5455520081	РУ1ТГ.500.200.100.2,5.1
		600	999	12,87	H5455620081	РУ1ТГ.600.200.100.2,5.1
		700	1099	14,1	H5455720081	РУ1ТГ.700.200.100.2,5.1
		800	1199	16,93	H5455820081	РУ1ТГ.800.200.100.2,5.1
		900	1299	18,45	H5455920081	РУ1ТГ.900.200.100.2,5.1
		1000	1399	20,06	H5455020081	РУ1ТГ.1000.200.100.2,5.1

Варианты исполнения:
Горячее цинкование
Сталь оцинкованная по методу Сендзимира

Пример записи при заказе кабельроста углового с R=100 мм тройникового шириной 1000 мм, высотой 200 мм, длиной 1399 мм, толщиной 2,5 мм, горячее цинкование:
Кабельрост угловой с R=100 мм тройниковый горизонтальный РУ1ТГ.1000.200.100.2,5.1 (артикул H5455020081).

Кабельрост угловой с R=100 мм тройниковый горизонтальный РУ1ТГ

Толщина, S, мм	Высота, H, мм	Ширина, B, мм	Длина, F, мм	Масса, кг	Артикул	Наименование
3	100	200	599	4,75	H5455210031	РУ1ТГ.200.100.100.3.1
		300	699	5,74	H5455310031	РУ1ТГ.300.100.100.3.1
		400	799	6,71	H5455410031	РУ1ТГ.400.100.100.3.1
		500	899	8,61	H5455510031	РУ1ТГ.500.100.100.3.1
		600	999	9,76	H5455610031	РУ1ТГ.600.100.100.3.1
		700	1099	10,93	H5455710031	РУ1ТГ.700.100.100.3.1
		800	1199	13,59	H5455810031	РУ1ТГ.800.100.100.3.1
		900	1299	14,96	H5455910031	РУ1ТГ.900.100.100.3.1
		1000	1399	16,4	H5455010031	РУ1ТГ.1000.100.100.3.1
	150	200	599	6,18	H5455215031	РУ1ТГ.200.150.100.3.1
		300	699	7,29	H5455315031	РУ1ТГ.300.150.100.3.1
		400	799	8,38	H5455415031	РУ1ТГ.400.150.100.3.1
		500	899	10,41	H5455515031	РУ1ТГ.500.150.100.3.1
		600	999	11,69	H5455615031	РУ1ТГ.600.150.100.3.1
		700	1099	12,98	H5455715031	РУ1ТГ.700.150.100.3.1
		800	1199	15,76	H5455815031	РУ1ТГ.800.150.100.3.1
		900	1299	17,25	H5455915031	РУ1ТГ.900.150.100.3.1
		1000	1399	18,82	H5455015031	РУ1ТГ.1000.150.100.3.1
	200	200	599	7,62	H5455220031	РУ1ТГ.200.200.100.3.1
		300	699	8,85	H5455320031	РУ1ТГ.300.200.100.3.1
		400	799	10,07	H5455420031	РУ1ТГ.400.200.100.3.1
		500	899	12,22	H5455520031	РУ1ТГ.500.200.100.3.1
		600	999	13,63	H5455620031	РУ1ТГ.600.200.100.3.1
		700	1099	15,04	H5455720031	РУ1ТГ.700.200.100.3.1
		800	1199	17,95	H5455820031	РУ1ТГ.800.200.100.3.1
		900	1299	19,56	H5455920031	РУ1ТГ.900.200.100.3.1
		1000	1399	21,26	H5455020031	РУ1ТГ.1000.200.100.3.1
1,5	100	200	599	2,83	H5455210072	РУ1ТГ.200.100.100.1,5.2
		300	699	3,42	H5455310072	РУ1ТГ.300.100.100.1,5.2
		400	799	4,02	H5455410072	РУ1ТГ.400.100.100.1,5.2
		500	899	5,21	H5455510072	РУ1ТГ.500.100.100.1,5.2
		600	999	5,93	H5455610072	РУ1ТГ.600.100.100.1,5.2
		700	1099	6,63	H5455710072	РУ1ТГ.700.100.100.1,5.2
		800	1199	8,34	H5455810072	РУ1ТГ.800.100.100.1,5.2
		900	1299	9,19	H5455910072	РУ1ТГ.900.100.100.1,5.2
		1000	1399	10,09	H5455010072	РУ1ТГ.1000.100.100.1,5.2
	150	200	599	3,65	H5455215072	РУ1ТГ.200.150.100.1,5.2
		300	699	4,31	H5455315072	РУ1ТГ.300.150.100.1,5.2
		400	799	4,96	H5455415072	РУ1ТГ.400.150.100.1,5.2
		500	899	6,23	H5455515072	РУ1ТГ.500.150.100.1,5.2
		600	999	7	H5455615072	РУ1ТГ.600.150.100.1,5.2
		700	1099	7,78	H5455715072	РУ1ТГ.700.150.100.1,5.2
		800	1199	9,55	H5455815072	РУ1ТГ.800.150.100.1,5.2
		900	1299	10,45	H5455915072	РУ1ТГ.900.150.100.1,5.2
		1000	1399	11,42	H5455015072	РУ1ТГ.1000.150.100.1,5.2
	200	200	599	4,48	H5455220072	РУ1ТГ.200.200.100.1,5.2
		300	699	5,2	H5455320072	РУ1ТГ.300.200.100.1,5.2
		400	799	5,92	H5455420072	РУ1ТГ.400.200.100.1,5.2
		500	899	7,25	H5455520072	РУ1ТГ.500.200.100.1,5.2
		600	999	8,09	H5455620072	РУ1ТГ.600.200.100.1,5.2
		700	1099	8,92	H5455720072	РУ1ТГ.700.200.100.1,5.2
		800	1199	10,76	H5455820072	РУ1ТГ.800.200.100.1,5.2
		900	1299	11,73	H5455920072	РУ1ТГ.900.200.100.1,5.2
		1000	1399	12,76	H5455020072	РУ1ТГ.1000.200.100.1,5.2
2	100	200	599	3,35	H5455210022	РУ1ТГ.200.100.100.2.2
		300	699	4,11	H5455310022	РУ1ТГ.300.100.100.2.2
		400	799	4,87	H5455410022	РУ1ТГ.400.100.100.2.2
		500	899	6,4	H5455510022	РУ1ТГ.500.100.100.2.2
		600	999	7,32	H5455610022	РУ1ТГ.600.100.100.2.2
		700	1099	8,23	H5455710022	РУ1ТГ.700.100.100.2.2
		800	1199	10,4	H5455810022	РУ1ТГ.800.100.100.2.2
		900	1299	11,48	H5455910022	РУ1ТГ.900.100.100.2.2
		1000	1399	12,58	H5455010022	РУ1ТГ.1000.100.100.2.2
	150	200	599	4,28	H5455215022	РУ1ТГ.200.150.100.2.2
		300	699	5,13	H5455315022	РУ1ТГ.300.150.100.2.2
		400	799	5,97	H5455415022	РУ1ТГ.400.150.100.2.2
		500	899	7,59	H5455515022	РУ1ТГ.500.150.100.2.2
		600	999	8,59	H5455615022	РУ1ТГ.600.150.100.2.2
		700	1099	9,58	H5455715022	РУ1ТГ.700.150.100.2.2
		800	1199	11,84	H5455815022	РУ1ТГ.800.150.100.2.2
		900	1299	13	H5455915022	РУ1ТГ.900.150.100.2.2
		1000	1399	14,18	H5455015022	РУ1ТГ.1000.150.100.2.2
	200	200	599	5,22	H5455220022	РУ1ТГ.200.200.100.2.2
		300	699	6,16	H5455320022	РУ1ТГ.300.200.100.2.2
		400	799	7,07	H5455420022	РУ1ТГ.400.200.100.2.2
		500	899	8,78	H5455520022	РУ1ТГ.500.200.100.2.2
		600	999	9,86	H5455620022	РУ1ТГ.600.200.100.2.2
		700	1099	10,95	H5455720022	РУ1ТГ.700.200.100.2.2
		800	1199	13,28	H5455820022	РУ1ТГ.800.200.100.2.2
		900	1299	14,53	H5455920022	РУ1ТГ.900.200.100.2.2
		1000	1399	15,8	H5455020022	РУ1ТГ.1000.200.100.2.2

Под заказ возможно изготовление нестандартных кабельроста с другими типоразмерами, толщинами, длиной и типом покрытия

Крышка кабельроста углового с R=100 мм тройникового горизонтального РК1ТГ

Высота, H, мм	Толщина, S, мм	Ширина, B, мм	Длина, E, мм	Масса, кг	Артикул	Наименование
20	1,5	200	397	1,49	H5555202071	РК1ТГ.200.20.100.1,5.1
		300	497	2,47	H5555302071	РК1ТГ.300.20.100.1,5.1
		400	597	3,7	H5555402071	РК1ТГ.400.20.100.1,5.1
		500	697	5,17	H5555502071	РК1ТГ.500.20.100.1,5.1
		600	797	6,88	H5555602071	РК1ТГ.600.20.100.1,5.1
		700	897	8,84	H5555702071	РК1ТГ.700.20.100.1,5.1
		800	997	11,03	H5555802071	РК1ТГ.800.20.100.1,5.1
		900	1097	13,47	H5555902071	РК1ТГ.900.20.100.1,5.1
		1000	1197	16,14	H5555002071	РК1ТГ.1000.20.100.1,5.1
	2	200	397	1,96	H5555202021	РК1ТГ.200.20.100.2.1
		300	497	3,27	H5555302021	РК1ТГ.300.20.100.2.1
		400	597	4,89	H5555402021	РК1ТГ.400.20.100.2.1
		500	697	6,83	H5555502021	РК1ТГ.500.20.100.2.1
		600	797	9,09	H5555602021	РК1ТГ.600.20.100.2.1
		700	897	11,67	H5555702021	РК1ТГ.700.20.100.2.1
		800	997	14,58	H5555802021	РК1ТГ.800.20.100.2.1
		900	1097	17,79	H5555902021	РК1ТГ.900.20.100.2.1
		1000	1197	21,33	H5555002021	РК1ТГ.1000.20.100.2.1
	2,5	200	397	2,59	H5555202081	РК1ТГ.200.20.100.2,5.1
		300	497	4,29	H5555302081	РК1ТГ.300.20.100.2,5.1
		400	597	6,43	H5555402081	РК1ТГ.400.20.100.2,5.1
		500	697	8,97	H5555502081	РК1ТГ.500.20.100.2,5.1
		600	797	11,93	H5555602081	РК1ТГ.600.20.100.2,5.1
		700	897	15,31	H5555702081	РК1ТГ.700.20.100.2,5.1
		800	997	19,11	H5555802081	РК1ТГ.800.20.100.2,5.1
		900	1097	23,33	H5555902081	РК1ТГ.900.20.100.2,5.1
		1000	1197	27,96	H5555002081	РК1ТГ.1000.20.100.2,5.1
	3	200	397	3,08	H5555202031	РК1ТГ.200.20.100.3.1
		300	497	5,11	H5555302031	РК1ТГ.300.20.100.3.1
		400	597	7,65	H5555402031	РК1ТГ.400.20.100.3.1
		500	697	10,67	H5555502031	РК1ТГ.500.20.100.3.1
		600	797	14,19	H5555602031	РК1ТГ.600.20.100.3.1
		700	897	18,21	H5555702031	РК1ТГ.700.20.100.3.1
		800	997	22,73	H5555802031	РК1ТГ.800.20.100.3.1
		900	1097	27,73	H5555902031	РК1ТГ.900.20.100.3.1
		1000	1197	33,24	H5555002031	РК1ТГ.1000.20.100.3.1
	1,5	200	397	1,6	H5555202072	РК1ТГ.200.20.100.1,5.2
		300	497	2,65	H5555302072	РК1ТГ.300.20.100.1,5.2
		400	597	3,97	H5555402072	РК1ТГ.400.20.100.1,5.2
		500	697	5,54	H5555502072	РК1ТГ.500.20.100.1,5.2
		600	797	7,38	H5555602072	РК1ТГ.600.20.100.1,5.2
		700	897	9,48	H5555702072	РК1ТГ.700.20.100.1,5.2
		800	997	11,84	H5555802072	РК1ТГ.800.20.100.1,5.2
		900	1097	14,45	H5555902072	РК1ТГ.900.20.100.1,5.2
		1000	1197	17,33	H5555002072	РК1ТГ.1000.20.100.1,5.2
	2	200	397	2,08	H5555202022	РК1ТГ.200.20.100.2.2
		300	497	3,48	H5555302022	РК1ТГ.300.20.100.2.2
		400	597	5,21	H5555402022	РК1ТГ.400.20.100.2.2
		500	697	7,27	H5555502022	РК1ТГ.500.20.100.2.2
		600	797	9,68	H5555602022	РК1ТГ.600.20.100.2.2
		700	897	12,42	H5555702022	РК1ТГ.700.20.100.2.2
		800	997	15,51	H5555802022	РК1ТГ.800.20.100.2.2
		900	1097	18,93	H5555902022	РК1ТГ.900.20.100.2.2
		1000	1197	22,69	H5555002022	РК1ТГ.1000.20.100.2.2

Варианты исполнения:
Горячее цинкование
Сталь оцинкованная по методу Сендзимира

Пример записи при заказе крышки кабельроста углового с R=100 мм тройникового шириной 1000 мм, высотой 20 мм, длиной 1197 мм, толщиной 3 мм, горячее цинкование:
Крышка кабельроста с R=100 мм тройникового горизонтальный РК1ТГ.1000.20.100.3.1 (артикул H5555002031).

Дно кабельроста углового с R=100 мм тройникового горизонтального РД1ТГ

Высота, H, мм	Толщина, S, мм	Ширина, B, мм	Длина, L, мм	Масса, кг	Артикул	Наименование
1,5	1,5	200	397	0,79	H5655200071	РД1ТГ.200.0.100.1,5.1
		300	497	1,55	H5655300071	РД1ТГ.300.0.100.1,5.1
		400	597	2,52	H5655400071	РД1ТГ.400.0.100.1,5.1
		500	697	3,71	H5655500071	РД1ТГ.500.0.100.1,5.1
		600	797	5,11	H5655600071	РД1ТГ.600.0.100.1,5.1
		700	897	6,73	H5655700071	РД1ТГ.700.0.100.1,5.1
		800	997	8,56	H5655800071	РД1ТГ.800.0.100.1,5.1
		900	1097	10,61	H5655900071	РД1ТГ.900.0.100.1,5.1
		1000	1197	12,64	H5655000071	РД1ТГ.1000.0.100.1,5.1
2	2	200	397	1,05	H5655200021	РД1ТГ.200.0.100.2.1
		300	497	2,05	H5655300021	РД1ТГ.300.0.100.2.1
		400	597	3,33	H5655400021	РД1ТГ.400.0.100.2.1
		500	697	4,9	H5655500021	РД1ТГ.500.0.100.2.1
		600	797	6,75	H5655600021	РД1ТГ.600.0.100.2.1
		700	897	8,89	H5655700021	РД1ТГ.700.0.100.2.1
		800	997	11,31	H5655800021	РД1ТГ.800.0.100.2.1
		900	1097	14,01	H5655900021	РД1ТГ.900.0.100.2.1
		1000	1197	16,69	H5655000021	РД1ТГ.1000.0.100.2.1
2,5	2,5	200	397	1,36	H5655200081	РД1ТГ.200.0.100.2,5.1
		300	497	2,68	H5655300081	РД1ТГ.300.0.100.2,5.1
		400	597	4,36	H5655400081	РД1ТГ.400.0.100.2,5.1
		500	697	6,43	H5655500081	РД1ТГ.500.0.100.2,5.1
		600	797	8,85	H5655600081	РД1ТГ.600.0.100.2,5.1
		700	897	11,64	H5655700081	РД1ТГ.700.0.100.2,5.1
		800	997	14,81	H5655800081	РД1ТГ.800.0.100.2,5.1
		900	1097	18,35	H5655900081	РД1ТГ.900.0.100.2,5.1
		1000	1197	21,87	H5655000081	РД1ТГ.1000.0.100.2,5.1
3	3	200	397	1,62	H5655200031	РД1ТГ.200.0.100.3.1
		300	497	3,18	H5655300031	РД1ТГ.300.0.100.3.1
		400	597	5,18	H5655400031	РД1ТГ.400.0.100.3.1
		500	697	7,63	H5655500031	РД1ТГ.500.0.100.3.1
		600	797	10,51	H5655600031	РД1ТГ.600.0.100.3.1
		700	897	13,83	H5655700031	РД1ТГ.700.0.100.3.1
		800	997	17,6	H5655800031	РД1ТГ.800.0.100.3.1
		900	1097	21,8	H5655900031	РД1ТГ.900.0.100.3.1
		1000	1197	25,97	H5655000031	РД1ТГ.1000.0.100.3.1
1,5	1,5	200	397	0,85	H5655200072	РД1ТГ.200.0.100.1,5.2
		300	497	1,66	H5655300072	РД1ТГ.300.0.100.1,5.2
		400	597	2,71	H5655400072	РД1ТГ.400.0.100.1,5.2
		500	697	3,98	H5655500072	РД1ТГ.500.0.100.1,5.2
		600	797	5,49	H5655600072	РД1ТГ.600.0.100.1,5.2
		700	897	7,23	H5655700072	РД1ТГ.700.0.100.1,5.2
		800	997	9,19	H5655800072	РД1ТГ.800.0.100.1,5.2
		900	1097	11,39	H5655900072	РД1ТГ.900.0.100.1,5.2
		1000	1197	13,56	H5655000072	РД1ТГ.1000.0.100.1,5.2
2	2	200	397	1,11	H5655200022	РД1ТГ.200.0.100.2.2
		300	497	2,18	H5655300022	РД1ТГ.300.0.100.2.2
		400	597	3,54	H5655400022	РД1ТГ.400.0.100.2.2
		500	697	5,22	H5655500022	РД1ТГ.500.0.100.2.2
		600	797	7,18	H5655600022	РД1ТГ.600.0.100.2.2
		700	897	9,46	H5655700022	РД1ТГ.700.0.100.2.2
		800	997	12,03	H5655800022	РД1ТГ.800.0.100.2.2
		900	1097	14,9	H5655900022	РД1ТГ.900.0.100.2.2
		1000	1197	17,76	H5655000022	РД1ТГ.1000.0.100.2.2

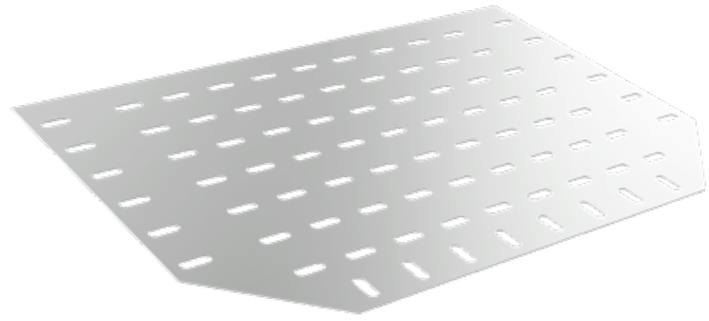

Варианты исполнения:
Горячее цинкование
Сталь оцинкованная по методу Сендзимира

Пример записи при заказе дна кабельроста углового с R=100 мм тройникового шириной 1000 мм, высотой 2 мм, длиной 1197 мм, толщиной 2 мм, сталь оцинкованная по методу Сендзимира:
Дно кабельроста углового с R=100 мм тройникового горизонтальный РД1ТГ.1000.0.100.2.2 (артикул H5655000022).

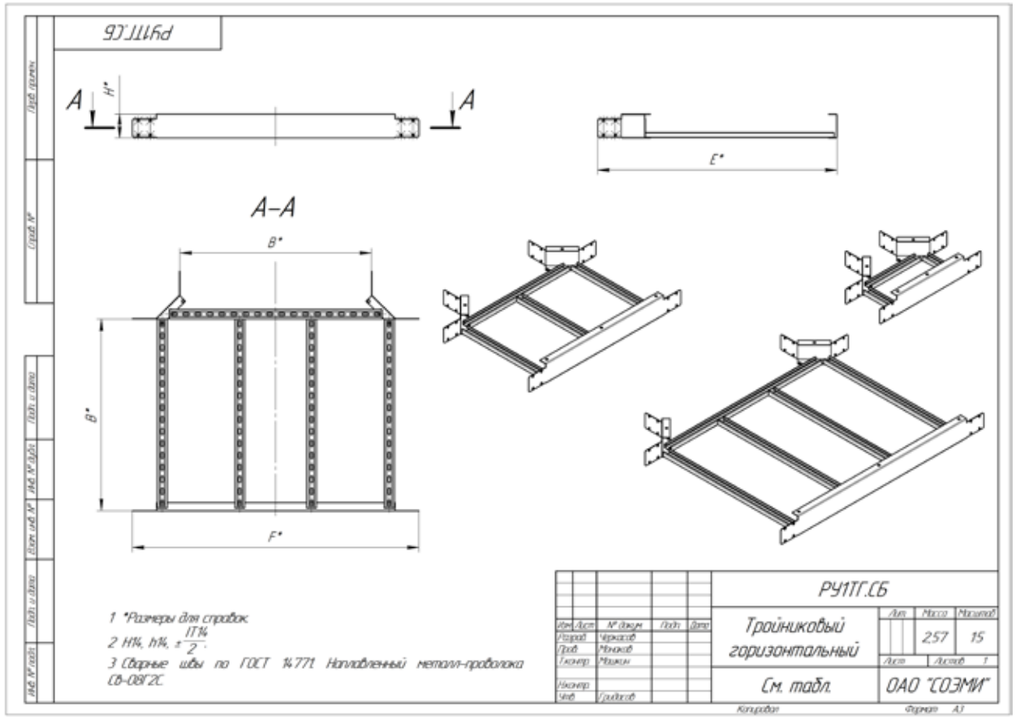
РУ1ТГ.СБ
A
H*
A
A–A
B*
B*
F*
E*
1 *Размеры для справок.
2 H14, h14, ± IT14/2.
3 Сварные швы по ГОСТ 14.771. Наплавленный металл-проволока СВ-08Г2С.
РУ1ТГ.СБ
Тройниковый горизонтальный
Лит. Масса Масштаб
257 15
Лист Листов 1
См. табл.
ОАО "СОЭМИ"
Копировал
Формат А3

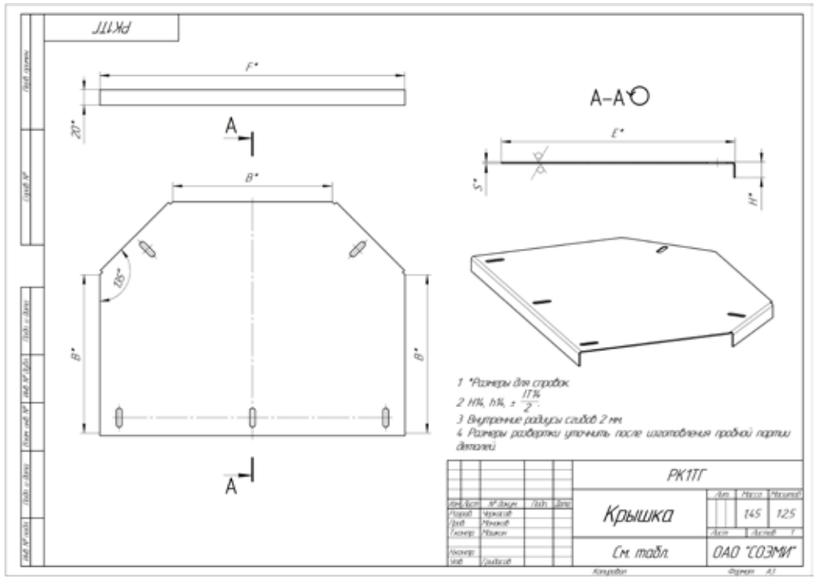
РК1ТГ
F*
20*
A
A–A
B*
E*
5*
H*
45°
B*
B*
1 *Размеры для справок.
2 H14, h14, ± IT14/2.
3 Внутренние радиусы сгибов 2 мм.
4 Размеры разверстки уточнить после изготовления пробной партии деталей.
РК1ТГ
Крышка
Лит. Масса Масштаб
145 125
Лист Листов 1
См. табл.
ОАО "СОЭМИ"
Копировал
Формат А3

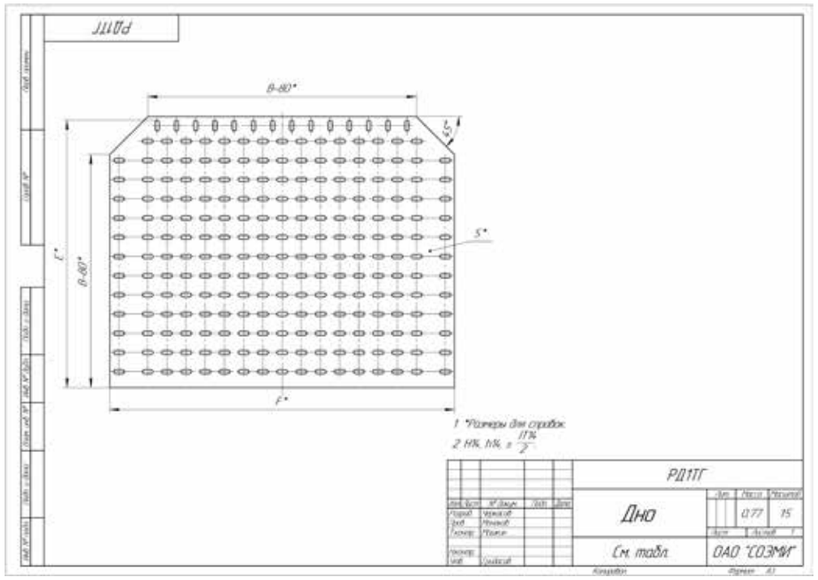
РД1ТГ
B-80*
5*
E*
B-80*
F*
1 *Размеры для справок.
2 H14, h14, ± IT14/2.
РД1ТГ
Дно
Лит. Масса Масштаб
0,77 15
Лист Листов 1
См. табл.
ОАО "СОЭМИ"
Копировал
Формат А3

Кабельрост угловой с R=100 мм шарнирный РУ1Ш

Длина, L, мм	Толщина, S, мм	Высота, H, мм	Ширина, B, мм	Масса, кг	Артикул	Наименование
614	1,5	100	200	2,36	H5420210071	РУ1Ш.200.100.100.1,5.1
			300	2,62	H5420310071	РУ1Ш.300.100.100.1,5.1
			400	2,87	H5420410071	РУ1Ш.400.100.100.1,5.1
			500	3,12	H5420510071	РУ1Ш.500.100.100.1,5.1
			600	3,37	H5420610071	РУ1Ш.600.100.100.1,5.1
			700	3,61	H5420710071	РУ1Ш.700.100.100.1,5.1
			800	3,87	H5420810071	РУ1Ш.800.100.100.1,5.1
			900	4,12	H5420910071	РУ1Ш.900.100.100.1,5.1
			1000	4,37	H5420010071	РУ1Ш.1000.100.100.1,5.1
		150	200	3,10	H5420215071	РУ1Ш.200.150.100.1,5.1
			300	3,35	H5420315071	РУ1Ш.300.150.100.1,5.1
			400	3,60	H5420415071	РУ1Ш.400.150.100.1,5.1
			500	3,85	H5420515071	РУ1Ш.500.150.100.1,5.1
			600	4,10	H5420615071	РУ1Ш.600.150.100.1,5.1
			700	4,35	H5420715071	РУ1Ш.700.150.100.1,5.1
			800	4,60	H5420815071	РУ1Ш.800.150.100.1,5.1
			900	4,85	H5420915071	РУ1Ш.900.150.100.1,5.1
			1000	5,10	H5420015071	РУ1Ш.1000.150.100.1,5.1
		200	200	3,79	H5420220071	РУ1Ш.200.200.100.1,5.1
			300	4,04	H5420320071	РУ1Ш.300.200.100.1,5.1
			400	4,29	H5420420071	РУ1Ш.400.200.100.1,5.1
			500	4,54	H5420520071	РУ1Ш.500.200.100.1,5.1
			600	4,79	H5420620071	РУ1Ш.600.200.100.1,5.1
			700	5,04	H5420720071	РУ1Ш.700.200.100.1,5.1
			800	5,29	H5420820071	РУ1Ш.800.200.100.1,5.1
			900	5,54	H5420920071	РУ1Ш.900.200.100.1,5.1
			1000	5,79	H5420020071	РУ1Ш.1000.200.100.1,5.1
	2	100	200	3,06	H5420210021	РУ1Ш.200.100.100.2.1
			300	3,39	H5420310021	РУ1Ш.300.100.100.2.1
			400	3,71	H5420410021	РУ1Ш.400.100.100.2.1
			500	4,03	H5420510021	РУ1Ш.500.100.100.2.1
			600	4,35	H5420610021	РУ1Ш.600.100.100.2.1
			700	4,66	H5420710021	РУ1Ш.700.100.100.2.1
			800	4,98	H5420810021	РУ1Ш.800.100.100.2.1
			900	5,30	H5420910021	РУ1Ш.900.100.100.2.1
			1000	5,62	H5420010021	РУ1Ш.1000.100.100.2.1
		150	200	4,02	H5420215021	РУ1Ш.200.150.100.2.1
			300	4,35	H5420315021	РУ1Ш.300.150.100.2.1
			400	4,67	H5420415021	РУ1Ш.400.150.100.2.1
			500	4,99	H5420515021	РУ1Ш.500.150.100.2.1
			600	5,31	H5420615021	РУ1Ш.600.150.100.2.1
			700	5,62	H5420715021	РУ1Ш.700.150.100.2.1
			800	5,94	H5420815021	РУ1Ш.800.150.100.2.1
			900	6,26	H5420915021	РУ1Ш.900.150.100.2.1
			1000	6,58	H5420015021	РУ1Ш.1000.150.100.2.1
		200	200	4,93	H5420220021	РУ1Ш.200.200.100.2.1
			300	5,26	H5420320021	РУ1Ш.300.200.100.2.1
			400	5,57	H5420420021	РУ1Ш.400.200.100.2.1
			500	5,89	H5420520021	РУ1Ш.500.200.100.2.1
			600	6,21	H5420620021	РУ1Ш.600.200.100.2.1
			700	6,53	H5420720021	РУ1Ш.700.200.100.2.1
			800	6,85	H5420820021	РУ1Ш.800.200.100.2.1
			900	7,17	H5420920021	РУ1Ш.900.200.100.2.1
			1000	7,49	H5420020021	РУ1Ш.1000.200.100.2.1
	2,5	100	200	3,75	H5420210081	РУ1Ш.200.100.100.2,5.1
			300	4,14	H5420310081	РУ1Ш.300.100.100.2,5.1
			400	4,52	H5420410081	РУ1Ш.400.100.100.2,5.1
			500	4,90	H5420510081	РУ1Ш.500.100.100.2,5.1
			600	5,28	H5420610081	РУ1Ш.600.100.100.2,5.1
			700	5,67	H5420710081	РУ1Ш.700.100.100.2,5.1
			800	6,05	H5420810081	РУ1Ш.800.100.100.2,5.1
			900	6,44	H5420910081	РУ1Ш.900.100.100.2,5.1
			1000	6,81	H5420010081	РУ1Ш.1000.100.100.2,5.1
		150	200	4,93	H5420215081	РУ1Ш.200.150.100.2,5.1
			300	5,32	H5420315081	РУ1Ш.300.150.100.2,5.1
			400	5,70	H5420415081	РУ1Ш.400.150.100.2,5.1
			500	6,09	H5420515081	РУ1Ш.500.150.100.2,5.1
			600	6,47	H5420615081	РУ1Ш.600.150.100.2,5.1
			700	6,85	H5420715081	РУ1Ш.700.150.100.2,5.1
			800	7,23	H5420815081	РУ1Ш.800.150.100.2,5.1
			900	7,62	H5420915081	РУ1Ш.900.150.100.2,5.1
			1000	8,00	H5420015081	РУ1Ш.1000.150.100.2,5.1
		200	200	6,04	H5420220081	РУ1Ш.200.200.100.2,5.1
			300	6,44	H5420320081	РУ1Ш.300.200.100.2,5.1
			400	6,82	H5420420081	РУ1Ш.400.200.100.2,5.1
			500	7,20	H5420520081	РУ1Ш.500.200.100.2,5.1
			600	7,58	H5420620081	РУ1Ш.600.200.100.2,5.1
			700	7,97	H5420720081	РУ1Ш.700.200.100.2,5.1
			800	8,35	H5420820081	РУ1Ш.800.200.100.2,5.1
			900	8,74	H5420920081	РУ1Ш.900.200.100.2,5.1
			1000	9,11	H5420020081	РУ1Ш.1000.200.100.2,5.1

Варианты исполнения:
Горячее цинкование
Сталь оцинкованная по методу Сендзимира

Пример записи при заказе кабельроста углового с R=100 мм шарнирного шириной 1000 мм, высотой 200 мм, длиной 614 мм, толщиной 2,5 мм, горячее цинкование:
Кабельрост угловой с R=100 мм шарнирный РУ1Ш.1000.200.100.2,5.1 (артикул H5420020081).

Кабельрост угловой с R=100 мм шарнирный РУ1Ш

Длина, L, мм	Толщина, S, мм	Высота, H, мм	Ширина, B, мм	Масса, кг	Артикул	Наименование
614	3	100	200	4,28	H5420210031	РУ1Ш.200.100.100.3.1
			300	4,67	H5420310031	РУ1Ш.300.100.100.3.1
			400	5,05	H5420410031	РУ1Ш.400.100.100.3.1
			500	5,43	H5420510031	РУ1Ш.500.100.100.3.1
			600	5,81	H5420610031	РУ1Ш.600.100.100.3.1
			700	6,19	H5420710031	РУ1Ш.700.100.100.3.1
			800	6,56	H5420810031	РУ1Ш.800.100.100.3.1
			900	6,95	H5420910031	РУ1Ш.900.100.100.3.1
			1000	7,32	H5420010031	РУ1Ш.1000.100.100.3.1
		150	200	5,69	H5420215031	РУ1Ш.200.150.100.3.1
			300	6,08	H5420315031	РУ1Ш.300.150.100.3.1
			400	6,45	H5420415031	РУ1Ш.400.150.100.3.1
			500	6,83	H5420515031	РУ1Ш.500.150.100.3.1
			600	7,21	H5420615031	РУ1Ш.600.150.100.3.1
			700	7,59	H5420715031	РУ1Ш.700.150.100.3.1
			800	7,97	H5420815031	РУ1Ш.800.150.100.3.1
			900	8,36	H5420915031	РУ1Ш.900.150.100.3.1
			1000	8,73	H5420015031	РУ1Ш.1000.150.100.3.1
		200	200	7,01	H5420220031	РУ1Ш.200.200.100.3.1
			300	7,40	H5420320031	РУ1Ш.300.200.100.3.1
			400	7,78	H5420420031	РУ1Ш.400.200.100.3.1
			500	8,16	H5420520031	РУ1Ш.500.200.100.3.1
			600	8,54	H5420620031	РУ1Ш.600.200.100.3.1
			700	8,91	H5420720031	РУ1Ш.700.200.100.3.1
			800	9,29	H5420820031	РУ1Ш.800.200.100.3.1
			900	9,68	H5420920031	РУ1Ш.900.200.100.3.1
			1000	10,05	H5420020031	РУ1Ш.1000.200.100.3.1
	1,5	100	200	2,20	H5420210072	РУ1Ш.200.100.100.1,5.2
			300	2,44	H5420310072	РУ1Ш.300.100.100.1,5.2
			400	2,67	H5420410072	РУ1Ш.400.100.100.1,5.2
			500	2,91	H5420510072	РУ1Ш.500.100.100.1,5.2
			600	3,14	H5420610072	РУ1Ш.600.100.100.1,5.2
			700	3,37	H5420710072	РУ1Ш.700.100.100.1,5.2
			800	3,61	H5420810072	РУ1Ш.800.100.100.1,5.2
			900	3,84	H5420910072	РУ1Ш.900.100.100.1,5.2
			1000	4,07	H5420010072	РУ1Ш.1000.100.100.1,5.2
		150	200	2,88	H5420215072	РУ1Ш.200.150.100.1,5.2
			300	3,12	H5420315072	РУ1Ш.300.150.100.1,5.2
			400	3,36	H5420415072	РУ1Ш.400.150.100.1,5.2
			500	3,59	H5420515072	РУ1Ш.500.150.100.1,5.2
			600	3,82	H5420615072	РУ1Ш.600.150.100.1,5.2
			700	4,05	H5420715072	РУ1Ш.700.150.100.1,5.2
			800	4,29	H5420815072	РУ1Ш.800.150.100.1,5.2
			900	4,52	H5420915072	РУ1Ш.900.150.100.1,5.2
			1000	4,75	H5420015072	РУ1Ш.1000.150.100.1,5.2
		200	200	3,53	H5420220072	РУ1Ш.200.200.100.1,5.2
			300	3,77	H5420320072	РУ1Ш.300.200.100.1,5.2
			400	4,00	H5420420072	РУ1Ш.400.200.100.1,5.2
			500	4,23	H5420520072	РУ1Ш.500.200.100.1,5.2
			600	4,47	H5420620072	РУ1Ш.600.200.100.1,5.2
			700	4,70	H5420720072	РУ1Ш.700.200.100.1,5.2
			800	4,93	H5420820072	РУ1Ш.800.200.100.1,5.2
			900	5,17	H5420920072	РУ1Ш.900.200.100.1,5.2
			1000	5,40	H5420020072	РУ1Ш.1000.200.100.1,5.2
	2	100	200	2,88	H5420210022	РУ1Ш.200.100.100.2.2
			300	3,19	H5420310022	РУ1Ш.300.100.100.2.2
			400	3,49	H5420410022	РУ1Ш.400.100.100.2.2
			500	3,78	H5420510022	РУ1Ш.500.100.100.2.2
			600	4,08	H5420610022	РУ1Ш.600.100.100.2.2
			700	4,38	H5420710022	РУ1Ш.700.100.100.2.2
			800	4,68	H5420810022	РУ1Ш.800.100.100.2.2
			900	4,98	H5420910022	РУ1Ш.900.100.100.2.2
			1000	5,28	H5420010022	РУ1Ш.1000.100.100.2.2
		150	200	3,78	H5420215022	РУ1Ш.200.150.100.2.2
			300	4,09	H5420315022	РУ1Ш.300.150.100.2.2
			400	4,39	H5420415022	РУ1Ш.400.150.100.2.2
			500	4,69	H5420515022	РУ1Ш.500.150.100.2.2
			600	4,99	H5420615022	РУ1Ш.600.150.100.2.2
			700	5,29	H5420715022	РУ1Ш.700.150.100.2.2
			800	5,59	H5420815022	РУ1Ш.800.150.100.2.2
			900	5,88	H5420915022	РУ1Ш.900.150.100.2.2
			1000	6,18	H5420015022	РУ1Ш.1000.150.100.2.2
		200	200	4,63	H5420220022	РУ1Ш.200.200.100.2.2
			300	4,94	H5420320022	РУ1Ш.300.200.100.2.2
			400	5,24	H5420420022	РУ1Ш.400.200.100.2.2
			500	5,54	H5420520022	РУ1Ш.500.200.100.2.2
			600	5,84	H5420620022	РУ1Ш.600.200.100.2.2
			700	6,14	H5420720022	РУ1Ш.700.200.100.2.2
			800	6,44	H5420820022	РУ1Ш.800.200.100.2.2
			900	6,74	H5420920022	РУ1Ш.900.200.100.2.2
			1000	7,03	H5420020022	РУ1Ш.1000.200.100.2.2

Под заказ возможно изготовление нестандартных кабельростов с другими типоразмерами, толщинами, длиной и типом покрытия

Крышка кабельроста углового с R=100 мм шарнирного РК1Ш

Длина, L, мм	Высота, H, мм	Толщина, S, мм	Ширина, B, мм	Масса, кг	Артикул	Наименование
300	20	1,5	200	1,82	H5520202071	РК1Ш.200.20.100.1,5.1
			300	2,60	H5520302071	РК1Ш.300.20.100.1,5.1
			400	3,37	H5520402071	РК1Ш.400.20.100.1,5.1
			500	4,15	H5520502071	РК1Ш.500.20.100.1,5.1
			600	4,93	H5520602071	РК1Ш.600.20.100.1,5.1
			700	5,70	H5520702071	РК1Ш.700.20.100.1,5.1
			800	6,48	H5520802071	РК1Ш.800.20.100.1,5.1
			900	7,26	H5520902071	РК1Ш.900.20.100.1,5.1
			1000	8,04	H5520002071	РК1Ш.1000.20.100.1,5.1
		2	200	2,38	H5520202021	РК1Ш.200.20.100.2.1
			300	3,40	H5520302021	РК1Ш.300.20.100.2.1
			400	4,42	H5520402021	РК1Ш.400.20.100.2.1
			500	5,43	H5520502021	РК1Ш.500.20.100.2.1
			600	6,45	H5520602021	РК1Ш.600.20.100.2.1
			700	7,47	H5520702021	РК1Ш.700.20.100.2.1
			800	8,48	H5520802021	РК1Ш.800.20.100.2.1
			900	9,50	H5520902021	РК1Ш.900.20.100.2.1
			1000	10,52	H5520002021	РК1Ш.1000.20.100.2.1
		2,5	200	2,87	H5520202081	РК1Ш.200.20.100.2,5.1
			300	4,09	H5520302081	РК1Ш.300.20.100.2,5.1
			400	5,31	H5520402081	РК1Ш.400.20.100.2,5.1
			500	6,55	H5520502081	РК1Ш.500.20.100.2,5.1
			600	7,76	H5520602081	РК1Ш.600.20.100.2,5.1
			700	8,98	H5520702081	РК1Ш.700.20.100.2,5.1
			800	10,22	H5520802081	РК1Ш.800.20.100.2,5.1
			900	11,44	H5520902081	РК1Ш.900.20.100.2,5.1
			1000	12,65	H5520002081	РК1Ш.1000.20.100.2,5.1
		3	200	3,49	H5520202031	РК1Ш.200.20.100.3.1
			300	4,97	H5520302031	РК1Ш.300.20.100.3.1
			400	6,46	H5520402031	РК1Ш.400.20.100.3.1
			500	7,94	H5520502031	РК1Ш.500.20.100.3.1
			600	9,45	H5520602031	РК1Ш.600.20.100.3.1
			700	10,93	H5520702031	РК1Ш.700.20.100.3.1
			800	12,41	H5520802031	РК1Ш.800.20.100.3.1
			900	13,90	H5520902031	РК1Ш.900.20.100.3.1
			1000	15,38	H5520002031	РК1Ш.1000.20.100.3.1
		1,5	200	1,69	H5520202072	РК1Ш.200.20.100.1,5.2
			300	2,42	H5520302072	РК1Ш.300.20.100.1,5.2
			400	3,14	H5520402072	РК1Ш.400.20.100.1,5.2
			500	3,87	H5520502072	РК1Ш.500.20.100.1,5.2
			600	4,59	H5520602072	РК1Ш.600.20.100.1,5.2
			700	5,32	H5520702072	РК1Ш.700.20.100.1,5.2
			800	6,04	H5520802072	РК1Ш.800.20.100.1,5.2
			900	6,76	H5520902072	РК1Ш.900.20.100.1,5.2
			1000	7,49	H5520002072	РК1Ш.1000.20.100.1,5.2
		2	200	2,24	H5520202022	РК1Ш.200.20.100.2.2
			300	3,19	H5520302022	РК1Ш.300.20.100.2.2
			400	4,15	H5520402022	РК1Ш.400.20.100.2.2
			500	5,11	H5520502022	РК1Ш.500.20.100.2.2
			600	6,06	H5520602022	РК1Ш.600.20.100.2.2
			700	7,02	H5520702022	РК1Ш.700.20.100.2.2
			800	7,97	H5520802022	РК1Ш.800.20.100.2.2
			900	8,93	H5520902022	РК1Ш.900.20.100.2.2
			1000	9,89	H5520002022	РК1Ш.1000.20.100.2.2

Варианты исполнения:
Горячее цинкование
Сталь оцинкованная по методу Сендзимира

Пример записи при заказе крышки кабельроста углового с R=100 мм шарнирного шириной 1000 мм, высотой 20 мм, длиной 300 мм, толщиной 3 мм, горячее цинкование:
Крышка кабельроста с R=100 мм шарнирного РК1Ш.1000.20.100.3.1 (артикул H5520002031).

Дно кабельроста углового с R=100 мм шарнирного РД1Ш

Длина, L, мм	Высота, H, мм	Толщина, S, мм	Ширина, B, мм	Масса, кг	Артикул	Наименование
348	1,5	1,5	200	1,19	H5620200071	РД1Ш.200.0.100.1,5.1
			300	1,97	H5620300071	РД1Ш.300.0.100.1,5.1
			400	2,75	H5620400071	РД1Ш.400.0.100.1,5.1
			500	3,53	H5620500071	РД1Ш.500.0.100.1,5.1
			600	4,32	H5620600071	РД1Ш.600.0.100.1,5.1
			700	5,10	H5620700071	РД1Ш.700.0.100.1,5.1
			800	5,88	H5620800071	РД1Ш.800.0.100.1,5.1
			900	6,66	H5620900071	РД1Ш.900.0.100.1,5.1
			1000	7,44	H5620000071	РД1Ш.1000.0.100.1,5.1
	2	2	200	1,56	H5620200021	РД1Ш.200.0.100.2.1
			300	2,58	H5620300021	РД1Ш.300.0.100.2.1
			400	3,60	H5620400021	РД1Ш.400.0.100.2.1
			500	4,63	H5620500021	РД1Ш.500.0.100.2.1
			600	5,65	H5620600021	РД1Ш.600.0.100.2.1
			700	6,67	H5620700021	РД1Ш.700.0.100.2.1
			800	7,70	H5620800021	РД1Ш.800.0.100.2.1
			900	8,72	H5620900021	РД1Ш.900.0.100.2.1
			1000	9,74	H5620000021	РД1Ш.1000.0.100.2.1
	2,5	2,5	200	2,16	H5620200081	РД1Ш.200.0.100.2,5.1
			300	3,58	H5620300081	РД1Ш.300.0.100.2,5.1
			400	5,01	H5620400081	РД1Ш.400.0.100.2,5.1
			500	6,43	H5620500081	РД1Ш.500.0.100.2,5.1
			600	7,85	H5620600081	РД1Ш.600.0.100.2,5.1
			700	9,27	H5620700081	РД1Ш.700.0.100.2,5.1
			800	10,69	H5620800081	РД1Ш.800.0.100.2,5.1
			900	12,11	H5620900081	РД1Ш.900.0.100.2,5.1
			1000	13,53	H5620000081	РД1Ш.1000.0.100.2,5.1
	3	3	200	2,28	H5620200031	РД1Ш.200.0.100.3.1
			300	3,78	H5620300031	РД1Ш.300.0.100.3.1
			400	5,27	H5620400031	РД1Ш.400.0.100.3.1
			500	6,77	H5620500031	РД1Ш.500.0.100.3.1
			600	8,27	H5620600031	РД1Ш.600.0.100.3.1
			700	9,76	H5620700031	РД1Ш.700.0.100.3.1
			800	11,26	H5620800031	РД1Ш.800.0.100.3.1
			900	12,76	H5620900031	РД1Ш.900.0.100.3.1
			1000	14,25	H5620000031	РД1Ш.1000.0.100.3.1
	1,5	1,5	200	1,11	H5620200072	РД1Ш.200.0.100.1,5.2
			300	1,84	H5620300072	РД1Ш.300.0.100.1,5.2
			400	2,57	H5620400072	РД1Ш.400.0.100.1,5.2
			500	3,29	H5620500072	РД1Ш.500.0.100.1,5.2
			600	4,02	H5620600072	РД1Ш.600.0.100.1,5.2
			700	4,75	H5620700072	РД1Ш.700.0.100.1,5.2
			800	5,48	H5620800072	РД1Ш.800.0.100.1,5.2
			900	6,21	H5620900072	РД1Ш.900.0.100.1,5.2
			1000	6,94	H5620000072	РД1Ш.1000.0.100.1,5.2
	2	2	200	1,46	H5620200022	РД1Ш.200.0.100.2.2
			300	2,43	H5620300022	РД1Ш.300.0.100.2.2
			400	3,39	H5620400022	РД1Ш.400.0.100.2.2
			500	4,35	H5620500022	РД1Ш.500.0.100.2.2
			600	5,31	H5620600022	РД1Ш.600.0.100.2.2
			700	6,27	H5620700022	РД1Ш.700.0.100.2.2
			800	7,23	H5620800022	РД1Ш.800.0.100.2.2
			900	8,19	H5620900022	РД1Ш.900.0.100.2.2
			1000	9,16	H5620000022	РД1Ш.1000.0.100.2.2

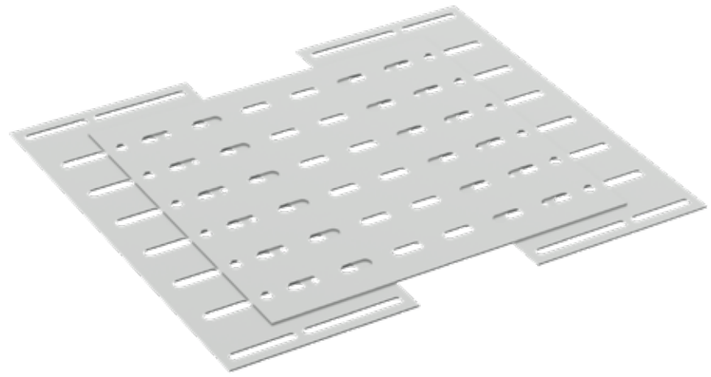

Варианты исполнения:
Горячее цинкование
Сталь оцинкованная по методу Сендзимира

Пример записи при заказе дна кабельроста углового с R=100 мм шарнирного шириной 1000 мм, высотой 2 мм, длиной 348 мм, толщиной 2 мм, сталь оцинкованная по методу Сендзимира:
Дно кабельроста углового с R=100 мм шарнирного РД1Ш.1000.0.100.2.2 (артикул H5620000022).

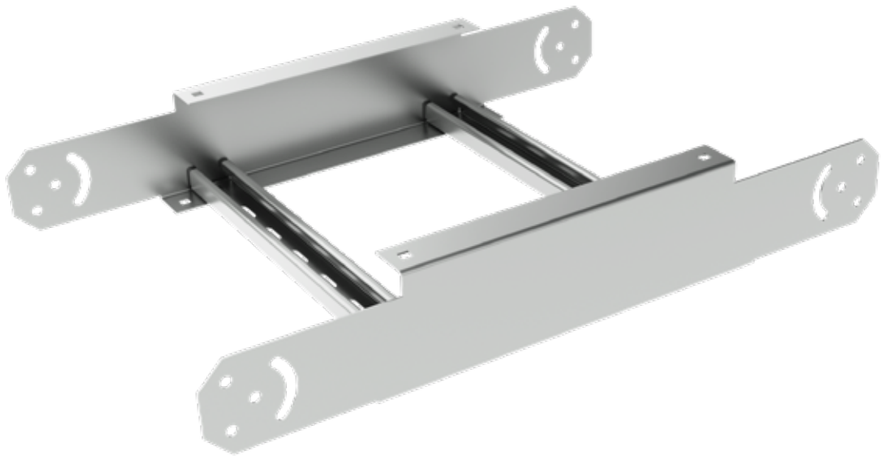

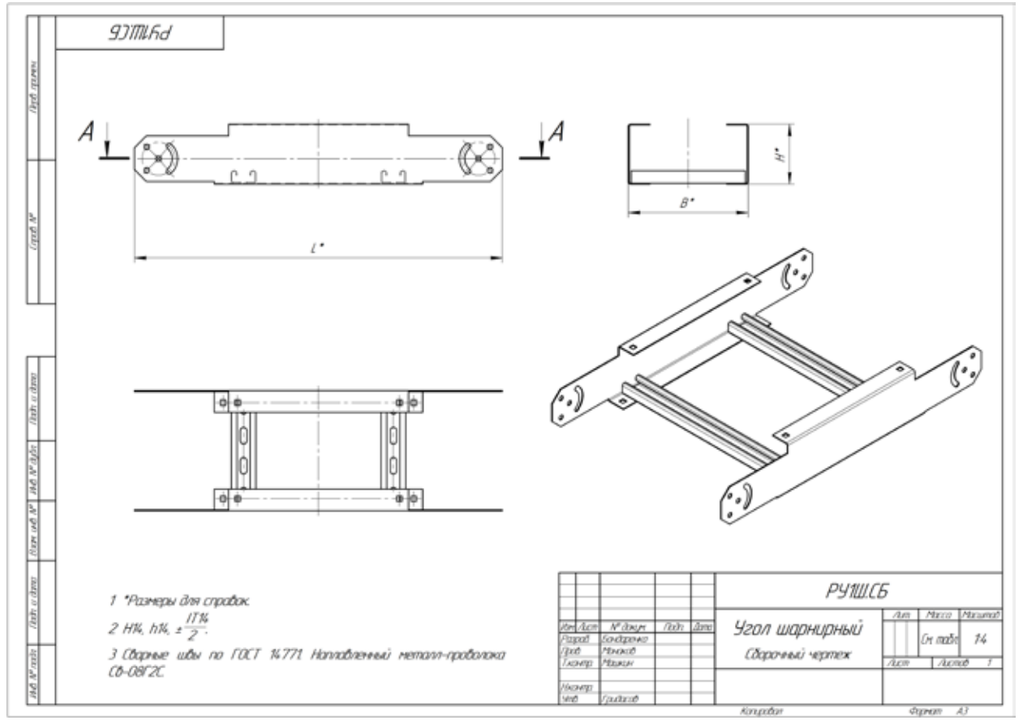
РУ1Ш.СБ
A
A
H*
B*
L*
1 *Размеры для справок.
2 H14, h14, ±IT14/2.
3 Сварные швы по ГОСТ 14771. Наплавленный металл-проволока Св-08Г2С.
РУ1Ш.СБ
Угол шарнирный
Сборочный чертеж
См. табл.
14
Копировал
Формат А3

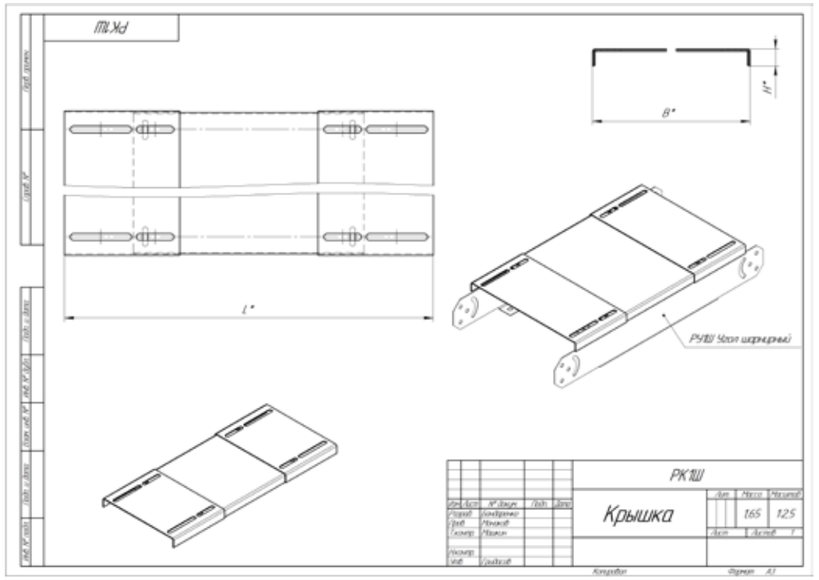
РК1Ш
B*
H*
L*
РУ1Ш Угол шарнирный
РК1Ш
Крышка
1.65
1.25
Копировал
Формат А3

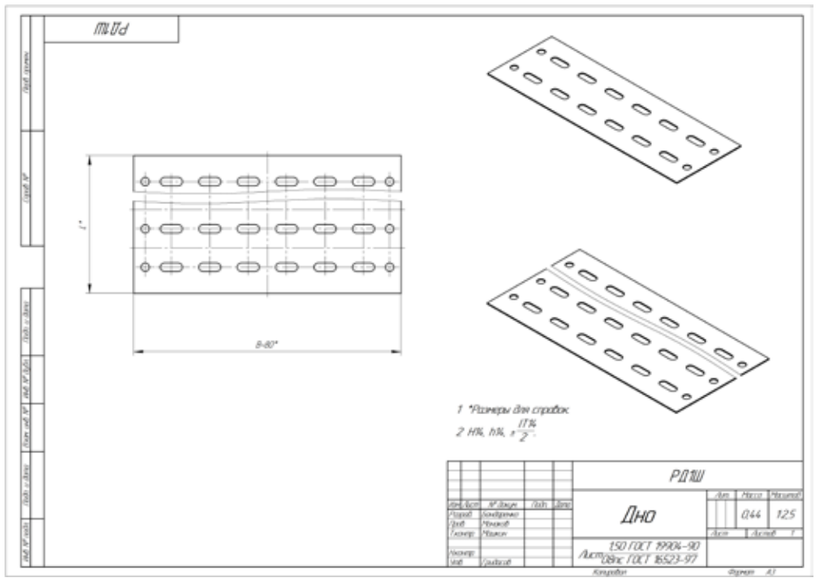
РД1Ш
L*
B-80*
1 *Размеры для справок.
2 H14, h14, ±IT14/2.
РД1Ш
Дно
0.44
1.25
1.50 ГОСТ 19904-90
Лист 08пс ГОСТ 16523-97
Копировал
Формат А3

Кабельрост угловой с R=100 мм редукторный левый РУ1РЛ

Длина, L, мм	Толщина, S, мм	Высота, H, мм	Ширина, B, мм	Масса, кг	Артикул	Наименование
500	1,5	100	200	2,17	H5418210071	РУ1РЛ.200.100.100.1,5.1
			300	2,41	H5418310071	РУ1РЛ.300.100.100.1,5.1
			400	2,63	H5418410071	РУ1РЛ.400.100.100.1,5.1
			500	2,87	H5418510071	РУ1РЛ.500.100.100.1,5.1
			600	3,11	H5418610071	РУ1РЛ.600.100.100.1,5.1
			700	3,33	H5418710071	РУ1РЛ.700.100.100.1,5.1
			800	3,57	H5418810071	РУ1РЛ.800.100.100.1,5.1
			900	3,8	H5418910071	РУ1РЛ.900.100.100.1,5.1
		150	200	2,79	H5418215071	РУ1РЛ.200.150.100.1,5.1
			300	3,02	H5418315071	РУ1РЛ.300.150.100.1,5.1
			400	3,26	H5418415071	РУ1РЛ.400.150.100.1,5.1
			500	3,5	H5418515071	РУ1РЛ.500.150.100.1,5.1
			600	3,72	H5418615071	РУ1РЛ.600.150.100.1,5.1
			700	3,96	H5418715071	РУ1РЛ.700.150.100.1,5.1
			800	4,19	H5418815071	РУ1РЛ.800.150.100.1,5.1
			900	4,43	H5418915071	РУ1РЛ.900.150.100.1,5.1
		200	200	3,42	H5418220071	РУ1РЛ.200.200.100.1,5.1
			300	3,66	H5418320071	РУ1РЛ.300.200.100.1,5.1
			400	3,88	H5418420071	РУ1РЛ.400.200.100.1,5.1
			500	4,12	H5418520071	РУ1РЛ.500.200.100.1,5.1
			600	4,36	H5418620071	РУ1РЛ.600.200.100.1,5.1
			700	4,58	H5418720071	РУ1РЛ.700.200.100.1,5.1
			800	4,82	H5418820071	РУ1РЛ.800.200.100.1,5.1
			900	5,05	H5418920071	РУ1РЛ.900.200.100.1,5.1
	2	100	200	2,83	H5418210021	РУ1РЛ.200.100.100.2.1
			300	3,14	H5418310021	РУ1РЛ.300.100.100.2.1
			400	3,43	H5418410021	РУ1РЛ.400.100.100.2.1
			500	3,74	H5418510021	РУ1РЛ.500.100.100.2.1
			600	4,03	H5418610021	РУ1РЛ.600.100.100.2.1
			700	4,33	H5418710021	РУ1РЛ.700.100.100.2.1
			800	4,63	H5418810021	РУ1РЛ.800.100.100.2.1
			900	4,93	H5418910021	РУ1РЛ.900.100.100.2.1
		150	200	3,65	H5418215021	РУ1РЛ.200.150.100.2.1
			300	3,96	H5418315021	РУ1РЛ.300.150.100.2.1
			400	4,25	H5418415021	РУ1РЛ.400.150.100.2.1
			500	4,56	H5418515021	РУ1РЛ.500.150.100.2.1
			600	4,85	H5418615021	РУ1РЛ.600.150.100.2.1
			700	5,16	H5418715021	РУ1РЛ.700.150.100.2.1
			800	5,45	H5418815021	РУ1РЛ.800.150.100.2.1
			900	5,76	H5418915021	РУ1РЛ.900.150.100.2.1
		200	200	4,49	H5418220021	РУ1РЛ.200.200.100.2.1
			300	4,79	H5418320021	РУ1РЛ.300.200.100.2.1
			400	5,09	H5418420021	РУ1РЛ.400.200.100.2.1
			500	5,38	H5418520021	РУ1РЛ.500.200.100.2.1
			600	5,68	H5418620021	РУ1РЛ.600.200.100.2.1
			700	5,98	H5418720021	РУ1РЛ.700.200.100.2.1
			800	6,28	H5418820021	РУ1РЛ.800.200.100.2.1
			900	6,58	H5418920021	РУ1РЛ.900.200.100.2.1
	2,5	100	200	3,69	H5418210081	РУ1РЛ.200.100.100.2,5.1
			300	4,09	H5418310081	РУ1РЛ.300.100.100.2,5.1
			400	4,46	H5418410081	РУ1РЛ.400.100.100.2,5.1
			500	4,84	H5418510081	РУ1РЛ.500.100.100.2,5.1
			600	5,22	H5418610081	РУ1РЛ.600.100.100.2,5.1
			700	5,61	H5418710081	РУ1РЛ.700.100.100.2,5.1
			800	6	H5418810081	РУ1РЛ.800.100.100.2,5.1
			900	6,38	H5418910081	РУ1РЛ.900.100.100.2,5.1
		150	200	4,77	H5418215081	РУ1РЛ.200.150.100.2,5.1
			300	5,16	H5418315081	РУ1РЛ.300.150.100.2,5.1
			400	5,54	H5418415081	РУ1РЛ.400.150.100.2,5.1
			500	5,93	H5418515081	РУ1РЛ.500.150.100.2,5.1
			600	6,31	H5418615081	РУ1РЛ.600.150.100.2,5.1
			700	6,69	H5418715081	РУ1РЛ.700.150.100.2,5.1
			800	7,08	H5418815081	РУ1РЛ.800.150.100.2,5.1
			900	7,46	H5418915081	РУ1РЛ.900.150.100.2,5.1
		200	200	5,86	H5418220081	РУ1РЛ.200.200.100.2,5.1
			300	6,25	H5418320081	РУ1РЛ.300.200.100.2,5.1
			400	6,63	H5418420081	РУ1РЛ.400.200.100.2,5.1
			500	7,01	H5418520081	РУ1РЛ.500.200.100.2,5.1
			600	7,39	H5418620081	РУ1РЛ.600.200.100.2,5.1
			700	7,78	H5418720081	РУ1РЛ.700.200.100.2,5.1
			800	8,16	H5418820081	РУ1РЛ.800.200.100.2,5.1
			900	8,54	H5418920081	РУ1РЛ.900.200.100.2,5.1

Варианты исполнения:
Горячее цинкование
Сталь оцинкованная по методу Сендзимира

Пример записи при заказе кабельроста углового с R=100 мм редукторного левый шириной 9000 мм, высотой 200 мм, длиной 500 мм, толщиной 2,5 мм, горячее цинкование:
Кабельрост угловой с R=100 мм редукторный левый РУ1РЛ.900.200.100.2,5.1 (артикул H5418920081).

Кабельрост угловой с R=100 мм редукторный левый РУ1РЛ

Длина, L, мм	Толщина, S, мм	Высота, H, мм	Ширина, B, мм	Масса, кг	Артикул	Наименование
500	3	100	200	4,17	H5418210031	РУ1РЛ.200.100.100.3.1
			300	4,55	H5418310031	РУ1РЛ.300.100.100.3.1
			400	4,93	H5418410031	РУ1РЛ.400.100.100.3.1
			500	5,31	H5418510031	РУ1РЛ.500.100.100.3.1
			600	5,69	H5418610031	РУ1РЛ.600.100.100.3.1
			700	6,07	H5418710031	РУ1РЛ.700.100.100.3.1
			800	6,45	H5418810031	РУ1РЛ.800.100.100.3.1
			900	6,83	H5418910031	РУ1РЛ.900.100.100.3.1
		150	200	5,45	H5418215031	РУ1РЛ.200.150.100.3.1
			300	5,84	H5418315031	РУ1РЛ.300.150.100.3.1
			400	6,21	H5418415031	РУ1РЛ.400.150.100.3.1
			500	6,59	H5418515031	РУ1РЛ.500.150.100.3.1
			600	6,67	H5418615031	РУ1РЛ.600.150.100.3.1
			700	7,35	H5418715031	РУ1РЛ.700.150.100.3.1
			800	7,73	H5418815031	РУ1РЛ.800.150.100.3.1
			900	8,11	H5418915031	РУ1РЛ.900.150.100.3.1
		200	200	6,74	H5418220031	РУ1РЛ.200.200.100.3.1
			300	7,12	H5418320031	РУ1РЛ.300.200.100.3.1
			400	7,5	H5418420031	РУ1РЛ.400.200.100.3.1
			500	7,88	H5418520031	РУ1РЛ.500.200.100.3.1
			600	8,26	H5418620031	РУ1РЛ.600.200.100.3.1
			700	8,64	H5418720031	РУ1РЛ.700.200.100.3.1
			800	9,02	H5418820031	РУ1РЛ.800.200.100.3.1
			900	9,4	H5418920031	РУ1РЛ.900.200.100.3.1
	1,5	100	200	2,33	H5418210072	РУ1РЛ.200.100.100.1,5.2
			300	2,59	H5418310072	РУ1РЛ.300.100.100.1,5.2
			400	2,83	H5418410072	РУ1РЛ.400.100.100.1,5.2
			500	3,08	H5418510072	РУ1РЛ.500.100.100.1,5.2
			600	3,33	H5418610072	РУ1РЛ.600.100.100.1,5.2
			700	3,58	H5418710072	РУ1РЛ.700.100.100.1,5.2
			800	3,83	H5418810072	РУ1РЛ.800.100.100.1,5.2
			900	4,08	H5418910072	РУ1РЛ.900.100.100.1,5.2
		150	200	2,99	H5418215072	РУ1РЛ.200.150.100.1,5.2
			300	3,25	H5418315072	РУ1РЛ.300.150.100.1,5.2
			400	3,5	H5418415072	РУ1РЛ.400.150.100.1,5.2
			500	3,75	H5418515072	РУ1РЛ.500.150.100.1,5.2
			600	3,99	H5418615072	РУ1РЛ.600.150.100.1,5.2
			700	4,25	H5418715072	РУ1РЛ.700.150.100.1,5.2
			800	4,5	H5418815072	РУ1РЛ.800.150.100.1,5.2
			900	4,75	H5418915072	РУ1РЛ.900.150.100.1,5.2
		200	200	3,67	H5418220072	РУ1РЛ.200.200.100.1,5.2
			300	3,93	H5418320072	РУ1РЛ.300.200.100.1,5.2
			400	4,17	H5418420072	РУ1РЛ.400.200.100.1,5.2
			500	4,42	H5418520072	РУ1РЛ.500.200.100.1,5.2
			600	4,68	H5418620072	РУ1РЛ.600.200.100.1,5.2
			700	4,92	H5418720072	РУ1РЛ.700.200.100.1,5.2
			800	4,17	H5418820072	РУ1РЛ.800.200.100.1,5.2
			900	5,42	H5418920072	РУ1РЛ.900.200.100.1,5.2
	2	100	200	3,01	H5418210022	РУ1РЛ.200.100.100.2.2
			300	3,34	H5418310022	РУ1РЛ.300.100.100.2.2
			400	3,65	H5418410022	РУ1РЛ.400.100.100.2.2
			500	3,97	H5418510022	РУ1РЛ.500.100.100.2.2
			600	4,29	H5418610022	РУ1РЛ.600.100.100.2.2
			700	4,61	H5418710022	РУ1РЛ.700.100.100.2.2
			800	4,92	H5418810022	РУ1РЛ.800.100.100.2.2
			900	5,25	H5418910022	РУ1РЛ.900.100.100.2.2
		150	200	3,89	H5418215022	РУ1РЛ.200.150.100.2.2
			300	4,21	H5418315022	РУ1РЛ.300.150.100.2.2
			400	4,53	H5418415022	РУ1РЛ.400.150.100.2.2
			500	4,85	H5418515022	РУ1РЛ.500.150.100.2.2
			600	5,16	H5418615022	РУ1РЛ.600.150.100.2.2
			700	5,49	H5418715022	РУ1РЛ.700.150.100.2.2
			800	5,8	H5418815022	РУ1РЛ.800.150.100.2.2
			900	6,12	H5418915022	РУ1РЛ.900.150.100.2.2
		200	200	4,77	H5418220022	РУ1РЛ.200.200.100.2.2
			300	5,1	H5418320022	РУ1РЛ.300.200.100.2.2
			400	5,41	H5418420022	РУ1РЛ.400.200.100.2.2
			500	5,72	H5418520022	РУ1РЛ.500.200.100.2.2
			600	6,05	H5418620022	РУ1РЛ.600.200.100.2.2
			700	6,36	H5418720022	РУ1РЛ.700.200.100.2.2
			800	6,69	H5418820022	РУ1РЛ.800.200.100.2.2
			900	7	H5418920022	РУ1РЛ.900.200.100.2.2

Под заказ возможно изготовление нестандартных кабельроста с другими типоразмерами, толщинами, длиной и типом покрытия

Крышка кабельроста углового с R=100 мм редукторного левого РК1РЛ

Длина, L, мм	Высота, H, мм	Толщина, S, мм	Ширина, B, мм	Масса, кг	Артикул	Наименование
300	20	1,5	200	1,06	H5518202071	РК1РЛ.200.20.100.1,5.1
			300	1,41	H5518302071	РК1РЛ.300.20.100.1,5.1
			400	1,77	H5518402071	РК1РЛ.400.20.100.1,5.1
			500	2,13	H5518502071	РК1РЛ.500.20.100.1,5.1
			600	2,5	H5518602071	РК1РЛ.600.20.100.1,5.1
			700	2,86	H5518702071	РК1РЛ.700.20.100.1,5.1
			800	3,22	H5518802071	РК1РЛ.800.20.100.1,5.1
			900	3,58	H5518902071	РК1РЛ.900.20.100.1,5.1
		2	200	1,4	H5518202021	РК1РЛ.200.20.100.2.1
			300	1,88	H5518302021	РК1РЛ.300.20.100.2.1
			400	2,35	H5518402021	РК1РЛ.400.20.100.2.1
			500	2,82	H5518502021	РК1РЛ.500.20.100.2.1
			600	3,3	H5518602021	РК1РЛ.600.20.100.2.1
			700	3,78	H5518702021	РК1РЛ.700.20.100.2.1
			800	4,25	H5518802021	РК1РЛ.800.20.100.2.1
			900	4,72	H5518902021	РК1РЛ.900.20.100.2.1
		2,5	200	1,84	H5518202081	РК1РЛ.200.20.100.2,5.1
			300	2,47	H5518302081	РК1РЛ.300.20.100.2,5.1
			400	3,09	H5518402081	РК1РЛ.400.20.100.2,5.1
			500	3,71	H5518502081	РК1РЛ.500.20.100.2,5.1
			600	4,33	H5518602081	РК1РЛ.600.20.100.2,5.1
			700	4,96	H5518702081	РК1РЛ.700.20.100.2,5.1
			800	5,58	H5518802081	РК1РЛ.800.20.100.2,5.1
			900	6,2	H5518902081	РК1РЛ.900.20.100.2,5.1
		3	200	2,2	H5518202031	РК1РЛ.200.20.100.3.1
			300	2,94	H5518302031	РК1РЛ.300.20.100.3.1
			400	3,68	H5518402031	РК1РЛ.400.20.100.3.1
			500	4,41	H5518502031	РК1РЛ.500.20.100.3.1
			600	5,16	H5518602031	РК1РЛ.600.20.100.3.1
			700	5,9	H5518702031	РК1РЛ.700.20.100.3.1
			800	6,64	H5518802031	РК1РЛ.800.20.100.3.1
			900	7,37	H5518902031	РК1РЛ.900.20.100.3.1
		1,5	200	1,13	H5518202072	РК1РЛ.200.20.100.1,5.2
			300	1,52	H5518302072	РК1РЛ.300.20.100.1,5.2
			400	1,9	H5518402072	РК1РЛ.400.20.100.1,5.2
			500	2,29	H5518502072	РК1РЛ.500.20.100.1,5.2
			600	2,68	H5518602072	РК1РЛ.600.20.100.1,5.2
			700	3,07	H5518702072	РК1РЛ.700.20.100.1,5.2
			800	3,45	H5518802072	РК1РЛ.800.20.100.1,5.2
			900	3,84	H5518902072	РК1РЛ.900.20.100.1,5.2
		1,5	200	1,49	H5518202022	РК1РЛ.200.20.100.2.2
			300	2	H5518302022	РК1РЛ.300.20.100.2.2
			400	2,51	H5518402022	РК1РЛ.400.20.100.2.2
			500	3	H5518502022	РК1РЛ.500.20.100.2.2
			600	3,51	H5518602022	РК1РЛ.600.20.100.2.2
		2	700	4,02	H5518702022	РК1РЛ.700.20.100.2.2
			800	4,53	H5518802022	РК1РЛ.800.20.100.2.2
			900	5,02	H5518902022	РК1РЛ.900.20.100.2.2
			500	5,11	H5520502022	РК1Ш.500.20.100.2.2
			600	6,06	H5520602022	РК1Ш.600.20.100.2.2
			700	7,02	H5520702022	РК1Ш.700.20.100.2.2
			800	7,97	H5520802022	РК1Ш.800.20.100.2.2
			900	8,93	H5520902022	РК1Ш.900.20.100.2.2
			1000	9,89	H5520002022	РК1Ш.1000.20.100.2.2

Варианты исполнения:
Горячее цинкование
Сталь оцинкованная по методу Сендзимира

Пример записи при заказе крышки кабельроста углового с R=100 мм редукторного левого шириной 900 мм, высотой 20 мм, длиной 298 мм, толщиной 3 мм, горячее цинкование:
Крышка кабельроста с R=100 мм редукторного левого РК1РЛ.900.20.100.3.1 (артикул H5518902031).

Дно кабельроста углового с R=100 мм редукторного левого РД1РЛ

Длина, L, мм	Высота, H, мм	Толщина, S, мм	Ширина, B, мм	Масса, кг	Артикул	Наименование
348	1,5	1,5	200	0,54	H5618200071	РД1РЛ.200.0.100.1,5.1
			300	0,86	H5618300071	РД1РЛ.300.0.100.1,5.1
			400	1,18	H5618400071	РД1РЛ.400.0.100.1,5.1
			500	1,5	H5618500071	РД1РЛ.500.0.100.1,5.1
			600	1,81	H5618600071	РД1РЛ.600.0.100.1,5.1
			700	2,13	H5618700071	РД1РЛ.700.0.100.1,5.1
			800	2,45	H5618800071	РД1РЛ.800.0.100.1,5.1
			900	2,78	H5618900071	РД1РЛ.900.0.100.1,5.1
	2	2	200	0,71	H5618200021	РД1РЛ.200.0.100.2.1
			300	1,14	H5618300021	РД1РЛ.300.0.100.2.1
			400	1,55	H5618400021	РД1РЛ.400.0.100.2.1
			500	1,98	H5618500021	РД1РЛ.500.0.100.2.1
			600	2,4	H5618600021	РД1РЛ.600.0.100.2.1
			700	2,82	H5618700021	РД1РЛ.700.0.100.2.1
			800	3,24	H5618800021	РД1РЛ.800.0.100.2.1
			900	3,66	H5618900021	РД1РЛ.900.0.100.2.1
	2,5	2,5	200	0,94	H5618200081	РД1РЛ.200.0.100.2,5.1
			300	1,49	H5618300081	РД1РЛ.300.0.100.2,5.1
			400	2,04	H5618400081	РД1РЛ.400.0.100.2,5.1
			500	2,59	H5618500081	РД1РЛ.500.0.100.2,5.1
			600	3,14	H5618600081	РД1РЛ.600.0.100.2,5.1
			700	3,69	H5618700081	РД1РЛ.700.0.100.2,5.1
			800	4,25	H5618800081	РД1РЛ.800.0.100.2,5.1
			900	4,8	H5618900081	РД1РЛ.900.0.100.2,5.1
	3	3	200	1,12	H5618200031	РД1РЛ.200.0.100.3.1
			300	1,77	H5618300031	РД1РЛ.300.0.100.3.1
			400	2,42	H5618400031	РД1РЛ.400.0.100.3.1
			500	3,08	H5618500031	РД1РЛ.500.0.100.3.1
			600	3,73	H5618600031	РД1РЛ.600.0.100.3.1
			700	4,39	H5618700031	РД1РЛ.700.0.100.3.1
			800	5,05	H5618800031	РД1РЛ.800.0.100.3.1
			900	5,7	H5618900031	РД1РЛ.900.0.100.3.1
	1,5	1,5	200	0,58	H5618200072	РД1РЛ.200.0.100.1,5.2
			300	0,92	H5618300072	РД1РЛ.300.0.100.1,5.2
			400	1,27	H5618400072	РД1РЛ.400.0.100.1,5.2
			500	1,61	H5618500072	РД1РЛ.500.0.100.1,5.2
			600	1,95	H5618600072	РД1РЛ.600.0.100.1,5.2
			700	2,29	H5618700072	РД1РЛ.700.0.100.1,5.2
			800	2,63	H5618800072	РД1РЛ.800.0.100.1,5.2
			900	2,98	H5618900072	РД1РЛ.900.0.100.1,5.2
	1,5	1,5	200	0,76	H5618200022	РД1РЛ.200.0.100.2.2
			300	1,21	H5618300022	РД1РЛ.300.0.100.2.2
			400	1,65	H5618400022	РД1РЛ.400.0.100.2.2
			500	2,11	H5618500022	РД1РЛ.500.0.100.2.2
			600	2,55	H5618600022	РД1РЛ.600.0.100.2.2
	2	2	700	3	H5618700022	РД1РЛ.700.0.100.2.2
			800	3,45	H5618800022	РД1РЛ.800.0.100.2.2
			900	3,9	H5618900022	РД1РЛ.900.0.100.2.2
			500	4,35	H5620500022	РД1Ш.500.0.100.2.2
			600	5,31	H5620600022	РД1Ш.600.0.100.2.2
			700	6,27	H5620700022	РД1Ш.700.0.100.2.2
			800	7,23	H5620800022	РД1Ш.800.0.100.2.2
			900	8,19	H5620900022	РД1Ш.900.0.100.2.2
			1000	9,16	H5620000022	РД1Ш.1000.0.100.2.2

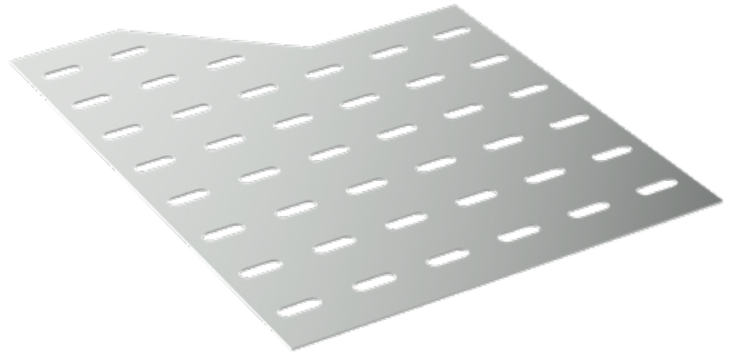

Варианты исполнения:
Горячее цинкование
Сталь оцинкованная по методу Сендзимира

Пример записи при заказе дна кабельроста углового с R=100 мм редукторного левого шириной 900 мм, высотой 2 мм, длиной 298 мм, толщиной 2 мм, сталь оцинкованная по методу Сендзимира:
Дно кабельроста углового с R=100 мм редукторного левого РД1РЛ.900.0.100.2.2 (артикул H5618900022).

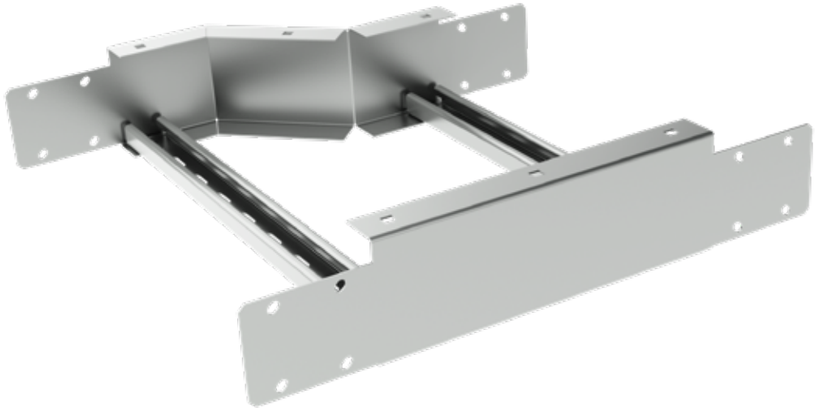

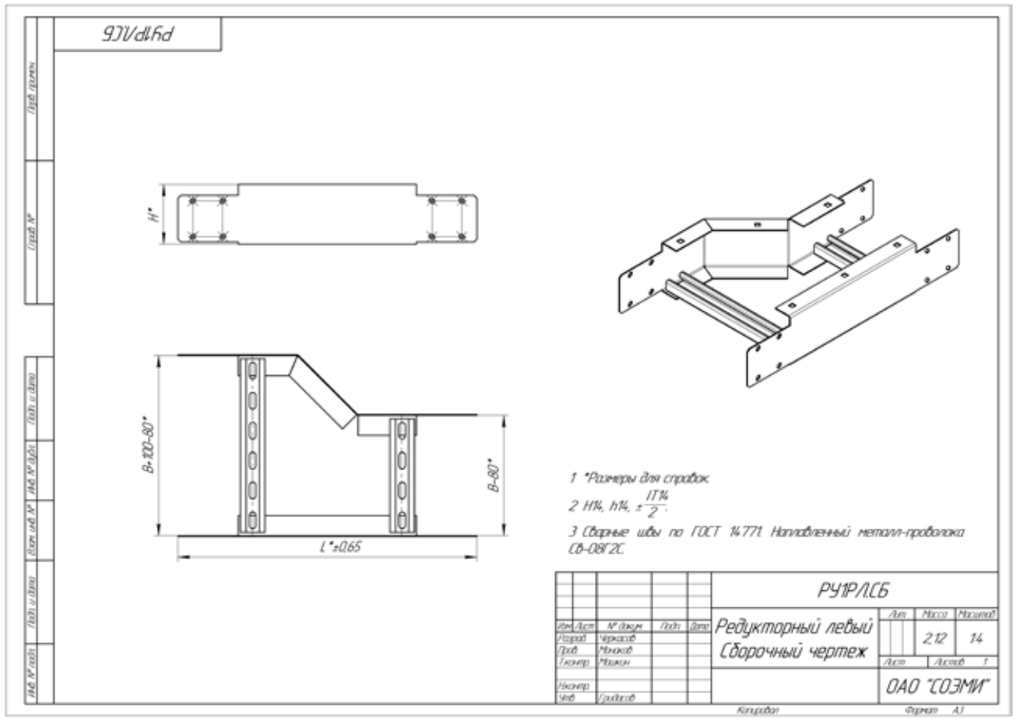
РУ1Р/ЛСБ
H*
B-100-80*
B-80*
L*±0,65
1 *Размеры для справок.
2 H14, h14, ±IT14/2.
3 Сварные швы по ГОСТ 14771. Наплавленный металл-проволока СВ-08Г2С.
Редукторный левый
Сборочный чертеж
ОАО "СОЭМИ"

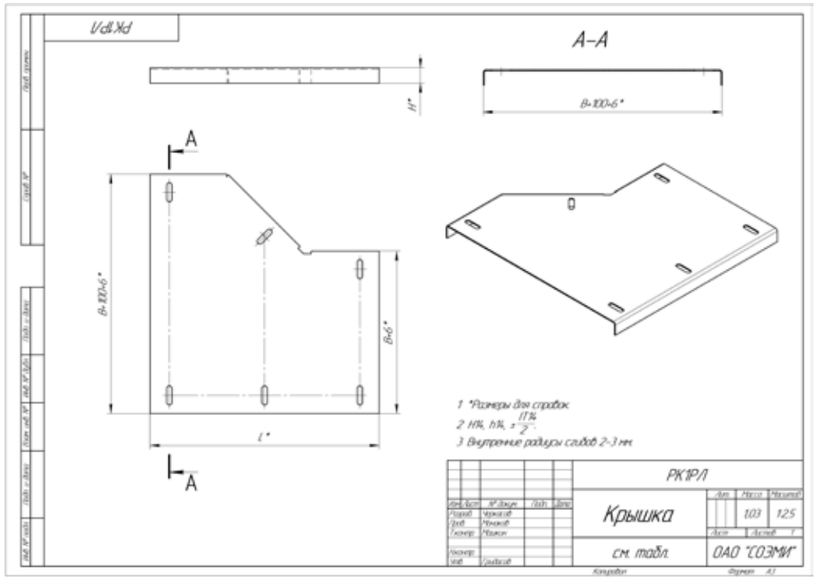
РК1Р/Л
A–A
B-100-6*
B-100-6*
B-6*
L*
1 *Размеры для справок.
2 H14, h14, ±IT14/2.
3 Внутренние радиусы сгибов 2-3 мм.
Крышка
см. табл.
ОАО "СОЭМИ"

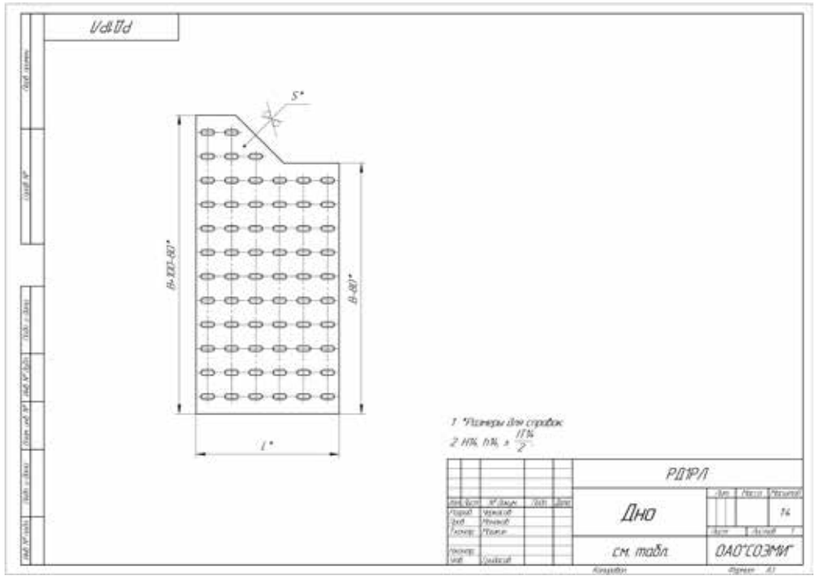
РД1Р/Л
5*
B-100-80*
B-80*
L*
1 *Размеры для справок.
2 H14, h14, ±IT14/2.
Дно
см. табл.
ОАО"СОЭМИ"

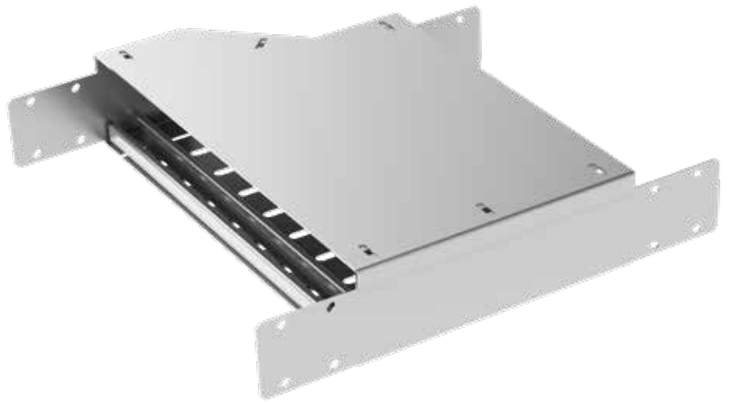

Кабельрост угловой с R=100 мм редукторный правый РУ1РП

Длина, L, мм	Толщина, S, мм	Высота, H, мм	Ширина, B, мм	Масса, кг	Артикул	Наименование
500	1,5	100	200	2,17	Н5419210071	РУ1РП.200.100.100.1,5.1
			300	2,41	Н5419310071	РУ1РП.300.100.100.1,5.1
			400	2,63	Н5419410071	РУ1РП.400.100.100.1,5.1
			500	2,87	Н5419510071	РУ1РП.500.100.100.1,5.1
			600	3,11	Н5419610071	РУ1РП.600.100.100.1,5.1
			700	3,33	Н5419710071	РУ1РП.700.100.100.1,5.1
			800	3,57	Н5419810071	РУ1РП.800.100.100.1,5.1
			900	3,8	Н5419910071	РУ1РП.900.100.100.1,5.1
		150	200	2,79	Н5419215071	РУ1РП.200.150.100.1,5.1
			300	3,02	Н5419315071	РУ1РП.300.150.100.1,5.1
			400	3,26	Н5419415071	РУ1РП.400.150.100.1,5.1
			500	3,5	Н5419515071	РУ1РП.500.150.100.1,5.1
			600	3,72	Н5419615071	РУ1РП.600.150.100.1,5.1
			700	3,96	Н5419715071	РУ1РП.700.150.100.1,5.1
			800	4,19	Н5419815071	РУ1РП.800.150.100.1,5.1
			900	4,43	Н5419915071	РУ1РП.900.150.100.1,5.1
		200	200	3,42	Н5419220071	РУ1РП.200.200.100.1,5.1
			300	3,66	Н5419320071	РУ1РП.300.200.100.1,5.1
			400	3,88	Н5419420071	РУ1РП.400.200.100.1,5.1
			500	4,12	Н5419520071	РУ1РП.500.200.100.1,5.1
			600	4,36	Н5419620071	РУ1РП.600.200.100.1,5.1
			700	4,58	Н5419720071	РУ1РП.700.200.100.1,5.1
			800	4,82	Н5419820071	РУ1РП.800.200.100.1,5.1
			900	5,05	Н5419920071	РУ1РП.900.200.100.1,5.1
	2	100	200	2,83	Н5419210021	РУ1РП.200.100.100.2.1
			300	3,14	Н5419310021	РУ1РП.300.100.100.2.1
			400	3,43	Н5419410021	РУ1РП.400.100.100.2.1
			500	3,74	Н5419510021	РУ1РП.500.100.100.2.1
			600	4,03	Н5419610021	РУ1РП.600.100.100.2.1
			700	4,33	Н5419710021	РУ1РП.700.100.100.2.1
			800	4,63	Н5419810021	РУ1РП.800.100.100.2.1
			900	4,93	Н5419910021	РУ1РП.900.100.100.2.1
		150	200	3,65	Н5419215021	РУ1РП.200.150.100.2.1
			300	3,96	Н5419315021	РУ1РП.300.150.100.2.1
			400	4,25	Н5419415021	РУ1РП.400.150.100.2.1
			500	4,56	Н5419515021	РУ1РП.500.150.100.2.1
			600	4,85	Н5419615021	РУ1РП.600.150.100.2.1
			700	5,16	Н5419715021	РУ1РП.700.150.100.2.1
			800	5,45	Н5419815021	РУ1РП.800.150.100.2.1
			900	5,76	Н5419915021	РУ1РП.900.150.100.2.1
		200	200	4,49	Н5419220021	РУ1РП.200.200.100.2.1
			300	4,79	Н5419320021	РУ1РП.300.200.100.2.1
			400	5,09	Н5419420021	РУ1РП.400.200.100.2.1
			500	5,38	Н5419520021	РУ1РП.500.200.100.2.1
			600	5,68	Н5419620021	РУ1РП.600.200.100.2.1
			700	5,98	Н5419720021	РУ1РП.700.200.100.2.1
			800	6,28	Н5419820021	РУ1РП.800.200.100.2.1
			900	6,58	Н5419920021	РУ1РП.900.200.100.2.1
	2,5	100	200	3,69	Н5419210081	РУ1РП.200.100.100.2,5.1
			300	4,09	Н5419310081	РУ1РП.300.100.100.2,5.1
			400	4,46	Н5419410081	РУ1РП.400.100.100.2,5.1
			500	4,84	Н5419510081	РУ1РП.500.100.100.2,5.1
			600	5,22	Н5419610081	РУ1РП.600.100.100.2,5.1
			700	5,61	Н5419710081	РУ1РП.700.100.100.2,5.1
			800	6	Н5419810081	РУ1РП.800.100.100.2,5.1
			900	6,38	Н5419910081	РУ1РП.900.100.100.2,5.1
		150	200	4,77	Н5419215081	РУ1РП.200.150.100.2,5.1
			300	5,16	Н5419315081	РУ1РП.300.150.100.2,5.1
			400	5,54	Н5419415081	РУ1РП.400.150.100.2,5.1
			500	5,93	Н5419515081	РУ1РП.500.150.100.2,5.1
			600	6,31	Н5419615081	РУ1РП.600.150.100.2,5.1
			700	6,69	Н5419715081	РУ1РП.700.150.100.2,5.1
			800	7,08	Н5419815081	РУ1РП.800.150.100.2,5.1
			900	7,46	Н5419915081	РУ1РП.900.150.100.2,5.1
		200	200	5,86	Н5419220081	РУ1РП.200.200.100.2,5.1
			300	6,25	Н5419320081	РУ1РП.300.200.100.2,5.1
			400	6,63	Н5419420081	РУ1РП.400.200.100.2,5.1
			500	7,01	Н5419520081	РУ1РП.500.200.100.2,5.1
			600	7,39	Н5419620081	РУ1РП.600.200.100.2,5.1
			700	7,78	Н5419720081	РУ1РП.700.200.100.2,5.1
			800	8,16	Н5419820081	РУ1РП.800.200.100.2,5.1
			900	8,54	Н5419920081	РУ1РП.900.200.100.2,5.1

Варианты исполнения:
Горячее цинкование
Сталь оцинкованная по методу Сендзимира

Пример записи при заказе кабельроста углового с R=100 мм редукторного правого шириной 9000 мм, высотой 200 мм, длиной 500 мм, толщиной 2,5 мм, горячее цинкование:
Кабельрост угловой с R=100 мм редукторный правый РУ1РП.900.200.100.2,5.1 (артикул Н5419920081).

Кабельрост угловой с R=100 мм редукторный правый РУ1РП

Длина, L, мм	Толщина, S, мм	Высота, H, мм	Ширина, B, мм	Масса, кг	Артикул	Наименование
500	3	100	200	4,17	Н5419210031	РУ1РП.200.100.100.3.1
			300	4,55	Н5419310031	РУ1РП.300.100.100.3.1
			400	4,93	Н5419410031	РУ1РП.400.100.100.3.1
			500	5,31	Н5419510031	РУ1РП.500.100.100.3.1
			600	5,69	Н5419610031	РУ1РП.600.100.100.3.1
			700	6,07	Н5419710031	РУ1РП.700.100.100.3.1
			800	6,45	Н5419810031	РУ1РП.800.100.100.3.1
			900	6,83	Н5419910031	РУ1РП.900.100.100.3.1
		150	200	5,45	Н5419215031	РУ1РП.200.150.100.3.1
			300	5,84	Н5419315031	РУ1РП.300.150.100.3.1
			400	6,21	Н5419415031	РУ1РП.400.150.100.3.1
			500	6,59	Н5419515031	РУ1РП.500.150.100.3.1
			600	6,67	Н5419615031	РУ1РП.600.150.100.3.1
			700	7,35	Н5419715031	РУ1РП.700.150.100.3.1
			800	7,73	Н5419815031	РУ1РП.800.150.100.3.1
			900	8,11	Н5419915031	РУ1РП.900.150.100.3.1
		200	200	6,74	Н5419220031	РУ1РП.200.200.100.3.1
			300	7,12	Н5419320031	РУ1РП.300.200.100.3.1
			400	7,5	Н5419420031	РУ1РП.400.200.100.3.1
			500	7,88	Н5419520031	РУ1РП.500.200.100.3.1
			600	8,26	Н5419620031	РУ1РП.600.200.100.3.1
			700	8,64	Н5419720031	РУ1РП.700.200.100.3.1
			800	9,02	Н5419820031	РУ1РП.800.200.100.3.1
			900	9,4	Н5419920031	РУ1РП.900.200.100.3.1
	1,5	100	200	2,33	Н5419210072	РУ1РП.200.100.100.1,5.2
			300	2,59	Н5419310072	РУ1РП.300.100.100.1,5.2
			400	2,83	Н5419410072	РУ1РП.400.100.100.1,5.2
			500	3,08	Н5419510072	РУ1РП.500.100.100.1,5.2
			600	3,33	Н5419610072	РУ1РП.600.100.100.1,5.2
			700	3,58	Н5419710072	РУ1РП.700.100.100.1,5.2
			800	3,83	Н5419810072	РУ1РП.800.100.100.1,5.2
			900	4,08	Н5419910072	РУ1РП.900.100.100.1,5.2
		150	200	2,99	Н5419215072	РУ1РП.200.150.100.1,5.2
			300	3,25	Н5419315072	РУ1РП.300.150.100.1,5.2
			400	3,5	Н5419415072	РУ1РП.400.150.100.1,5.2
			500	3,75	Н5419515072	РУ1РП.500.150.100.1,5.2
			600	3,99	Н5419615072	РУ1РП.600.150.100.1,5.2
			700	4,25	Н5419715072	РУ1РП.700.150.100.1,5.2
			800	4,5	Н5419815072	РУ1РП.800.150.100.1,5.2
			900	4,75	Н5419915072	РУ1РП.900.150.100.1,5.2
		200	200	3,67	Н5419220072	РУ1РП.200.200.100.1,5.2
			300	3,93	Н5419320072	РУ1РП.300.200.100.1,5.2
			400	4,17	Н5419420072	РУ1РП.400.200.100.1,5.2
			500	4,42	Н5419520072	РУ1РП.500.200.100.1,5.2
			600	4,68	Н5419620072	РУ1РП.600.200.100.1,5.2
			700	4,92	Н5419720072	РУ1РП.700.200.100.1,5.2
			800	4,17	Н5419820072	РУ1РП.800.200.100.1,5.2
			900	5,42	Н5419920072	РУ1РП.900.200.100.1,5.2
	2	100	200	3,01	Н5419210022	РУ1РП.200.100.100.2.2
			300	3,34	Н5419310022	РУ1РП.300.100.100.2.2
			400	3,65	Н5419410022	РУ1РП.400.100.100.2.2
			500	3,97	Н5419510022	РУ1РП.500.100.100.2.2
			600	4,29	Н5419610022	РУ1РП.600.100.100.2.2
			700	4,61	Н5419710022	РУ1РП.700.100.100.2.2
			800	4,92	Н5419810022	РУ1РП.800.100.100.2.2
			900	5,25	Н5419910022	РУ1РП.900.100.100.2.2
		150	200	3,89	Н5419215022	РУ1РП.200.150.100.2.2
			300	4,21	Н5419315022	РУ1РП.300.150.100.2.2
			400	4,53	Н5419415022	РУ1РП.400.150.100.2.2
			500	4,85	Н5419515022	РУ1РП.500.150.100.2.2
			600	5,16	Н5419615022	РУ1РП.600.150.100.2.2
			700	5,49	Н5419715022	РУ1РП.700.150.100.2.2
			800	5,8	Н5419815022	РУ1РП.800.150.100.2.2
			900	6,12	Н5419915022	РУ1РП.900.150.100.2.2
		200	200	4,77	Н5419220022	РУ1РП.200.200.100.2.2
			300	5,1	Н5419320022	РУ1РП.300.200.100.2.2
			400	5,41	Н5419420022	РУ1РП.400.200.100.2.2
			500	5,72	Н5419520022	РУ1РП.500.200.100.2.2
			600	6,05	Н5419620022	РУ1РП.600.200.100.2.2
			700	6,36	Н5419720022	РУ1РП.700.200.100.2.2
			800	6,69	Н5419820022	РУ1РП.800.200.100.2.2
			900	7	Н5419920022	РУ1РП.900.200.100.2.2

Под заказ возможно изготовление нестандартных кабельростов с другими типоразмерами, толщинами, длиной и типом покрытия

Крышка кабельроста углового с R=100 мм редукторного правого РК1РП

Длина, L, мм	Высота, H, мм	Толщина, S, мм	Ширина, B, мм	Масса, кг	Артикул	Наименование
298	20	1,5	200	1,06	H5519202071	РК1РП.200.20.100.1,5.1
			300	1,41	H5519302071	РК1РП.300.20.100.1,5.1
			400	1,77	H5519402071	РК1РП.400.20.100.1,5.1
			500	2,13	H5519502071	РК1РП.500.20.100.1,5.1
			600	2,5	H5519602071	РК1РП.600.20.100.1,5.1
			700	2,86	H5519702071	РК1РП.700.20.100.1,5.1
			800	3,22	H5519802071	РК1РП.800.20.100.1,5.1
			900	3,58	H5519902071	РК1РП.900.20.100.1,5.1
		2	200	1,4	H5519202021	РК1РП.200.20.100.2.1
			300	1,88	H5519302021	РК1РП.300.20.100.2.1
			400	2,35	H5519402021	РК1РП.400.20.100.2.1
			500	2,82	H5519502021	РК1РП.500.20.100.2.1
			600	3,3	H5519602021	РК1РП.600.20.100.2.1
			700	3,78	H5519702021	РК1РП.700.20.100.2.1
			800	4,25	H5519802021	РК1РП.800.20.100.2.1
			900	4,72	H5519902021	РК1РП.900.20.100.2.1
		2,5	200	1,84	H5519202081	РК1РП.200.20.100.2,5.1
			300	2,47	H5519302081	РК1РП.300.20.100.2,5.1
			400	3,09	H5519402081	РК1РП.400.20.100.2,5.1
			500	3,71	H5519502081	РК1РП.500.20.100.2,5.1
			600	4,33	H5519602081	РК1РП.600.20.100.2,5.1
			700	4,96	H5519702081	РК1РП.700.20.100.2,5.1
			800	5,58	H5519802081	РК1РП.800.20.100.2,5.1
			900	6,2	H5519902081	РК1РП.900.20.100.2,5.1
		3	200	2,2	H5519202031	РК1РП.200.20.100.3.1
			300	2,94	H5519302031	РК1РП.300.20.100.3.1
			400	3,68	H5519402031	РК1РП.400.20.100.3.1
			500	4,41	H5519502031	РК1РП.500.20.100.3.1
			600	5,16	H5519602031	РК1РП.600.20.100.3.1
			700	5,9	H5519702031	РК1РП.700.20.100.3.1
			800	6,64	H5519802031	РК1РП.800.20.100.3.1
			900	7,37	H5519902031	РК1РП.900.20.100.3.1
		1,5	200	1,13	H5519202072	РК1РП.200.20.100.1,5.2
			300	1,52	H5519302072	РК1РП.300.20.100.1,5.2
			400	1,9	H5519402072	РК1РП.400.20.100.1,5.2
			500	2,29	H5519502072	РК1РП.500.20.100.1,5.2
			600	2,68	H5519602072	РК1РП.600.20.100.1,5.2
			700	3,07	H5519702072	РК1РП.700.20.100.1,5.2
			800	3,45	H5519802072	РК1РП.800.20.100.1,5.2
			900	3,84	H5519902072	РК1РП.900.20.100.1,5.2
		1,5	200	1,49	H5519202022	РК1РП.200.20.100.2.2
			300	2	H5519302022	РК1РП.300.20.100.2.2
			400	2,51	H5519402022	РК1РП.400.20.100.2.2
			500	3	H5519502022	РК1РП.500.20.100.2.2
			600	3,51	H5519602022	РК1РП.600.20.100.2.2
		2	700	4,02	H5519702022	РК1РП.700.20.100.2.2
			800	4,53	H5519802022	РК1РП.800.20.100.2.2
			900	5,02	H5519902022	РК1РП.900.20.100.2.2
			500	5,11	H5520502022	РК1Ш.500.20.100.2.2
			600	6,06	H5520602022	РК1Ш.600.20.100.2.2
			700	7,02	H5520702022	РК1Ш.700.20.100.2.2
			800	7,97	H5520802022	РК1Ш.800.20.100.2.2
			900	8,93	H5520902022	РК1Ш.900.20.100.2.2
			1000	9,89	H5520002022	РК1Ш.1000.20.100.2.2

Варианты исполнения:
Горячее цинкование
Сталь оцинкованная по методу Сендзимира

Пример записи при заказе крышки кабельроста углового с R=100 мм редукторного правого шириной 900 мм, высотой 20 мм, длиной 298 мм, толщиной 3 мм, горячее цинкование:
Крышка кабельроста с R=100 мм редукторного правого РК1РП.900.20.100.3.1 (артикул H5519902031).

Дно кабельроста углового с R=100 мм редукторного правого РД1РП

Длина, L, мм	Высота, H, мм	Толщина, S, мм	Ширина, B, мм	Масса, кг	Артикул	Наименование
298	1,5	1,5	200	0,54	H5619200071	РД1РП.200.0.100.1,5.1
			300	0,86	H5619300071	РД1РП.300.0.100.1,5.1
			400	1,18	H5619400071	РД1РП.400.0.100.1,5.1
			500	1,5	H5619500071	РД1РП.500.0.100.1,5.1
			600	1,81	H5619600071	РД1РП.600.0.100.1,5.1
			700	2,13	H5619700071	РД1РП.700.0.100.1,5.1
			800	2,45	H5619800071	РД1РП.800.0.100.1,5.1
			900	2,78	H5619900071	РД1РП.900.0.100.1,5.1
	2	2	200	0,71	H5619200021	РД1РП.200.0.100.2.1
			300	1,14	H5619300021	РД1РП.300.0.100.2.1
			400	1,55	H5619400021	РД1РП.400.0.100.2.1
			500	1,98	H5619500021	РД1РП.500.0.100.2.1
			600	2,4	H5619600021	РД1РП.600.0.100.2.1
			700	2,82	H5619700021	РД1РП.700.0.100.2.1
			800	3,24	H5619800021	РД1РП.800.0.100.2.1
			900	3,66	H5619900021	РД1РП.900.0.100.2.1
	2,5	2,5	200	0,94	H5619200081	РД1РП.200.0.100.2,5.1
			300	1,49	H5619300081	РД1РП.300.0.100.2,5.1
			400	2,04	H5619400081	РД1РП.400.0.100.2,5.1
			500	2,59	H5619500081	РД1РП.500.0.100.2,5.1
			600	3,14	H5619600081	РД1РП.600.0.100.2,5.1
			700	3,69	H5619700081	РД1РП.700.0.100.2,5.1
			800	4,25	H5619800081	РД1РП.800.0.100.2,5.1
			900	4,8	H5619900081	РД1РП.900.0.100.2,5.1
	3	3	200	1,12	H5619200031	РД1РП.200.0.100.3.1
			300	1,77	H5619300031	РД1РП.300.0.100.3.1
			400	2,42	H5619400031	РД1РП.400.0.100.3.1
			500	3,08	H5619500031	РД1РП.500.0.100.3.1
			600	3,73	H5619600031	РД1РП.600.0.100.3.1
			700	4,39	H5619700031	РД1РП.700.0.100.3.1
			800	5,05	H5619800031	РД1РП.800.0.100.3.1
			900	5,7	H5619900031	РД1РП.900.0.100.3.1
	1,5	1,5	200	0,58	H5619200072	РД1РП.200.0.100.1,5.2
			300	0,92	H5619300072	РД1РП.300.0.100.1,5.2
			400	1,27	H5619400072	РД1РП.400.0.100.1,5.2
			500	1,61	H5619500072	РД1РП.500.0.100.1,5.2
			600	1,95	H5619600072	РД1РП.600.0.100.1,5.2
			700	2,29	H5619700072	РД1РП.700.0.100.1,5.2
			800	2,63	H5619800072	РД1РП.800.0.100.1,5.2
			900	2,98	H5619900072	РД1РП.900.0.100.1,5.2
	1,5	1,5	200	0,76	H5619200022	РД1РП.200.0.100.2.2
			300	1,21	H5619300022	РД1РП.300.0.100.2.2
			400	1,65	H5619400022	РД1РП.400.0.100.2.2
			500	2,11	H5619500022	РД1РП.500.0.100.2.2
			600	2,55	H5619600022	РД1РП.600.0.100.2.2
	2	2	700	3	H5619700022	РД1РП.700.0.100.2.2
			800	3,45	H5619800022	РД1РП.800.0.100.2.2
			900	3,9	H5619900022	РД1РП.900.0.100.2.2
			500	4,35	H5620500022	РД1Ш.500.0.100.2.2
			600	5,31	H5620600022	РД1Ш.600.0.100.2.2
			700	6,27	H5620700022	РД1Ш.700.0.100.2.2
			800	7,23	H5620800022	РД1Ш.800.0.100.2.2
			900	8,19	H5620900022	РД1Ш.900.0.100.2.2
			1000	9,16	H5620000022	РД1Ш.1000.0.100.2.2

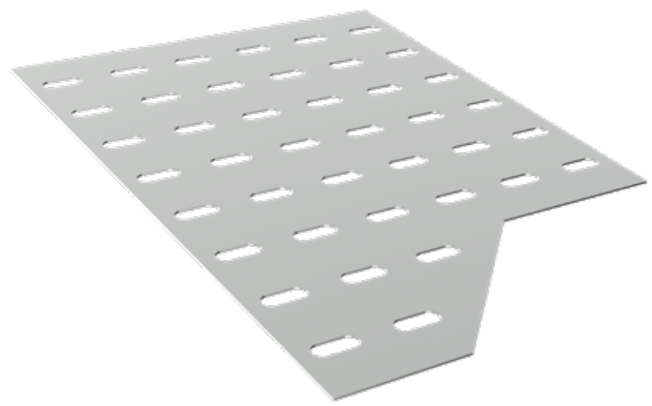

Варианты исполнения:
Горячее цинкование
Сталь оцинкованная по методу Сендзимира

Пример записи при заказе дна кабельроста углового с R=100 мм редукторного правого шириной 900 мм, высотой 2 мм, длиной 298 мм, толщиной 2 мм, сталь оцинкованная по методу Сендзимира:
Дно кабельроста углового с R=100 мм редукторного правого РД1РП.900.0.100.2.2 (артикул H5619900022),

Под заказ возможно изготовление нестандартных кабельроста с другими типоразмерами, толщинами, длиной и типом покрытия

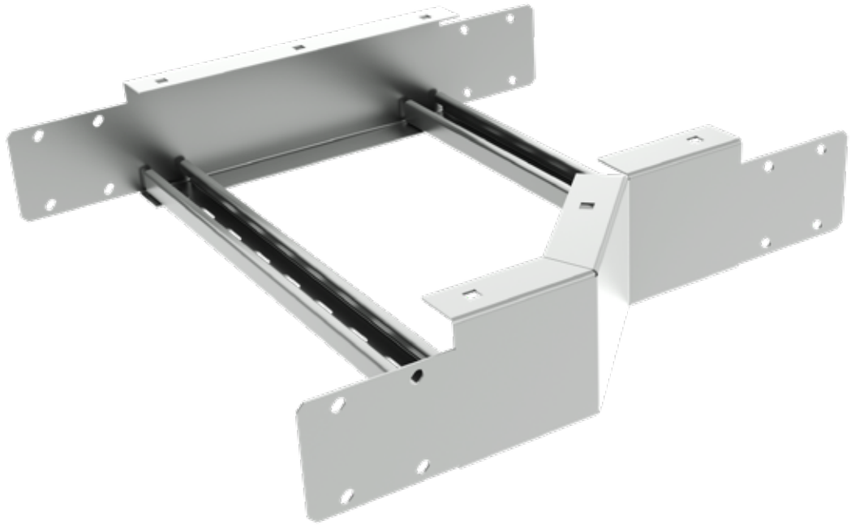

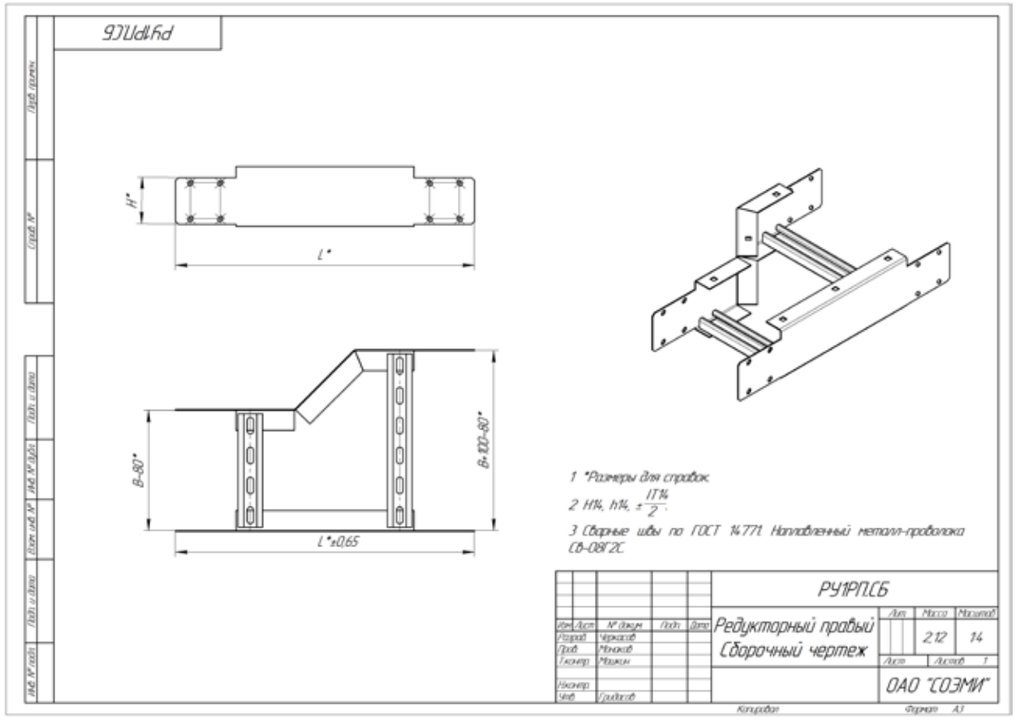
РУ1РП.СБ
H*
L*
B-80*
B+100-80*
L*±0,65
1 *Размеры для справок
2 H14, h14, ±IT14/2
3 Сварные швы по ГОСТ 14771. Наплавленный металл-проволока СВ-08Г2С
РУ1РП.СБ
Редукторный правый
Сборочный чертеж
212
14
ОАО "СОЭМИ"

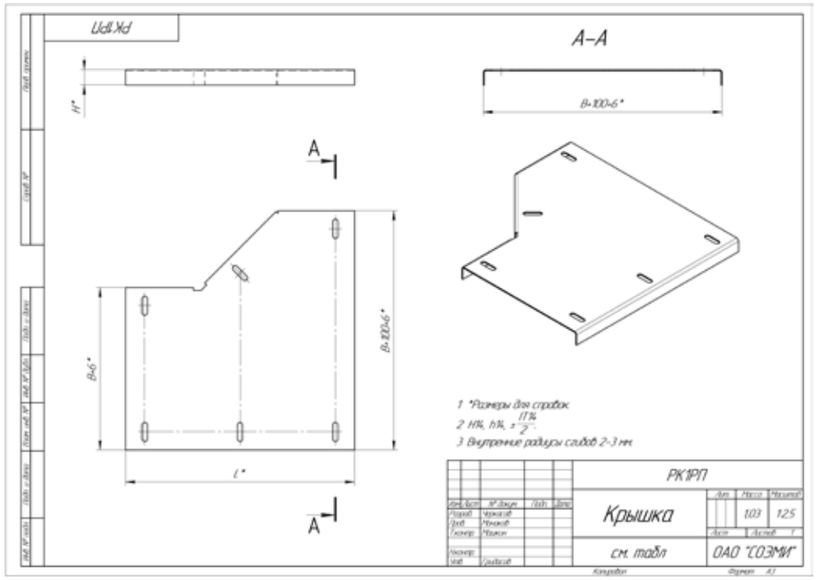
РК1РП
А–А
B+100-6*
H*
B-6*
B+100-6*
L*
1 *Размеры для справок
2 H14, h14, ±IT14/2
3 Внутренние радиусы сгибов 2-3 мм
РК1РП
Крышка
103
125
см. табл
ОАО "СОЭМИ"

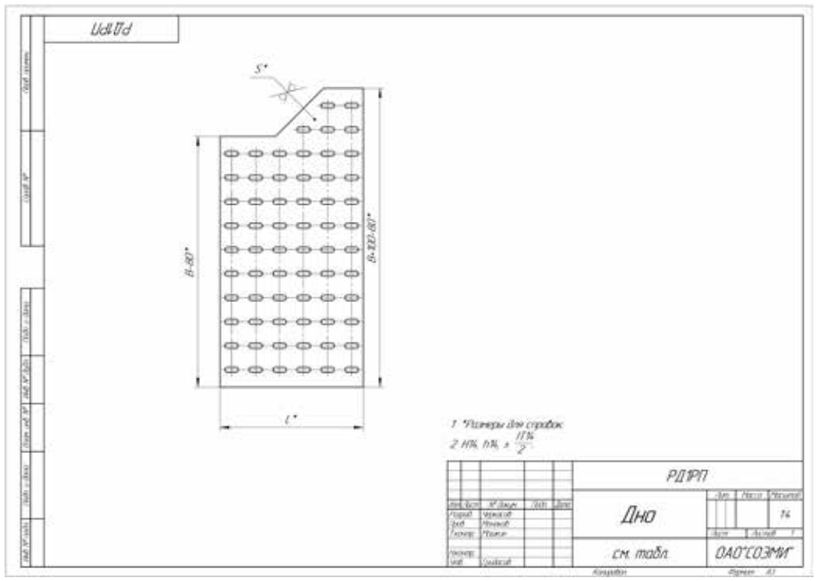
РД1РП
5*
B-80*
B+100-80*
L*
1 *Размеры для справок
2 H14, h14, ±IT14/2
РД1РП
Дно
14
см. табл
ОАО"СОЭМИ"

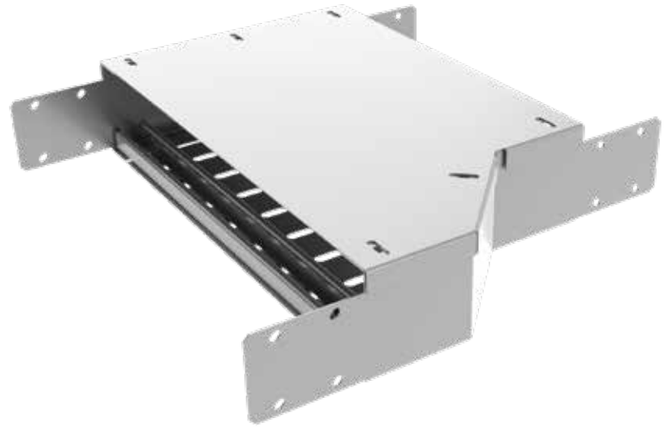

Кабельрост угловой с R=100 мм ответвительный горизонтальный РУ1ОГ

Длина, L, мм	Толщина, S, мм	Высота, H, мм	Ширина, B, мм	Масса, кг	Артикул	Наименование
199	1,5	100	200	1,41	H5475210071	РУ1ОГ.200.100.100.1,5.1
			300	1,55	H5475310071	РУ1ОГ.300.100.100.1,5.1
			400	1,69	H5475410071	РУ1ОГ.400.100.100.1,5.1
			500	1,84	H5475510071	РУ1ОГ.500.100.100.1,5.1
			600	1,97	H5475610071	РУ1ОГ.600.100.100.1,5.1
			700	2,11	H5475710071	РУ1ОГ.700.100.100.1,5.1
			800	2,25	H5475810071	РУ1ОГ.800.100.100.1,5.1
			900	2,39	H5475910071	РУ1ОГ.900.100.100.1,5.1
			1000	2,52	H5475010071	РУ1ОГ.1000.100.100.1,5.1
		150	200	1,84	H5475215071	РУ1ОГ.200.150.100.1,5.1
			300	1,98	H5475315071	РУ1ОГ.300.150.100.1,5.1
			400	2,12	H5475415071	РУ1ОГ.400.150.100.1,5.1
			500	2,26	H5475515071	РУ1ОГ.500.150.100.1,5.1
			600	2,4	H5475615071	РУ1ОГ.600.150.100.1,5.1
			700	2,54	H5475715071	РУ1ОГ.700.150.100.1,5.1
			800	2,68	H5475815071	РУ1ОГ.800.150.100.1,5.1
			900	2,82	H5475915071	РУ1ОГ.900.150.100.1,5.1
			1000	2,96	H5475015071	РУ1ОГ.1000.150.100.1,5.1
		200	200	2,28	H5475220071	РУ1ОГ.200.200.100.1,5.1
			300	2,42	H5475320071	РУ1ОГ.300.200.100.1,5.1
			400	2,56	H5475420071	РУ1ОГ.400.200.100.1,5.1
			500	2,7	H5475520071	РУ1ОГ.500.200.100.1,5.1
			600	2,84	H5475620071	РУ1ОГ.600.200.100.1,5.1
			700	2,98	H5475720071	РУ1ОГ.700.200.100.1,5.1
			800	3,12	H5475820071	РУ1ОГ.800.200.100.1,5.1
			900	3,26	H5475920071	РУ1ОГ.900.200.100.1,5.1
			1000	3,4	H5475020071	РУ1ОГ.1000.200.100.1,5.1
	2	100	200	1,83	H5475210021	РУ1ОГ.200.100.100.2.1
			300	2,01	H5475310021	РУ1ОГ.300.100.100.2.1
			400	2,19	H5475410021	РУ1ОГ.400.100.100.2.1
			500	2,37	H5475510021	РУ1ОГ.500.100.100.2.1
			600	2,55	H5475610021	РУ1ОГ.600.100.100.2.1
			700	2,72	H5475710021	РУ1ОГ.700.100.100.2.1
			800	2,9	H5475810021	РУ1ОГ.800.100.100.2.1
			900	3,08	H5475910021	РУ1ОГ.900.100.100.2.1
			1000	3,26	H5475010021	РУ1ОГ.1000.100.100.2.1
		150	200	2,4	H5475215021	РУ1ОГ.200.150.100.2.1
			300	2,58	H5475315021	РУ1ОГ.300.150.100.2.1
			400	2,76	H5475415021	РУ1ОГ.400.150.100.2.1
			500	2,93	H5475515021	РУ1ОГ.500.150.100.2.1
			600	3,11	H5475615021	РУ1ОГ.600.150.100.2.1
			700	3,29	H5475715021	РУ1ОГ.700.150.100.2.1
			800	3,47	H5475815021	РУ1ОГ.800.150.100.2.1
			900	3,65	H5475915021	РУ1ОГ.900.150.100.2.1
			1000	3,83	H5475015021	РУ1ОГ.1000.150.100.2.1
		200	200	2,97	H5475220021	РУ1ОГ.200.200.100.2.1
			300	3,15	H5475320021	РУ1ОГ.300.200.100.2.1
			400	3,33	H5475420021	РУ1ОГ.400.200.100.2.1
			500	3,51	H5475520021	РУ1ОГ.500.200.100.2.1
			600	3,68	H5475620021	РУ1ОГ.600.200.100.2.1
			700	3,86	H5475720021	РУ1ОГ.700.200.100.2.1
			800	4,04	H5475820021	РУ1ОГ.800.200.100.2.1
			900	4,22	H5475920021	РУ1ОГ.900.200.100.2.1
			1000	4,4	H5475020021	РУ1ОГ.1000.200.100.2.1
	2,5	100	200	2,24	H5475210081	РУ1ОГ.200.100.100.2,5.1
			300	2,45	H5475310081	РУ1ОГ.300.100.100.2,5.1
			400	2,67	H5475410081	РУ1ОГ.400.100.100.2,5.1
			500	2,88	H5475510081	РУ1ОГ.500.100.100.2,5.1
			600	3,1	H5475610081	РУ1ОГ.600.100.100.2,5.1
			700	3,31	H5475710081	РУ1ОГ.700.100.100.2,5.1
			800	3,53	H5475810081	РУ1ОГ.800.100.100.2,5.1
			900	3,74	H5475910081	РУ1ОГ.900.100.100.2,5.1
			1000	3,96	H5475010081	РУ1ОГ.1000.100.100.2,5.1
		150	200	2,93	H5475215081	РУ1ОГ.200.150.100.2,5.1
			300	3,15	H5475315081	РУ1ОГ.300.150.100.2,5.1
			400	3,36	H5475415081	РУ1ОГ.400.150.100.2,5.1
			500	3,58	H5475515081	РУ1ОГ.500.150.100.2,5.1
			600	3,79	H5475615081	РУ1ОГ.600.150.100.2,5.1
			700	4,01	H5475715081	РУ1ОГ.700.150.100.2,5.1
			800	4,22	H5475815081	РУ1ОГ.800.150.100.2,5.1
			900	4,44	H5475915081	РУ1ОГ.900.150.100.2,5.1
			1000	4,65	H5475015081	РУ1ОГ.1000.150.100.2,5.1
		200	200	3,64	H5475220081	РУ1ОГ.200.200.100.2,5.1
			300	3,85	H5475320081	РУ1ОГ.300.200.100.2,5.1
			400	4,07	H5475420081	РУ1ОГ.400.200.100.2,5.1
			500	4,28	H5475520081	РУ1ОГ.500.200.100.2,5.1
			600	4,5	H5475620081	РУ1ОГ.600.200.100.2,5.1
			700	4,71	H5475720081	РУ1ОГ.700.200.100.2,5.1
			800	4,93	H5475820081	РУ1ОГ.800.200.100.2,5.1
			900	5,14	H5475920081	РУ1ОГ.900.200.100.2,5.1
			1000	5,36	H5475020081	РУ1ОГ.1000.200.100.2,5.1

Варианты исполнения:
Горячее цинкование
Сталь оцинкованная по методу Сендзимира

Пример записи при заказе кабельроста углового с R=100 мм ответвительного горизонтального шириной 1000 мм, высотой 200 мм, длиной 199 мм, толщиной 2,5 мм, горячее цинкование:
Кабельрост угловой с R=100 мм ответвительный горизонтальный РУ1ОГ.1000.200.100.2,5.1 (артикул H5475020081).

Под заказ возможно изготовление нестандартных кабельростов с другими типоразмерами, толщинами, длиной и типом покрытия

Кабельрост угловой с R=100 мм ответвительный горизонтальный РУ1ОГ

Длина, L, мм	Толщина, S, мм	Высота, H, мм	Ширина, B, мм	Масса, кг	Артикул	Наименование
199	3	100	200	2,62	H5475210031	РУ1ОГ.200.100.100.3.1
			300	2,87	H5475310031	РУ1ОГ.300.100.100.3.1
			400	3,12	H5475410031	РУ1ОГ.400.100.100.3.1
			500	3,37	H5475510031	РУ1ОГ.500.100.100.3.1
			600	3,62	H5475610031	РУ1ОГ.600.100.100.3.1
			700	3,87	H5475710031	РУ1ОГ.700.100.100.3.1
			800	4,12	H5475810031	РУ1ОГ.800.100.100.3.1
			900	4,37	H5475910031	РУ1ОГ.900.100.100.3.1
			1000	4,62	H5475010031	РУ1ОГ.1000.100.100.3.1
		150	200	3,44	H5475215031	РУ1ОГ.200.150.100.3.1
			300	3,69	H5475315031	РУ1ОГ.300.150.100.3.1
			400	3,94	H5475415031	РУ1ОГ.400.150.100.3.1
			500	4,19	H5475515031	РУ1ОГ.500.150.100.3.1
			600	4,44	H5475615031	РУ1ОГ.600.150.100.3.1
			700	4,69	H5475715031	РУ1ОГ.700.150.100.3.1
			800	4,94	H5475815031	РУ1ОГ.800.150.100.3.1
			900	5,19	H5475915031	РУ1ОГ.900.150.100.3.1
			1000	5,44	H5475015031	РУ1ОГ.1000.150.100.3.1
		200	200	4,28	H5475220031	РУ1ОГ.200.200.100.3.1
			300	4,53	H5475320031	РУ1ОГ.300.200.100.3.1
			400	4,78	H5475420031	РУ1ОГ.400.200.100.3.1
			500	5,03	H5475520031	РУ1ОГ.500.200.100.3.1
			600	5,28	H5475620031	РУ1ОГ.600.200.100.3.1
			700	5,53	H5475720031	РУ1ОГ.700.200.100.3.1
			800	5,78	H5475820031	РУ1ОГ.800.200.100.3.1
			900	6,03	H5475920031	РУ1ОГ.900.200.100.3.1
			1000	6,28	H5475020031	РУ1ОГ.1000.200.100.3.1
	1,5	100	200	1,32	H5475210072	РУ1ОГ.200.100.100.1,5.2
			300	1,44	H5475310072	РУ1ОГ.300.100.100.1,5.2
			400	1,57	H5475410072	РУ1ОГ.400.100.100.1,5.2
			500	1,70	H5475510072	РУ1ОГ.500.100.100.1,5.2
			600	1,83	H5475610072	РУ1ОГ.600.100.100.1,5.2
			700	1,96	H5475710072	РУ1ОГ.700.100.100.1,5.2
			800	2,09	H5475810072	РУ1ОГ.800.100.100.1,5.2
			900	2,22	H5475910072	РУ1ОГ.900.100.100.1,5.2
			1000	2,35	H5475010072	РУ1ОГ.1000.100.100.1,5.2
		150	200	1,72	H5475215072	РУ1ОГ.200.150.100.1,5.2
			300	1,85	H5475315072	РУ1ОГ.300.150.100.1,5.2
			400	1,98	H5475415072	РУ1ОГ.400.150.100.1,5.2
			500	2,11	H5475515072	РУ1ОГ.500.150.100.1,5.2
			600	2,24	H5475615072	РУ1ОГ.600.150.100.1,5.2
			700	2,37	H5475715072	РУ1ОГ.700.150.100.1,5.2
			800	2,5	H5475815072	РУ1ОГ.800.150.100.1,5.2
			900	2,63	H5475915072	РУ1ОГ.900.150.100.1,5.2
			1000	2,76	H5475015072	РУ1ОГ.1000.150.100.1,5.2
		200	200	2,13	H5475220072	РУ1ОГ.200.200.100.1,5.2
			300	2,26	H5475320072	РУ1ОГ.300.200.100.1,5.2
			400	2,39	H5475420072	РУ1ОГ.400.200.100.1,5.2
			500	2,52	H5475520072	РУ1ОГ.500.200.100.1,5.2
			600	2,65	H5475620072	РУ1ОГ.600.200.100.1,5.2
			700	2,77	H5475720072	РУ1ОГ.700.200.100.1,5.2
			800	2,9	H5475820072	РУ1ОГ.800.200.100.1,5.2
			900	3,03	H5475920072	РУ1ОГ.900.200.100.1,5.2
			1000	2,16	H5475020072	РУ1ОГ.1000.200.100.1,5.2
	2	100	200	1,72	H5475210022	РУ1ОГ.200.100.100.2.2
			300	1,89	H5475310022	РУ1ОГ.300.100.100.2.2
			400	2,06	H5475410022	РУ1ОГ.400.100.100.2.2
			500	2,23	H5475510022	РУ1ОГ.500.100.100.2.2
			600	2,39	H5475610022	РУ1ОГ.600.100.100.2.2
			700	2,56	H5475710022	РУ1ОГ.700.100.100.2.2
			800	2,73	H5475810022	РУ1ОГ.800.100.100.2.2
			900	2,9	H5475910022	РУ1ОГ.900.100.100.2.2
			1000	3,06	H5475010022	РУ1ОГ.1000.100.100.2.2
		150	200	2,25	H5475215022	РУ1ОГ.200.150.100.2.2
			300	2,42	H5475315022	РУ1ОГ.300.150.100.2.2
			400	2,59	H5475415022	РУ1ОГ.400.150.100.2.2
			500	2,76	H5475515022	РУ1ОГ.500.150.100.2.2
			600	2,92	H5475615022	РУ1ОГ.600.150.100.2.2
			700	3,09	H5475715022	РУ1ОГ.700.150.100.2.2
			800	3,26	H5475815022	РУ1ОГ.800.150.100.2.2
			900	3,43	H5475915022	РУ1ОГ.900.150.100.2.2
			1000	3,6	H5475015022	РУ1ОГ.1000.150.100.2.2
		200	200	2,79	H5475220022	РУ1ОГ.200.200.100.2.2
			300	2,96	H5475320022	РУ1ОГ.300.200.100.2.2
			400	3,13	H5475420022	РУ1ОГ.400.200.100.2.2
			500	3,3	H5475520022	РУ1ОГ.500.200.100.2.2
			600	3,46	H5475620022	РУ1ОГ.600.200.100.2.2
			700	3,63	H5475720022	РУ1ОГ.700.200.100.2.2
			800	3,8	H5475820022	РУ1ОГ.800.200.100.2.2
			900	3,97	H5475920022	РУ1ОГ.900.200.100.2.2
			1000	4,14	H5475020022	РУ1ОГ.1000.200.100.2.2

Крышка кабельроста углового с R=100 мм ответвительного горизонтального РУ1ОГ

Длина, L, мм	Высота, H, мм	Толщина, S, мм	Ширина, B, мм	Масса, кг	Артикул	Наименование
97	20	1,5	200	0,45	Н5575202071	РК1ОГ.200.20.100.1,5.1
			300	0,57	Н5575302071	РК1ОГ.300.20.100.1,5.1
			400	0,70	Н5575402071	РК1ОГ.400.20.100.1,5.1
			500	0,83	Н5575502071	РК1ОГ.500.20.100.1,5.1
			600	0,95	Н5575602071	РК1ОГ.600.20.100.1,5.1
			700	1,08	Н5575702071	РК1ОГ.700.20.100.1,5.1
			800	1,20	Н5575802071	РК1ОГ.800.20.100.1,5.1
			900	1,33	Н5575902071	РК1ОГ.900.20.100.1,5.1
			1000	1,45	Н5575002071	РК1ОГ.1000.20.100.1,5.1
		2	200	0,59	Н5575202021	РК1ОГ.200.20.100.2.1
			300	0,75	Н5575302021	РК1ОГ.300.20.100.2.1
			400	0,91	Н5575402021	РК1ОГ.400.20.100.2.1
			500	1,08	Н5575502021	РК1ОГ.500.20.100.2.1
			600	1,24	Н5575602021	РК1ОГ.600.20.100.2.1
			700	1,41	Н5575702021	РК1ОГ.700.20.100.2.1
			800	1,57	Н5575802021	РК1ОГ.800.20.100.2.1
			900	1,74	Н5575902021	РК1ОГ.900.20.100.2.1
			1000	1,90	Н5575002021	РК1ОГ.1000.20.100.2.1
		2,5	200	0,72	Н5575202081	РК1ОГ.200.20.100.2,5.1
			300	0,92	Н5575302081	РК1ОГ.300.20.100.2,5.1
			400	1,12	Н5575402081	РК1ОГ.400.20.100.2,5.1
			500	1,33	Н5575502081	РК1ОГ.500.20.100.2,5.1
			600	1,53	Н5575602081	РК1ОГ.600.20.100.2,5.1
			700	1,73	Н5575702081	РК1ОГ.700.20.100.2,5.1
			800	1,93	Н5575802081	РК1ОГ.800.20.100.2,5.1
			900	2,14	Н5575902081	РК1ОГ.900.20.100.2,5.1
			1000	2,34	Н5575002081	РК1ОГ.1000.20.100.2,5.1
		3	200	0,85	Н5575202031	РК1ОГ.200.20.100.3.1
			300	1,09	Н5575302031	РК1ОГ.300.20.100.3.1
			400	1,33	Н5575402031	РК1ОГ.400.20.100.3.1
			500	1,57	Н5575502031	РК1ОГ.500.20.100.3.1
			600	1,81	Н5575602031	РК1ОГ.600.20.100.3.1
			700	2,05	Н5575702031	РК1ОГ.700.20.100.3.1
			800	2,29	Н5575802031	РК1ОГ.800.20.100.3.1
			900	2,53	Н5575902031	РК1ОГ.900.20.100.3.1
			1000	2,77	Н5575002031	РК1ОГ.1000.20.100.3.1
		1,5	200	0,42	Н5575202072	РК1ОГ.200.20.100.1,5.2
			300	0,54	Н5575302072	РК1ОГ.300.20.100.1,5.2
			400	0,65	Н5575402072	РК1ОГ.400.20.100.1,5.2
			500	0,77	Н5575502072	РК1ОГ.500.20.100.1,5.2
			600	0,89	Н5575602072	РК1ОГ.600.20.100.1,5.2
			700	1,00	Н5575702072	РК1ОГ.700.20.100.1,5.2
			800	1,12	Н5575802072	РК1ОГ.800.20.100.1,5.2
			900	1,24	Н5575902072	РК1ОГ.900.20.100.1,5.2
			1000	1,35	Н5575002072	РК1ОГ.1000.20.100.1,5.2
		2	200	0,55	Н5575202022	РК1ОГ.200.20.100.2.2
			300	0,71	Н5575302022	РК1ОГ.300.20.100.2.2
			400	0,86	Н5575402022	РК1ОГ.400.20.100.2.2
			500	1,01	Н5575502022	РК1ОГ.500.20.100.2.2
			600	1,17	Н5575602022	РК1ОГ.600.20.100.2.2
			700	1,32	Н5575702022	РК1ОГ.700.20.100.2.2
			800	1,48	Н5575802022	РК1ОГ.800.20.100.2.2
			900	1,63	Н5575902022	РК1ОГ.900.20.100.2.2
			1000	1,79	Н5575002022	РК1ОГ.1000.20.100.2.2

Варианты исполнения:

Горячее цинкование

Сталь оцинкованная по методу Сендзимира

Пример записи при заказе крышки кабельроста углового с R=100 мм ответвительного горизонтального 1000 мм, высотой 20 мм, длиной 97 мм, толщиной 2 мм, сталь оцинкованная по методу Сендзимира:
Крышка кабельроста с R=100 мм ответвительного горизонтальный РК1ОГ.1000.20.100.2.2 (артикул Н5575002022).

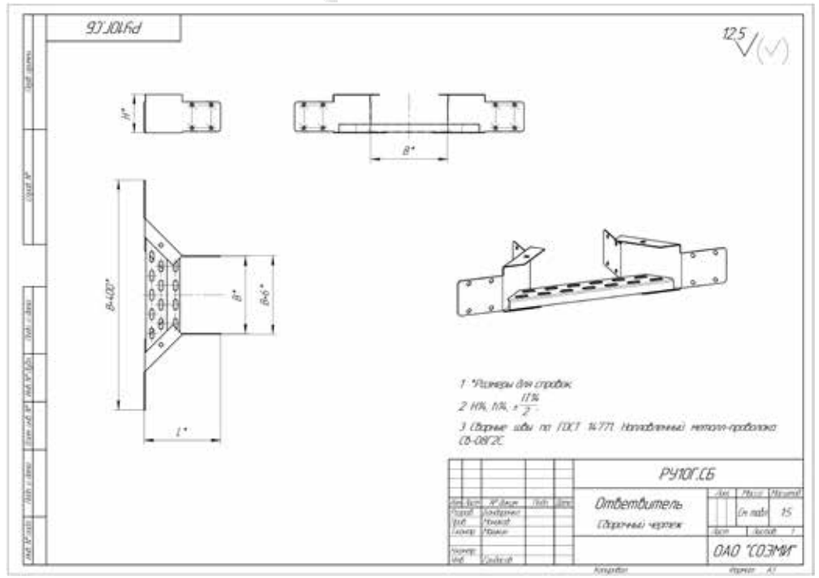

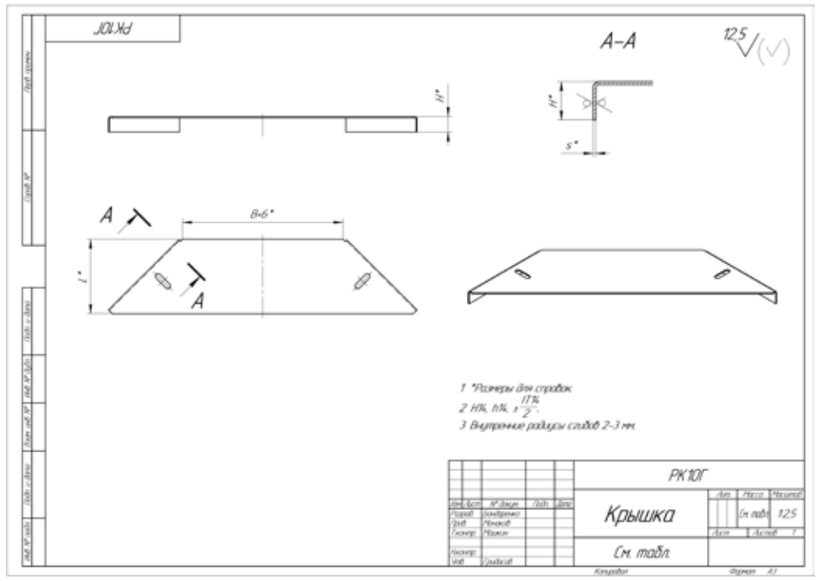

Заглушка крышки кабельроста снеговая РАЗС

Длина, L, мм	Толщина, S, мм	Ширина, B, мм	Высота, H, мм	Масса, кг	Артикул	Наименование
39	1,5	200	45	0,10	H5099205371	РАЗС.200.100.100.1,5.1
		300	74	0,22	H5099305371	РАЗС.300.100.100.1,5.1
		400	103	0,39	H5099405371	РАЗС.400.100.100.1,5.1
		500	131	0,60	H5099505371	РАЗС.500.100.100.1,5.1
		600	160	0,84	H5099605371	РАЗС.600.100.100.1,5.1
		700	189	1,12	H5099705371	РАЗС.700.100.100.1,5.1
		800	218	1,43	H5099805371	РАЗС.800.100.100.1,5.1
		900	247	1,78	H5099905371	РАЗС.900.100.100.1,5.1
		1000	276	2,17	H5099005371	РАЗС.1000.100.100.1,5.1
38	2	200	47	0,13	H5099205321	РАЗС.200.100.100.2.1
		300	76	0,29	H5099305321	РАЗС.300.100.100.2.1
		400	104	0,51	H5099405321	РАЗС.400.100.100.2.1
		500	133	0,78	H5099505321	РАЗС.500.100.100.2.1
		600	162	1,09	H5099605321	РАЗС.600.100.100.2.1
		700	191	1,46	H5099705321	РАЗС.700.100.100.2.1
		800	220	1,87	H5099805321	РАЗС.800.100.100.2.1
		900	249	2,33	H5099905321	РАЗС.900.100.100.2.1
		1000	278	2,84	H5099005321	РАЗС.1000.100.100.2.1
	2,5	200	48	0,15	H5099205381	РАЗС.200.100.100.2,5.1
		300	76	0,36	H5099305381	РАЗС.300.100.100.2,5.1
		400	105	0,63	H5099405381	РАЗС.400.100.100.2,5.1
		500	134	0,96	H5099505381	РАЗС.500.100.100.2,5.1
		600	163	1,35	H5099605381	РАЗС.600.100.100.2,5.1
		700	192	1,79	H5099705381	РАЗС.700.100.100.2,5.1
		800	221	2,30	H5099805381	РАЗС.800.100.100.2,5.1
		900	250	2,87	H5099905381	РАЗС.900.100.100.2,5.1
		1000	278	3,50	H5099005381	РАЗС.1000.100.100.2,5.1
	3	200	49	0,19	H5099205331	РАЗС.200.100.100.3.1
		300	78	0,44	H5099305331	РАЗС.300.100.100.3.1
		400	107	0,76	H5099405331	РАЗС.400.100.100.3.1
		500	136	1,15	H5099505331	РАЗС.500.100.100.3.1
		600	165	1,62	H5099605331	РАЗС.600.100.100.3.1
		700	194	2,15	H5099705331	РАЗС.700.100.100.3.1
		800	223	2,76	H5099805331	РАЗС.800.100.100.3.1
		900	251	3,44	H5099905331	РАЗС.900.100.100.3.1
		1000	280	4,19	H5099005331	РАЗС.1000.100.100.3.1
39	1,5	200	45	0,09	H5099205372	РАЗС.200.100.100.1,5.2
		300	74	0,21	H5099305372	РАЗС.300.100.100.1,5.2
		400	103	0,36	H5099405372	РАЗС.400.100.100.1,5.2
		500	131	0,55	H5099505372	РАЗС.500.100.100.1,5.2
		600	160	0,78	H5099605372	РАЗС.600.100.100.1,5.2
		700	189	1,04	H5099705372	РАЗС.700.100.100.1,5.2
		800	218	1,33	H5099805372	РАЗС.800.100.100.1,5.2
		900	247	1,66	H5099905372	РАЗС.900.100.100.1,5.2
		1000	276	2,03	H5099005372	РАЗС.1000.100.100.1,5.2
38	2	200	47	0,12	H5099205322	РАЗС.200.100.100.2.2
		300	76	0,28	H5099305322	РАЗС.300.100.100.2.2
		400	104	0,48	H5099405322	РАЗС.400.100.100.2.2
		500	133	0,73	H5099505322	РАЗС.500.100.100.2.2
		600	162	1,03	H5099605322	РАЗС.600.100.100.2.2
		700	191	1,37	H5099705322	РАЗС.700.100.100.2.2
		800	220	1,76	H5099805322	РАЗС.800.100.100.2.2
		900	249	2,19	H5099905322	РАЗС.900.100.100.2.2
		1000	278	2,67	H5099005322	РАЗС.1000.100.100.2.2

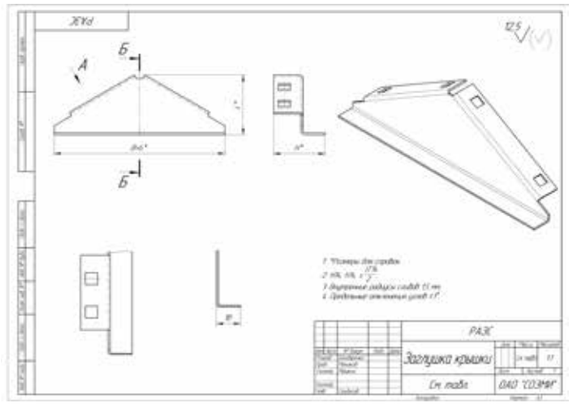

Варианты исполнения:
Горячее цинкование
Сталь оцинкованная по методу Сендзимира

Пример записи при заказе заглушки крышки кабельроста снеговой шириной 1000 мм, высотой 278 мм, длиной 38 мм, толщиной 2 мм, сталь оцинкованная по методу Сендзимира:
Заглушка крышки кабельроста снеговой РАЗС.1000.100.100.2.2 (артикул H5099005322).

Соединитель прямой РАСМ

Длина, L, мм	Толщина, S, мм	Ширина, B, мм	Высота, H, мм	Масса, кг	Артикул	Наименование
200	1,5	1,5	100	0,19	H5006010071	РАСМ.0.100.200.1,5.1
			150	0,32	H5006015071	РАСМ.0.150.200.1,5.1
			200	0,45	H5006020071	РАСМ.0.200.200.1,5.1
	2	2	100	0,25	H5006010021	РАСМ.0.100.200.2.1
			150	0,41	H5006015021	РАСМ.0.150.200.2.1
			200	0,58	H5006020021	РАСМ.0.200.200.2.1
	2,5	2,5	100	0,31	H5006010081	РАСМ.0.100.200.2,5.1
			150	0,51	H5006015081	РАСМ.0.150.200.2,5.1
			200	0,72	H5006020081	РАСМ.0.200.200.2,5.1
	3	3	100	0,36	H5006010031	РАСМ.0.100.200.3.1
			150	0,61	H5006015031	РАСМ.0.150.200.3.1
			200	0,86	H5006020031	РАСМ.0.200.200.3.1
	1,5	1,5	100	0,18	H5006010072	РАСМ.0.100.200.1,5.2
			150	0,3	H5006015072	РАСМ.0.150.200.1,5.2
			200	0,42	H5006020072	РАСМ.0.200.200.1,5.2
	2	2	100	0,23	H5006010022	РАСМ.0.100.200.2.2
			150	0,39	H5006015022	РАСМ.0.150.200.2.2
			200	0,55	H5006020022	РАСМ.0.200.200.2.2

Соединитель прямой усиленный РАСУ

Длина, L, мм	Ширина, B, мм	Толщина, S, мм	Высота, H, мм	Масса, кг	Артикул	Наименование
400	37	1,5	100	0,63	H5006010471	РАСУ.0.100.400.1,5.1
			150	0,88	H5006015471	РАСУ.0.150.400.1,5.1
			200	1,14	H5006020471	РАСУ.0.200.400.1,5.1
		2	100	0,83	H5006010421	РАСУ.0.100.400.2.1
			150	1,16	H5006015421	РАСУ.0.150.400.2.1
			200	1,5	H5006020421	РАСУ.0.200.400.2.1
		2,5	100	1,03	H5006010481	РАСУ.0.100.400.2,5.1
			150	1,44	H5006015481	РАСУ.0.150.400.2,5.1
			200	1,86	H5006020481	РАСУ.0.200.400.2,5.1
		3	100	1,22	H5006010431	РАСУ.0.100.400.3.1
			150	1,7	H5006015431	РАСУ.0.150.400.3.1
			200	2,2	H5006020431	РАСУ.0.200.400.3.1
		1,5	100	0,59	H5006010472	РАСУ.0.100.400.1,5.2
			150	0,82	H5006015472	РАСУ.0.150.400.1,5.2
			200	1,06	H5006020472	РАСУ.0.200.400.1,5.2
		2	100	0,78	H5006010422	РАСУ.0.100.400.2.2
			150	1,09	H5006015422	РАСУ.0.150.400.2.2
			200	1,41	H5006020422	РАСУ.0.200.400.2.2

Соединитель шарнирный РАСШ

Ширина, B, мм	Толщина, S, мм	Длина, L, мм	Высота, H, мм	Масса, кг	Артикул	Наименование
1,5	1,5	200	100	0,18	H5007010071	РАСШ.0.100.200.1,5.1
		230	150	0,34	H5007015071	РАСШ.0.150.200.1,5.1
		260	200	0,53	H5007020071	РАСШ.0.200.200.1,5.1
2	2	200	100	0,23	H5007010021	РАСШ.0.100.200.2.1
		230	150	0,45	H5007015021	РАСШ.0.150.200.2.1
		260	200	0,7	H5007020021	РАСШ.0.200.200.2.1
2,5	2,5	200	100	0,29	H5007010081	РАСШ.0.100.200.2,5.1
		230	150	0,55	H5007015081	РАСШ.0.150.200.2,5.1
		260	200	0,86	H5007020081	РАСШ.0.200.200.2,5.1
3	3	200	100	0,34	H5007010031	РАСШ.0.100.200.3.1
		230	150	0,65	H5007015031	РАСШ.0.150.200.3.1
		260	200	1,02	H5007020031	РАСШ.0.200.200.3.1
1,5	1,5	200	100	0,17	H5007010072	РАСШ.0.100.200.1,5.2
		230	150	0,32	H5007015072	РАСШ.0.150.200.1,5.2
		260	200	0,5	H5007020072	РАСШ.0.200.200.1,5.2
2	2	200	100	0,22	H5007010022	РАСШ.0.100.200.2.2
		230	150	0,42	H5007015022	РАСШ.0.150.200.2.2
		260	200	0,66	H5007020022	РАСШ.0.200.200.2.2

Скоба крышки кабельроста РАК

Длина, L, мм	Высота, H, мм	Ширина, B, мм	Толщина, S, мм	Масса, кг	Артикул	Наименование
55	55	35	1,5	0,031	H5060000071	РАК.35.55.55.1,5.1
			2	0,042	H5060000021	РАК.35.55.55.2.1
			2,5	0,054	H5060000081	РАК.35.55.55.2,5.1
			3	0,064	H5060000031	РАК.35.55.55.3.1
			1,5	0,034	H5060000072	РАК.35.55.55.1,5.2
			2	0,045	H5060000022	РАК.35.55.55.2.2

Варианты исполнения:
Горячее цинкование
Сталь оцинкованная по методу Сендзимира

Пример записи при заказе соединителя прямого усиленного кабельроста шириной 37 мм, высотой 200 мм, длиной 400 мм, толщиной 3 мм, горячее цинкование:
Соединитель прямой усиленный кабельроста РАСУ.0.200.400.3.1 (артикул H5006020431).

Под заказ возможно изготовление нестандартных кабельроста с другими типоразмерами, толщинами, длиной и типом покрытия

Разделитель кабельроста PAP

Длина, L, мм	Ширина, B, мм	Толщина, S, мм	Высота, H, мм	Масса, кг	Артикул	Наименование
3000	30	1,5	100	3,93	H5080010371	PAP.30.100.3000.1,5.1
			150	5,87	H5080015371	PAP.30.150.3000.1,5.1
			200	7,82	H5080020371	PAP.30.200.3000.1,5.1
		2	100	5,11	H5080010321	PAP.30.100.3000.2.1
			150	7,66	H5080015321	PAP.30.150.3000.2.1
			200	10,2	H5080020321	PAP.30.200.3000.2.1
		2,5	100	6,25	H5080010381	PAP.30.100.3000.2,5.1
			150	9,38	H5080015381	PAP.30.150.3000.2,5.1
			200	12,51	H5080020381	PAP.30.200.3000.2,5.1
		3	100	7,36	H5080010331	PAP.30.100.3000.3.1
			150	11,08	H5080015331	PAP.30.150.3000.3.1
			200	14,8	H5080020331	PAP.30.200.3000.3.1
		1,5	100	3,66	H5080010372	PAP.30.100.3000.1,5.2
			150	5,47	H5080015372	PAP.30.150.3000.1,5.2
			200	7,28	H5080020372	PAP.30.200.3000.1,5.2
		2	100	4,81	H5080010322	PAP.30.100.3000.2.2
			150	7,2	H5080015322	PAP.30.150.3000.2.2
			200	9,59	H5080020322	PAP.30.200.3000.2.2

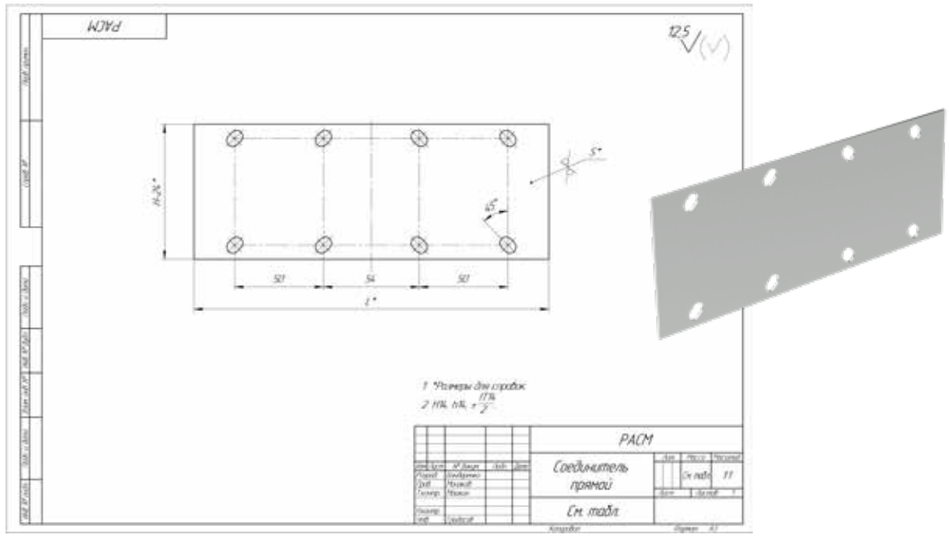

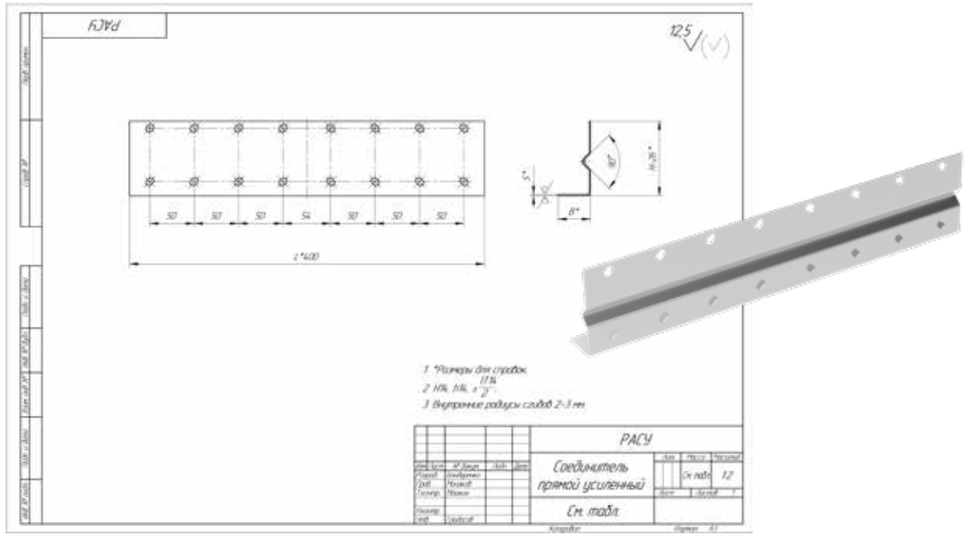

Варианты исполнения:
Горячее цинкование
Сталь оцинкованная по методу Сендзимира

Пример записи при заказе разделителя кабельроста шириной 30 мм, высотой 200 мм, длиной 3000 мм, толщиной 2 мм, сталь оцинкованная по методу Сендзимира:
Разделитель кабельроста PAP.30.200.3000.2.2 (артикул H5080020322).

Система кабельроста

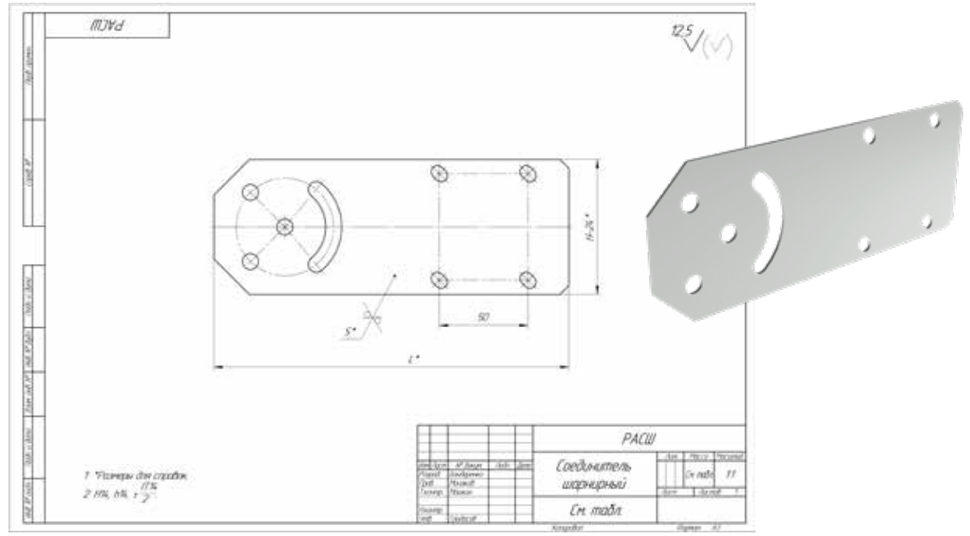

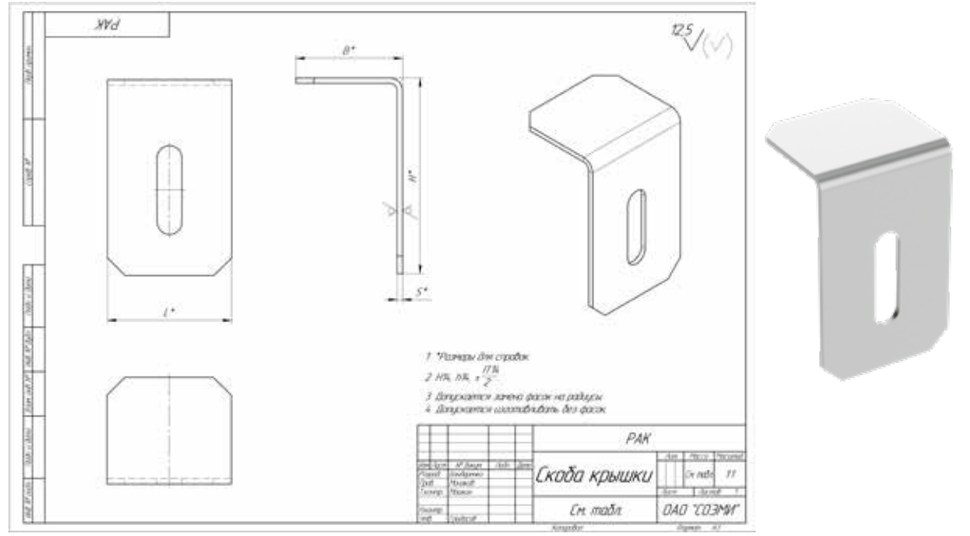

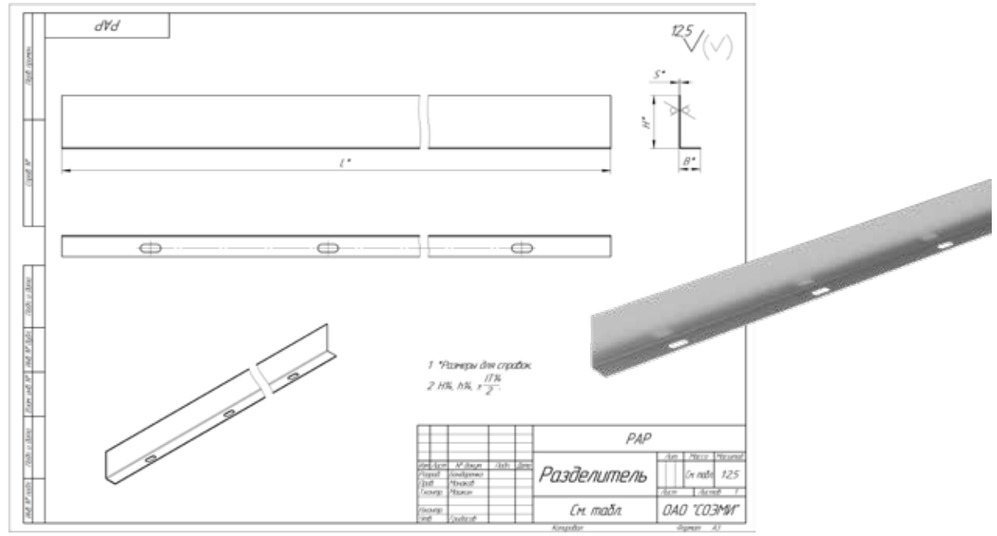

Метизы для кабельроста

Метизы для кабельроста прямого перфорированного

Метизы, применяемые при монтаже РАСМ

Вариант для болтов и шайб звездочек			
Наименование	Кол-во в шт.	Масса 1 шт., кг	Артикул
Болт шестигранник наружный М6х1х20-5 с цинковым покрытием	8 (12)**	0,00674	Н9110320052
Гайка шестигранная М6х1х5-5 с цинковым покрытием	8 (12)**	0,006	Н9250320082
Звездочка 6х18х1,5-4 с цинковым покрытием	16 (24)**	0,00207	Н9500320242

Метизы, применяемые при монтаже РАСУ

Вариант для болтов и шайб звездочек			
Наименование	Кол-во в шт.	Масса 1 шт., кг	Артикул
Болт шестигранник наружный М6х1х20-5 с цинковым покрытием	16 (24)**	0,00674	Н9110320052
Гайка шестигранная М6х1х5-5 с цинковым покрытием	16 (24)**	0,006	Н9250320082
Звездочка 6х18х1,5-4 с цинковым покрытием	32 (48)**	0,00207	Н9500320242

Метизы для кабельроста угловых

Метизы, применяемые при монтаже
РУ145Г; РУ145Н; РУ145В; РУ190Н; РУ190Г; РУ190В; РУ1ОГ; РУ1РЛ; РУ1РП

Вариант для болтов и шайб звездочек			
Наименование	Кол-во в шт.	Масса 1 шт., кг	Артикул
Болт шестигранник наружный М6х1х20-5 с цинковым покрытием	16 (24)	0,00674	Н9110320052
Гайка шестигранная М6х1х5-5 с цинковым покрытием	16 (24)	0,006	Н9250320082
Звездочка 6х18х1,5-4 с цинковым покрытием	32(48)*	0,00207	Н9500320242

Метизы, применяемые при монтаже РУ1ТГ

Вариант для болтов и шайб звездочек			
Наименование	Кол-во в шт.	Масса 1 шт., кг	Артикул
Болт шестигранник наружный М6х1х20-5 с цинковым покрытием	24 (36)*	0,00674	Н9110320052
Гайка шестигранная М6х1х5-5 с цинковым покрытием	24 (36)*	0,006	Н9250320082
Звездочка 6х18х1,5-4 с цинковым покрытием	48 (72)*	0,00207	Н9500320242

Метизы, применяемые при монтаже РУ1КГ

Вариант для болтов и шайб звездочек			
Наименование	Кол-во в шт.	Масса 1 шт., кг	Артикул
Болт шестигранник наружный М6х1х20-5 с цинковым покрытием	32(48)*	0,00674	Н9110320052
Гайка шестигранная М6х1х5-5 с цинковым покрытием	32(48)*	0,006	Н9250320082
Звездочка 6х18х1,5-4 с цинковым покрытием	64 (96)*	0,00207	Н9500320242

Метизы, применяемые при монтаже РУ1Ш

Вариант для болтов и шайб звездочек			
Наименование	Кол-во в шт.	Масса 1 шт., кг	Артикул
Болт шестигранник наружный М6х1х20-5 с цинковым покрытием	4	0,00674	Н9110320052
Гайка шестигранная М6х1х5-5 с цинковым покрытием	4	0,006	Н9250320082
Звездочка 6х18х1,5-4 с цинковым покрытием	8	0,00207	Н9500320242
Шайба плоская 10х20х2-4	4	0,00357	Н9660520242

Полный перечень метизов на стр. 622

* (для В=600 и выше)
** (для Н=150 и выше)
*** (для РАЗ)

Метизы для кабельроста

Метизы для крышек кабельроста

Метизы, применяемые при монтаже РК1РП, РК1РЛ, РК190Н

Вариант для болтов и шайб звездочек			
Наименование	Кол-во в шт.	Масса 1 шт., кг	Артикул
Винт шлиц плоский М6х1х16-5 с цинковым покрытием	6	0,00422	Н9260316052
Гайка закладная М6х1х8-5 с цинковым покрытием	6	0,0041	Н9320300852
Звездочка 6х18х1,5-4 с цинковым покрытием	6	0,00207	Н9500320242

Метизы, применяемые при монтаже РКС, РК1Ш, РК1КГ, РК190Г, РК190В, РК145Н, РК145Г, РК145В

Вариант для болтов и шайб звездочек			
Наименование	Кол-во в шт.	Масса 1 шт., кг	Артикул
Винт шлиц плоский М6х1х16-5 с цинковым покрытием	4	0,00422	Н9260316052
Гайка закладная М6х1х8-5 с цинковым покрытием	4	0,0041	Н9320300852
Звездочка 6х18х1,5-4 с цинковым покрытием	4	0,00207	Н9500320242

Метизы, применяемые при монтаже РК1ТГ

Вариант для болтов и шайб звездочек			
Наименование	Кол-во в шт.	Масса 1 шт., кг	Артикул
Винт шлиц плоский М6х1х16-5 с цинковым покрытием	5	0,00422	Н9260316052
Гайка закладная М6х1х8-5 с цинковым покрытием	5	0,0041	Н9320300852
Звездочка 6х18х1,5-4 с цинковым покрытием	5	0,00207	Н9500320242

Метизы, применяемые при монтаже РК1ОГ

Вариант для болтов и шайб звездочек			
Наименование	Кол-во в шт.	Масса 1 шт., кг	Артикул
Винт шлиц плоский М6х1х16-5 с цинковым покрытием	2	0,00422	Н9260316052
Гайка закладная М6х1х8-5 с цинковым покрытием	2	0,0041	Н9320300852
Звездочка 6х18х1,5-4 с цинковым покрытием	2	0,00207	Н9500320242

Метизы для дна кабельроста

Метизы, применяемые при монтаже РД145В, РД145Н, РД190Н, РД1РД, РД1РП, РД1Ш

Вариант для болтов и шайб звездочек			
Наименование	Кол-во в шт.	Масса 1 шт., кг	Артикул
Винт шлиц плоский М6х1х16-5 с цинковым покрытием	2 (4)*	0,00422	Н9260316052
Гайка шестигранная М6х1х5-5 с цинковым покрытием	2 (4)*	0,00257	Н9310300552
Звездочка 6х18х1,5-4 с цинковым покрытием	2 (4)*	0,00207	Н9500320242

Метизы, применяемые при монтаже РД1ТГ

Вариант для болтов и шайб звездочек			
Наименование	Кол-во в шт.	Масса 1 шт., кг	Артикул
Винт шлиц плоский М6х1х16-5 с цинковым покрытием	3 (8)*	0,00422	Н9260316052
Гайка шестигранная М6х1х5-5 с цинковым покрытием	3 (8)*	0,00257	Н9310300552
Звездочка 6х18х1,5-4 с цинковым покрытием	3 (8)*	0,00207	Н9500320242

Метизы, применяемые при монтаже РД1ОГ

Вариант для болтов и шайб звездочек			
Наименование	Кол-во в шт.	Масса 1 шт., кг	Артикул
Винт шлиц плоский М6х1х16-5 с цинковым покрытием	2	0,00422	Н9260316052
Гайка шестигранная М6х1х5-5 с цинковым покрытием	2	0,00257	Н9310300552
Звездочка 6х18х1,5-4 с цинковым покрытием	2	0,00207	Н9500320242

Полный перечень метизов на стр. 622

* (для В=600 и выше)
** (для Н=150 и выше)
*** (для РАЗ)

Метизы для кабельроста

Метизы для дна кабельроста

Метизы, применяемые при монтаже РД1КГ

Вариант для болтов и шайб звездочек			
Наименование	Кол-во в шт.	Масса 1 шт., кг	Артикул
Винт шлиц плоский М6х1х16-5 с цинковым покрытием	4 (10)*	0,00422	Н9260316052
Гайка шестигранная М6х1х5-5 с цинковым покрытием	4 (10)*	0,00257	Н9310300552
Звездочка 6х18х1,5-4 с цинковым покрытием	4 (10)*	0,00207	Н9500320242

Метизы, применяемые при монтаже РД190Г

Вариант для болтов и шайб звездочек			
Наименование	Кол-во в шт.	Масса 1 шт., кг	Артикул
Винт шлиц плоский М6х1х16-5 с цинковым покрытием	3 (5)*	0,00422	Н9260316052
Гайка шестигранная М6х1х5-5 с цинковым покрытием	3 (5)*	0,00257	Н9310300552
Звездочка 6х18х1,5-4 с цинковым покрытием	3 (5)*	0,00207	Н9500320242

Метизы, применяемые при монтаже РД145Г

Вариант для болтов и шайб звездочек			
Наименование	Кол-во в шт.	Масса 1 шт., кг	Артикул
Винт шлиц плоский М6х1х16-5 с цинковым покрытием	4 (5)*	0,00422	Н9260316052
Гайка шестигранная М6х1х5-5 с цинковым покрытием	4 (5)*	0,00257	Н9310300552
Звездочка 6х18х1,5-4 с цинковым покрытием	4 (5)*	0,00207	Н9500320242

Метизы, применяемые при монтаже РД

Вариант для болтов и шайб звездочек			
Наименование	Кол-во в шт.	Масса 1 шт., кг	Артикул
Винт шлиц плоский М6х1х16-5 с цинковым покрытием	4 (8)*	0,00422	Н9260316052
Гайка шестигранная М6х1х5-5 с цинковым покрытием	4 (8)*	0,00257	Н9310300552
Звездочка 6х18х1,5-4 с цинковым покрытием	4 (8)*	0,00207	Н9500320242

Метизы для аксессуаров кабельроста

Метизы, применяемые при монтаже РАСШ

Вариант для болтов и шайб звездочек			
Наименование	Кол-во в шт.	Масса 1 шт., кг	Артикул
Винт шлиц плоский М6х1х16-5 с цинковым покрытием	4 (6)**	0,00422	Н9260316052
Гайка шестигранная М6х1х5-5 с цинковым покрытием	4 (6)**	0,00257	Н9310300552
Гайка шестигранная М8х1,25х7-5 с цинковым покрытием	1	0,00555	Н9310400752
Звездочка 6х18х1,5-4 с цинковым покрытием	8 (12)**	0,00207	Н9500320242

Метизы, применяемые при монтаже РАР

Вариант для болтов и шайб звездочек			
Наименование	Кол-во в шт.	Масса 1 шт., кг	Артикул
Болт шестигранник наружный М6х1х20-5 с цинковым покрытием	3	0,00674	Н9110320052
Гайка шестигранная М6х1х5-5 с цинковым покрытием	3	0,006	Н9250320082
Звездочка 6х18х1,5-4 с цинковым покрытием	6	0,00207	Н9500320242

Метизы, применяемые при монтаже РАК

Вариант для болтов и шайб звездочек			
Наименование	Кол-во в шт.	Масса 1 шт., кг	Артикул
Болт шестигранник наружный М6х1х20-5 с цинковым покрытием	1	0,00674	Н9110320052
Гайка шестигранная М6х1х5-5 с цинковым покрытием	2	0,006	Н9250320082
Звездочка 6х18х1,5-4 с цинковым покрытием	2	0,00207	Н9500320242

Полный перечень метизов на стр. 622

* (для В=600 и выше)
** (для Н=150 и выше)
*** (для РАЗ)

Лотки НЛ

лотки прямые, высота борта 50 мм 232
лотки прямые, высота борта 70 мм 234
лотки прямые, высота борта 100 мм 236
крышки лотков прямых 240
лотки угловые, высота борта 50 мм 242
лотки угловые, высота борта 70 мм 243
лотки угловые, высота борта 100 мм 244
крышки лотков угловых 245
лотки ответвительные, борт 50 мм 246
лотки ответвительные, борт 70 мм 247
лотки ответвительные, борт 100 мм 248
крышки лотков ответвительных 249
лотки тройниковые, высота борта 50 мм 250
лотки тройниковые, высота борта 70 мм 251
лотки тройниковые, высота борта 100 мм 252
крышки лотков тройниковых 253
лотки крестообразные, борт 50 мм 254
лотки крестообразные, борт 70 мм 255
лотки крестообразные, борт 100 мм 256
крышки лотков крестообразных 257
лотки угловые НЛ-У45, НЛ-У95 258
аксессуары лотков 259
примеры монтажа 261

ЛОТКИ НЛ

Лотки несущие являются одним из основных видов электромонтажных изделий. Они используются для прокладки проводов и кабелей в открытых электропроводках и кабельных линиях с необходимыми поворотами и разветвлениями в горизонтальной и вертикальной плоскостях. Лотки несущие устанавливаются на элементах строительных и технологических конструкций и могут выдерживать напряжение до 1000 В. Они бывают разных типов и размеров, в зависимости от условий эксплуатации. Лотки устанавливают на сборных кабельных конструкциях, на элементах строительных и технологических конструкций.

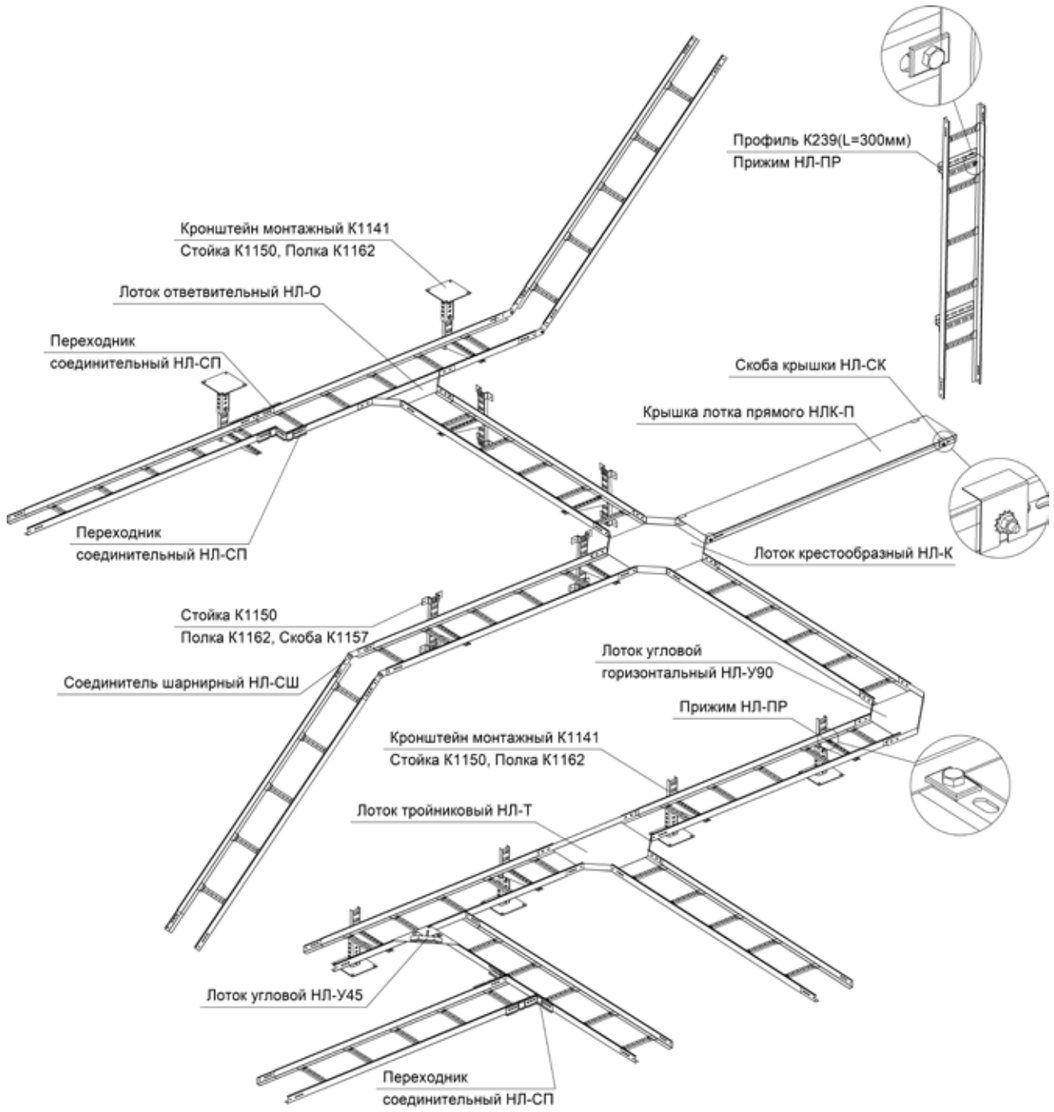

Структурное обозначение лотков НЛ

Несущие лотки		
Пример наименования:	НЛ60-П 1,87ц УТ1,5 (h=50 мм, s=1,0 мм)	
Структура условного обозначения:	НЛХ-Х1 Х2ц Х3 (h=y, s=z)	
НЛ	Несущий лоток	
Х	ширина лотка	200, 300, 400, 500, 600 мм
Х1	тип	П; У90; У45; У95; О; Т; К
Х2	расстояние между осями соединений лотков	1,87; 2,87 мм
ц	покрытие цинком	
Х3	климатическое исполнение	УТ1,5; УТ2,5; У2; У3
h	высота борта	50; 70; 100 мм
s	толщина стенки	1; 1,2; 1,5 мм

Крышки несущих лотков		
Пример наименования:	НЛК60-П 1,87ц УТ1,5 (h=50 мм, s=1,0 мм)	
Структура условного обозначения:	НЛКХ-Х1 Х2ц Х3 (h=y, s=z)	
НЛК	Крышка несущего лотка	
Х	ширина	200, 300, 400, 500, 600 мм
Х1	тип	П; У90; О; Т; К
Х2	расстояние между осями соединений	1,87; 2,87 мм
ц	покрытие цинком	
Х3	климатическое исполнение	УТ1,5; УТ2,5; У2; У3
h	высота борта лотка	50; 70; 100 мм
s	толщина стенки	1,2; 1,5 мм

Аксессуары		
Пример наименования:	НЛ-СПц УТ,5 (h=50; s=1,2)	
Структура условного обозначения:	НЛ-Хц Х1 (h=y, s=z)	
СП	Соеденитель переходный	
СК	Скобы крышки	
Д	Держатель	
Х	тип	СП; СК; Д
Х1	климатическое исполнение	УТ1,5; УТ2,5; У2; У3
h	высота борта лотка	50; 70; 100 мм
s	толщина стенки	1,2; 1,5 мм

Лоток прямой НЛ-П, высота борта 50 мм

Высота, H, мм	Длина, L, мм	Толщина S, мм	Ширина, B, мм	Масса, кг	Артикул	Наименование
50	2000	1	200	3,52	H0111113231	НЛ20-П1,87ц УТ1,5 (h=50 мм, s=1,0 мм)
			300	3,95	H0111113241	НЛ30-П1,87ц УТ1,5 (h=50 мм, s=1,0 мм)
			400	4,26	H0111113251	НЛ40-П1,87ц УТ1,5 (h=50 мм, s=1,0 мм)
		1,2	200	3,94	H0111113331	НЛ20-П1,87ц УТ1,5 (h=50 мм, s=1,2 мм)
			300	4,35	H0111113341	НЛ30-П1,87ц УТ1,5 (h=50 мм, s=1,2 мм)
			400	4,64	H0111113351	НЛ40-П1,87ц УТ1,5 (h=50 мм, s=1,2 мм)
			500	4,94	H0111113361	НЛ50-П1,87ц УТ1,5 (h=50 мм, s=1,2 мм)
			600	5,26	H0111113371	НЛ60-П1,87ц УТ1,5 (h=50 мм, s=1,2 мм)
		1,5	200	4,56	H0111113431	НЛ20-П1,87ц УТ1,5 (h=50 мм, s=1,5 мм)
			300	5,03	H0111113441	НЛ30-П1,87ц УТ1,5 (h=50 мм, s=1,5 мм)
			400	5,38	H0111113451	НЛ40-П1,87ц УТ1,5 (h=50 мм, s=1,5 мм)
			500	5,72	H0111113461	НЛ50-П1,87ц УТ1,5 (h=50 мм, s=1,5 мм)
			600	6,1	H0111113471	НЛ60-П1,87ц УТ1,5 (h=50 мм, s=1,5 мм)
		1	200	2,87	H0112113231	НЛ20-П1,87ц УТ2,5 (h=50 мм, s=1,0 мм)
			300	3,22	H0112113241	НЛ30-П1,87ц УТ2,5 (h=50 мм, s=1,0 мм)
			400	3,47	H0112113251	НЛ40-П1,87ц УТ2,5 (h=50 мм, s=1,0 мм)
		1,2	200	3,37	H0112113331	НЛ20-П1,87ц УТ2,5 (h=50 мм, s=1,2 мм)
			300	3,72	H0112113341	НЛ30-П1,87ц УТ2,5 (h=50 мм, s=1,2 мм)
			400	3,97	H0112113351	НЛ40-П1,87ц УТ2,5 (h=50 мм, s=1,2 мм)
			500	4,57	H0112113361	НЛ50-П1,87ц УТ2,5 (h=50 мм, s=1,2 мм)
			600	4,87	H0112113371	НЛ60-П1,87ц УТ2,5 (h=50 мм, s=1,2 мм)
		1,5	200	3,90	H0112113431	НЛ20-П1,87ц УТ2,5 (h=50 мм, s=1,5 мм)
			300	4,30	H0112113441	НЛ30-П1,87ц УТ2,5 (h=50 мм, s=1,5 мм)
			400	4,60	H0112113451	НЛ40-П1,87ц УТ2,5 (h=50 мм, s=1,5 мм)
			500	5,3	H0112113461	НЛ50-П1,87ц УТ2,5 (h=50 мм, s=1,5 мм)
			600	5,65	H0112113471	НЛ60-П1,87ц УТ2,5 (h=50 мм, s=1,5 мм)
		1	200	3,01	H0113113231	НЛ20-П1,87 У3 (h=50 мм, s=1,0 мм)
			300	3,38	H0113113241	НЛ30-П1,87 У3 (h=50 мм, s=1,0 мм)
			400	3,64	H0113113251	НЛ40-П1,87 У3 (h=50 мм, s=1,0 мм)
		1,2	200	3,65	H0113113331	НЛ20-П1,87 У3 (h=50 мм, s=1,2 мм)
			300	4,03	H0113113341	НЛ30-П1,87 У3 (h=50 мм, s=1,2 мм)
			400	4,30	H0113113351	НЛ40-П1,87 У3 (h=50 мм, s=1,2 мм)
		1,5	200	4,23	H0113113431	НЛ20-П1,87 У3 (h=50 мм, s=1,5 мм)
			300	4,66	H0113113441	НЛ30-П1,87 У3 (h=50 мм, s=1,5 мм)
			400	4,99	H0113113451	НЛ40-П1,87 У3 (h=50 мм, s=1,5 мм)
		1	200	3,01	H0114113231	НЛ20-П1,87 У2 (h=50мм, s=1,0мм)
			300	3,38	H0114113241	НЛ30-П1,87 У2 (h=50мм, s=1,0мм)
			400	3,64	H0114113251	НЛ40-П1,87 У2 (h=50мм, s=1,0мм)
		1,2	200	3,54	H0114113331	НЛ20-П1,87 У2 (h=50мм, s=1,2мм)
			300	3,91	H0114113341	НЛ30-П1,87 У2 (h=50мм, s=1,2мм)
			400	4,17	H0114113351	НЛ40-П1,87 У2 (h=50мм, s=1,2мм)
			500	4,8	H0114113361	НЛ50-П1,87 У2 (h=50мм, s=1,2мм)
			600	5,11	H0114113371	НЛ60-П1,87 У2 (h=50мм, s=1,2мм)
		1,5	200	4,1	H0114113431	НЛ20-П1,87 У2 (h=50мм, s=1,5мм)
			300	4,52	H0114113441	НЛ30-П1,87 У2 (h=50мм, s=1,5мм)
			400	4,83	H0114113451	НЛ40-П1,87 У2 (h=50мм, s=1,5мм)
			500	5,57	H0114113461	НЛ50-П1,87 У2 (h=50мм, s=1,5мм)
			600	5,93	H0114113471	НЛ60-П1,87 У2 (h=50мм, s=1,5мм)
		1	200	2,866	H0119113231	НЛ20-П1,87 AISI 304 (h=50мм, s=1,0мм)
			300	3,216	H0119113241	НЛ30-П1,87 AISI 304 (h=50мм, s=1,0мм)
			400	3,466	H0119113251	НЛ40-П1,87 AISI 304 (h=50мм, s=1,0мм)
		1,2	200	3,37	H0119113331	НЛ20-П1,87 AISI 304 (h=50мм, s=1,2мм)
			300	3,72	H0119113341	НЛ30-П1,87 AISI 304 (h=50мм, s=1,2мм)
			400	3,97	H0119113351	НЛ40-П1,87 AISI 304 (h=50мм, s=1,2мм)
			500	4,57	H0119113361	НЛ50-П1,87 AISI 304 (h=50мм, s=1,2мм)
			600	4,87	H0119113371	НЛ60-П1,87 AISI 304 (h=50мм, s=1,2мм)
		1,5	200	3,9	H0119113431	НЛ20-П1,87 AISI 304 (h=50мм, s=1,5мм)
			300	4,3	H0119113441	НЛ30-П1,87 AISI 304 (h=50мм, s=1,5мм)
			400	4,6	H0119113451	НЛ40-П1,87 AISI 304 (h=50мм, s=1,5мм)
			500	5,3	H0119113461	НЛ50-П1,87 AISI 304 (h=50мм, s=1,5мм)
			600	5,65	H0119113471	НЛ60-П1,87 AISI 304 (h=50мм, s=1,5мм)

Варианты исполнения:

- Горячее цинкование
- Сталь оцинкованная по методу Сендзимира
- Грунтование
- Полимерно-порошковая окраска
- Нержавеющая сталь

Пример записи при заказе лотка прямого шириной 600 мм, высотой 50 мм, длиной 2000 мм, толщиной 1,5 мм, полимерно-порошковая окраска:
Лоток прямой НЛ60-П1,87 У2 (h=50мм, s=1,5мм) (артикул H0114113471).

Под заказ возможно изготовление нестандартных лотков НЛ с другими типоразмерами, толщинами, длиной и типом покрытия

Лоток прямой НЛ-П, высота борта 50 мм

Высота, H, мм	Длина, L, мм	Толщина S, мм	Ширина, B, мм	Масса, кг	Артикул	Наименование
50	3000	1,2	200	5,96	H0111113332	НЛ20-П2,87ц УТ1,5 (h=50 мм, s=1,2 мм)
			300	6,62	H0111113342	НЛ30-П2,87ц УТ1,5 (h=50 мм, s=1,2 мм)
			400	7,08	H0111113352	НЛ40-П2,87ц УТ1,5 (h=50 мм, s=1,2 мм)
			500	7,58	H0111113362	НЛ50-П2,87ц УТ1,5 (h=50 мм, s=1,2 мм)
			600	8,1	H0111113372	НЛ60-П2,87ц УТ1,5 (h=50 мм, s=1,2 мм)
		1,5	200	6,9	H0111113432	НЛ20-П2,87ц УТ1,5 (h=50 мм, s=1,5 мм)
			300	7,65	H0111113442	НЛ30-П2,87ц УТ1,5 (h=50 мм, s=1,5 мм)
			400	8,21	H0111113452	НЛ40-П2,87ц УТ1,5 (h=50 мм, s=1,5 мм)
			500	8,79	H0111113462	НЛ50-П2,87ц УТ1,5 (h=50 мм, s=1,5 мм)
			600	9,4	H0111113472	НЛ60-П2,87ц УТ1,5 (h=50 мм, s=1,5 мм)
		1	200	4,34	H0112113232	НЛ20-П2,87ц УТ2,5 (h=50 мм, s=1,0 мм)
			300	4,90	H0112113242	НЛ30-П2,87ц УТ2,5 (h=50 мм, s=1,0 мм)
			400	5,30	H0112113252	НЛ40-П2,87ц УТ2,5 (h=50 мм, s=1,0 мм)
		1,2	200	5,10	H0112113332	НЛ20-П2,87ц УТ2,5 (h=50 мм, s=1,2 мм)
			300	5,66	H0112113342	НЛ30-П2,87ц УТ2,5 (h=50 мм, s=1,2 мм)
			400	6,06	H0112113352	НЛ40-П2,87ц УТ2,5 (h=50 мм, s=1,2 мм)
			500	7,02	H0112113362	НЛ50-П2,87ц УТ2,5 (h=50 мм, s=1,2 мм)
			600	7,5	H0112113372	НЛ60-П2,87ц УТ2,5 (h=50 мм, s=1,2 мм)
		1,5	200	5,90	H0112113432	НЛ20-П2,87ц УТ2,5 (h=50 мм, s=1,5 мм)
			300	6,54	H0112113442	НЛ30-П2,87ц УТ2,5 (h=50 мм, s=1,5 мм)
			400	7,02	H0112113452	НЛ40-П2,87ц УТ2,5 (h=50 мм, s=1,5 мм)
			500	8,14	H0112113462	НЛ50-П2,87ц УТ2,5 (h=50 мм, s=1,5 мм)
			600	8,7	H0112113472	НЛ60-П2,87ц УТ2,5 (h=50 мм, s=1,5 мм)
		1	200	4,344	H0119113232	НЛ20-П2,87 AISI 304 (h=50мм, s=1,0мм)
			300	4,904	H0119113242	НЛ30-П2,87 AISI 304 (h=50мм, s=1,0мм)
			400	5,304	H0119113252	НЛ40-П2,87 AISI 304 (h=50мм, s=1,0мм)
		1,2	200	5,1	H0119113332	НЛ20-П2,87 AISI 304 (h=50мм, s=1,2мм)
			300	5,66	H0119113342	НЛ30-П2,87 AISI 304 (h=50мм, s=1,2мм)
			400	6,06	H0119113352	НЛ40-П2,87 AISI 304 (h=50мм, s=1,2мм)
			500	7,02	H0119113362	НЛ50-П2,87 AISI 304 (h=50мм, s=1,2мм)
			600	7,5	H0119113372	НЛ60-П2,87 AISI 304 (h=50мм, s=1,2мм)
		1,5	200	5,9	H0119113432	НЛ20-П2,87 AISI 304 (h=50мм, s=1,5мм)
			300	6,54	H0119113442	НЛ30-П2,87 AISI 304 (h=50мм, s=1,5мм)
			400	7,02	H0119113452	НЛ40-П2,87 AISI 304 (h=50мм, s=1,5мм)
			500	8,14	H0119113462	НЛ50-П2,87 AISI 304 (h=50мм, s=1,5мм)
			600	8,7	H0119113472	НЛ60-П2,87 AISI 304 (h=50мм, s=1,5мм)

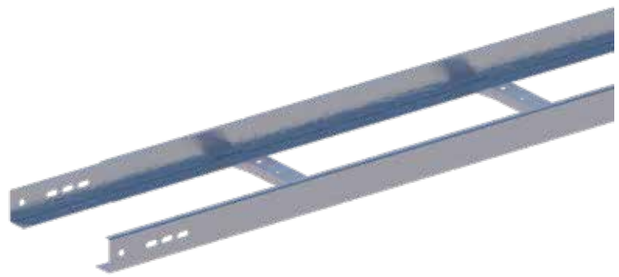

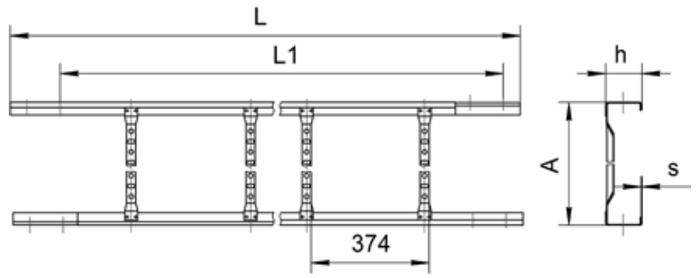

Варианты исполнения:

- Горячее цинкование
- Сталь оцинкованная по методу Сендзимира
- Грунтование
- Полимерно-порошковая окраска
- Нержавеющая сталь

Пример записи при заказе лотка прямого шириной 200 мм, высотой 50 мм, длиной 3000 мм, толщиной 1 мм, сталь оцинкованная по методу Сендзимира:
Лоток прямой НЛ20-П2,87ц УТ2,5 (h=50 мм, s=1,0 мм) (артикул H0112113232).

Лоток прямой НЛ-П, высота борта 70 мм

Высота, H, мм	Длина, L, мм	Толщина S, мм	Ширина, B, мм	Масса, кг	Артикул	Наименование
70	2000	1	200	4,30	H0111115231	НЛ20-П1,87ц УТ1,5 (h=70 мм, s=1,0 мм)
			300	4,73	H0111115241	НЛ30-П1,87ц УТ1,5 (h=70 мм, s=1,0 мм)
			400	5,04	H0111115251	НЛ40-П1,87ц УТ1,5 (h=70 мм, s=1,0 мм)
		1,2	200	4,83	H0111115331	НЛ20-П1,87ц УТ1,5 (h=70 мм, s=1,2 мм)
			300	5,24	H0111115341	НЛ30-П1,87ц УТ1,5 (h=70 мм, s=1,2 мм)
			400	5,53	H0111115351	НЛ40-П1,87ц УТ1,5 (h=70 мм, s=1,2 мм)
			500	5,76	H0111115361	НЛ50-П1,87ц УТ1,5 (h=70 мм, s=1,2 мм)
			600	6,08	H0111115371	НЛ60-П1,87ц УТ1,5 (h=70 мм, s=1,2 мм)
		1,5	200	5,59	H0111115431	НЛ20-П1,87ц УТ1,5 (h=70 мм, s=1,5 мм)
			300	6,06	H0111115441	НЛ30-П1,87ц УТ1,5 (h=70 мм, s=1,5 мм)
			400	6,41	H0111115451	НЛ40-П1,87ц УТ1,5 (h=70 мм, s=1,5 мм)
			500	6,67	H0111115461	НЛ50-П1,87ц УТ1,5 (h=70 мм, s=1,5 мм)
			600	7,05	H0111115471	НЛ60-П1,87ц УТ1,5 (h=70 мм, s=1,5 мм)
		1	200	3,50	H0112115231	НЛ20-П1,87ц УТ2,5 (h=70 мм, s=1,0 мм)
			300	3,85	H0112115241	НЛ30-П1,87ц УТ2,5 (h=70 мм, s=1,0 мм)
			400	4,10	H0112115251	НЛ40-П1,87ц УТ2,5 (h=70 мм, s=1,0 мм)
		1,2	200	4,13	H0112115331	НЛ20-П1,87ц УТ2,5 (h=70 мм, s=1,2 мм)
			300	4,48	H0112115341	НЛ30-П1,87ц УТ2,5 (h=70 мм, s=1,2 мм)
			400	4,73	H0112115351	НЛ40-П1,87ц УТ2,5 (h=70 мм, s=1,2 мм)
			500	5,33	H0112115361	НЛ50-П1,87ц УТ2,5 (h=70 мм, s=1,2 мм)
			600	5,63	H0112115371	НЛ60-П1,87ц УТ2,5 (h=70 мм, s=1,2 мм)
		1,5	200	4,78	H0112115431	НЛ20-П1,87ц УТ2,5 (h=70 мм, s=1,5 мм)
			300	5,18	H0112115441	НЛ30-П1,87ц УТ2,5 (h=70 мм, s=1,5 мм)
			400	5,48	H0112115451	НЛ40-П1,87ц УТ2,5 (h=70 мм, s=1,5 мм)
			500	6,18	H0112115461	НЛ50-П1,87ц УТ2,5 (h=70 мм, s=1,5 мм)
			600	6,53	H0112115471	НЛ60-П1,87ц УТ2,5 (h=70 мм, s=1,5 мм)
		1	200	3,68	H0113115231	НЛ20-П1,87 У3 (h=70 мм, s=1,0 мм)
			300	4,04	H0113115241	НЛ30-П1,87 У3 (h=70 мм, s=1,0 мм)
			400	4,31	H0113115251	НЛ40-П1,87 У3 (h=70 мм, s=1,0 мм)
		1,2	200	4,48	H0113115331	НЛ20-П1,87 У3 (h=70 мм, s=1,2 мм)
			300	4,86	H0113115341	НЛ30-П1,87 У3 (h=70 мм, s=1,2 мм)
			400	5,13	H0113115351	НЛ40-П1,87 У3 (h=70 мм, s=1,2 мм)
		1,5	200	5,18	H0113115431	НЛ20-П1,87 У3 (h=70 мм, s=1,5 мм)
			300	5,62	H0113115441	НЛ30-П1,87 У3 (h=70 мм, s=1,5 мм)
			400	6,24	H0113115451	НЛ40-П1,87 У3 (h=70 мм, s=1,5 мм)
		1	200	3,68	H0114115231	НЛ20-П1,87 У2 (h=70мм, s=1,0мм)
			300	4,04	H0114115241	НЛ30-П1,87 У2 (h=70мм, s=1,0мм)
			400	4,31	H0114115251	НЛ40-П1,87 У2 (h=70мм, s=1,0мм)
		1,2	200	4,34	H0114115331	НЛ20-П1,87 У2 (h=70мм, s=1,2мм)
			300	4,7	H0114115341	НЛ30-П1,87 У2 (h=70мм, s=1,2мм)
			400	4,97	H0114115351	НЛ40-П1,87 У2 (h=70мм, s=1,2мм)
			500	5,6	H0114115361	НЛ50-П1,87 У2 (h=70мм, s=1,2мм)
			600	5,91	H0114115371	НЛ60-П1,87 У2 (h=70мм, s=1,2мм)
		1,5	200	5,02	H0114115431	НЛ20-П1,87 У2 (h=70мм, s=1,5мм)
			300	5,44	H0114115441	НЛ30-П1,87 У2 (h=70мм, s=1,5мм)
			400	5,75	H0114115451	НЛ40-П1,87 У2 (h=70мм, s=1,5мм)
			500	6,49	H0114115461	НЛ50-П1,87 У2 (h=70мм, s=1,5мм)
			600	6,86	H0114115471	НЛ60-П1,87 У2 (h=70мм, s=1,5мм)
		1	200	3,5	H0119115231	НЛ20-П1,87 AISI 304 (h=70мм, s=1,0мм)
			300	3,85	H0119115241	НЛ30-П1,87 AISI 304 (h=70мм, s=1,0мм)
			400	4,1	H0119115251	НЛ40-П1,87 AISI 304 (h=70мм, s=1,0мм)
		1,2	200	4,13	H0119115331	НЛ20-П1,87 AISI 304 (h=70мм, s=1,2мм)
			300	4,48	H0119115341	НЛ30-П1,87 AISI 304 (h=70мм, s=1,2мм)
			400	4,73	H0119115351	НЛ40-П1,87 AISI 304 (h=70мм, s=1,2мм)
			500	5,33	H0119115361	НЛ50-П1,87 AISI 304 (h=70мм, s=1,2мм)
			600	5,63	H0119115371	НЛ60-П1,87 AISI 304 (h=70мм, s=1,2мм)
		1,5	200	4,78	H0119115431	НЛ20-П1,87 AISI 304 (h=70мм, s=1,5мм)
			300	5,18	H0119115441	НЛ30-П1,87 AISI 304 (h=70мм, s=1,5мм)
			400	5,48	H0119115451	НЛ40-П1,87 AISI 304 (h=70мм, s=1,5мм)
			500	6,18	H0119115461	НЛ50-П1,87 AISI 304 (h=70мм, s=1,5мм)
			600	6,53	H0119115471	НЛ60-П1,87 AISI 304 (h=70мм, s=1,5мм)

Варианты исполнения:

- Горячее цинкование
- Сталь оцинкованная по методу Сендзимира
- Грунтование
- Полимерно-порошковая окраска
- Нержавеющая сталь

Пример записи при заказе лотка прямого шириной 400 мм, высотой 70 мм, длиной 2000 мм, толщиной 1,2 мм, грунтование:
Лоток прямой НЛ40-П1,87 У3 (h=70 мм, s=1,2 мм) (артикул H0113115351).

Под заказ возможно изготовление нестандартных лотков НЛ с другими типоразмерами, толщинами, длиной и типом покрытия

Лоток прямой НЛ-П, высота борта 70 мм

Высота, H, мм	Длина, L, мм	Толщина S, мм	Ширина, B, мм	Масса, кг	Артикул	Наименование
70	3000	1,2	200	7,3	H0111115332	НЛ20-П2,87ц УТ1,5 (h=70 мм, s=1,2 мм)
			300	7,95	H0111115342	НЛ30-П2,87ц УТ1,5 (h=70 мм, s=1,2 мм)
			400	8,42	H0111115352	НЛ40-П2,87ц УТ1,5 (h=70 мм, s=1,2 мм)
			500	8,81	H0111115362	НЛ50-П2,87ц УТ1,5 (h=70 мм, s=1,2 мм)
			600	9,33	H0111115372	НЛ60-П2,87ц УТ1,5 (h=70 мм, s=1,2 мм)
		1,5	200	8,42	H0111115432	НЛ20-П2,87ц УТ1,5 (h=70 мм, s=1,5 мм)
			300	9,17	H0111115442	НЛ30-П2,87ц УТ1,5 (h=70 мм, s=1,5 мм)
			400	9,73	H0111115452	НЛ40-П2,87ц УТ1,5 (h=70 мм, s=1,5 мм)
			500	10,19	H0111115462	НЛ50-П2,87ц УТ1,5 (h=70 мм, s=1,5 мм)
			600	10,8	H0111115472	НЛ60-П2,87ц УТ1,5 (h=70 мм, s=1,5 мм)
		1	200	5,29	H0112115232	НЛ20-П2,87ц УТ2,5 (h=70 мм, s=1,0 мм)
			300	5,85	H0112115242	НЛ30-П2,87ц УТ2,5 (h=70 мм, s=1,0 мм)
			400	6,25	H0112115252	НЛ40-П2,87ц УТ2,5 (h=70 мм, s=1,0 мм)
		1,2	200	6,24	H0112115332	НЛ20-П2,87ц УТ2,5 (h=70 мм, s=1,2 мм)
			300	6,80	H0112115342	НЛ30-П2,87ц УТ2,5 (h=70 мм, s=1,2 мм)
			400	7,20	H0112115352	НЛ40-П2,87ц УТ2,5 (h=70 мм, s=1,2 мм)
			500	8,16	H0112115362	НЛ50-П2,87ц УТ2,5 (h=70 мм, s=1,2 мм)
			600	8,64	H0112115372	НЛ60-П2,87ц УТ2,5 (h=70 мм, s=1,2 мм)
		1,5	200	7,20	H0112115432	НЛ20-П2,87ц УТ2,5 (h=70 мм, s=1,5 мм)
			300	7,84	H0112115442	НЛ30-П2,87ц УТ2,5 (h=70 мм, s=1,5 мм)
			400	8,32	H0112115452	НЛ40-П2,87ц УТ2,5 (h=70 мм, s=1,5 мм)
			500	9,44	H0112115462	НЛ50-П2,87ц УТ2,5 (h=70 мм, s=1,5 мм)
			600	10	H0112115472	НЛ60-П2,87ц УТ2,5 (h=70 мм, s=1,5 мм)
		1	200	5,294	H0119115232	НЛ20-П2,87 AISI 304 (h=70мм, s=1,0мм)
			300	5,854	H0119115242	НЛ30-П2,87 AISI 304 (h=70мм, s=1,0мм)
			400	6,254	H0119115252	НЛ40-П2,87 AISI 304 (h=70мм, s=1,0мм)
		1,2	200	6,24	H0119115332	НЛ20-П2,87 AISI 304 (h=70мм, s=1,2мм)
			300	6,8	H0119115342	НЛ30-П2,87 AISI 304 (h=70мм, s=1,2мм)
			400	7,2	H0119115352	НЛ40-П2,87 AISI 304 (h=70мм, s=1,2мм)
			500	8,16	H0119115362	НЛ50-П2,87 AISI 304 (h=70мм, s=1,2мм)
			600	8,64	H0119115372	НЛ60-П2,87 AISI 304 (h=70мм, s=1,2мм)
		1,5	200	7,2	H0119115432	НЛ20-П2,87 AISI 304 (h=70мм, s=1,5мм)
			300	7,84	H0119115442	НЛ30-П2,87 AISI 304 (h=70мм, s=1,5мм)
			400	8,32	H0119115452	НЛ40-П2,87 AISI 304 (h=70мм, s=1,5мм)
			500	9,44	H0119115462	НЛ50-П2,87 AISI 304 (h=70мм, s=1,5мм)
			600	10	H0119115472	НЛ60-П2,87 AISI 304 (h=70мм, s=1,5мм)

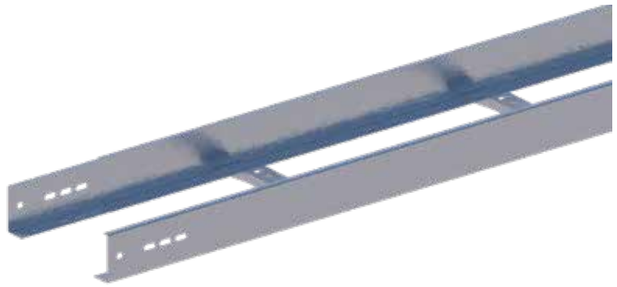

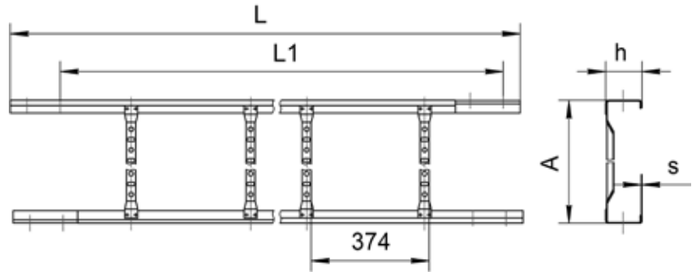

Варианты исполнения:

- Горячее цинкование
- Сталь оцинкованная по методу Сендзимира
- Грунтование
- Полимерно-порошковая окраска
- Нержавеющая сталь

Пример записи при заказе лотка прямого шириной 600 мм, высотой 70 мм, длиной 3000 мм, толщиной 1,5 мм, горячее цинкование:
Лоток прямой НЛ60-П2,87ц УТ1,5 (h=70 мм, s=1,5 мм) (артикул H0111115472).

Лоток прямой НЛ-П, высота борта 100 мм

Высота, H, мм	Длина, L, мм	Толщина S, мм	Ширина, B, мм	Масса, кг	Артикул	Наименование
100	2000	1	200	5,47	H0111116231	НЛ20-П1,87ц УТ1,5 (h=100 мм, s=1,0 мм)
			300	5,90	H0111116241	НЛ30-П1,87ц УТ1,5 (h=100 мм, s=1,0 мм)
			400	6,21	H0111116251	НЛ40-П1,87ц УТ1,5 (h=100 мм, s=1,0 мм)
		1,2	200	6,16	H0111116331	НЛ20-П1,87ц УТ1,5 (h=100 мм, s=1,2 мм)
			300	6,57	H0111116341	НЛ30-П1,87ц УТ1,5 (h=100 мм, s=1,2 мм)
			400	6,86	H0111116351	НЛ40-П1,87ц УТ1,5 (h=100 мм, s=1,2 мм)
			500	6,99	H0111116361	НЛ50-П1,87ц УТ1,5 (h=100 мм, s=1,2 мм)
			600	7,31	H0111116371	НЛ60-П1,87ц УТ1,5 (h=100 мм, s=1,2 мм)
		1,5	200	7,13	H0111116431	НЛ20-П1,87ц УТ1,5 (h=100 мм, s=1,5 мм)
			300	7,60	H0111116441	НЛ30-П1,87ц УТ1,5 (h=100 мм, s=1,5 мм)
			400	7,95	H0111116451	НЛ40-П1,87ц УТ1,5 (h=100 мм, s=1,5 мм)
			500	8,1	H0111116461	НЛ50-П1,87ц УТ1,5 (h=100 мм, s=1,5 мм)
			600	8,48	H0111116471	НЛ60-П1,87ц УТ1,5 (h=100 мм, s=1,5 мм)
		1	200	4,45	H0112116231	НЛ20-П1,87ц УТ2,5 (h=100 мм, s=1,0 мм)
			300	4,80	H0112116241	НЛ30-П1,87ц УТ2,5 (h=100 мм, s=1,0 мм)
			400	5,05	H0112116251	НЛ40-П1,87ц УТ2,5 (h=100 мм, s=1,0 мм)
		1,2	200	5,27	H0112116331	НЛ20-П1,87ц УТ2,5 (h=100 мм, s=1,2 мм)
			300	5,62	H0112116341	НЛ30-П1,87ц УТ2,5 (h=100 мм, s=1,2 мм)
			400	5,87	H0112116351	НЛ40-П1,87ц УТ2,5 (h=100 мм, s=1,2 мм)
			500	6,47	H0112116361	НЛ50-П1,87ц УТ2,5 (h=100 мм, s=1,2 мм)
			600	6,72	H0112116371	НЛ60-П1,87ц УТ2,5 (h=100 мм, s=1,2 мм)
		1,5	200	6,10	H0112116431	НЛ20-П1,87ц УТ2,5 (h=100 мм, s=1,5 мм)
			300	6,50	H0112116441	НЛ30-П1,87ц УТ2,5 (h=100 мм, s=1,5 мм)
			400	6,80	H0112116451	НЛ40-П1,87ц УТ2,5 (h=100 мм, s=1,5 мм)
			500	7,5	H0112116461	НЛ50-П1,87ц УТ2,5 (h=100 мм, s=1,5 мм)
			600	7,85	H0112116471	НЛ60-П1,87ц УТ2,5 (h=100 мм, s=1,5 мм)
		1	200	4,67	H0113116231	НЛ20-П1,87 У3 (h=100 мм, s=1,0 мм)
			300	5,04	H0113116241	НЛ30-П1,87 У3 (h=100 мм, s=1,0 мм)
			400	5,30	H0113116251	НЛ40-П1,87 У3 (h=100 мм, s=1,0 мм)
		1,2	200	5,71	H0113116331	НЛ20-П1,87 У3 (h=100 мм, s=1,2 мм)
			300	6,09	H0113116341	НЛ30-П1,87 У3 (h=100 мм, s=1,2 мм)
			400	6,36	H0113116351	НЛ40-П1,87 У3 (h=100 мм, s=1,2 мм)
		1,5	200	6,61	H0113116431	НЛ20-П1,87 У3 (h=100 мм, s=1,5 мм)
			300	7,05	H0113116441	НЛ30-П1,87 У3 (h=100 мм, s=1,5 мм)
			400	7,37	H0113116451	НЛ40-П1,87 У3 (h=100 мм, s=1,5 мм)
		1	200	4,67	H0114116231	НЛ20-П1,87 У2 (h=100мм, s=1,0мм)
			300	5,04	H0114116241	НЛ30-П1,87 У2 (h=100мм, s=1,0мм)
			400	5,3	H0114116251	НЛ40-П1,87 У2 (h=100мм, s=1,0мм)
		1,2	200	5,53	H0114116331	НЛ20-П1,87 У2 (h=100мм, s=1,2мм)
			300	5,9	H0114116341	НЛ30-П1,87 У2 (h=100мм, s=1,2мм)
			400	6,16	H0114116351	НЛ40-П1,87 У2 (h=100мм, s=1,2мм)
			500	6,79	H0114116361	НЛ50-П1,87 У2 (h=100мм, s=1,2мм)
			600	7,06	H0114116371	НЛ60-П1,87 У2 (h=100мм, s=1,2мм)
		1,5	200	6,41	H0114116431	НЛ20-П1,87 У2 (h=100мм, s=1,5мм)
			300	6,83	H0114116441	НЛ30-П1,87 У2 (h=100мм, s=1,5мм)
			400	7,14	H0114116451	НЛ40-П1,87 У2 (h=100мм, s=1,5мм)
			500	7,88	H0114116461	НЛ50-П1,87 У2 (h=100мм, s=1,5мм)
			600	8,24	H0114116471	НЛ60-П1,87 У2 (h=100мм, s=1,5мм)
		1	200	4,45	H0119116231	НЛ20-П1,87 AISI 304 (h=100мм, s=1,0мм)
			300	4,8	H0119116241	НЛ30-П1,87 AISI 304 (h=100мм, s=1,0мм)
			400	5,05	H0119116251	НЛ40-П1,87 AISI 304 (h=100мм, s=1,0мм)
		1,2	200	5,27	H0119116331	НЛ20-П1,87 AISI 304 (h=100мм, s=1,2мм)
			300	5,62	H0119116341	НЛ30-П1,87 AISI 304 (h=100мм, s=1,2мм)
			400	5,87	H0119116351	НЛ40-П1,87 AISI 304 (h=100мм, s=1,2мм)
			500	6,47	H0119116361	НЛ50-П1,87 AISI 304 (h=100мм, s=1,2мм)
			600	6,72	H0119116371	НЛ60-П1,87 AISI 304 (h=100мм, s=1,2мм)
		1,5	200	6,1	H0119116431	НЛ20-П1,87 AISI 304 (h=100мм, s=1,5мм)
			300	6,5	H0119116441	НЛ30-П1,87 AISI 304 (h=100мм, s=1,5мм)
			400	6,8	H0119116451	НЛ40-П1,87 AISI 304 (h=100мм, s=1,5мм)
			500	7,5	H0119116461	НЛ50-П1,87 AISI 304 (h=100мм, s=1,5мм)
			600	7,85	H0119116471	НЛ60-П1,87 AISI 304 (h=100мм, s=1,5мм)

Варианты исполнения:

- Горячее цинкование
- Сталь оцинкованная по методу Сендзимира
- Грунтование
- Полимерно-порошковая окраска
- Нержавеющая сталь

Пример записи при заказе лотка прямого шириной 200 мм, высотой 100 мм, длиной 2000 мм, толщиной 1 мм, нержавеющая сталь:
Лоток прямой НЛ20-П1,87 AISI 304 (h=100мм, s=1,0мм) (артикул H0119116231).

Под заказ возможно изготовление нестандартных лотков НЛ с другими типоразмерами, толщинами, длиной и типом покрытия

Лоток прямой НЛ-П, высота борта 100 мм

Высота, H, мм	Длина, L, мм	Толщина S, мм	Ширина, B, мм	Масса, кг	Артикул	Наименование
100	3000	1,2	200	9,28	H0111116332	НЛ20-П2,87ц УТ1,5 (h=100 мм, s=1,2 мм)
			300	9,94	H0111116342	НЛ30-П2,87ц УТ1,5 (h=100 мм, s=1,2 мм)
			400	10,41	H0111116352	НЛ40-П2,87ц УТ1,5 (h=100 мм, s=1,2 мм)
			500	10,65	H0111116362	НЛ50-П2,87ц УТ1,5 (h=100 мм, s=1,2 мм)
			600	11,17	H0111116372	НЛ60-П2,87ц УТ1,5 (h=100 мм, s=1,2 мм)
		1,5	200	10,76	H0111116432	НЛ20-П2,87ц УТ1,5 (h=100 мм, s=1,5 мм)
			300	11,51	H0111116442	НЛ30-П2,87ц УТ1,5 (h=100 мм, s=1,5 мм)
			400	12,07	H0111116452	НЛ40-П2,87ц УТ1,5 (h=100 мм, s=1,5 мм)
			500	12,36	H0111116462	НЛ50-П2,87ц УТ1,5 (h=100 мм, s=1,5 мм)
			600	12,96	H0111116472	НЛ60-П2,87ц УТ1,5 (h=100 мм, s=1,5 мм)
		1	200	6,71	H0112116232	НЛ20-П2,87ц УТ2,5 (h=100 мм, s=1,0 мм)
			300	7,27	H0112116242	НЛ30-П2,87ц УТ2,5 (h=100 мм, s=1,0 мм)
			400	7,67	H0112116252	НЛ40-П2,87ц УТ2,5 (h=100 мм, s=1,0 мм)
		1,2	200	7,94	H0112116332	НЛ20-П2,87ц УТ2,5 (h=100 мм, s=1,2 мм)
			300	8,50	H0112116342	НЛ30-П2,87ц УТ2,5 (h=100 мм, s=1,2 мм)
			400	8,90	H0112116352	НЛ40-П2,87ц УТ2,5 (h=100 мм, s=1,2 мм)
			500	9,86	H0112116362	НЛ50-П2,87ц УТ2,5 (h=100 мм, s=1,2 мм)
			600	10,34	H0112116372	НЛ60-П2,87ц УТ2,5 (h=100 мм, s=1,2 мм)
		1,5	200	9,20	H0112116432	НЛ20-П2,87ц УТ2,5 (h=100 мм, s=1,5 мм)
			300	9,84	H0112116442	НЛ30-П2,87ц УТ2,5 (h=100 мм, s=1,5 мм)
			400	10,32	H0112116452	НЛ40-П2,87ц УТ2,5 (h=100 мм, s=1,5 мм)
			500	11,44	H0112116462	НЛ50-П2,87ц УТ2,5 (h=100 мм, s=1,5 мм)
			600	12	H0112116472	НЛ60-П2,87ц УТ2,5 (h=100 мм, s=1,5 мм)
		1	200	6,71	H0119116232	НЛ20-П2,87 AISI 304 (h=100мм, s=1,0мм)
			300	7,27	H0119116242	НЛ30-П2,87 AISI 304 (h=100мм, s=1,0мм)
			400	7,67	H0119116252	НЛ40-П2,87 AISI 304 (h=100мм, s=1,0мм)
		1,2	200	7,94	H0119116332	НЛ20-П2,87 AISI 304 (h=100мм, s=1,2мм)
			300	8,5	H0119116342	НЛ30-П2,87 AISI 304 (h=100мм, s=1,2мм)
			400	8,9	H0119116352	НЛ40-П2,87 AISI 304 (h=100мм, s=1,2мм)
			500	9,86	H0119116362	НЛ50-П2,87 AISI 304 (h=100мм, s=1,2мм)
			600	10,34	H0119116372	НЛ60-П2,87 AISI 304 (h=100мм, s=1,2мм)
		1,5	200	9,2	H0119116432	НЛ20-П2,87 AISI 304 (h=100мм, s=1,5мм)
			300	9,84	H0119116442	НЛ30-П2,87 AISI 304 (h=100мм, s=1,5мм)
			400	10,32	H0119116452	НЛ40-П2,87 AISI 304 (h=100мм, s=1,5мм)
			500	11,44	H0119116462	НЛ50-П2,87 AISI 304 (h=100мм, s=1,5мм)
			600	12	H0119116472	НЛ60-П2,87 AISI 304 (h=100мм, s=1,5мм)

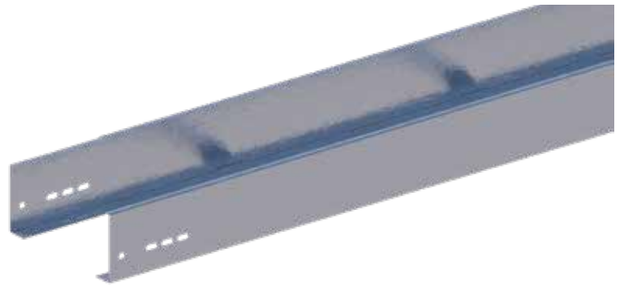

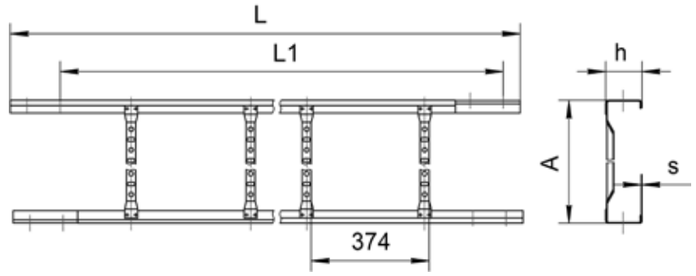

Варианты исполнения:

- Горячее цинкование
- Сталь оцинкованная по методу Сендзимира
- Грунтование
- Полимерно-порошковая окраска
- Нержавеющая сталь

Пример записи при заказе лотка прямого шириной 600 мм, высотой 100 мм, длиной 3000 мм, толщиной 1,5 мм, сталь оцинкованная по методу Сендзимира:
Лоток прямой НЛ60-П2,87ц УТ2,5 (h=100 мм, s=1,5 мм) (артикул H0112116472).

Лоток монтажный НЛ борт 50 мм

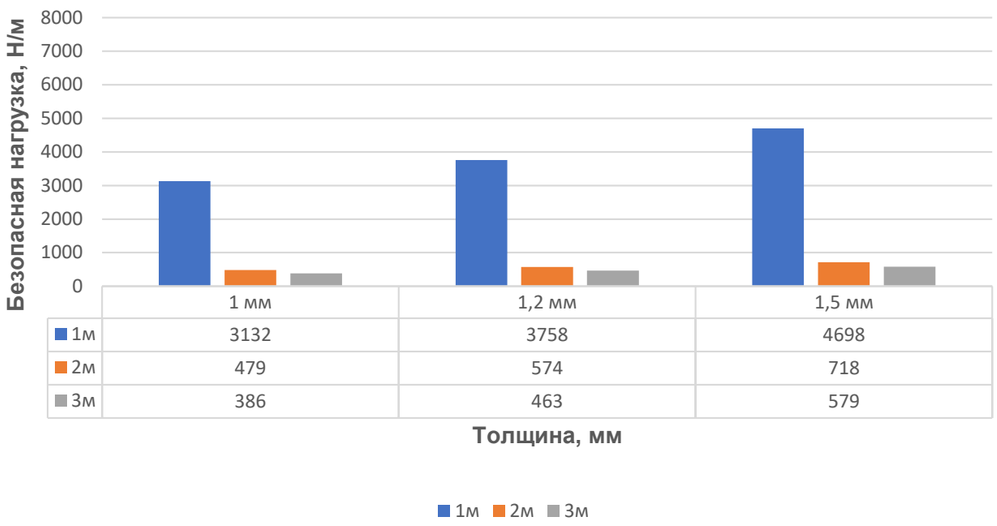

	1 мм	1,2 мм	1,5 мм
1м	3132	3758	4698
2м	479	574	718
3м	386	463	579

Лоток монтажный НЛ борт 70 мм

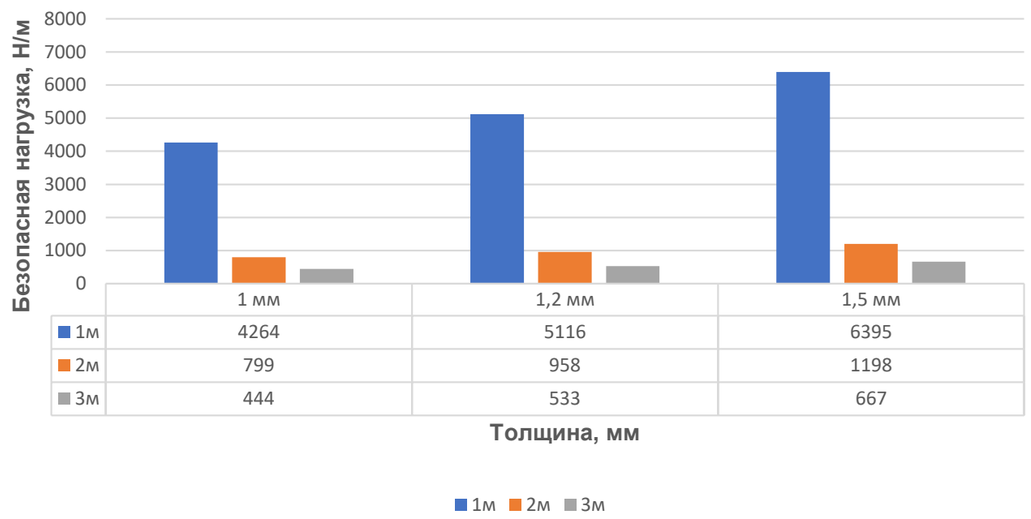

	1 мм	1,2 мм	1,5 мм
1м	4264	5116	6395
2м	799	958	1198
3м	444	533	667

Система лотков прямых НЛ

Лоток монтажный НЛ борт 100 мм

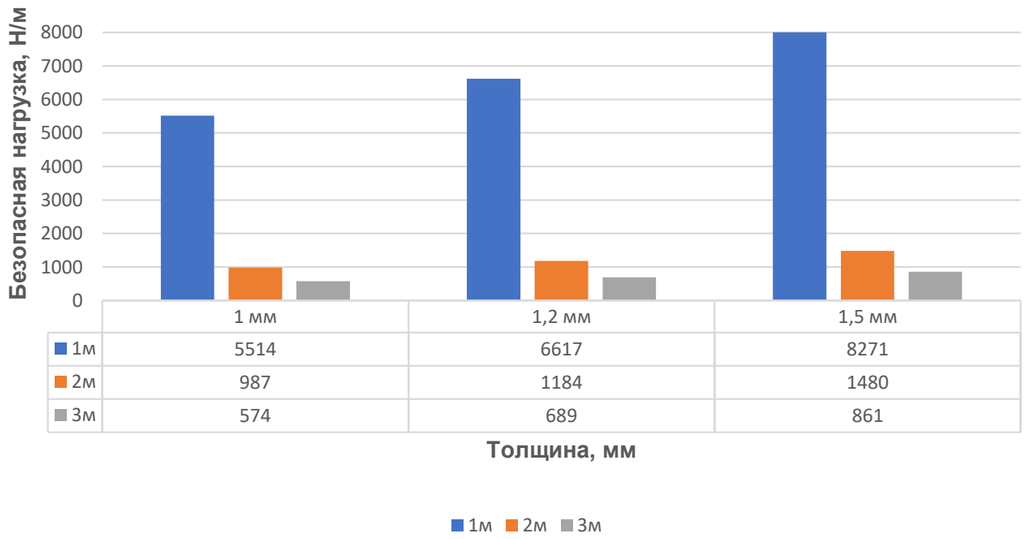

	1 мм	1,2 мм	1,5 мм
1м	5514	6617	8271
2м	987	1184	1480
3м	574	689	861

Крышки лотков прямых НЛК-П

Высота, H, мм	Длина, L, мм	Толщина S, мм	Ширина, B, мм	Масса, кг	Артикул	Наименование
18	1870	1,2	200	4,85	H0111130334	НЛК20-П1,87ц УТ1,5 (h=50 мм, s=1,2 мм)
			300	6,94	H0111130344	НЛК30-П1,87ц УТ1,5 (h=50 мм, s=1,2 мм)
			400	9,02	H0111130354	НЛК40-П1,87ц УТ1,5 (h=50 мм, s=1,2 мм)
			500	11,86	H0111130361	НЛК50-П1,87ц УТ1,5 (h=50 мм, s=1,2 мм)
			600	14,07	H0111130371	НЛК60-П1,87ц УТ1,5 (h=50 мм, s=1,2 мм)
		1,5	200	5,66	H0111130434	НЛК20-П1,87ц УТ1,5 (h=50 мм, s=1,5 мм)
			300	8,10	H0111130444	НЛК30-П1,87ц УТ1,5 (h=50 мм, s=1,5 мм)
			400	10,53	H0111130454	НЛК40-П1,87ц УТ1,5 (h=50 мм, s=1,5 мм)
			500	14,82	H0111130461	НЛК50-П1,87ц УТ1,5 (h=50 мм, s=1,5 мм)
			600	17,60	H0111130471	НЛК60-П1,87ц УТ1,5 (h=50 мм, s=1,5 мм)
		1,2	200	4,08	H0112130334	НЛК20-П1,87ц УТ2,5 (h=50 мм, s=1,2 мм)
			300	5,84	H0112130344	НЛК30-П1,87ц УТ2,5 (h=50 мм, s=1,2 мм)
			400	7,60	H0112130354	НЛК40-П1,87ц УТ2,5 (h=50 мм, s=1,2 мм)
			500	10,10	H0112130361	НЛК50-П1,87ц УТ2,5 (h=50 мм, s=1,2 мм)
			600	11,98	H0112130371	НЛК60-П1,87ц УТ2,5 (h=50 мм, s=1,2 мм)
		1,5	200	4,76	H0112130434	НЛК20-П1,87ц УТ2,5 (h=50 мм, s=1,5 мм)
			300	6,82	H0112130444	НЛК30-П1,87ц УТ2,5 (h=50 мм, s=1,5 мм)
			400	8,87	H0112130454	НЛК40-П1,87ц УТ2,5 (h=50 мм, s=1,5 мм)
			500	12,62	H0112130461	НЛК50-П1,87ц УТ2,5 (h=50 мм, s=1,5 мм)
			600	14,98	H0112130471	НЛК60-П1,87ц УТ2,5 (h=50 мм, s=1,5 мм)
		1,5	200	4,46	H0113130334	НЛК20-П1,87 У3 (h=50 мм, s=1,2 мм)
			300	6,39	H0113130344	НЛК30-П1,87 У3 (h=50 мм, s=1,2 мм)
			400	8,31	H0113130354	НЛК40-П1,87 У3 (h=50 мм, s=1,2 мм)
			200	5,21	H0113130434	НЛК20-П1,87 У3 (h=50 мм, s=1,5 мм)
			300	7,46	H0113130444	НЛК30-П1,87 У3 (h=50 мм, s=1,5 мм)
			400	9,70	H0113130454	НЛК40-П1,87 У3 (h=50 мм, s=1,5 мм)
		1,2	200	4,28	H0114130334	НЛК20-П1,87 У2 (h=50мм, s=1,2мм)
			300	6,13	H0114130344	НЛК30-П1,87 У2 (h=50мм, s=1,2мм)
			400	7,98	H0114130354	НЛК40-П1,87 У2 (h=50мм, s=1,2мм)
			500	2,06	H0114130414	НЛК5-П1,87 У2 (h=50,s=1,5мм)
			600	3,21	H0114130424	НЛК10-П1,87 У2 (h=50,s=1,5мм)
		1,5	200	9,31	H0114130454	НЛК40-П1,87 У2 (h=50мм, s=1,5мм)
			300	10,61	H0114130361	НЛК50-П1,87 У2 (h=50мм, s=1,2мм)
			400	12,58	H0114130371	НЛК60-П1,87 У2 (h=50мм, s=1,2мм)
			500	13,25	H0114130461	НЛК50-П1,87 У2 (h=50мм, s=1,5мм)
			600	15,73	H0114130471	НЛК60-П1,87 У2 (h=50мм, s=1,5мм)
		1,2	200	4,08	H0119130334	НЛК20-П1,87 AISI 304 (h=50мм, s=1,2мм)
			300	5,84	H0119130344	НЛК30-П1,87 AISI 304 (h=50мм, s=1,2мм)
			400	7,6	H0119130354	НЛК40-П1,87 AISI 304 (h=50мм, s=1,2мм)
			500	10,1	H0119130361	НЛК50-П1,87 AISI 304 (h=50мм, s=1,2мм)
			600	11,98	H0119130371	НЛК60-П1,87 AISI 304 (h=50мм, s=1,2мм)
		1,5	200	4,76	H0119130434	НЛК20-П1,87 AISI 304 (h=50мм, s=1,5мм)
			300	6,82	H0119130444	НЛК30-П1,87 AISI 304 (h=50мм, s=1,5мм)
			400	8,87	H0119130454	НЛК40-П1,87 AISI 304 (h=50мм, s=1,5мм)
			500	12,62	H0119130461	НЛК50-П1,87 AISI 304 (h=50мм, s=1,5мм)
			600	14,98	H0119130471	НЛК60-П1,87 AISI 304 (h=50мм, s=1,5мм)

Варианты исполнения:

- Горячее цинкование
- Сталь оцинкованная по методу Сендзимира
- Грунтование
- Полимерно-порошковая окраска
- Нержавеющая сталь

Пример записи при заказе крышки лотка прямого шириной 600 мм, высотой 18 мм, длиной 1870 мм, толщиной 1,5 мм, нержавеющая сталь:
Крышка лотка прямого НЛК60-П1,87 AISI 304 (h=50мм, s=1,5мм) (артикул H0119130471).

Под заказ возможно изготовление нестандартных лотков НЛ с другими типоразмерами, толщинами, длиной и типом покрытия

Крышки лотков прямых НЛК-П

Высота, H, мм	Длина, L, мм	Толщина S, мм	Ширина, B, мм	Масса, кг	Артикул	Наименование
18	2870	1,2	200	7,84	H0111130332	НЛК20-П2,87ц УТ1,5 (h=50 мм, s=1,2 мм)
			300	11,16	H0111130342	НЛК30-П2,87ц УТ1,5 (h=50 мм, s=1,2 мм)
			400	14,47	H0111130352	НЛК40-П2,87ц УТ1,5 (h=50 мм, s=1,2 мм)
			500	17,80	H0111130362	НЛК50-П2,87ц УТ1,5 (h=50 мм, s=1,2 мм)
			600	21,11	H0111130372	НЛК60-П2,87ц УТ1,5 (h=50 мм, s=1,2 мм)
		1,5	200	9,80	H0111130432	НЛК20-П2,87ц УТ1,5 (h=50 мм, s=1,5 мм)
			300	13,94	H0111130442	НЛК30-П2,87ц УТ1,5 (h=50 мм, s=1,5 мм)
			400	18,09	H0111130452	НЛК40-П2,87ц УТ1,5 (h=50 мм, s=1,5 мм)
			500	22,24	H0111130462	НЛК50-П2,87ц УТ1,5 (h=50 мм, s=1,5 мм)
			600	26,40	H0111130472	НЛК60-П2,87ц УТ1,5 (h=50 мм, s=1,5 мм)
		1,2	200	6,26	H0112130336	НЛК20-П2,87ц УТ2,5 (h=50 мм, s=1,2 мм)
			300	8,96	H0112130346	НЛК30-П2,87ц УТ2,5 (h=50 мм, s=1,2 мм)
			400	11,66	H0112130356	НЛК40-П2,87ц УТ2,5 (h=50 мм, s=1,2 мм)
			500	15,15	H0112130362	НЛК50-П2,87ц УТ2,5 (h=50 мм, s=1,2 мм)
			600	17,97	H0112130372	НЛК60-П2,87ц УТ2,5 (h=50 мм, s=1,2 мм)
		1,5	200	7,30	H0112130436	НЛК20-П2,87ц УТ2,5 (h=50 мм, s=1,5 мм)
			300	10,46	H0112130446	НЛК30-П2,87ц УТ2,5 (h=50 мм, s=1,5 мм)
			400	13,61	H0112130456	НЛК40-П2,87ц УТ2,5 (h=50 мм, s=1,5 мм)
			500	18,93	H0112130462	НЛК50-П2,87ц УТ2,5 (h=50 мм, s=1,5 мм)
			600	22,47	H0112130472	НЛК60-П2,87ц УТ2,5 (h=50 мм, s=1,5 мм)
		1,2	200	6,26	H0119130336	НЛК20-П2,87 AISI 304 (h=50мм, s=1,2мм)
			300	8,96	H0119130346	НЛК30-П2,87 AISI 304 (h=50мм, s=1,2мм)
			400	11,66	H0119130356	НЛК40-П2,87 AISI 304 (h=50мм, s=1,2мм)
			500	15,15	H0119130362	НЛК50-П2,87 AISI 304 (h=50мм, s=1,2мм)
			600	17,97	H0119130372	НЛК60-П2,87 AISI 304 (h=50мм, s=1,2мм)
		1,5	200	7,3	H0119130436	НЛК20-П2,87 AISI 304 (h=50мм, s=1,5мм)
			300	10,46	H0119130446	НЛК30-П2,87 AISI 304 (h=50мм, s=1,5мм)
			400	13,61	H0119130456	НЛК40-П2,87 AISI 304 (h=50мм, s=1,5мм)
			500	18,93	H0119130462	НЛК50-П2,87 AISI 304 (h=50мм, s=1,5мм)
			600	22,47	H0119130472	НЛК60-П2,87 AISI 304 (h=50мм, s=1,5мм)

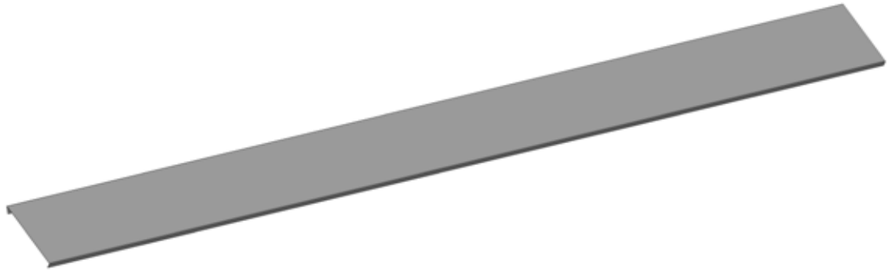

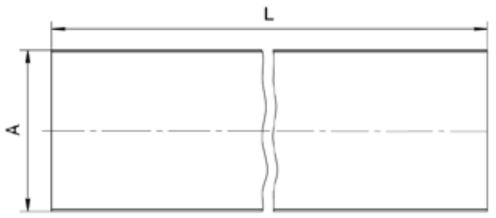

Варианты исполнения:

- Горячее цинкование
- Сталь оцинкованная по методу Сендзимира
- Грунтование
- Полимерно-порошковая окраска
- Нержавеющая сталь

Пример записи при заказе крышки лотка прямого шириной 200 мм, высотой 18 мм, длиной 2870 мм, толщиной 1,2 мм, горячее цинкование:
Крышка лотка прямого НЛК20-П2,87ц УТ1,5 (h=50 мм, s=1,2 мм) (артикул H0111130332).

Лоток угловой горизонтальный НЛ-У90, высота борта 50 мм

Высота, H, мм	Длина, L, мм	Толщина S, мм	Ширина, B, мм	Масса, кг	Артикул	Наименование
50	1,2	200	445	1,3	H0111123331	НЛ20-У90ц УТ1,5 (h=50мм, s=1,2мм)
		300	545	2,14	H0111123341	НЛ30-У90ц УТ1,5 (h=50мм, s=1,2мм)
		400	645	3,03	H0111123351	НЛ40-У90ц УТ1,5 (h=50мм, s=1,2мм)
		500	745	4,54	H0111123361	НЛ50-У90ц УТ1,5 (h=50мм, s=1,2мм)
		600	845	5,95	H0111123371	НЛ60-У90ц УТ1,5 (h=50мм, s=1,2мм)
	1,5	200	445	1,63	H0111123431	НЛ20-У90ц УТ1,5 (h=50мм, s=1,5мм)
		300	545	2,68	H0111123441	НЛ30-У90ц УТ1,5 (h=50мм, s=1,5мм)
		400	645	3,79	H0111123451	НЛ40-У90ц УТ1,5 (h=50мм, s=1,5мм)
		500	745	5,48	H0111123461	НЛ50-У90ц УТ1,5 (h=50мм, s=1,5мм)
		600	845	7,19	H0111123471	НЛ60-У90ц УТ1,5 (h=50мм, s=1,5мм)
	1,2	200	445	1,11	H0112123331	НЛ20-У90ц УТ2,5 (h=50мм, s=1,2мм)
		300	545	1,74	H0112123341	НЛ30-У90ц УТ2,5 (h=50мм, s=1,2мм)
		400	645	2,53	H0112123351	НЛ40-У90ц УТ2,5 (h=50мм, s=1,2мм)
		500	745	3,77	H0112123361	НЛ50-У90ц УТ2,5 (h=50мм, s=1,2мм)
		600	845	4,95	H0112123371	НЛ60-У90ц УТ2,5 (h=50мм, s=1,2мм)
	1,5	200	445	1,38	H0112123431	НЛ20-У90ц УТ2,5 (h=50мм, s=1,5мм)
		300	545	2,18	H0112123441	НЛ30-У90ц УТ2,5 (h=50мм, s=1,5мм)
		400	645	3,2	H0112123451	НЛ40-У90ц УТ2,5 (h=50мм, s=1,5мм)
		500	745	4,71	H0112123461	НЛ50-У90ц УТ2,5 (h=50мм, s=1,5мм)
		600	845	6,18	H0112123471	НЛ60-У90ц УТ2,5 (h=50мм, s=1,5мм)
	1,2	200	445	1,2	H0113123331	НЛ20-У90 У3 (h=50мм, s=1,2мм)
		300	545	1,91	H0113123341	НЛ30-У90 У3 (h=50мм, s=1,2мм)
		400	645	2,75	H0113123351	НЛ40-У90 У3 (h=50мм, s=1,2мм)
		500	745	3,77	H0113123361	НЛ50-У90 У3 (h=50мм, s=1,2мм)
		600	845	4,95	H0113123371	НЛ60-У90 У3 (h=50мм, s=1,2мм)
	1,5	200	445	1,5	H0113123431	НЛ20-У90 У3 (h=50мм, s=1,5мм)
		300	545	2,38	H0113123441	НЛ30-У90 У3 (h=50мм, s=1,5мм)
		400	645	3,44	H0113123451	НЛ40-У90 У3 (h=50мм, s=1,5мм)
		500	745	4,8	H0113123461	НЛ50-У90 У3 (h=50мм, s=1,5мм)
		600	845	6,18	H0113123471	НЛ60-У90 У3 (h=50мм, s=1,5мм)
	1,2	200	445	1,17	H0114123331	НЛ20-У90 У2 (h=50мм, s=1,2мм)
		300	545	1,83	H0114123341	НЛ30-У90 У2 (h=50мм, s=1,2мм)
		400	645	2,66	H0114123351	НЛ40-У90 У2 (h=50мм, s=1,2мм)
		500	745	3,96	H0114123361	НЛ50-У90 У2 (h=50мм, s=1,2мм)
		600	845	5,20	H0114123371	НЛ60-У90 У2 (h=50мм, s=1,2мм)
	1,5	200	445	1,45	H0114123431	НЛ20-У90 У2 (h=50мм, s=1,5мм)
		300	545	2,29	H0114123441	НЛ30-У90 У2 (h=50мм, s=1,5мм)
		400	645	3,36	H0114123451	НЛ40-У90 У2 (h=50мм, s=1,5мм)
		500	745	4,95	H0114123461	НЛ50-У90 У2 (h=50мм, s=1,5мм)
		600	845	6,49	H0114123471	НЛ60-У90 У2 (h=50мм, s=1,5мм)
	1,2	200	445	1,11	H0119123331	НЛ20-У90 AISI 304 (h=50мм, s=1,2мм)
		300	545	1,74	H0119123341	НЛ30-У90 AISI 304 (h=50мм, s=1,2мм)
		400	645	2,53	H0119123351	НЛ40-У90 AISI 304 (h=50мм, s=1,2мм)
		500	745	3,77	H0119123361	НЛ50-У90 AISI 304 (h=50мм, s=1,2мм)
		600	845	4,95	H0119123371	НЛ60-У90 AISI 304 (h=50мм, s=1,2мм)
	1,5	200	445	1,38	H0119123431	НЛ20-У90 AISI 304 (h=50мм, s=1,5мм)
		300	545	2,18	H0119123441	НЛ30-У90 AISI 304 (h=50мм, s=1,5мм)
		400	645	3,2	H0119123451	НЛ40-У90 AISI 304 (h=50мм, s=1,5мм)
		500	745	4,71	H0119123461	НЛ50-У90 AISI 304 (h=50мм, s=1,5мм)
		600	845	6,18	H0119123471	НЛ60-У90 AISI 304 (h=50мм, s=1,5мм)

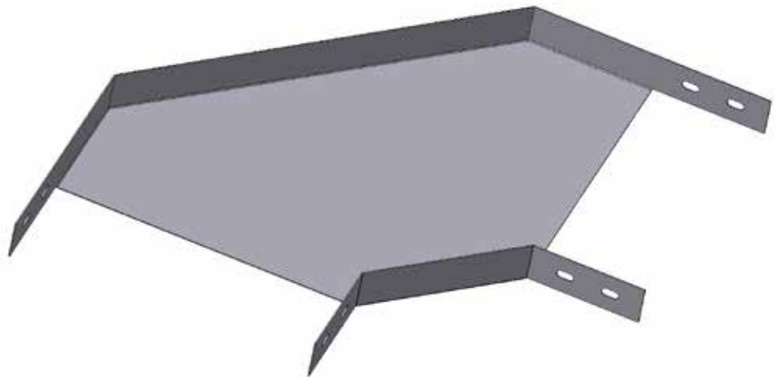

Варианты исполнения:

- Горячее цинкование
- Сталь оцинкованная по методу Сендзимира
- Грунтование
- Полимерно-порошковая окраска
- Нержавеющая сталь

Пример записи при заказе лотка углового шириной 600 мм, высотой 50 мм, длиной 845 мм, толщиной 1,5 мм, нержавеющая сталь:
Лоток угловой НЛ60-У90 AISI 304 (h=50мм, s=1,5мм) (артикул H0119123471)

Лоток угловой горизонтальный НЛ-У90, высота борта 70 мм

Высота, H, мм	Длина, L, мм	Толщина S, мм	Ширина, B, мм	Масса, кг	Артикул	Наименование
70	1,2	200	445	1,62	H0111125331	НЛ20-У90ц УТ1,5 (h=70мм, s=1,2мм)
		300	545	2,39	H0111125341	НЛ30-У90ц УТ1,5 (h=70мм, s=1,2мм)
		400	645	3,30	H0111125351	НЛ40-У90ц УТ1,5 (h=70мм, s=1,2мм)
		500	745	5,08	H0111125361	НЛ50-У90ц УТ1,5 (h=70мм, s=1,2мм)
		600	845	6,55	H0111125371	НЛ60-У90ц УТ1,5 (h=70мм, s=1,2мм)
	1,5	200	445	2,02	H0111125431	НЛ20-У90ц УТ1,5 (h=70мм, s=1,5мм)
		300	545	2,98	H0111125441	НЛ30-У90ц УТ1,5 (h=70мм, s=1,5мм)
		400	645	4,15	H0111125451	НЛ40-У90ц УТ1,5 (h=70мм, s=1,5мм)
		500	745	6,13	H0111125461	НЛ50-У90ц УТ1,5 (h=70мм, s=1,5мм)
		600	845	7,91	H0111125471	НЛ60-У90ц УТ1,5 (h=70мм, s=1,5мм)
	1,2	200	445	1,32	H0112125331	НЛ20-У90ц УТ2,5 (h=70мм, s=1,2мм)
		300	545	1,99	H0112125341	НЛ30-У90ц УТ2,5 (h=70мм, s=1,2мм)
		400	645	2,8	H0112125351	НЛ40-У90ц УТ2,5 (h=70мм, s=1,2мм)
		500	745	4,22	H0112125361	НЛ50-У90ц УТ2,5 (h=70мм, s=1,2мм)
		600	845	5,44	H0112125371	НЛ60-У90ц УТ2,5 (h=70мм, s=1,2мм)
	1,5	200	445	1,65	H0112125431	НЛ20-У90ц УТ2,5 (h=70мм, s=1,5мм)
		300	545	2,48	H0112125441	НЛ30-У90ц УТ2,5 (h=70мм, s=1,5мм)
		400	645	3,50	H0112125451	НЛ40-У90ц УТ2,5 (h=70мм, s=1,5мм)
		500	745	5,27	H0112125461	НЛ50-У90ц УТ2,5 (h=70мм, s=1,5мм)
		600	845	6,80	H0112125471	НЛ60-У90ц УТ2,5 (h=70мм, s=1,5мм)
	1,2	200	445	1,45	H0113125331	НЛ20-У90 У3 (h=70мм, s=1,2мм)
		300	545	2,16	H0113125341	НЛ30-У90 У3 (h=70мм, s=1,2мм)
		400	645	2,97	H0113125351	НЛ40-У90 У3 (h=70мм, s=1,2мм)
		500	745	4,43	H0113125361	НЛ50-У90 У3 (h=70мм, s=1,2мм)
		600	845	5,71	H0113125371	НЛ60-У90 У3 (h=70мм, s=1,2мм)
	1,5	200	445	1,81	H0113125431	НЛ20-У90 У3 (h=70мм, s=1,5мм)
		300	545	2,70	H0113125441	НЛ30-У90 У3 (h=70мм, s=1,5мм)
		400	645	3,71	H0113125451	НЛ40-У90 У3 (h=70мм, s=1,5мм)
		500	745	5,53	H0113125461	НЛ50-У90 У3 (h=70мм, s=1,5мм)
		600	845	7,14	H0113125471	НЛ60-У90 У3 (h=70мм, s=1,5мм)
	1,2	200	445	1,39	H0114125331	НЛ20-У90 У2 (h=70мм, s=1,2мм)
		300	545	2,09	H0114125341	НЛ30-У90 У2 (h=70мм, s=1,2мм)
		400	645	2,94	H0114125351	НЛ40-У90 У2 (h=70мм, s=1,2мм)
		500	745	4,43	H0114125361	НЛ50-У90 У2 (h=70мм, s=1,2мм)
		600	845	5,71	H0114125371	НЛ60-У90 У2 (h=70мм, s=1,2мм)
	1,5	200	445	1,73	H0114125431	НЛ20-У90 У2 (h=70мм, s=1,5мм)
		300	545	2,6	H0114125441	НЛ30-У90 У2 (h=70мм, s=1,5мм)
		400	645	3,68	H0114125451	НЛ40-У90 У2 (h=70мм, s=1,5мм)
		500	745	5,53	H0114125461	НЛ50-У90 У2 (h=70мм, s=1,5мм)
		600	845	7,14	H0114125471	НЛ60-У90 У2 (h=70мм, s=1,5мм)
	1,2	200	445	1,32	H0119125331	НЛ20-У90 AISI 304 (h=70мм, s=1,2мм)
		300	545	1,99	H0119125341	НЛ30-У90 AISI 304 (h=70мм, s=1,2мм)
		400	645	2,8	H0119125351	НЛ40-У90 AISI 304 (h=70мм, s=1,2мм)
		500	745	4,22	H0119125361	НЛ50-У90 AISI 304 (h=70мм, s=1,2мм)
		600	845	5,44	H0119125371	НЛ60-У90 AISI 304 (h=70мм, s=1,2мм)
	1,5	200	445	1,65	H0119125431	НЛ20-У90 AISI 304 (h=70мм, s=1,5мм)
		300	545	2,48	H0119125441	НЛ30-У90 AISI 304 (h=70мм, s=1,5мм)
		400	645	3,5	H0119125451	НЛ40-У90 AISI 304 (h=70мм, s=1,5мм)
		500	745	5,27	H0119125461	НЛ50-У90 AISI 304 (h=70мм, s=1,5мм)
		600	845	6,8	H0119125471	НЛ60-У90 AISI 304 (h=70мм, s=1,5мм)

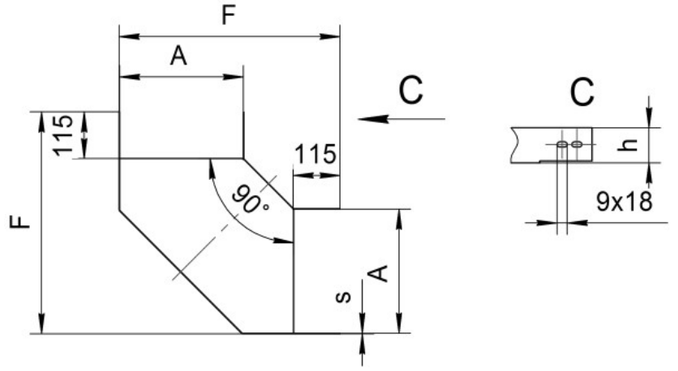

Варианты исполнения:

- Горячее цинкование
- Сталь оцинкованная по методу Сендзимира
- Грунтование
- Полимерно-порошковая окраска
- Нержавеющая сталь

Пример записи при заказе лотка углового шириной 200 мм, высотой 70 мм, длиной 445 мм, толщиной 1,2 мм, полимерно-порошковая окраска:
Лоток угловой НЛ20-У90 У2 (h=70мм, s=1,2мм) (артикул H0114125331)

Лоток угловой горизонтальный НЛ-У90, высота борта 100 мм

Высота, H, мм	Длина, L, мм	Толщина S, мм	Ширина, B, мм	Масса, кг	Артикул	Наименование
100	1,2	200	445	2,05	H0111126331	НЛ20-У90ц УТ1,5 (h=100мм, s=1,2мм)
		300	545	2,86	H0111126341	НЛ30-У90ц УТ1,5 (h=100мм, s=1,2мм)
		400	645	3,82	H0111126351	НЛ40-У90ц УТ1,5 (h=100мм, s=1,2мм)
		500	745	5,43	H0111126361	НЛ50-У90ц УТ1,5 (h=100мм, s=1,2мм)
		600	845	6,94	H0111126371	НЛ60-У90ц УТ1,5 (h=100мм, s=1,2мм)
	1,5	200	445	2,56	H0111126431	НЛ20-У90ц УТ1,5 (h=100мм, s=1,5мм)
		300	545	3,57	H0111126441	НЛ30-У90ц УТ1,5 (h=100мм, s=1,5мм)
		400	645	4,77	H0111126451	НЛ40-У90ц УТ1,5 (h=100мм, s=1,5мм)
		500	745	6,55	H0111126461	НЛ50-У90ц УТ1,5 (h=100мм, s=1,5мм)
		600	845	8,39	H0111126471	НЛ60-У90ц УТ1,5 (h=100мм, s=1,5мм)
	1,2	200	445	1,65	H0112126331	НЛ20-У90ц УТ2,5 (h=100мм, s=1,2мм)
		300	545	2,36	H0112126341	НЛ30-У90ц УТ2,5 (h=100мм, s=1,2мм)
		400	645	3,22	H0112126351	НЛ40-У90ц УТ2,5 (h=100мм, s=1,2мм)
		500	745	4,51	H0112126361	НЛ50-У90ц УТ2,5 (h=100мм, s=1,2мм)
		600	845	5,77	H0112126371	НЛ60-У90ц УТ2,5 (h=100мм, s=1,2мм)
	1,5	200	445	2,06	H0112126431	НЛ20-У90ц УТ2,5 (h=100мм, s=1,5мм)
		300	545	2,95	H0112126441	НЛ30-У90ц УТ2,5 (h=100мм, s=1,5мм)
		400	645	4,03	H0112126451	НЛ40-У90ц УТ2,5 (h=100мм, s=1,5мм)
		500	745	5,64	H0112126461	НЛ50-У90ц УТ2,5 (h=100мм, s=1,5мм)
		600	845	7,21	H0112126471	НЛ60-У90ц УТ2,5 (h=100мм, s=1,5мм)
	1,2	200	445	1,82	H0113126331	НЛ20-У90 У3 (h=100мм, s=1,2мм)
		300	545	2,58	H0113126341	НЛ30-У90 У3 (h=100мм, s=1,2мм)
		400	645	3,54	H0113126351	НЛ40-У90 У3 (h=100мм, s=1,2мм)
		500	745	4,74	H0113126361	НЛ50-У90 У3 (h=100мм, s=1,2мм)
		600	845	6,06	H0113126371	НЛ60-У90 У3 (h=100мм, s=1,2мм)
	1,5	200	445	2,27	H0113126431	НЛ20-У90 У3 (h=100мм, s=1,5мм)
		300	545	3,22	H0113126441	НЛ30-У90 У3 (h=100мм, s=1,5мм)
		400	645	4,42	H0113126451	НЛ40-У90 У3 (h=100мм, s=1,5мм)
		500	745	5,92	H0113126461	НЛ50-У90 У3 (h=100мм, s=1,5мм)
		600	845	7,57	H0113126471	НЛ60-У90 У3 (h=100мм, s=1,5мм)
	1,2	200	445	1,73	H0114126331	НЛ20-У90 У2 (h=100мм, s=1,2мм)
		300	545	2,48	H0114126341	НЛ30-У90 У2 (h=100мм, s=1,2мм)
		400	645	3,38	H0114126351	НЛ40-У90 У2 (h=100мм, s=1,2мм)
		500	745	4,74	H0114126361	НЛ50-У90 У2 (h=100мм, s=1,2мм)
		600	845	6,06	H0114126371	НЛ60-У90 У2 (h=100мм, s=1,2мм)
	1,5	200	445	2,16	H0114126431	НЛ20-У90 У2 (h =100мм, s=1,5мм)
		300	545	3,1	H0114126441	НЛ30-У90 У2 (h=100мм, s=1,5мм)
		400	645	4,23	H0114126451	НЛ40-У90 У2 (h=100мм, s=1,5мм)
		500	745	5,92	H0114126461	НЛ50-У90 У2 (h=100мм, s=1,5мм)
		600	845	7,57	H0114126471	НЛ60-У90 У2 (h=100мм, s=1,5мм)
	1,2	200	445	1,65	H0119126331	НЛ20-У90 AISI 304 (h=100мм, s=1,2мм)
		300	545	2,36	H0119126341	НЛ30-У90 AISI 304 (h=100мм, s=1,2мм)
		400	645	3,22	H0119126351	НЛ40-У90 AISI 304 (h=100мм, s=1,2мм)
		500	745	4,51	H0119126361	НЛ50-У90 AISI 304 (h=100мм, s=1,2мм)
		600	845	5,77	H0119126371	НЛ60-У90 AISI 304 (h=100мм, s=1,2мм)
	1,5	200	445	2,06	H0119126431	НЛ20-У90 AISI 304 (h=100мм, s=1,5мм)
		300	545	2,95	H0119126441	НЛ30-У90 AISI 304 (h=100мм, s=1,5мм)
		400	645	4,03	H0119126451	НЛ40-У90 AISI 304 (h=100мм, s=1,5мм)
		500	745	5,64	H0119126461	НЛ50-У90 AISI 304 (h=100мм, s=1,5мм)
		600	845	7,21	H0119126471	НЛ60-У90 AISI 304 (h=100мм, s=1,5мм)

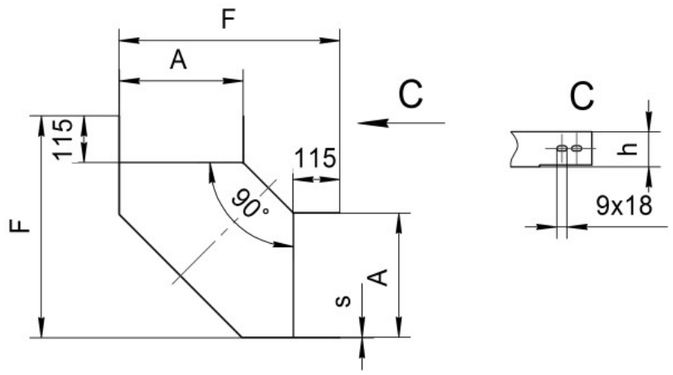

Варианты исполнения:

- Горячее цинкование
- Сталь оцинкованная по методу Сендзимира
- Грунтование
- Полимерно-порошковая окраска
- Нержавеющая сталь

Пример записи при заказе лотка углового горизонтального шириной 300 мм, высотой 100 мм, длиной 545 мм, толщиной 1,2 мм, полимерно-порошковая окраска:
Лоток угловой НЛ30-У90 У2 (h=100мм, s=1,2мм) (артикул H0114126341)

Крышка лотка углового НЛК-У90

Высота, H, мм	Длина, L, мм	Толщина S, мм	Ширина, B, мм	Масса, кг	Артикул	Наименование
18	1,2	200	462	0,89	H0111140335	НЛК20-У90ц УТ1,5 (h=50мм, s=1,2мм)
		300	604	1,58	H0111140345	НЛК30-У90ц УТ1,5 (h=50мм, s=1,2мм)
		400	745	2,45	H0111140355	НЛК40-У90ц УТ1,5 (h=50мм, s=1,2мм)
		500	462	3,58	H0111140365	НЛК50-У90ц УТ1,5 (h=50мм, s=1,2мм)
		600	462	4,96	H0111140375	НЛК60-У90ц УТ1,5 (h=50мм, s=1,2мм)
	1,5	200	462	1,04	H0111140435	НЛК20-У90ц УТ1,5 (h=50мм,s=1,5мм)
		300	604	1,84	H0111140445	НЛК30-У90ц УТ1,5 (h=50мм,s=1,5мм)
		400	745	2,86	H0111140455	НЛК40-У90ц УТ1,5 (h=50мм,s=1,5мм)
		500	462	4,32	H0111140465	НЛК50-У90ц УТ1,5 (h=50мм,s=1,5мм)
		600	462	5,99	H0111140475	НЛК60-У90ц УТ1,5 (h=50мм,s=1,5мм)
	1,2	200	462	0,71	H0112140335	НЛК20-У90ц УТ2,5 (h=50мм, s=1,2мм)
		300	604	1,29	H0112140345	НЛК30-У90ц УТ2,5 (h=50мм, s=1,2мм)
		400	745	2,02	H0112140355	НЛК40-У90ц УТ2,5 (h=50мм, s=1,2мм)
		500	462	2,97	H0112140365	НЛК50-У90ц УТ2,5 (h=50мм, s=1,2мм)
		600	462	4,12	H0112140375	НЛК60-У90ц УТ2,5 (h=50мм, s=1,2мм)
	1,5	200	462	0,83	H0112140435	НЛК20-У90ц УТ2,5 (h=50мм,s=1,5мм)
		300	604	1,5	H0112140445	НЛК30-У90ц УТ2,5 (h=50мм,s=1,5мм)
		400	745	2,35	H0112140455	НЛК40-У90ц УТ2,5 (h=50мм,s=1,5мм)
		500	462	3,72	H0112140465	НЛК50-У90ц УТ2,5 (h=50мм,s=1,5мм)
		600	462	5,15	H0112140475	НЛК60-У90ц УТ2,5 (h=50мм,s=1,5мм)
	1,2	200	462	0,8	H0113140335	НЛК20-У90 У3 (h=50мм, s=1,2мм)
		300	604	1,43	H0113140345	НЛК30-У90 У3 (h=50мм, s=1,2мм)
		400	745	2,23	H0113140355	НЛК40-У90 У3 (h=50мм, s=1,2мм)
		500	462	3,12	H0113140365	НЛК50-У90 У3 (h=50мм, s=1,2мм)
		600	462	4,33	H0113140375	НЛК60-У90 У3 (h=50мм, s=1,2мм)
	1,5	200	462	0,93	H0113140435	НЛК20-У90 У3 (h=50мм,s=1,5мм)
		300	604	1,67	H0113140445	НЛК30-У90 У3 (h=50мм,s=1,5мм)
		400	745	2,6	H0113140455	НЛК40-У90 У3 (h=50мм,s=1,5мм)
		500	462	3,91	H0113140465	НЛК50-У90 У3 (h=50мм,s=1,5мм)
		600	462	5,41	H0113140475	НЛК60-У90 У3 (h=50мм,s=1,5мм)
	1,2	200	462	0,75	H0114140335	НЛК20-У90 У2 (h=50мм, s=1,2мм)
		300	604	1,35	H0114140345	НЛК30-У90 У2 (h=50мм, s=1,2мм)
		400	745	2,12	H0114140355	НЛК40-У90 У2 (h=50мм, s=1,2мм)
		500	462	3,12	H0114140365	НЛК50-У90 У2 (h=50мм, s=1,2мм)
		600	462	4,33	H0114140375	НЛК60-У90 У2 (h=50мм, s=1,2мм)
	1,5	200	462	0,87	H0114140435	НЛК20-У90 У2 (h=50мм,s=1,5мм)
		300	604	1,58	H0114140445	НЛК30-У90 У2 (h=50мм,s=1,5мм)
		400	745	2,47	H0114140455	НЛК40-У90 У2 (h=50мм,s=1,5мм)
		500	462	3,91	H0114140465	НЛК50-У90 У2 (h=50мм, s=1,5мм)
		600	462	5,41	H0114140475	НЛК60-У90 У2 (h=50мм, s=1,5мм)
	1,2	200	462	0,71	H0119140335	НЛК20-У90 AISI 304 (h=50мм, s=1,2мм)
		300	604	1,29	H0119140345	НЛК30-У90 AISI 304 (h=50мм, s=1,2мм)
		400	745	2,02	H0119140355	НЛК40-У90 AISI 304 (h=50мм, s=1,2мм)
		500	462	2,97	H0119140365	НЛК50-У90 AISI 304 (h=50мм, s=1,2мм)
		600	462	4,12	H0119140375	НЛК60-У90 AISI 304 (h=50мм, s=1,2мм)
	1,5	200	462	0,83	H0119140435	НЛК20-У90 AISI 304 (h=50мм,s=1,5мм)
		300	604	1,5	H0119140445	НЛК30-У90 AISI 304 (h=50мм,s=1,5мм)
		400	745	2,35	H0119140455	НЛК40-У90 AISI 304 (h=50мм,s=1,5мм)
		500	462	3,72	H0119140465	НЛК50-У90 AISI 304 (h=50мм, s=1,5мм)
		600	462	5,15	H0119140475	НЛК60-У90 AISI 304 (h=50мм, s=1,5мм)

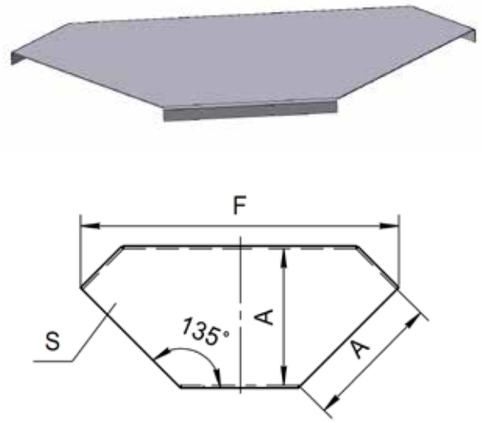

Варианты исполнения:

- Горячее цинкование
- Сталь оцинкованная по методу Сендзимира
- Грунтование
- Полимерно-порошковая окраска
- Нержавеющая сталь

Пример записи при заказе крышки лотка углового шириной 400 мм, высотой 18 мм, длиной 745 мм, толщиной 1,5 мм, нержавеющая сталь:
Крышка лотка углового НЛК40-У90 AISI 304 (h=50мм,s=1,5мм) (артикул H0119140455)

Лоток ответвительный НЛ-О, высота борта 50 мм

Высота, H, мм	Длина, L, мм	Толщина S, мм	Ширина, B, мм	Масса, кг	Артикул	Наименование
50	1,2	200	673	0,9	H0111123334	НЛ20-Оц УТ1,5 (h=50мм, s=1,2мм)
		300	773	1	H0111123344	НЛ30-Оц УТ1,5 (h=50мм, s=1,2мм)
		400	873	1,1	H0111123354	НЛ40-Оц УТ1,5 (h=50мм, s=1,2мм)
		500	973	1,59	H0111123364	НЛ50-Оц УТ1,5 (h=50мм, s=1,2мм)
		600	1073	1,81	H0111123374	НЛ60-Оц УТ1,5 (h=50мм, s=1,2мм)
	1,5	200	673	1,13	H0111123434	НЛ20-Оц УТ1,5 (h=50мм, s=1,5мм)
		300	773	1,25	H0111123444	НЛ30-Оц УТ1,5 (h=50мм, s=1,5мм)
		400	873	1,38	H0111123454	НЛ40-Оц УТ1,5 (h=50мм, s=1,5мм)
		500	973	1,92	H0111123464	НЛ50-Оц УТ1,5 (h=50мм, s=1,5мм)
		600	1073	2,18	H0111123474	НЛ60-Оц УТ1,5 (h=50мм, s=1,5мм)
	1,2	200	673	0,70	H0112123334	НЛ20-Оц УТ2,5 (h=50мм, s=1,2мм)
		300	773	0,81	H0112123344	НЛ30-Оц УТ2,5 (h=50мм, s=1,2мм)
		400	873	0,91	H0112123354	НЛ40-Оц УТ2,5 (h=50мм, s=1,2мм)
		500	973	1,32	H0112123364	НЛ50-Оц УТ2,5 (h=50мм, s=1,2мм)
		600	1073	1,50	H0112123374	НЛ60-Оц УТ2,5 (h=50мм, s=1,2мм)
	1,5	200	673	1,50	H0112123434	НЛ20-Оц УТ2,5 (h=50мм, s=1,5мм)
		300	773	1,32	H0112123444	НЛ30-Оц УТ2,5 (h=50мм, s=1,5мм)
		400	873	1,65	H0112123454	НЛ40-Оц УТ2,5 (h=50мм, s=1,5мм)
		500	973	1,65	H0112123464	НЛ50-Оц УТ2,5 (h=50мм, s=1,5мм)
		600	1073	1,88	H0112123474	НЛ60-Оц УТ2,5 (h=50мм, s=1,5мм)
	1,2	200	673	0,80	H0113123334	НЛ20-О У3 (h=50мм, s=1,2мм)
		300	773	0,90	H0113123344	НЛ30-О У3 (h=50мм, s=1,2мм)
		400	873	0,98	H0113123354	НЛ40-О У3 (h=50мм, s=1,2мм)
		500	973	1,39	H0113123364	НЛ50-О У3 (h=50мм, s=1,2мм)
		600	1073	1,58	H0113123374	НЛ60-О У3 (h=50мм, s=1,2мм)
	1,5	200	673	1,00	H0113123434	НЛ20-О У3 (h=50мм, s=1,5мм)
		300	773	1,12	H0113123444	НЛ30-О У3 (h=50мм, s=1,5мм)
		400	873	1,22	H0113123454	НЛ40-О У3 (h=50мм, s=1,5мм)
		500	973	1,73	H0113123464	НЛ50-О У3 (h=50мм, s=1,5мм)
		600	1073	1,97	H0113123474	НЛ60-О У3 (h=50мм, s=1,5мм)
	1,2	200	673	0,74	H0114123334	НЛ20-О У2 (h=50мм, s=1,2мм)
		300	773	0,85	H0114123344	НЛ30-О У2 (h=50мм, s=1,2мм)
		400	873	0,96	H0114123354	НЛ40-О У2 (h=50мм, s=1,2мм)
		500	973	1,39	H0114123364	НЛ50-О У2 (h=50мм, s=1,2мм)
		600	1073	1,58	H0114123374	НЛ60-О У2 (h=50мм, s=1,2мм)
	1,5	200	673	0,91	H0114123434	НЛ20-О У2 (h=50мм, s=1,5мм)
		300	773	1,06	H0114123444	НЛ30-О У2 (h=50мм, s=1,5мм)
		400	873	1,2	H0114123454	НЛ40-О У2 (h=50мм, s=1,5мм)
		500	973	1,73	H0114123464	НЛ50-О У2 (h=50мм, s=1,5мм)
		600	1073	1,97	H0114123474	НЛ60-О У2 (h=50мм, s=1,5мм)
	1,2	200	673	0,7	H0119123334	НЛ20-О AISI 304 (h=50мм, s=1,2мм)
		300	773	0,81	H0119123344	НЛ30-О AISI 304 (h=50мм, s=1,2мм)
		400	873	0,91	H0119123354	НЛ40-О AISI 304 (h=50мм, s=1,2мм)
		500	973	1,32	H0119123364	НЛ50-О AISI 304 (h=50мм, s=1,2мм)
		600	1073	1,5	H0119123374	НЛ60-О AISI 304 (h=50мм, s=1,2мм)
	1,5	200	673	0,87	H0119123434	НЛ20-О AISI 304 (h=50мм, s=1,5мм)
		300	773	1,01	H0119123444	НЛ30-О AISI 304 (h=50мм, s=1,5мм)
		400	873	1,14	H0119123454	НЛ40-О AISI 304 (h=50мм, s=1,5мм)
		500	973	1,65	H0119123464	НЛ50-О AISI 304 (h=50мм, s=1,5мм)
		600	1073	1,88	H0119123474	НЛ60-О AISI 304 (h=50мм, s=1,5мм)

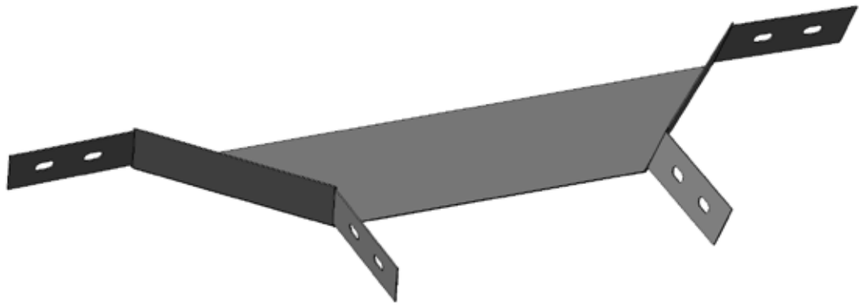

Варианты исполнения:

- Горячее цинкование
- Сталь оцинкованная по методу Сендзимира
- Грунтование
- Полимерно-порошковая окраска
- Нержавеющая сталь

Пример записи при заказе лотка ответвительного шириной 600 мм, высотой 50 мм, длиной 1073 мм, толщиной 1,5 мм, нержавеющая сталь:
Лоток ответвительный НЛ60-О AISI 304 (h=50мм, s=1,5мм) (артикул H0119123474)

Лоток ответвительный НЛ-О, высота борта 70 мм

Высота, H, мм	Длина, L, мм	Толщина S, мм	Ширина, B, мм	Масса, кг	Артикул	Наименование
70	1,2	200	673	1,05	H0111125334	НЛ20-Оц УТ1,5 (h=70мм, s=1,2мм)
		300	773	1,17	H0111125344	НЛ30-Оц УТ1,5 (h=70мм, s=1,2мм)
		400	873	1,28	H0111125354	НЛ40-Оц УТ1,5 (h=70мм, s=1,2мм)
		500	973	1,85	H0111125364	НЛ50-Оц УТ1,5 (h=70мм, s=1,2мм)
		600	1073	2,06	H0111125374	НЛ60-Оц УТ1,5 (h=70мм, s=1,2мм)
	1,5	200	673	0,60	H0111125434	НЛ20-Оц УТ1,5 (h=70мм, s=1,5мм)
		300	773	0,76	H0111125444	НЛ30-Оц УТ1,5 (h=70мм, s=1,5мм)
		400	873	0,92	H0111125454	НЛ40-Оц УТ1,5 (h=70мм, s=1,5мм)
		500	973	2,23	H0111125464	НЛ50-Оц УТ1,5 (h=70мм, s=1,5мм)
		600	1073	2,49	H0111125474	НЛ60-Оц УТ1,5 (h=70мм, s=1,5мм)
	1,2	200	673	0,42	H0112125334	НЛ20-Оц УТ2,5 (h=70мм, s=1,2мм)
		300	773	0,53	H0112125344	НЛ30-Оц УТ2,5 (h=70мм, s=1,2мм)
		400	873	0,65	H0112125354	НЛ40-Оц УТ2,5 (h=70мм, s=1,2мм)
		500	973	1,53	H0112125364	НЛ50-Оц УТ2,5 (h=70мм, s=1,2мм)
		600	1073	1,71	H0112125374	НЛ60-Оц УТ2,5 (h=70мм, s=1,2мм)
	1,5	200	673	0,49	H0112125434	НЛ20-Оц УТ2,5 (h=70мм, s=1,5мм)
		300	773	0,62	H0112125444	НЛ30-Оц УТ2,5 (h=70мм, s=1,5мм)
		400	873	0,76	H0112125454	НЛ40-Оц УТ2,5 (h=70мм, s=1,5мм)
		500	973	1,92	H0112125464	НЛ50-Оц УТ2,5 (h=70мм, s=1,5мм)
		600	1073	2,14	H0112125474	НЛ60-Оц УТ2,5 (h=70мм, s=1,5мм)
	1,2	200	673	0,94	H0113125334	НЛ20-О У3 (h=70мм, s=1,2мм)
		300	773	1,06	H0113125344	НЛ30-О У3 (h=70мм, s=1,2мм)
		400	873	1,14	H0113125354	НЛ40-О У3 (h=70мм, s=1,2мм)
		500	973	1,61	H0113125364	НЛ50-О У3 (h=70мм, s=1,2мм)
		600	1073	1,80	H0113125374	НЛ60-О У3 (h=70мм, s=1,2мм)
	1,5	200	673	1,17	H0113125434	НЛ20-О У3 (h=70мм, s=1,5мм)
		300	773	1,32	H0113125444	НЛ30-О У3 (h=70мм, s=1,5мм)
		400	873	1,42	H0113125454	НЛ40-О У3 (h=70мм, s=1,5мм)
		500	973	2,02	H0113125464	НЛ50-О У3 (h=70мм, s=1,5мм)
		600	1073	2,25	H0113125474	НЛ60-О У3 (h=70мм, s=1,5мм)
	1,2	200	673	0,89	H0114125334	НЛ20-О У2 (h=70мм, s=1,2мм)
		300	773	1,02	H0114125344	НЛ30-О У2 (h=70мм, s=1,2мм)
		400	873	1,13	H0114125354	НЛ40-О У2 (h=70мм, s=1,2мм)
		500	973	1,61	H0114125364	НЛ50-О У2 (h=70мм, s=1,2мм)
		600	1073	1,8	H0114125374	НЛ60-О У2 (h=70мм, s=1,2мм)
	1,5	200	673	1,11	H0114125434	НЛ20-О У2 (h=70мм, s=1,5мм)
		300	773	1,27	H0114125444	НЛ30-О У2 (h=70мм, s=1,5мм)
		400	873	1,42	H0114125454	НЛ40-О У2 (h=70мм, s=1,5мм)
		500	973	2,02	H0114125464	НЛ50-О У2 (h=70мм, s=1,5мм)
		600	1073	2,25	H0114125474	НЛ60-О У2 (h=70мм, s=1,5мм)
	1,2	200	673	0,85	H0119125334	НЛ20-О AISI 304 (h=70мм, s=1,2мм)
		300	773	0,97	H0119125344	НЛ30-О AISI 304 (h=70мм, s=1,2мм)
		400	873	1,08	H0119125354	НЛ40-О AISI 304 (h=70мм, s=1,2мм)
		500	973	1,53	H0119125364	НЛ50-О AISI 304 (h=70мм, s=1,2мм)
		600	1073	1,71	H0119125374	НЛ60-О AISI 304 (h=70мм, s=1,2мм)
	1,5	200	673	1,06	H0119125434	НЛ20-О AISI 304 (h=70мм, s=1,5мм)
		300	773	1,21	H0119125444	НЛ30-О AISI 304 (h=70мм, s=1,5мм)
		400	873	1,35	H0119125454	НЛ40-О AISI 304 (h=70мм, s=1,5мм)
		500	973	1,92	H0119125464	НЛ50-О AISI 304 (h=70мм, s=1,5мм)
		600	1073	2,14	H0119125474	НЛ60-О AISI 304 (h=70мм, s=1,5мм)

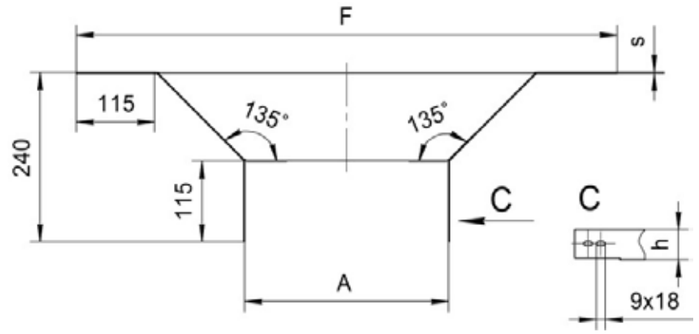

Варианты исполнения:

- Горячее цинкование
- Сталь оцинкованная по методу Сендзимира
- Грунтование
- Полимерно-порошковая окраска
- Нержавеющая сталь

Пример записи при заказе лотка ответвительного шириной 200 мм, высотой 70 мм, длиной 673 мм, толщиной 1,2 мм, горячее цинкование:
Лоток ответвительный НЛ20-Оц УТ1,5 (h=70мм, s=1,2мм) (артикул H0111125334)

Под заказ возможно изготовление нестандартных лотков НЛ с другими типоразмерами, толщинами, длиной и типом покрытия

Лоток ответвительный НЛ-О, высота борта 100 мм

Высота, H, мм	Длина, L, мм	Толщина S, мм	Ширина, B, мм	Масса, кг	Артикул	Наименование
100	1,2	200	673	1,38	H0111126334	НЛ20-Оц УТ1,5 (h=100мм, s=1,2мм)
		300	773	1,50	H0111126344	НЛ30-Оц УТ1,5 (h=100мм, s=1,2мм)
		400	873	1,62	H0111126354	НЛ40-Оц УТ1,5 (h=100мм, s=1,2мм)
		500	973	2,02	H0111126364	НЛ50-Оц УТ1,5 (h=100мм, s=1,2мм)
		600	1073	2,23	H0111126374	НЛ60-Оц УТ1,5 (h=100мм, s=1,2мм)
	1,5	200	673	2,75	H0111126434	НЛ20-Оц УТ1,5 (h=100мм, s=1,5мм)
		300	773	3,87	H0111126444	НЛ30-Оц УТ1,5 (h=100мм, s=1,5мм)
		400	873	5,32	H0111126454	НЛ40-Оц УТ1,5 (h=100мм, s=1,5мм)
		500	973	2,44	H0111126464	НЛ50-Оц УТ1,5 (h=100мм, s=1,5мм)
		600	1073	2,69	H0111126474	НЛ60-Оц УТ1,5 (h=100мм, s=1,5мм)
	1,2	200	673	1,78	H0112126334	НЛ20-Оц УТ2,5 (h=100мм, s=1,2мм)
		300	773	2,62	H0112126434	НЛ20-Оц УТ2,5 (h=100мм, s=1,5мм)
		400	873	3,66	H0112126344	НЛ30-Оц УТ2,5 (h=100мм, s=1,2мм)
		500	973	1,68	H0112126444	НЛ30-Оц УТ2,5 (h=100мм, s=1,5мм)
		600	1073	1,85	H0112126354	НЛ40-Оц УТ2,5 (h=100мм, s=1,2мм)
	1,5	200	673	2,22	H0112126454	НЛ40-Оц УТ2,5 (h=100мм, s=1,5мм)
		300	773	3,27	H0112126364	НЛ50-Оц УТ2,5 (h=100мм, s=1,2мм)
		400	873	4,57	H0112126464	НЛ50-Оц УТ2,5 (h=100мм, s=1,5мм)
		500	973	2,10	H0112126374	НЛ60-Оц УТ2,5 (h=100мм, s=1,2мм)
		600	1073	2,31	H0112126474	НЛ60-Оц УТ2,5 (h=100мм, s=1,5мм)
	1,2	200	673	1,14	H0113126334	НЛ20-О У3 (h=100мм, s=1,2мм)
		300	773	1,33	H0113126344	НЛ30-О У3 (h=100мм, s=1,2мм)
		400	873	1,45	H0113126354	НЛ40-О У3 (h=100мм, s=1,2мм)
		500	973	1,76	H0113126364	НЛ50-О У3 (h=100мм, s=1,2мм)
		600	1073	1,94	H0113126374	НЛ60-О У3 (h=100мм, s=1,2мм)
	1,5	200	673	1,42	H0113126434	НЛ20-О У3 (h=100мм, s=1,5мм)
		300	773	1,66	H0113126444	НЛ30-О У3 (h=100мм, s=1,5мм)
		400	873	1,81	H0113126454	НЛ40-О У3 (h=100мм, s=1,5мм)
		500	973	2,21	H0113126464	НЛ50-О У3 (h=100мм, s=1,5мм)
		600	1073	2,43	H0113126474	НЛ60-О У3 (h=100мм, s=1,5мм)
	1,2	200	673	1,13	H0114126334	НЛ20-О У2 (h=100мм, s=1,2мм)
		300	773	1,26	H0114126344	НЛ30-О У2 (h=100мм, s=1,2мм)
		400	873	1,39	H0114126354	НЛ40-О У2 (h=100мм, s=1,2мм)
		500	973	1,76	H0114126364	НЛ50-О У2 (h=100мм, s=1,2мм)
		600	1073	1,94	H0114126374	НЛ60-О У2 (h=100мм, s=1,2мм)
	1,5	200	673	1,42	H0114126434	НЛ20-О У2 (h=100мм, s=1,5мм)
		300	773	1,58	H0114126444	НЛ30-О У2 (h=100мм, s=1,5мм)
		400	873	1,73	H0114126454	НЛ40-О У2 (h=100мм, s=1,5мм)
		500	973	2,21	H0114126464	НЛ50-О У2 (h=100мм, s=1,5мм)
		600	1073	2,43	H0114126474	НЛ60-О У2 (h=100мм, s=1,5мм)
	1,2	200	673	1,08	H0119126334	НЛ20-О AISI 304 (h=100мм, s=1,2мм)
		300	773	1,2	H0119126344	НЛ30-О AISI 304 (h=100мм, s=1,2мм)
		400	873	1,32	H0119126354	НЛ40-О AISI 304 (h=100мм, s=1,2мм)
		500	973	1,68	H0119126364	НЛ50-О AISI 304 (h=100мм, s=1,2мм)
		600	1073	1,85	H0119126374	НЛ60-О AISI 304 (h=100мм, s=1,2мм)
	1,5	200	673	1,35	H0119126434	НЛ20-О AISI 304 (h=100мм, s=1,5мм)
		300	773	1,5	H0119126444	НЛ30-О AISI 304 (h=100мм, s=1,5мм)
		400	873	1,65	H0119126454	НЛ40-О AISI 304 (h=100мм, s=1,5мм)
		500	973	2,1	H0119126464	НЛ50-О AISI 304 (h=100мм, s=1,5мм)
		600	1073	2,31	H0119126474	НЛ60-О AISI 304 (h=100мм, s=1,5мм)

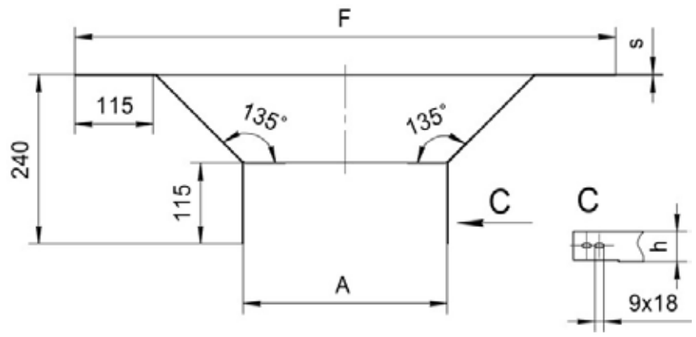

Варианты исполнения:

- Горячее цинкование
- Сталь оцинкованная по методу Сендзимира
- Грунтование
- Полимерно-порошковая окраска
- Нержавеющая сталь

Пример записи при заказе лотка ответвительного шириной 400 мм, высотой 100 мм, длиной 873 мм, толщиной 1,5 мм, нержавеющая сталь:
Лоток ответвительный НЛ40-О AISI 304 (h=100мм, s=1,5мм) (артикул H0119126454).

Крышка лотка ответвительного НЛК-О

Высота, H, мм	Длина, L, мм	Толщина S, мм	Ширина, B, мм	Масса, кг	Артикул	Наименование
18	1,2	200	126/453	0,51	H0111140338	НЛК20-Оц УТ1,5 (h=50мм, s=1,2мм)
		300	126/553	0,65	H0111140348	НЛК30-Оц УТ1,5 (h=50мм, s=1,2мм)
		400	126/653	0,79	H0111140358	НЛК40-Оц УТ1,5 (h=50мм, s=1,2мм)
		500	126/753	0,96	H0111140368	НЛК50-Оц УТ1,5 (h=50мм, s=1,2мм)
		600	126/853	1,09	H0111140378	НЛК60-Оц УТ1,5 (h=50мм, s=1,2мм)
	1,5	200	126/453	0,60	H0111140438	НЛК20-Оц УТ1,5 (h=50мм, s=1,5мм)
		300	126/553	0,76	H0111140448	НЛК30-Оц УТ1,5 (h=50мм, s=1,5мм)
		400	126/653	0,92	H0111140458	НЛК40-Оц УТ1,5 (h=50мм, s=1,5мм)
		500	126/753	1,16	H0111140468	НЛК50-Оц УТ1,5 (h=50мм, s=1,5мм)
		600	126/853	1,32	H0111140478	НЛК60-Оц УТ1,5 (h=50мм, s=1,5мм)
	1,2	200	126/453	0,42	H0112140338	НЛК20-Оц УТ2,5 (h=50мм, s=1,2мм)
		300	126/553	0,53	H0112140348	НЛК30-Оц УТ2,5 (h=50мм, s=1,2мм)
		400	126/653	0,65	H0112140358	НЛК40-Оц УТ2,5 (h=50мм, s=1,2мм)
		500	126/753	0,80	H0112140368	НЛК50-Оц УТ2,5 (h=50мм, s=1,2мм)
		600	126/853	0,91	H0112140378	НЛК60-Оц УТ2,5 (h=50мм, s=1,2мм)
	1,5	200	126/453	0,49	H0112140438	НЛК20-Оц УТ2,5 (h=50мм, s=1,5мм)
		300	126/553	0,62	H0112140448	НЛК30-Оц УТ2,5 (h=50мм, s=1,5мм)
		400	126/653	0,76	H0112140458	НЛК40-Оц УТ2,5 (h=50мм, s=1,5мм)
		500	126/753	1	H0112140468	НЛК50-Оц УТ2,5 (h=50мм, s=1,5мм)
		600	126/853	1,14	H0112140478	НЛК60-Оц УТ2,5 (h=50мм, s=1,5мм)
	1,2	200	126/453	0,46	H0113140338	НЛК20-О У3 (h=50мм, s=1,2мм)
		300	126/553	0,59	H0113140348	НЛК30-О У3 (h=50мм, s=1,2мм)
		400	126/653	0,72	H0113140358	НЛК40-О У3 (h=50мм, s=1,2мм)
		500	126/753	0,84	H0113140368	НЛК50-О У3 (h=50мм, s=1,2мм)
		600	126/853	0,96	H0113140378	НЛК60-О У3 (h=50мм, s=1,2мм)
	1,5	200	126/453	0,54	H0113140438	НЛК20-О У3 (h=50мм, s=1,5мм)
		300	126/553	0,69	H0113140448	НЛК30-О У3 (h=50мм, s=1,5мм)
		400	126/653	0,84	H0113140458	НЛК40-О У3 (h=50мм, s=1,5мм)
		500	126/753	1,05	H0113140468	НЛК50-О У3 (h=50мм, s=1,5мм)
		600	126/853	1,20	H0113140478	НЛК60-О У3 (h=50мм, s=1,5мм)
	1,2	200	126/453	0,44	H0114140338	НЛК20-О У2 (h=50мм, s=1,2мм)
		300	126/553	0,56	H0114140348	НЛК30-О У2 (h=50мм, s=1,2мм)
		400	126/653	0,68	H0114140358	НЛК40-О У2 (h=50мм, s=1,2мм)
		500	126/753	0,84	H0114140368	НЛК50-О У2 (h=50мм, s=1,2мм)
		600	126/853	0,96	H0114140378	НЛК60-О У2 (h=50мм, s=1,2мм)
	1,5	200	126/453	0,51	H0114140438	НЛК20-О У2 (h=50мм, s=1,5мм)
		300	126/553	0,65	H0114140448	НЛК30-О У2 (h=50мм, s=1,5мм)
		400	126/653	0,8	H0114140458	НЛК40-О У2 (h=50мм, s=1,5мм)
		500	126/753	1,05	H0114140468	НЛК50-О У2 (h=50мм, s=1,5мм)
		600	126/853	1,2	H0114140478	НЛК60-О У2 (h=50мм, s=1,5мм)
	1,2	200	126/453	0,42	H0119140338	НЛК20-О AISI 304 (h=50мм, s=1,2мм)
		300	126/553	0,53	H0119140348	НЛК30-О AISI 304 (h=50мм, s=1,2мм)
		400	126/653	0,65	H0119140358	НЛК40-О AISI 304 (h=50мм, s=1,2мм)
		500	126/753	0,8	H0119140368	НЛК50-О AISI 304 (h=50мм, s=1,2мм)
		600	126/853	0,91	H0119140378	НЛК60-О AISI 304 (h=50мм, s=1,2мм)
	1,5	200	126/453	0,49	H0119140438	НЛК20-О AISI 304 (h=50мм, s=1,5мм)
		300	126/553	0,62	H0119140448	НЛК30-О AISI 304 (h=50мм, s=1,5мм)
		400	126/653	0,76	H0119140458	НЛК40-О AISI 304 (h=50мм, s=1,5мм)
		500	126/753	1	H0119140468	НЛК50-О AISI 304 (h=50мм, s=1,5мм)
		600	126/853	1,14	H0119140478	НЛК60-О AISI 304 (h=50мм, s=1,5мм)

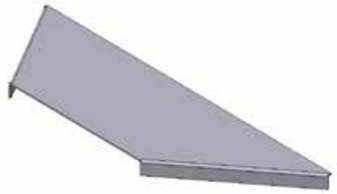

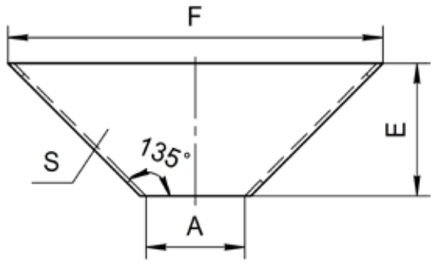

Варианты исполнения:

- Горячее цинкование
- Сталь оцинкованная по методу Сендзимира
- Грунтование
- Полимерно-порошковая окраска
- Нержавеющая сталь

Пример записи при заказе крышки лотка ответвительного шириной 200 мм, высотой 18 мм, длиной 216/453 мм, толщиной 1,5 мм, полимерно-порошковая окраска:
Крышка лотка ответвительного НЛК20-О У2 (h=50мм, s=1,5мм) (артикул H0114140438).

Лоток тройниковый НЛ-Т, высота борта 50 мм

Высота, H, мм	Длина, L, мм	Толщина S, мм	Ширина, B, мм	Масса, кг	Артикул	Наименование
50	1,2	200	435	2,2	H0111123332	НЛ20-Тц УТ1,5 (h=50мм, s=1,2мм)
		300	535	3,1	H0111123342	НЛ30-Тц УТ1,5 (h=50мм, s=1,2мм)
		400	635	4,26	H0111123352	НЛ40-Тц УТ1,5 (h=50мм, s=1,2мм)
		500	735	6,5	H0111123362	НЛ50-Тц УТ1,5 (h=50мм, s=1,2мм)
		600	835	8,36	H0111123372	НЛ60-Тц УТ1,5 (h=50мм, s=1,2мм)
	1,5	200	435	2,75	H0111123432	НЛ20-Тц УТ1,5 (h=50мм, s=1,5мм)
		300	535	3,87	H0111123442	НЛ30-Тц УТ1,5 (h=50мм, s=1,5мм)
		400	635	5,32	H0111123452	НЛ40-Тц УТ1,5 (h=50мм, s=1,5мм)
		500	735	7,85	H0111123462	НЛ50-Тц УТ1,5 (h=50мм, s=1,5мм)
		600	835	10,09	H0111123472	НЛ60-Тц УТ1,5 (h=50мм, s=1,5мм)
	1,2	200	435	1,78	H0112123332	НЛ20-Тц УТ2,5 (h=50мм, s=1,2мм)
		300	535	2,62	H0112123342	НЛ30-Тц УТ2,5 (h=50мм, s=1,2мм)
		400	635	3,66	H0112123352	НЛ40-Тц УТ2,5 (h=50мм, s=1,2мм)
		500	735	5,4	H0112123362	НЛ50-Тц УТ2,5 (h=50мм, s=1,2мм)
		600	835	6,94	H0112123372	НЛ60-Тц УТ2,5 (h=50мм, s=1,2мм)
	1,5	200	435	2,22	H0112123432	НЛ20-Тц УТ2,5 (h=50мм, s=1,5мм)
		300	535	3,27	H0112123442	НЛ30-Тц УТ2,5 (h=50мм, s=1,5мм)
		400	635	4,57	H0112123452	НЛ40-Тц УТ2,5 (h=50мм, s=1,5мм)
		500	735	6,75	H0112123462	НЛ50-Тц УТ2,5 (h=50мм, s=1,5мм)
		600	835	8,68	H0112123472	НЛ60-Тц УТ2,5 (h=50мм, s=1,5мм)
	1,2	200	435	1,95	H0113123332	НЛ20-Т У3 (h=50мм, s=1,2мм)
		300	535	3,10	H0113123342	НЛ30-Т У3 (h=50мм, s=1,2мм)
		400	635	4,26	H0113123352	НЛ40-Т У3 (h=50мм, s=1,2мм)
		500	735	5,67	H0113123362	НЛ50-Т У3 (h=50мм, s=1,2мм)
		600	835	7,29	H0113123372	НЛ60-Т У3 (h=50мм, s=1,2мм)
	1,5	200	435	2,43	H0113123432	НЛ20-Т У3 (h=50мм, s=1,5мм)
		300	535	3,87	H0113123442	НЛ30-Т У3 (h=50мм, s=1,5мм)
		400	635	5,32	H0113123452	НЛ40-Т У3 (h=50мм, s=1,5мм)
		500	735	7,09	H0113123462	НЛ50-Т У3 (h=50мм, s=1,5мм)
		600	835	9,11	H0113123472	НЛ60-Т У3 (h=50мм, s=1,5мм)
	1,2	200	435	1,87	H0114123332	НЛ20-Т У2 (h=50мм, s=1,2мм)
		300	535	2,75	H0114123342	НЛ30-Т У2 (h=50мм, s=1,2мм)
		400	635	3,84	H0114123352	НЛ40-Т У2 (h=50мм, s=1,2мм)
		500	735	5,67	H0114123362	НЛ50-Т У2 (h=50мм, s=1,2мм)
		600	835	7,29	H0114123372	НЛ60-Т У2 (h=50мм, s=1,2мм)
	1,5	200	435	2,33	H0114123432	НЛ20-Т У2 (h=50мм, s=1,5мм)
		300	535	3,43	H0114123442	НЛ30-Т У2 (h=50мм, s=1,5мм)
		400	635	4,8	H0114123452	НЛ40-Т У2 (h=50мм, s=1,5мм)
		500	735	7,09	H0114123462	НЛ50-Т У2 (h=50мм, s=1,5мм)
		600	835	9,11	H0114123472	НЛ60-Т У2 (h=50мм, s=1,5мм)
	1,2	200	435	1,78	H0119123332	НЛ20-Т AISI 304 (h=50мм, s=1,2мм)
		300	535	2,62	H0119123342	НЛ30-Т AISI 304 (h=50мм, s=1,2мм)
		400	635	3,66	H0119123352	НЛ40-Т AISI 304 (h=50мм, s=1,2мм)
		500	735	5,4	H0119123362	НЛ50-Т AISI 304 (h=50мм, s=1,2мм)
		600	835	6,94	H0119123372	НЛ60-Т AISI 304 (h=50мм, s=1,2мм)
	1,5	200	435	2,22	H0119123432	НЛ20-Т AISI 304 (h=50мм, s=1,5мм)
		300	535	3,27	H0119123442	НЛ30-Т AISI 304 (h=50мм, s=1,5мм)
		400	635	4,57	H0119123452	НЛ40-Т AISI 304 (h=50мм, s=1,5мм)
		500	735	6,75	H0119123462	НЛ50-Т AISI 304 (h=50мм, s=1,5мм)
		600	835	8,68	H0119123472	НЛ60-Т AISI 304 (h=50мм, s=1,5мм)

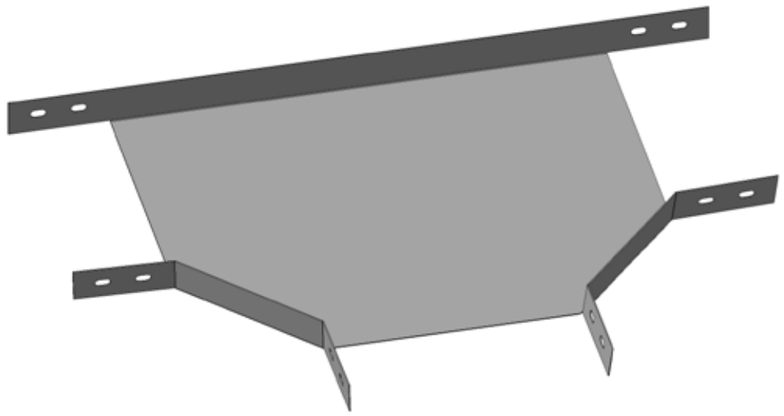

Варианты исполнения:

- Горячее цинкование
- Сталь оцинкованная по методу Сендзимира
- Грунтование
- Полимерно-порошковая окраска
- Нержавеющая сталь

Пример записи при заказе лотка тройникового шириной 200 мм, высотой 50 мм, длиной 435 мм, толщиной 1,5 мм, нержавеющая сталь:
Лоток тройниковый НЛ20-Т AISI 304 (h=50мм, s=1,5мм) (артикул H0119123432).

Лоток тройниковый НЛ-Т, высота борта 70 мм

Высота, H, мм	Длина, L, мм	Толщина S, мм	Ширина, B, мм	Масса, кг	Артикул	Наименование
70	1,2	200	435	2,44	H0111125332	НЛ20-Тц УТ1,5 (h=70мм, s=1,2мм)
		300	535	3,48	H0111125342	НЛ30-Тц УТ1,5 (h=70мм, s=1,2мм)
		400	635	4,78	H0111125352	НЛ40-Тц УТ1,5 (h=70мм, s=1,2мм)
		500	735	7,09	H0111125362	НЛ50-Тц УТ1,5 (h=70мм, s=1,2мм)
		600	835	8,97	H0111125372	НЛ60-Тц УТ1,5 (h=70мм, s=1,2мм)
	1,5	200	435	3,05	H0111125432	НЛ20-Тц УТ1,5 (h=70мм, s=1,5мм)
		300	535	4,35	H0111125442	НЛ30-Тц УТ1,5 (h=70мм, s=1,5мм)
		400	635	5,97	H0111125452	НЛ40-Тц УТ1,5 (h=70мм, s=1,5мм)
		500	735	8,56	H0111125462	НЛ50-Тц УТ1,5 (h=70мм, s=1,5мм)
		600	835	10,83	H0111125472	НЛ60-Тц УТ1,5 (h=70мм, s=1,5мм)
	1,2	200	435	2,04	H0112125332	НЛ20-Тц УТ2,5 (h=70мм, s=1,2мм)
		300	535	2,92	H0112125342	НЛ30-Тц УТ2,5 (h=70мм, s=1,2мм)
		400	635	3,98	H0112125352	НЛ40-Тц УТ2,5 (h=70мм, s=1,2мм)
		500	735	5,89	H0112125362	НЛ50-Тц УТ2,5 (h=70мм, s=1,2мм)
		600	835	7,45	H0112125372	НЛ60-Тц УТ2,5 (h=70мм, s=1,2мм)
	1,5	200	435	2,55	H0112125432	НЛ20-Тц УТ2,5 (h=70мм, s=1,5мм)
		300	535	3,65	H0112125442	НЛ30-Тц УТ2,5 (h=70мм, s=1,5мм)
		400	635	4,98	H0112125452	НЛ40-Тц УТ2,5 (h=70мм, s=1,5мм)
		500	735	7,36	H0112125462	НЛ50-Тц УТ2,5 (h=70мм, s=1,5мм)
		600	835	9,31	H0112125472	НЛ60-Тц УТ2,5 (h=70мм, s=1,5мм)
	1,2	200	435	2,21	H0113125332	НЛ20-Т У3 (h=70мм, s=1,2мм)
		300	535	3,20	H0113125342	НЛ30-Т У3 (h=70мм, s=1,2мм)
		400	635	4,40	H0113125352	НЛ40-Т У3 (h=70мм, s=1,2мм)
		500	735	6,18	H0113125362	НЛ50-Т У3 (h=70мм, s=1,2мм)
		600	835	7,82	H0113125372	НЛ60-Т У3 (h=70мм, s=1,2мм)
	1,5	200	435	2,76	H0113125432	НЛ20-Т У3 (h=70мм, s=1,5мм)
		300	535	4,00	H0113125442	НЛ30-Т У3 (h=70мм, s=1,5мм)
		400	635	5,50	H0113125452	НЛ40-Т У3 (h=70мм, s=1,5мм)
		500	735	7,73	H0113125462	НЛ50-Т У3 (h=70мм, s=1,5мм)
		600	835	9,78	H0113125472	НЛ60-Т У3 (h=70мм, s=1,5мм)
	1,2	200	435	2,14	H0114125332	НЛ20-Т У2 (h=70мм, s=1,2мм)
		300	535	3,07	H0114125342	НЛ30-Т У2 (h=70мм, s=1,2мм)
		400	635	4,18	H0114125352	НЛ40-Т У2 (h=70мм, s=1,2мм)
		500	735	6,18	H0114125362	НЛ50-Т У2 (h=70мм, s=1,2мм)
		600	835	7,82	H0114125372	НЛ60-Т У2 (h=70мм, s=1,2мм)
	1,5	200	435	2,68	H0114125432	НЛ20-Т У2 (h=70мм, s=1,5мм)
		300	535	3,83	H0114125442	НЛ30-Т У2 (h=70мм, s=1,5мм)
		400	635	5,23	H0114125452	НЛ40-Т У2 (h=70мм, s=1,5мм)
		500	735	7,73	H0114125462	НЛ50-Т У2 (h=70мм, s=1,5мм)
		600	835	9,78	H0114125472	НЛ60-Т У2 (h=70мм, s=1,5мм)
	1,2	200	435	2,04	H0119125332	НЛ20-Т AISI 304 (h=70мм, s=1,2мм)
		300	535	2,92	H0119125342	НЛ30-Т AISI 304 (h=70мм, s=1,2мм)
		400	635	3,98	H0119125352	НЛ40-Т AISI 304 (h=70мм, s=1,2мм)
		500	735	5,89	H0119125362	НЛ50-Т AISI 304 (h=70мм, s=1,2мм)
		600	835	7,45	H0119125372	НЛ60-Т AISI 304 (h=70мм, s=1,2мм)
	1,5	200	435	2,55	H0119125432	НЛ20-Т AISI 304 (h=70мм, s=1,5мм)
		300	535	3,65	H0119125442	НЛ30-Т AISI 304 (h=70мм, s=1,5мм)
		400	635	4,98	H0119125452	НЛ40-Т AISI 304 (h=70мм, s=1,5мм)
		500	735	7,36	H0119125462	НЛ50-Т AISI 304 (h=70мм, s=1,5мм)
		600	835	9,31	H0119125472	НЛ60-Т AISI 304 (h=70мм, s=1,5мм)

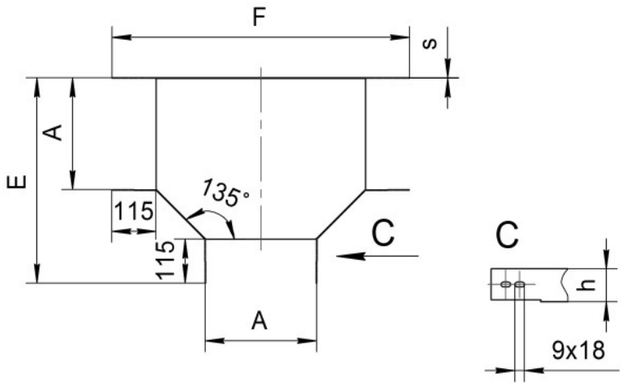

Варианты исполнения:

- Горячее цинкование
- Сталь оцинкованная по методу Сендзимира
- Грунтование
- Полимерно-порошковая окраска
- Нержавеющая сталь

Пример записи при заказе лотка тройникового шириной 300 мм, высотой 70 мм, длиной 535 мм, толщиной 1,2 мм, сталь оцинкованная по методу Сендзимира:
Лоток тройниковый НЛ30-Тц УТ2,5 (h=70мм, s=1,2мм) (артикул H0112125342).

Под заказ возможно изготовление нестандартных лотков НЛ с другими типоразмерами, толщинами, длиной и типом покрытия

Лоток тройниковый НЛ-Т, высота борта 100 мм

Высота, H, мм	Длина, L, мм	Толщина S, мм	Ширина, B, мм	Масса, кг	Артикул	Наименование
100	1,2	200	435	2,96	H0111126332	НЛ20-Тц УТ1,5 (h=100мм, s=1,2мм)
		300	535	3,97	H0111126342	НЛ30-Тц УТ1,5 (h=100мм, s=1,2мм)
		400	635	5,26	H0111126352	НЛ40-Тц УТ1,5 (h=100мм, s=1,2мм)
		500	735	7,47	H0111126362	НЛ50-Тц УТ1,5 (h=100мм, s=1,2мм)
		600	835	9,38	H0111126372	НЛ60-Тц УТ1,5 (h=100мм, s=1,2мм)
	1,5	200	435	3,7	H0111126432	НЛ20-Тц УТ1,5 (h=100мм, s=1,5мм)
		300	535	4,96	H0111126442	НЛ30-Тц УТ1,5 (h=100мм, s=1,5мм)
		400	635	6,58	H0111126452	НЛ40-Тц УТ1,5 (h=100мм, s=1,5мм)
		500	735	9,02	H0111126462	НЛ50-Тц УТ1,5 (h=100мм, s=1,5мм)
		600	835	11,33	H0111126472	НЛ60-Тц УТ1,5 (h=100мм, s=1,5мм)
	1,2	200	435	2,46	H0112126332	НЛ20-Тц УТ2,5 (h=100мм, s=1,2мм)
		300	535	3,37	H0112126342	НЛ30-Тц УТ2,5 (h=100мм, s=1,2мм)
		400	635	4,46	H0112126352	НЛ40-Тц УТ2,5 (h=100мм, s=1,2мм)
		500	735	6,2	H0112126362	НЛ50-Тц УТ2,5 (h=100мм, s=1,2мм)
		600	835	7,79	H0112126372	НЛ60-Тц УТ2,5 (h=100мм, s=1,2мм)
	1,5	200	435	3,10	H0112126432	НЛ20-Тц УТ2,5 (h=100мм, s=1,5мм)
		300	535	4,21	H0112126442	НЛ30-Тц УТ2,5 (h=100мм, s=1,5мм)
		400	635	5,58	H0112126452	НЛ40-Тц УТ2,5 (h=100мм, s=1,5мм)
		500	735	7,76	H0112126462	НЛ50-Тц УТ2,5 (h=100мм, s=1,5мм)
		600	835	9,74	H0112126472	НЛ60-Тц УТ2,5 (h=100мм, s=1,5мм)
	1,2	200	435	2,96	H0113126332	НЛ20-Т У3 (h=100мм, s=1,2мм)
		300	535	3,97	H0113126342	НЛ30-Т У3 (h=100мм, s=1,2мм)
		400	635	5,26	H0113126352	НЛ40-Т У3 (h=100мм, s=1,2мм)
		500	735	6,52	H0113126362	НЛ50-Т У3 (h=100мм, s=1,2мм)
		600	835	8,18	H0113126372	НЛ60-Т У3 (h=100мм, s=1,2мм)
	1,5	200	435	3,70	H0113126432	НЛ20-Т У3 (h=100мм, s=1,5мм)
		300	535	4,96	H0113126442	НЛ30-Т У3 (h=100мм, s=1,5мм)
		400	635	6,58	H0113126452	НЛ40-Т У3 (h=100мм, s=1,5мм)
		500	735	8,15	H0113126462	НЛ50-Т У3 (h=100мм, s=1,5мм)
		600	835	10,23	H0113126472	НЛ60-Т У3 (h=100мм, s=1,5мм)
	1,2	200	435	2,58	H0114126332	НЛ20-Т У2 (h=100мм, s=1,2мм)
		300	535	3,54	H0114126342	НЛ30-Т У2 (h=100мм, s=1,2мм)
		400	635	4,68	H0114126352	НЛ40-Т У2 (h=100мм, s=1,2мм)
		500	735	6,52	H0114126362	НЛ50-Т У2 (h=100мм, s=1,2мм)
		600	835	8,18	H0114126372	НЛ60-Т У2 (h=100мм, s=1,2мм)
	1,5	200	435	3,26	H0114126432	НЛ20-Т У2 (h=100мм, s=1,5мм)
		300	535	4,42	H0114126442	НЛ30-Т У2 (h=100мм, s=1,5мм)
		400	635	5,86	H0114126452	НЛ40-Т У2 (h=100мм, s=1,5мм)
		500	735	8,15	H0114126462	НЛ50-Т У2 (h=100мм, s=1,5мм)
		600	835	10,23	H0114126472	НЛ60-Т У2 (h=100мм, s=1,5мм)
	1,2	200	435	2,46	H0119126332	НЛ20-Т AISI 304 (h=100мм, s=1,2мм)
		300	535	3,37	H0119126342	НЛ30-Т AISI 304 (h=100мм, s=1,2мм)
		400	635	4,46	H0119126352	НЛ40-Т AISI 304 (h=100мм, s=1,2мм)
		500	735	6,21	H0119126362	НЛ50-Т AISI 304 (h=100мм, s=1,2мм)
		600	835	7,79	H0119126372	НЛ60-Т AISI 304 (h=100мм, s=1,2мм)
	1,5	200	435	3,1	H0119126432	НЛ20-Т AISI 304 (h=100мм, s=1,5мм)
		300	535	4,21	H0119126442	НЛ30-Т AISI 304 (h=100мм, s=1,5мм)
		400	635	5,58	H0119126452	НЛ40-Т AISI 304 (h=100мм, s=1,5мм)
		500	735	7,76	H0119126462	НЛ50-Т AISI 304 (h=100мм, s=1,5мм)
		600	835	9,74	H0119126472	НЛ60-Т AISI 304 (h=100мм, s=1,5мм)

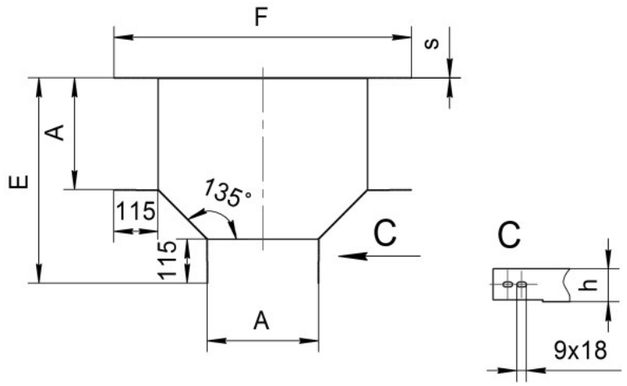

Варианты исполнения:

- Горячее цинкование
- Сталь оцинкованная по методу Сендзимира
- Грунтование
- Полимерно-порошковая окраска
- Нержавеющая сталь

Пример записи при заказе лотка тройникового шириной 200 мм, высотой 50 мм, длиной 435 мм, толщиной 1,5 мм, нержавеющая сталь:
Лоток тройниковый НЛ20-Т AISI 304 (h=50мм, s=1,5мм) (артикул H0119123432)

Крышка лотка тройникового НЛК-Т

Высота, H, мм	Длина, L, мм	Толщина S, мм	Ширина, B, мм	Масса, кг	Артикул	Наименование
18	1,2	200	330/453	1,6	H0111140336	НЛК20-Тц УТ1,5 (h=50мм, s=1,2мм)
		300	430/553	2,59	H0111140346	НЛК30-Тц УТ1,5 (h=50мм, s=1,2мм)
		400	530/653	3,8	H0111140356	НЛК40-Тц УТ1,5 (h=50мм, s=1,2мм)
		500	630/753	5,37	H0111140366	НЛК50-Тц УТ1,5 (h=50мм, s=1,2мм)
		600	730/853	7,07	H0111140376	НЛК60-Тц УТ1,5 (h=50мм, s=1,2мм)
	1,5	200	330/453	1,87	H0111140436	НЛК20-Тц УТ1,5 (h=50мм, s=1,5мм)
		300	430/553	3,02	H0111140446	НЛК30-Тц УТ1,5 (h=50мм, s=1,5мм)
		400	530/653	4,44	H0111140456	НЛК40-Тц УТ1,5 (h=50мм, s=1,5мм)
		500	630/753	6,48	H0111140466	НЛК50-Тц УТ1,5 (h=50мм, s=1,5мм)
		600	730/853	8,54	H0111140476	НЛК60-Тц УТ1,5 (h=50мм, s=1,5мм)
	1,2	200	330/453	1,32	H0112140336	НЛК20-Тц УТ2,5 (h=50мм, s=1,2мм)
		300	430/553	2,16	H0112140346	НЛК30-Тц УТ2,5 (h=50мм, s=1,2мм)
		400	530/653	3,18	H0112140356	НЛК40-Тц УТ2,5 (h=50мм, s=1,2мм)
		500	630/753	4,46	H0112140366	НЛК50-Тц УТ2,5 (h=50мм, s=1,2мм)
		600	730/853	5,87	H0112140376	НЛК60-Тц УТ2,5 (h=50мм, s=1,2мм)
	1,5	200	330/453	1,54	H0112140436	НЛК20-Тц УТ2,5 (h=50мм, s=1,5мм)
		300	430/553	2,52	H0112140446	НЛК30-Тц УТ2,5 (h=50мм, s=1,5мм)
		400	530/653	3,71	H0112140456	НЛК40-Тц УТ2,5 (h=50мм, s=1,5мм)
		500	630/753	5,57	H0112140466	НЛК50-Тц УТ2,5 (h=50мм, s=1,5мм)
		600	730/853	7	H0112140476	НЛК60-Тц УТ2,5 (h=50мм, s=1,5мм)
	1,2	200	330/453	1,46	H0113140336	НЛК20-Т У3 (h=50мм, s=1,2мм)
		300	430/553	2,37	H0113140346	НЛК30-Т У3 (h=50мм, s=1,2мм)
		400	530/653	3,49	H0113140356	НЛК40-Т У3 (h=50мм, s=1,2мм)
		500	630/753	4,68	H0113140366	НЛК50-Т У3 (h=50мм, s=1,2мм)
		600	730/853	6,16	H0113140376	НЛК60-Т У3 (h=50мм, s=1,2мм)
	1,5	200	330/453	1,7	H0113140436	НЛК20-Т У3 (h=50мм, s=1,5мм)
		300	430/553	2,77	H0113140446	НЛК30-Т У3 (h=50мм, s=1,5мм)
		400	530/653	4,07	H0113140456	НЛК40-Т У3 (h=50мм, s=1,5мм)
		500	630/753	5,85	H0113140466	НЛК50-Т У3 (h=50мм, s=1,5мм)
		600	730/853	7,71	H0113140476	НЛК60-Т У3 (h=50мм, s=1,5мм)
	1,2	200	330/453	1,39	H0114140336	НЛК20-Т У2 (h=50мм, s=1,2мм)
		300	430/553	2,27	H0114140346	НЛК30-Т У2 (h=50мм, s=1,2мм)
		400	530/653	3,34	H0114140356	НЛК40-Т У2 (h=50мм, s=1,2мм)
		500	630/753	4,68	H0114140366	НЛК50-Т У2 (h=50мм, s=1,2мм)
		600	730/853	6,16	H0114140376	НЛК60-Т У2 (h=50мм, s=1,2мм)
	1,5	200	330/453	1,62	H0114140436	НЛК20-Т У2 (h=50мм, s=1,5мм)
		300	430/553	2,65	H0114140446	НЛК30-Т У2 (h=50мм, s=1,5мм)
		400	530/653	3,9	H0114140456	НЛК40-Т У2 (h=50мм, s=1,5мм)
		500	630/753	5,85	H0114140466	НЛК50-Т У2 (h=50мм, s=1,5мм)
		600	730/853	7,71	H0114140476	НЛК60-Т У2 (h=50мм, s=1,5мм)
	1,2	200	330/453	1,32	H0119140336	НЛК20-Т AISI 304 (h=50мм, s=1,2мм)
		300	430/553	2,16	H0119140346	НЛК30-Т AISI 304 (h=50мм, s=1,2мм)
		400	530/653	3,18	H0119140356	НЛК40-Т AISI 304 (h=50мм, s=1,2мм)
		500	630/753	4,46	H0119140366	НЛК50-Т AISI 304 (h=50мм, s=1,2мм)
		600	730/853	5,87	H0119140376	НЛК60-Т AISI 304 (h=50мм, s=1,2мм)
	1,5	200	330/453	1,54	H0119140436	НЛК20-Т AISI 304 (h=50мм, s=1,5мм)
		300	430/553	2,52	H0119140446	НЛК30-Т AISI 304 (h=50мм, s=1,5мм)
		400	530/653	3,71	H0119140456	НЛК40-Т AISI 304 (h=50мм, s=1,5мм)
		500	630/753	5,57	H0119140466	НЛК50-Т AISI 304 (h=50мм, s=1,5мм)
		600	730/853	7,34	H0119140476	НЛК60-Т AISI 304 (h=50мм, s=1,5мм)

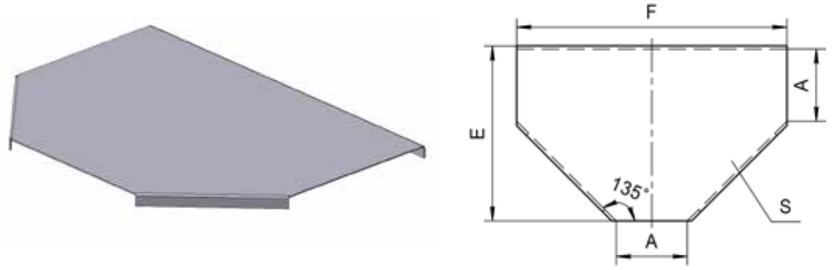

Варианты исполнения:

- Горячее цинкование
- Сталь оцинкованная по методу Сендзимира
- Грунтование
- Полимерно-порошковая окраска
- Нержавеющая сталь

Пример записи при заказе крышки лотка тройникового шириной 600 мм, высотой 18 мм, длиной 730/853 мм, толщиной 1,5 мм, грунтование:
Крышка лотка тройникового НЛК60-Т У3 (h=50мм, s=1,5мм) (артикул H0113140476)

Лоток крестообразный НЛ-К, высота борта 50 мм

Высота, H, мм	Длина, L, мм	Толщина S, мм	Ширина, B, мм	Масса, кг	Артикул	Наименование
50	1,2	200	680	2,75	H0111123333	НЛ20-Кц УТ1,5 (h=50мм, s=1,2мм)
		300	780	3,80	H0111123343	НЛ30-Кц УТ1,5 (h=50мм, s=1,2мм)
		400	880	5,02	H0111123353	НЛ40-Кц УТ1,5 (h=50мм, s=1,2мм)
		500	980	7,42	H0111123363	НЛ50-Кц УТ1,5 (h=50мм, s=1,2мм)
		600	1080	9,40	H0111123373	НЛ60-Кц УТ1,5 (h=50мм, s=1,2мм)
	1,5	200	680	3,44	H0111123433	НЛ20-Кц УТ1,5 (h=50мм, s=1,5мм)
		300	780	4,75	H0111123443	НЛ30-Кц УТ1,5 (h=50мм, s=1,5мм)
		400	880	6,27	H0111123453	НЛ40-Кц УТ1,5 (h=50мм, s=1,5мм)
		500	980	8,96	H0111123463	НЛ50-Кц УТ1,5 (h=50мм, s=1,5мм)
		600	1080	11,35	H0111123473	НЛ60-Кц УТ1,5 (h=50мм, s=1,5мм)
	1,2	200	680	2,25	H0112123333	НЛ20-Кц УТ2,5 (h=50мм, s=1,2мм)
		300	780	3,20	H0112123343	НЛ30-Кц УТ2,5 (h=50мм, s=1,2мм)
		400	880	4,32	H0112123353	НЛ40-Кц УТ2,5 (h=50мм, s=1,2мм)
		500	980	6,16	H0112123363	НЛ50-Кц УТ2,5 (h=50мм, s=1,2мм)
		600	1080	7,81	H0112123373	НЛ60-Кц УТ2,5 (h=50мм, s=1,2мм)
	1,5	200	680	2,81	H0112123433	НЛ20-Кц УТ2,5 (h=50мм, s=1,5мм)
		300	780	4,00	H0112123443	НЛ30-Кц УТ2,5 (h=50мм, s=1,5мм)
		400	880	5,40	H0112123453	НЛ40-Кц УТ2,5 (h=50мм, s=1,5мм)
		500	980	7,70	H0112123463	НЛ50-Кц УТ2,5 (h=50мм, s=1,5мм)
		600	1080	9,76	H0112123473	НЛ60-Кц УТ2,5 (h=50мм, s=1,5мм)
	1,2	200	680	2,47	H0113123333	НЛ20-К У3 (h=50мм, s=1,2мм)
		300	780	3,51	H0113123343	НЛ30-К У3 (h=50мм, s=1,2мм)
		400	880	5,12	H0113123353	НЛ40-К У3 (h=50мм, s=1,2мм)
		500	980	6,47	H0113123363	НЛ50-К У3 (h=50мм, s=1,2мм)
		600	1080	8,20	H0113123373	НЛ60-К У3 (h=50мм, s=1,2мм)
	1,5	200	680	3,09	H0113123433	НЛ20-К У3 (h=50мм, s=1,5мм)
		300	780	4,38	H0113123443	НЛ30-К У3 (h=50мм, s=1,5мм)
		400	880	6,40	H0113123453	НЛ40-К У3 (h=50мм, s=1,5мм)
		500	980	8,09	H0113123463	НЛ50-К У3 (h=50мм, s=1,5мм)
		600	1080	10,25	H0113123473	НЛ60-К У3 (h=50мм, s=1,5мм)
	1,2	200	680	2,36	H0114123333	НЛ20-К У2 (h=50мм, s=1,2мм)
		300	780	3,36	H0114123343	НЛ30-К У2 (h=50мм, s=1,2мм)
		400	880	4,54	H0114123353	НЛ40-К У2 (h=50мм, s=1,2мм)
		500	980	6,47	H0114123363	НЛ50-К У2 (h=50мм, s=1,2мм)
		600	1080	8,2	H0114123373	НЛ60-К У2 (h=50мм, s=1,2мм)
	1,5	200	680	2,95	H0114123433	НЛ20-К У2 (h=50мм, s=1,5мм)
		300	780	4,2	H0114123443	НЛ30-К У2 (h=50мм, s=1,5мм)
		400	880	5,67	H0114123453	НЛ40-К У2 (h=50мм, s=1,5мм)
		500	980	8,09	H0114123463	НЛ50-К У2 (h=50мм, s=1,5мм)
		600	1080	10,25	H0114123473	НЛ60-К У2 (h=50мм, s=1,5мм)
	1,2	200	680	2,25	H0119123333	НЛ20-К AISI 304 (h=50мм, s=1,2мм)
		300	780	3,2	H0119123343	НЛ30-К AISI 304 (h=50мм, s=1,2мм)
		400	880	4,32	H0119123353	НЛ40-К AISI 304 (h=50мм, s=1,2мм)
		500	980	6,16	H0119123363	НЛ50-К AISI 304 (h=50мм, s=1,2мм)
		600	1080	7,81	H0119123373	НЛ60-К AISI 304 (h=50мм, s=1,2мм)
	1,5	200	680	2,81	H0119123433	НЛ20-К AISI 304 (h=50мм, s=1,5мм)
		300	780	4	H0119123443	НЛ30-К AISI 304 (h=50мм, s=1,5мм)
		400	880	5,4	H0119123453	НЛ40-К AISI 304 (h=50мм, s=1,5мм)
		500	980	7,7	H0119123463	НЛ50-К AISI 304 (h=50мм, s=1,5мм)
		600	1080	9,76	H0119123473	НЛ60-К AISI 304 (h=50мм, s=1,5мм)

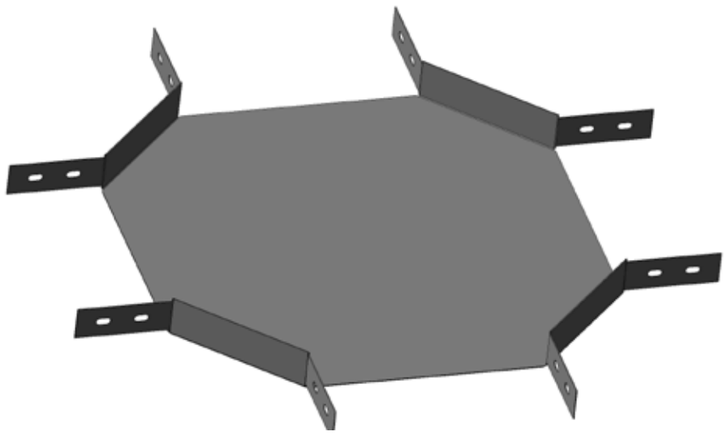

Варианты исполнения:

- Горячее цинкование
- Сталь оцинкованная по методу Сендзимира
- Грунтование
- Полимерно-порошковая окраска
- Нержавеющая сталь

Пример записи при заказе лотка крестообразного шириной 200 мм, высотой 50 мм, длиной 680 мм, толщиной 1,5 мм, сталь оцинкованная по методу Сендзимира: **Лоток крестообразный НЛ20-Кц УТ2,5 (h=50мм, s=1,5мм) (артикул H0112123433).**

Лоток крестообразный НЛ-К, высота борта 70 мм

Высота, H, мм	Длина, L, мм	Толщина S, мм	Ширина, B, мм	Масса, кг	Артикул	Наименование
70	1,2	200	680	3,06	H0111125333	НЛ20-Кц УТ1,5 (h=70мм, s=1,2мм)
		300	780	4,10	H0111125343	НЛ30-Кц УТ1,5 (h=70мм, s=1,2мм)
		400	880	5,44	H0111125353	НЛ40-Кц УТ1,5 (h=70мм, s=1,2мм)
		500	980	7,93	H0111125363	НЛ50-Кц УТ1,5 (h=70мм, s=1,2мм)
		600	1080	9,90	H0111125373	НЛ60-Кц УТ1,5 (h=70мм, s=1,2мм)
	1,5	200	680	3,82	H0111125433	НЛ20-Кц УТ1,5 (h=70мм, s=1,5мм)
		300	780	5,12	H0111125443	НЛ30-Кц УТ1,5 (h=70мм, s=1,5мм)
		400	880	6,80	H0111125453	НЛ40-Кц УТ1,5 (h=70мм, s=1,5мм)
		500	980	9,58	H0111125463	НЛ50-Кц УТ1,5 (h=70мм, s=1,5мм)
		600	1080	11,95	H0111125473	НЛ60-Кц УТ1,5 (h=70мм, s=1,5мм)
	1,2	200	680	2,56	H0112125333	НЛ20-Кц УТ2,5 (h=70мм, s=1,2мм)
		300	780	3,50	H0112125343	НЛ30-Кц УТ2,5 (h=70мм, s=1,2мм)
		400	880	4,64	H0112125353	НЛ40-Кц УТ2,5 (h=70мм, s=1,2мм)
		500	980	6,59	H0112125363	НЛ50-Кц УТ2,5 (h=70мм, s=1,2мм)
		600	1080	8,22	H0112125373	НЛ60-Кц УТ2,5 (h=70мм, s=1,2мм)
	1,5	200	680	3,20	H0112125433	НЛ20-Кц УТ2,5 (h=70мм, s=1,5мм)
		300	780	4,37	H0112125443	НЛ30-Кц УТ2,5 (h=70мм, s=1,5мм)
		400	880	5,80	H0112125453	НЛ40-Кц УТ2,5 (h=70мм, s=1,5мм)
		500	980	8,24	H0112125463	НЛ50-Кц УТ2,5 (h=70мм, s=1,5мм)
		600	1080	10,28	H0112125473	НЛ60-Кц УТ2,5 (h=70мм, s=1,5мм)
	1,2	200	680	2,78	H0113125333	НЛ20-К У3 (h=70мм, s=1,2мм)
		300	780	3,81	H0113125343	НЛ30-К У3 (h=70мм, s=1,2мм)
		400	880	5,44	H0113125353	НЛ40-К У3 (h=70мм, s=1,2мм)
		500	980	6,92	H0113125363	НЛ50-К У3 (h=70мм, s=1,2мм)
		600	1080	8,63	H0113125373	НЛ60-К У3 (h=70мм, s=1,2мм)
	1,5	200	680	3,47	H0113125433	НЛ20-К У3 (h=70мм, s=1,5мм)
		300	780	4,76	H0113125443	НЛ30-К У3 (h=70мм, s=1,5мм)
		400	880	6,80	H0113125453	НЛ40-К У3 (h=70мм, s=1,5мм)
		500	980	8,65	H0113125463	НЛ50-К У3 (h=70мм, s=1,5мм)
		600	1080	10,79	H0113125473	НЛ60-К У3 (h=70мм, s=1,5мм)
	1,2	200	680	2,69	H0114125333	НЛ20-К У2 (h=70мм, s=1,2мм)
		300	780	3,68	H0114125343	НЛ30-К У2 (h=70мм, s=1,2мм)
		400	880	4,87	H0114125353	НЛ40-К У2 (h=70мм, s=1,2мм)
		500	980	6,92	H0114125363	НЛ50-К У2 (h=70мм, s=1,2мм)
		600	1080	8,63	H0114125373	НЛ60-К У2 (h=70мм, s=1,2мм)
	1,5	200	680	3,36	H0114125433	НЛ20-К У2 (h=70мм, s=1,5мм)
		300	780	4,59	H0114125443	НЛ30-К У2 (h=70мм, s=1,5мм)
		400	880	6,09	H0114125453	НЛ40-К У2 (h=70мм, s=1,5мм)
		500	980	8,65	H0114125463	НЛ50-К У2 (h=70мм, s=1,5мм)
		600	1080	10,79	H0114125473	НЛ60-К У2 (h=70мм, s=1,5мм)
	1,2	200	680	2,56	H0119125333	НЛ20-К AISI 304 (h=70мм, s=1,2мм)
		300	780	3,5	H0119125343	НЛ30-К AISI 304 (h=70мм, s=1,2мм)
		400	880	4,64	H0119125353	НЛ40-К AISI 304 (h=70мм, s=1,2мм)
		500	980	6,59	H0119125363	НЛ50-К AISI 304 (h=70мм, s=1,2мм)
		600	1080	8,22	H0119125373	НЛ60-К AISI 304 (h=70мм, s=1,2мм)
	1,5	200	680	3,2	H0119125433	НЛ20-К AISI 304 (h=70мм, s=1,5мм)
		300	780	4,37	H0119125443	НЛ30-К AISI 304 (h=70мм, s=1,5мм)
		400	880	5,8	H0119125453	НЛ40-К AISI 304 (h=70мм, s=1,5мм)
		500	980	8,24	H0119125463	НЛ50-К AISI 304 (h=70мм, s=1,5мм)
		600	1080	10,28	H0119125473	НЛ60-К AISI 304 (h=70мм, s=1,5мм)

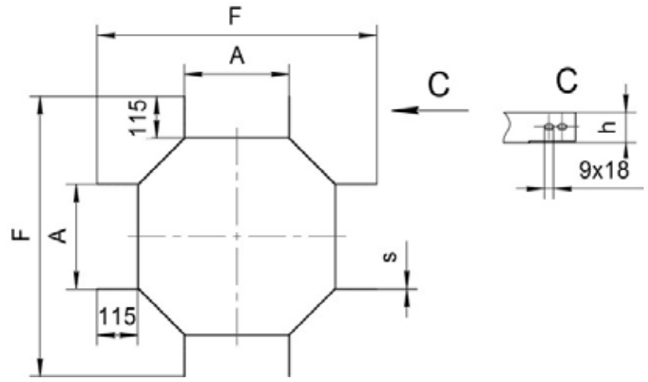

Варианты исполнения:

- Горячее цинкование
- Сталь оцинкованная по методу Сендзимира
- Грунтование
- Полимерно-порошковая окраска
- Нержавеющая сталь

Пример записи при заказе лотка крестообразного шириной 400 мм, высотой 70 мм, длиной 880 мм, толщиной 1,2 мм, горячее цинкование: **Лоток крестообразныйНЛ40-Кц УТ1,5 (h=70мм, s=1,2мм) (артикул H0111125353).**

Лоток крестообразный НЛ-К, высота борта 100 мм

Высота, H, мм	Длина, L, мм	Толщина S, мм	Ширина, B, мм	Масса, кг	Артикул	Наименование
100	1,2	200	680	3,60	H0111126333	НЛ20-Кц УТ1,5 (h=100мм, s=1,2мм)
		300	780	4,77	H0111126343	НЛ30-Кц УТ1,5 (h=100мм, s=1,2мм)
		400	880	6,11	H0111126353	НЛ40-Кц УТ1,5 (h=100мм, s=1,2мм)
		500	980	8,28	H0111126363	НЛ50-Кц УТ1,5 (h=100мм, s=1,2мм)
		600	1080	10,24	H0111126373	НЛ60-Кц УТ1,5 (h=100мм, s=1,2мм)
	1,5	200	680	4,50	H0111126433	НЛ20-Кц УТ1,5 (h=100мм, s=1,5мм)
		300	780	5,96	H0111126443	НЛ30-Кц УТ1,5 (h=100мм, s=1,5мм)
		400	880	7,64	H0111126453	НЛ40-Кц УТ1,5 (h=100мм, s=1,5мм)
		500	980	9,99	H0111126463	НЛ50-Кц УТ1,5 (h=100мм, s=1,5мм)
		600	1080	12,36	H0111126473	НЛ60-Кц УТ1,5 (h=100мм, s=1,5мм)
	1,2	200	680	3,03	H0112126333	НЛ20-Кц УТ2,5 (h=100мм, s=1,2мм)
		300	780	3,97	H0112126343	НЛ30-Кц УТ2,5 (h=100мм, s=1,2мм)
		400	880	5,10	H0112126353	НЛ40-Кц УТ2,5 (h=100мм, s=1,2мм)
		500	980	6,87	H0112126363	НЛ50-Кц УТ2,5 (h=100мм, s=1,2мм)
		600	1080	8,50	H0112126373	НЛ60-Кц УТ2,5 (h=100мм, s=1,2мм)
	1,5	200	680	3,78	H0112126433	НЛ20-Кц УТ2,5 (h=100мм, s=1,5мм)
		300	780	4,96	H0112126443	НЛ30-Кц УТ2,5 (h=100мм, s=1,5мм)
		400	880	6,37	H0112126453	НЛ40-Кц УТ2,5 (h=100мм, s=1,5мм)
		500	980	8,59	H0112126463	НЛ50-Кц УТ2,5 (h=100мм, s=1,5мм)
		600	1080	10,63	H0112126473	НЛ60-Кц УТ2,5 (h=100мм, s=1,5мм)
	1,2	200	680	3,31	H0113126333	НЛ20-К У3 (h=100мм, s=1,2мм)
		300	780	4,38	H0113126343	НЛ30-К У3 (h=100мм, s=1,2мм)
		400	880	5,50	H0113126353	НЛ40-К У3 (h=100мм, s=1,2мм)
		500	980	7,21	H0113126363	НЛ50-К У3 (h=100мм, s=1,2мм)
		600	1080	8,93	H0113127373	НЛ60-К У3 (h=100мм, s=1,2мм)
	1,5	200	680	4,14	H0113126433	НЛ20-К У3 (h=100мм, s=1,5мм)
		300	780	5,47	H0113126443	НЛ30-К У3 (h=100мм, s=1,5мм)
		400	880	6,87	H0113126453	НЛ40-К У3 (h=100мм, s=1,5мм)
		500	980	9,02	H0113126463	НЛ50-К У3 (h=100мм, s=1,5мм)
		600	1080	11,16	H0113126473	НЛ60-К У3 (h=100мм, s=1,5мм)
	1,2	200	680	3,18	H0114126333	НЛ20-К У2 (h=100мм, s=1,2мм)
		300	780	4,17	H0114126343	НЛ30-К У2 (h=100мм, s=1,2мм)
		400	880	5,36	H0114126353	НЛ40-К У2 (h=100мм, s=1,2мм)
		500	980	7,21	H0114126363	НЛ50-К У2 (h=100мм, s=1,2мм)
		600	1080	8,93	H0114126373	НЛ60-К У2 (h=100мм, s=1,2мм)
	1,5	200	680	3,97	H0114126433	НЛ20-К У2 (h=100мм, s=1,5мм)
		300	780	5,21	H0114126443	НЛ30-К У2 (h=100мм, s=1,5мм)
		400	880	6,69	H0114126453	НЛ40-К У2 (h=100мм, s=1,5мм)
		500	980	9,02	H0114126463	НЛ50-К У2 (h=100мм, s=1,5мм)
		600	1080	11,16	H0114126473	НЛ60-К У2 (h=100мм, s=1,5мм)
	1,2	200	680	3,03	H0119126333	НЛ20-К AISI 304 (h=100мм, s=1,2мм)
		300	780	3,97	H0119126343	НЛ30-К AISI 304 (h=100мм, s=1,2мм)
		400	880	5,1	H0119126353	НЛ40-К AISI 304 (h=100мм, s=1,2мм)
		500	980	6,87	H0119126363	НЛ50-К AISI 304 (h=100мм, s=1,2мм)
		600	1080	8,5	H0119126373	НЛ60-К AISI 304 (h=100мм, s=1,2мм)
	1,5	200	680	3,78	H0119126433	НЛ20-К AISI 304 (h=100мм, s=1,5мм)
		300	780	4,96	H0119126443	НЛ30-К AISI 304 (h=100мм, s=1,5мм)
		400	880	6,37	H0119126453	НЛ40-К AISI 304 (h=100мм, s=1,5мм)
		500	980	8,59	H0119126463	НЛ50-К AISI 304 (h=100мм, s=1,5мм)
		600	1080	10,63	H0119126473	НЛ60-К AISI 304 (h=100мм, s=1,5мм)

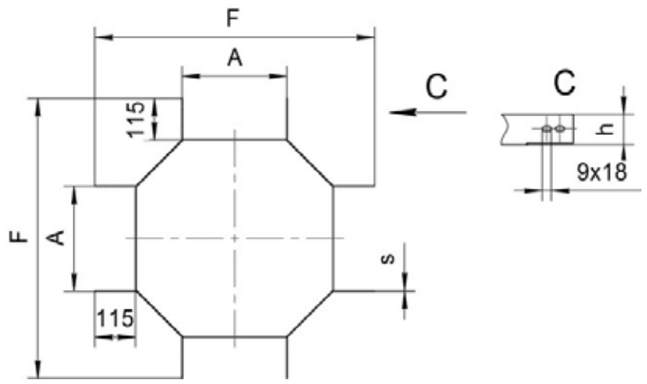

Варианты исполнения:

- Горячее цинкование
- Сталь оцинкованная по методу Сендзимира
- Грунтование
- Полимерно-порошковая окраска
- Нержавеющая сталь

Пример записи при заказе лотка крестообразного шириной 600 мм, высотой 100 мм, длиной 1080 мм, толщиной 1,5 мм, нержавеющая сталь:
Лоток крестообразный НЛ60-К AISI 304 (h=100мм, s=1,5мм) (артикул H0119126473)

Крышка лотка крестообразного НЛК-К

Высота, H, мм	Длина, L, мм	Толщина S, мм	Ширина, B, мм	Масса, кг	Артикул	Наименование
18	1,2	200	453	2,03	H0111140337	НЛК20-Кц УТ1,5 (h=50мм, s=1,2мм)
		300	553	3,15	H0111140347	НЛК30-Кц УТ1,5 (h=50мм, s=1,2мм)
		400	653	4,48	H0111140357	НЛК40-Кц УТ1,5 (h=50мм, s=1,2мм)
		500	753	6,18	H0111140367	НЛК50-Кц УТ1,5 (h=50мм, s=1,2мм)
		600	853	8,01	H0111140377	НЛК60-Кц УТ1,5 (h=50мм, s=1,2мм)
	1,5	200	453	2,37	H0111140437	НЛК20-Кц УТ1,5 (h=50мм, s=1,5мм)
		300	553	3,67	H0111140447	НЛК30-Кц УТ1,5 (h=50мм, s=1,5мм)
		400	653	5,23	H0111140457	НЛК40-Кц УТ1,5 (h=50мм, s=1,5мм)
		500	753	7,46	H0111140467	НЛК50-Кц УТ1,5 (h=50мм, s=1,5мм)
		600	853	9,67	H0111140477	НЛК60-Кц УТ1,5 (h=50мм, s=1,5мм)
	1,2	200	453	1,69	H0112140337	НЛК20-Кц УТ2,5 (h=50мм, s=1,2мм)
		300	553	2,64	H0112140347	НЛК30-Кц УТ2,5 (h=50мм, s=1,2мм)
		400	653	3,77	H0112140357	НЛК40-Кц УТ2,5 (h=50мм, s=1,2мм)
		500	753	5,13	H0112140367	НЛК50-Кц УТ2,5 (h=50мм, s=1,2мм)
		600	853	6,65	H0112140377	НЛК60-Кц УТ2,5 (h=50мм, s=1,2мм)
	1,5	200	453	1,98	H0112140437	НЛК20-Кц УТ2,5 (h=50мм, s=1,5мм)
		300	553	3,08	H0112140447	НЛК30-Кц УТ2,5 (h=50мм, s=1,5мм)
		400	653	4,4	H0112140457	НЛК40-Кц УТ2,5 (h=50мм, s=1,5мм)
		500	753	6,42	H0112140467	НЛК50-Кц УТ2,5 (h=50мм, s=1,5мм)
		600	853	8,31	H0112140477	НЛК60-Кц УТ2,5 (h=50мм, s=1,5мм)
	1,2	200	453	1,86	H0113140337	НЛК20-К У3 (h=50мм, s=1,2мм)
		300	553	2,89	H0113140347	НЛК30-К У3 (h=50мм, s=1,2мм)
		400	653	4,12	H0113140357	НЛК40-К У3 (h=50мм, s=1,2мм)
		500	753	5,39	H0113140367	НЛК50-К У3 (h=50мм, s=1,2мм)
		600	853	6,98	H0113140377	НЛК60-К У3 (h=50мм, s=1,2мм)
	1,5	200	453	2,17	H0113140437	НЛК20-К У3 (h=50мм, s=1,5мм)
		300	553	3,37	H0113140447	НЛК30-К У3 (h=50мм, s=1,5мм)
		400	653	4,81	H0113140457	НЛК40-К У3 (h=50мм, s=1,5мм)
		500	753	6,74	H0113140467	НЛК50-К У3 (h=50мм, s=1,5мм)
		600	853	8,73	H0113140477	НЛК60-К У3 (h=50мм, s=1,5мм)
	1,2	200	453	1,77	H0114140337	НЛК20-К У2 (h=50мм, s=1,2мм)
		300	553	2,77	H0114140347	НЛК30-К У2 (h=50мм, s=1,2мм)
		400	653	3,96	H0114140357	НЛК40-К У2 (h=50мм, s=1,2мм)
		500	753	5,39	H0114140367	НЛК50-К У2 (h=50мм, s=1,2мм)
		600	853	6,98	H0114140377	НЛК60-К У2 (h=50мм, s=1,2мм)
	1,5	200	453	2,08	H0114140437	НЛК20-К У2 (h=50мм, s=1,5мм)
		300	553	3,23	H0114140447	НЛК30-К У2 (h=50мм, s=1,5мм)
		400	653	4,62	H0114140457	НЛК40-К У2 (h=50мм, s=1,5мм)
		500	753	6,74	H0114140467	НЛК50-К У2 (h=50мм, s=1,5мм)
		600	853	8,73	H0114140477	НЛК60-К У2 (h=50мм, s=1,5мм)
	1,2	200	453	1,69	H0119140337	НЛК20-К AISI 304 (h=50мм, s=1,2мм)
		300	553	2,64	H0119140347	НЛК30-К AISI 304 (h=50мм, s=1,2мм)
		400	653	3,77	H0119140357	НЛК40-К AISI 304 (h=50мм, s=1,2мм)
		500	753	5,13	H0119140367	НЛК50-К AISI 304 (h=50мм, s=1,2мм)
		600	853	6,65	H0119140377	НЛК60-К AISI 304 (h=50мм, s=1,2мм)
	1,5	200	453	1,98	H0119140437	НЛК20-К AISI 304 (h=50мм, s=1,5мм)
		300	553	3,08	H0119140447	НЛК30-К AISI 304 (h=50мм, s=1,5мм)
		400	653	4,4	H0119140457	НЛК40-К AISI 304 (h=50мм, s=1,5мм)
		500	753	6,42	H0119140467	НЛК50-К AISI 304 (h=50мм, s=1,5мм)
		600	853	8,31	H0119140477	НЛК60-К AISI 304 (h=50мм, s=1,5мм)

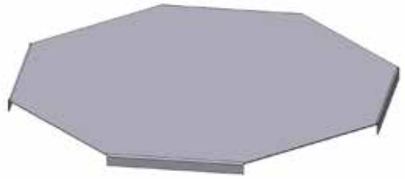

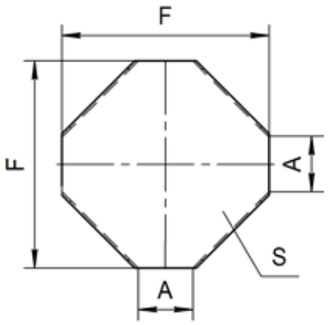

Варианты исполнения:

- Горячее цинкование
- Сталь оцинкованная по методу Сендзимира
- Грунтование
- Полимерно-порошковая окраска
- Нержавеющая сталь

Пример записи при заказе крышки лотка крестообразного шириной 400 мм, высотой 18 мм, длиной 653 мм, толщиной 1,2 мм, сталь оцинкованная по методу Сендзимира:
Крышка лотка крестообразного НЛК40-Кц УТ2,5 (h=50мм, s=1,2мм) (артикул H0112140357)

Под заказ возможно изготовление нестандартных лотков НЛ с другими типоразмерами, толщинами, длиной и типом покрытия

Лоток угловой НЛ-У45 и НЛ-У95

Толщина S, мм	Длина, F, мм	Высота, H, мм	Масса, кг	Артикул	Наименование
1,2	300	75	0,62	H0111120340	НЛ-У45ц УТ1,5 (s=1,2 мм)
	600	73	2,04	H0111120370	НЛ-У95ц УТ1,5 (s=1,2 мм)
1,5	300	75	0,77	H0111120440	НЛ-У45ц УТ1,5 (s=1,5 мм)
	600	73	2,55	H0111120470	НЛ-У95ц УТ1,5 (s=1,5 мм)
1,2	300	75	0,52	H0112120340	НЛ-У45ц УТ2,5 (s=1,2 мм)
	600	73	1,68	H0112120370	НЛ-У95ц УТ2,5 (s=1,2мм)
1,5	300	75	0,65	H0112120440	НЛ-У45ц УТ2,5 (s=1,5 мм)
	600	73	2,10	H0112120470	НЛ-У95ц УТ2,5 (s=1,5 мм)
1,2	300	75	0,54	H0113120340	НЛ-У45 У3 (s=1,2 мм)
	600	73	1,74	H0113120370	НЛ-У95 У3 (s=1,2 мм)
1,5	300	75	0,68	H0113120440	НЛ-У45 У3 (s=1,5 мм)
	600	73	2,17	H0113120470	НЛ-У95 У3 (s=1,5 мм)

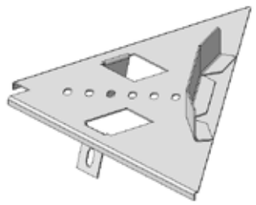

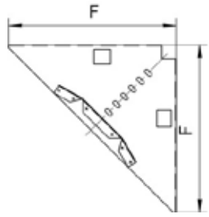

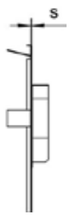

Соединитель переходный НЛ-СП

Длина, L, мм	Ширина, B, мм	Высота, H, мм	Толщина S, мм	Масса, кг	Артикул	Наименование
400	13	54	1,2	0,31	H0111153300	НЛ-СПц УТ1,5 (h=50 мм, s=1,2 мм)
			1,5	0,39	H0111153400	НЛ-СПц УТ1,5 (h=50 мм, s=1,5 мм)
			1,2	0,25	H0112153300	НЛ-СПц УТ2,5 (h=50 мм, s=1,2 мм)
			1,5	0,31	H0112153400	НЛ-СПц УТ2,5 (h=50 мм, s=1,5 мм)
			1,2	0,27	H0113153300	НЛ-СП У3 (h=50 мм, s=1,2 мм)
			1,5	0,34	H0113153400	НЛ-СП У3 (h=50 мм, s=1,5 мм)
			1,2	0,26	H0114153300	НЛ-СП У2 (h=50мм, s=1,2мм)
			1,5	0,33	H0114153400	НЛ-СП У2 (h=50мм, s=1,5мм)
			1,2	0,25	H0119153300	НЛ-СП AISI 304 (h=50мм, s=1,2мм)
			1,5	0,31	H0119153400	НЛ-СП AISI 304 (h=50мм, s=1,5мм)
		74	1,2	0,39	H0111155300	НЛ-СПц УТ1,5 (h=70 мм, s=1,2 мм)
			1,5	0,49	H0111155400	НЛ-СПц УТ1,5 (h=70 мм, s=1,5 мм)
			1,2	0,32	H0112155300	НЛ-СПц УТ2,5 (h=70 мм, s=1,2 мм)
			1,5	0,40	H0112155400	НЛ-СПц УТ2,5 (h=70 мм, s=1,5 мм)
			1,2	0,35	H0113155300	НЛ-СП У3 (h=70 мм, s=1,2 мм)
			1,5	0,44	H0113155400	НЛ-СП У3 (h=70 мм, s=1,5 мм)
			1,2	0,34	H0114155300	НЛ-СП У2 (h=70мм, s=1,2мм)
			1,5	0,42	H0114155400	НЛ-СП У2 (h=70мм, s=1,5мм)
			1,2	0,32	H0119155300	НЛ-СП AISI 304 (h=70мм, s=1,2мм)
			1,5	0,4	H0119155400	НЛ-СП AISI 304 (h=70мм, s=1,5мм)
		104	1,2	0,54	H0111156300	НЛ-СПц УТ1,5 (h=100 мм, s=1,2 мм)
			1,5	0,65	H0111156400	НЛ-СПц УТ1,5 (h=100 мм, s=1,5 мм)
			1,2	0,44	H0112156300	НЛ-СПц УТ2,5 (h=100 мм, s=1,2 мм)
			1,5	0,55	H0112156400	НЛ-СПц УТ2,5 (h=100 мм, s=1,5 мм)
			1,2	0,48	H0113156300	НЛ-СП У3 (h=100 мм, s=1,2 мм)
			1,5	0,59	H0113156400	НЛ-СП У3 (h=100 мм, s=1,5 мм)
			1,2	0,46	H0114156300	НЛ-СП У2 (h=100мм, s=1,2мм)
			1,5	0,58	H0114156400	НЛ-СП У2 (h=100мм, s=1,5мм)
			1,2	0,44	H0119156300	НЛ-СП AISI 304 (h=100мм, s=1,2мм)
			1,5	0,55	H0119156400	НЛ-СП AISI 304 (h=100мм, s=1,5мм)

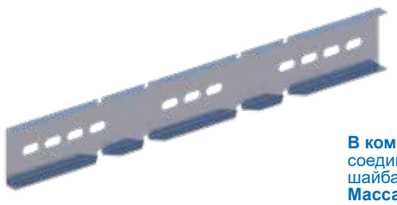

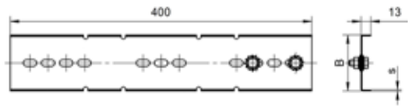

В комплект соединителя переходного входит:
соединитель – 1 шт., болт М8х25 – 2 шт., гайка М8 – 2 шт., шайба звездочка 8 – 4 шт.
Масса указана с учетом элементов крепежа.

Варианты исполнения:
- Горячее цинкование
- Сталь оцинкованная по методу Сендзимира
- Грунтование
- Полимерно-порошковая окраска
- Нержавеющая сталь

Пример записи при заказе соединителя переходного шириной 13 мм, высотой 104 мм, длиной 400 мм, толщиной 1,5 мм, нержавеющая сталь:
Соединитель переходный НЛ-СП AISI 304 (h=100мм, s=1,5мм) (артикул H0119156400).

Под заказ возможно изготовление нестандартных лотков НЛ с другими типоразмерами, толщинами, длиной и типом покрытия

Соединитель шарнирный НЛ-СШ

Длина, L, мм	Ширина, B, мм	Высота, H, мм	Толщина S, мм	Масса, кг	Артикул	Наименование
250	30	2	45	0,25	H0111163500	НЛ-СШц УТ1,5 (h=50 мм, s=2 мм)
				0,22	H0112163500	НЛ-СШц УТ2,5 (h=50 мм, s=2 мм)
				0,23	H0113163500	НЛ-СШ У3 (h=50 мм, s=2 мм)
				0,23	H0114163500	НЛ-СШ У2 (h=50мм, s=2мм)
				0,22	H0119163500	НЛ-СШ AISI 304 (h=50мм, s=2мм)
			65	0,34	H0111165500	НЛ-СШц УТ1,5 (h=70 мм, s=2 мм)
				0,30	H0112165500	НЛ-СШц УТ2,5 (h=70 мм, s=2 мм)
				0,32	H0113165500	НЛ-СШ У3 (h=70 мм, s=2 мм)
				0,32	H0114165500	НЛ-СШ У2 (h=70мм, s=2мм)
				0,3	H0119165500	НЛ-СШ AISI 304 (h=70мм, s=2мм)
			95	0,47	H0111166500	НЛ-СШц УТ1,5 (h=100 мм, s=2 мм)
				0,44	H0112166500	НЛ-СШц УТ2,5 (h=100 мм, s=2 мм)
				0,46	H0113166500	НЛ-СШ У3 (h=100 мм, s=2 мм)
				0,46	H0114166500	НЛ-СШ У2 (h=100мм, s=2мм)
				0,44	H0119166500	НЛ-СШ AISI 304 (h=100мм, s=2мм)

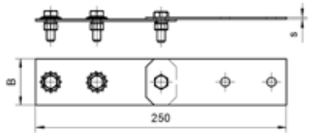

В комплект соединителя входит:
Соединитель – 1 шт., болт М8х25 – 3 шт., гайка М8 – 3 шт., шайба-гровер 8 –1 шт., шайба звездочка 8 – 4 шт.
Масса указана с учетом элементов крепежа.

Скобы крышек НЛ-СК

Длина, L, мм	Ширина, B, мм	Высота, H, мм	Толщина S, мм	Масса, кг	Артикул	Наименование
50	25	35	1,2	0,029	H0111193300	НЛ-СКц УТ1,5 (h=50 мм, s=1,2 мм)
			1,5	0,033	H0111193400	НЛ-СКц УТ1,5 (h=50 мм, s=1,5 мм)
			1,2	0,027	H0112193300	НЛ-СКц УТ2,5 (h=50 мм, s=1,2 мм)
			1,5	0,031	H0112193400	НЛ-СКц УТ2,5 (h=50 мм, s=1,5 мм)
			1,2	0,028	H0113193300	НЛ-СК У3 (h=50 мм, s=1,2 мм)
			1,5	0,032	H0113193400	НЛ-СК У3 (h=50 мм, s=1,5 мм)
			1,2	0,02	H0114193300	НЛ-СК У2 (h=50мм, s=1,2мм)
			1,5	0,03	H0114193400	НЛ-СК У2 (h=50мм, s=1,5мм)
			1,2	0,02	H0119193300	НЛ-СК AISI 304 (h=50мм, s=1,2мм)
			1,5	0,03	H0119193400	НЛ-СК AISI 304 (h=50мм, s=1,5мм)
		45	1,2	0,035	H0111195300	НЛ-СКц УТ1,5 (h=70 мм, s=1,2 мм)
			1,5	0,04	H0111195400	НЛ-СКц УТ1,5 (h=70 мм, s=1,5 мм)
			1,2	0,033	H0112195300	НЛ-СКц УТ2,5 (h=70 мм, s=1,2 мм)
			1,5	0,04	H0112195400	НЛ-СКц УТ2,5 (h=70 мм, s=1,5 мм)
			1,2	0,034	H0113195300	НЛ-СК У3 (h=70 мм, s=1,2 мм)
			1,5	0,04	H0113195400	НЛ-СК У3 (h=70 мм, s=1,5 мм)
			1,2	0,03	H0114195300	НЛ-СК У2 (h=70мм, s=1,2мм)
			1,5	0,04	H0114195400	НЛ-СК У2 (h=70мм, s=1,5мм)
			1,2	0,03	H0119195300	НЛ-СК AISI 304 (h=70мм, s=1,2мм)
			1,5	0,04	H0119195400	НЛ-СК AISI 304 (h=70мм, s=1,5мм)
		60	1,2	0,04	H0111196300	НЛ-СКц УТ1,5 (h=100 мм, s=1,2 мм)
			1,5	0,05	H0111196400	НЛ-СКц УТ1,5 (h=100 мм, s=1,5 мм)
			1,2	0,039	H0112196300	НЛ-СКц УТ2,5 (h=100 мм, s=1,2 мм)
			1,5	0,05	H0112196400	НЛ-СКц УТ2,5 (h=100 мм, s=1,5 мм)
			1,2	0,04	H0113196300	НЛ-СК У3 (h=100 мм, s=1,2 мм)
			1,5	0,05	H0113196400	НЛ-СК У3 (h=100 мм, s=1,5 мм)
			1,2	0,04	H0114196300	НЛ-СК У2 (h=100мм, s=1,2мм)
			1,5	0,05	H0114196400	НЛ-СК У2 (h=100мм, s=1,5мм)
			1,2	0,04	H0119196300	НЛ-СК AISI 304 (h=100мм, s=1,2мм)
			1,5	0,05	H0119196400	НЛ-СК AISI 304 (h=100мм, s=1,5мм)

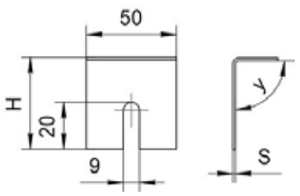

Варианты исполнения:
- Горячее цинкование
- Сталь оцинкованная по методу Сендзимира
- Грунтование
- Полимерно-порошковая окраска
- Нержавеющая сталь

Пример записи при заказе соединителя шарнирного шириной 30 мм, высотой 95 мм, длиной 250 мм, толщиной 2 мм, горячее цинкование:
Соединитель шарнирный НЛ-СШц УТ1,5 (h=100 мм, s=2 мм) (артикул H0111166500).

Под заказ возможно изготовление нестандартных лотков НЛ с другими типоразмерами, толщинами, длиной и типом покрытия

Держатель НЛ-Д

Длина, L, мм	Ширина, B, мм	Высота, H, мм	Толщина S, мм	Масса, кг	Артикул	Наименование
65	35	2	90	0,25	H0111193500	НЛ-Дц УТ1,5 (h=50 мм)
				0,22	H0112193500	НЛ-Дц УТ2,5 (h=50 мм)
				0,23	H0113193500	НЛ-Д У3 (h=50 мм)
				0,23	H0114193500	НЛ-Д У2 (h=50мм)
				0,22	H0119193500	НЛ-Д AISI 304 (h=50мм)
			120	0,27	H0111196500	НЛ-Дц УТ1,5 (h=100 мм)
				0,24	H0112196500	НЛ-Дц УТ2,5 (h=100 мм)
				0,25	H0113196500	НЛ-Д У3 (h=100 мм)
				0,25	H0114196500	НЛ-Д У2 (h=100мм)
				0,24	H0119196500	НЛ-Д AISI 304 (h=100мм)

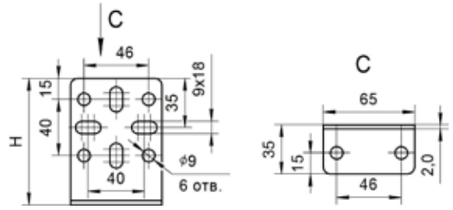

Прижим НЛ-ПР

Длина, L, мм	Ширина, B, мм	Высота, H, мм	Масса, кг	Артикул	Наименование
30	20	30	0,04	H0115170000	НЛ-ПР У3 (гальванопокрытие)

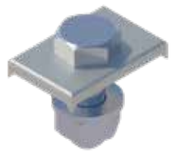

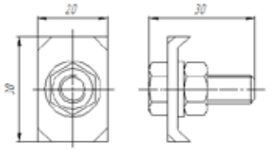

Метизы, применяемые при монтаже лотков НЛ

Наименование	Масса 1шт., кг	Кол-во в упак., шт.	Артикул
Болт М8х20	0,013	200	H0115181000
Гайка М8	0,0055	200	H0115182000
Шайба звездочка 8	0,0035	200	H0115183000

Варианты исполнения:

- Горячее цинкование
- Сталь оцинкованная по методу Сендзимира
- Грунтование
- Полимерно-порошковая окраска
- Нержавеющая сталь
- Гальванопокрытие

Пример записи при заказе держателя шириной 35 мм, высотой 120 мм, длиной 65 мм, толщиной 2 мм, нержавеющая сталь:
Держатель НЛ-Д AISI 304 (h=100мм) (артикул H0119196500).

Примеры монтажа

Количество метизов в таблицах необходимое для монтажа соединений

Соединение прямых лотков НЛ5ф

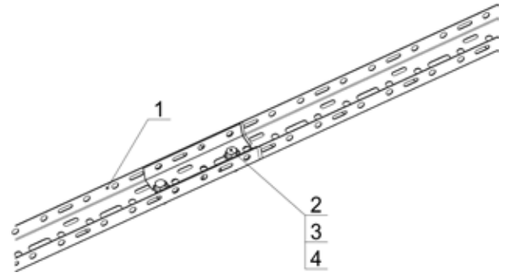

№п/п	Наименование	Обозначение	Кол-во, шт.
1	Лоток прямой	НЛ5-П	2
2	Болт М8х20		2
3	Шайба звездочка 8		4
4	Гайка М8		2

Соединение прямых лотков НЛ10

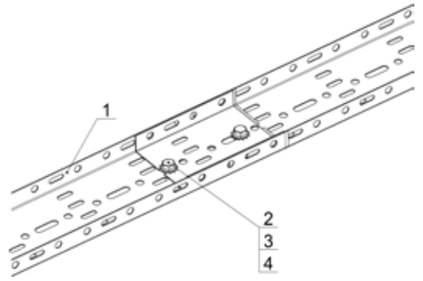

№п/п	Наименование	Обозначение	Кол-во, шт.
1	Лоток прямой	НЛ10-П	2
2	Болт М8х20		2
3	Шайба звездочка 8		4
4	Гайка М8		2

Соединение прямых лотков НЛ20 (НЛ30, НЛ40)

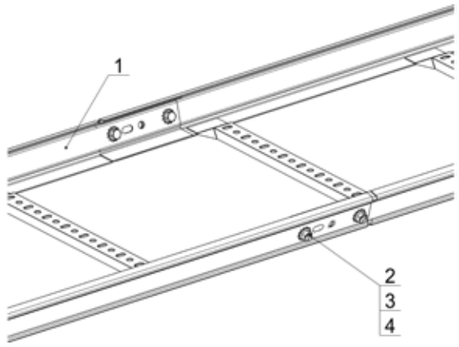

№п/п	Наименование	Обозначение	Кол-во, шт.
1	Лоток прямой	НЛ20-П, НЛ30-П, НЛ40-П	2
2	Болт М8х20		4
3	Шайба звездочка 8		8
4	Гайка М8		4

Соединение прямого лотка с крышкой

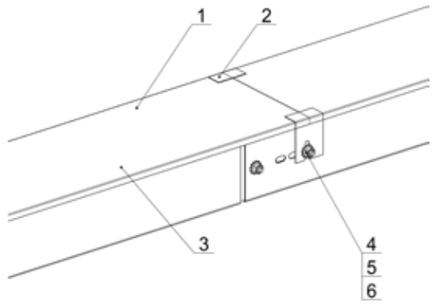

№п/п	Наименование	Обозначение	Кол-во, шт.
1	Лоток прямой	НЛ20-П, НЛ30-П, НЛ40-П	2
2	Скоба крышки	НЛ-СК	2
3	Крышка лотка прямого	НЛК-П	2
4	Болт М8х30		4
5	Шайба звездочка 8		10
6	Гайка М8		6

Примеры монтажа

Количество метизов в таблицах необходимое для монтажа соединений

Соединение прямого лотка и углового НЛУ45
Изменение трассы под угол 90° в горизонтальной плоскости

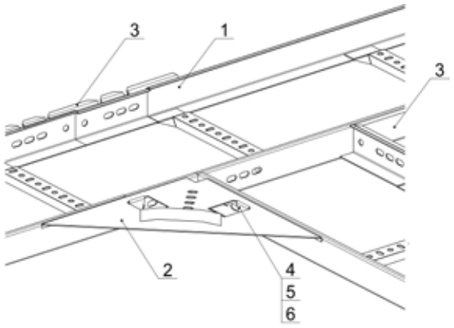

№п/п	Наименование	Обозначение	Кол-во, шт.
1	Лоток прямой	НЛ20-П, НЛ30-П, НЛ40-П	2
2	Лоток угловой	К240 НЛ-У45, НЛ-У95	1
3	Переходник соединительный	НЛ-СП	2
4	Болт М8х20		2
5	Шайба звездочка 8		4
6	Гайка М8		2

Соединение прямого лотка с угловым
Изменение трассы под угол 90° в горизонтальной плоскости

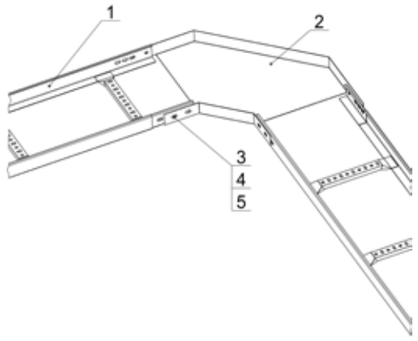

№п/п	Наименование	Обозначение	Кол-во, шт.
1	Лоток прямой	НЛ20-П, НЛ30-П, НЛ40-П	2
2	Лоток угловой	НЛ-У90	1
3	Болт М8х20	НЛ-СП	8
4	Шайба звездочка 8		16
5	Гайка М8		8

Соединение прямого лотка с тройниковым
Изменение трассы для получения отвода

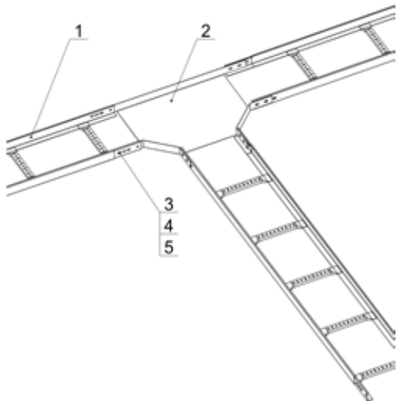

№п/п	Наименование	Обозначение	Кол-во, шт.
1	Лоток прямой	НЛ20-П, НЛ30-П, НЛ40-П	3
2	Лоток тройниковый	НЛ-У90	1
3	Болт М8х20	НЛ-СП	12
4	Шайба звездочка 8		24
5	Гайка М8		12

Соединение прямого лотка с ответвительным
Изменение трассы для получения отвода

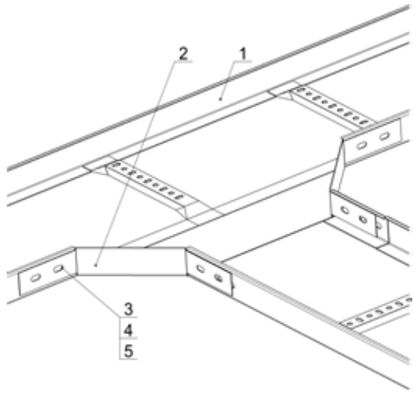

№п/п	Наименование	Обозначение	Кол-во, шт.
1	Лоток прямой	НЛ20-П, НЛ30-П, НЛ40-П	1
2	Лоток ответвительный	НЛ-У90	1
3	Болт М8х20	НЛ-СП	8
4	Шайба звездочка 8		16
5	Гайка М8		8

Примеры монтажа

Количество метизов в таблицах необходимое для монтажа соединений

Соединение прямого лотка с крестообразным
Изменение трассы для получения отводов

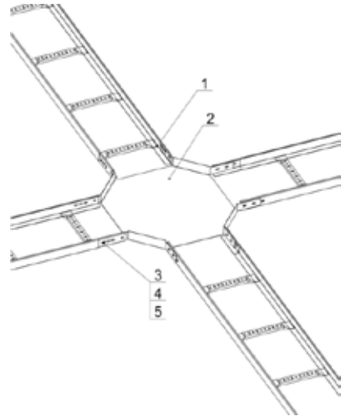

№п/п	Наименование	Обозначение	Кол-во, шт.
1	Лоток прямой	НЛ20-П, НЛ30-П, НЛ40-П	4
2	Лоток крестообразный	НЛ-К	1
3	Болт М8х20		16
4	Шайба звездочка 8		32
5	Гайка М8		16

Соединение прямых лотков с применением переходника соединительного
Изменение трассы для получения отвода

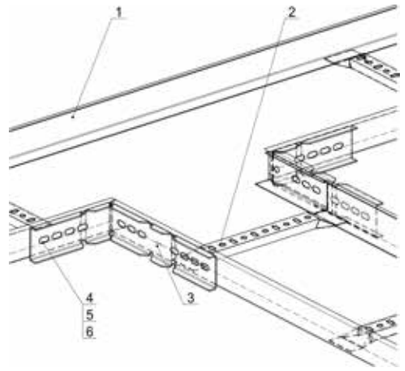

№п/п	Наименование	Обозначение	Кол-во, шт.
1	Лоток прямой	НЛ20-П, НЛ30-П, НЛ40-П	1
2	Лоток прямой	НЛ30-П, НЛ40-П	1
3	Переходник соединительный	НЛ-СП	2
4	Болт М8х20		8
5	Шайба звездочка 8		16
6	Гайка М8		8

Соединение прямых лотков (борт 50, 70, 100 мм) с применением переходника соединительного
Изменение ширины трассы

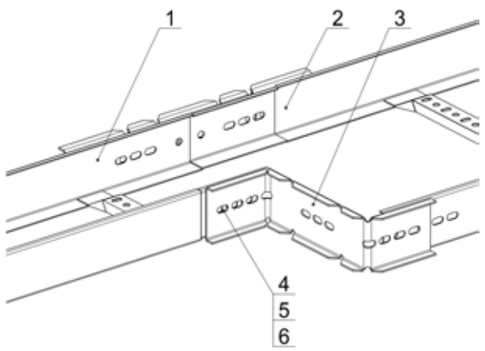

№п/п	Наименование	Обозначение	Кол-во, шт.
1	Лоток прямой	НЛ20-П, НЛ30-П	1
2	Переходник соединительный	НЛ30-П, НЛ40-П	1
3	Переходник соединительный	НЛ-СП	2
4	Болт М8х20		8
5	Шайба звездочка 8		16
6	Гайка М8		8

Соединение прямых лотков (борт 51 мм) с применением переходника соединительного
Изменение ширины трассы

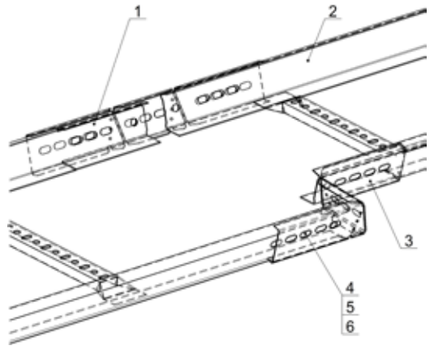

№п/п	Наименование	Обозначение	Кол-во, шт.
1	Лоток прямой	НЛ20-П, НЛ30-П	1
2	Переходник соединительный	НЛ30-П, НЛ40-П	1
3	Переходник соединительный	НЛ-СП	2
4	Болт М8х20		8
5	Шайба звездочка 8		16
6	Гайка М8		8

Примеры монтажа

Количество метизов в таблицах необходимое для монтажа соединений

Соединение прямых лотков с применением соединителя шарнирного Изменение трассы на произвольный угол в вертикальной плоскости

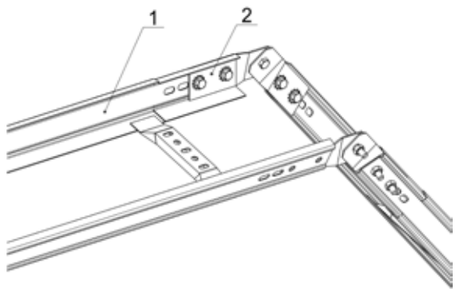

№п/п	Наименование	Обозначение	Кол-во, шт.
1	Лоток прямой	НЛ20-П, НЛ30-П, НЛ40-П	2
2	Соединитель шарнирный	НЛ-СШ	2

Применение прижима при монтаже лотка к полке кабельной

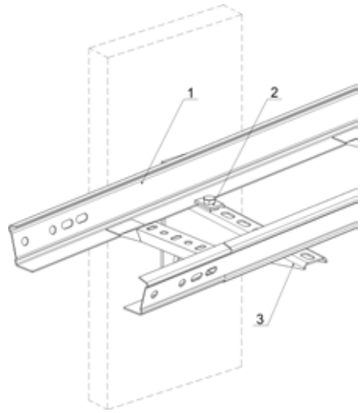

№п/п	Наименование	Обозначение	Кол-во, шт.
1	Лоток прямой	НЛ20-П, НЛ30-П, НЛ40-П	1
2	Прижим	НЛ-ПР	2
3	Полка кабельная	К1160÷К1164	1

Применение держателя огнеупорных перегородок

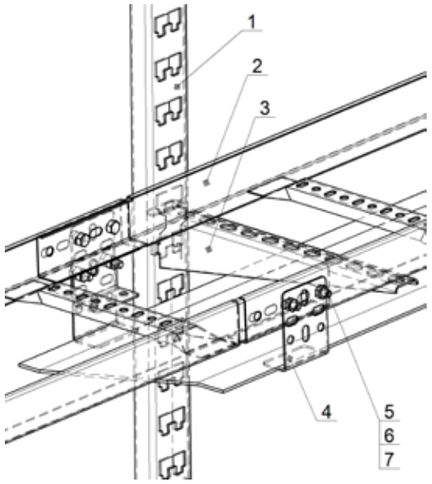

№п/п	Наименование	Обозначение	Кол-во, шт.
1	Стойка кабельная	К1150÷К1154	1
2	Лоток прямой	НЛ20-П, НЛ30-П, НЛ40-П	2
3	Полка кабельная	К1160÷К1164	1
4	Держатель	НЛ-Д	3
5	Болт М8х20		6
6	Шайба звездочка 8		4
7	Гайка М8		6
8	Шайба –гровер 8.65Г		2

СОЭМИ

WWW.SOEMI.RU

Кабельные короба

Объект: ПАО «ГМК «Норильский никель»

Адрес: Красноярский Край , р-н Таймырский Долгано-ненецкий, г. Дудинка, ул. Морозова, д. 1

*Один из объектов поставки кабеленесущих систем СОЭМИ. С более подробным перечнем заказчиков и объектов можно ознакомиться на сайте www.soemi.ru

Кабельные короба

короб прямой перфорированный, длина 2000 мм	272
короб прямой перфорированный, длина 3000 мм	274
короб прямой неперфорированный, длина 2000 мм	276
короб прямой неперфорированный, длина 3000 мм	278
короб прямой перфорированный замковый, длина 2000 мм	280
короб прямой перфорированный замковый, длина 3000 мм	282
короб прямой неперфорированный замковый, длина 2000 мм	284
короб прямой неперфорированный замковый, длина 3000 мм	286
короб угловой горизонтальный, поворот на 90°	288
короб угловой вертикальный, поворот вверх на 90°	290
короб угловой вертикальный, поворот вниз на 90°	292
короб угловой горизонтальный, поворот на 45°	294
короб угловой вертикальный, поворот вверх на 45°	296
короб угловой вертикальный, поворот вниз на 45°	298
короб угловой тройниковый	300
короб угловой ответвительный	302
короб угловой крестообразный	304
заглушка кабельного короба	306
разделитель кабельного короба	308
короба кабельные блочные	310

КАБЕЛЬНЫЕ КОРОБА

Кабельные короба

Металлические кабельные короба представляют собой конструкцию прямоугольного сечения, плоской формы, в которой размещается вся кабельная система объекта, включая силовые, оптоволоконные и другие провода. Основная функция металлических кабельных коробов - защита проводов и кабелей от загрязнений, влаги и механического воздействия.

Удобство монтажа и демонтажа

Металлические кабельные короба удобны как в монтаже, так и в демонтаже на любых поверхностях. Они являются дополнительной изоляцией для проводов и кабелей. Крышка устанавливается и снимается легко и быстро, обеспечивая при любом сбое простой доступ к электрической проводке. Комплект кабельного короба состоит из лотка, крышки, скобы верхней и нижней, а также метизов, таких как болт М6, гайка М6 и шайба-звездочка.

Виды металлических коробов

Материалом для производства металлических кабельных коробов служит прокатная листовая сталь. СОЭМИ изготавливает кабельные короба в различных покрытиях, в том числе горячее цинкование и цинкование по методу Сендзимира.. В настоящее время изделия представлены в толщинах 1,2 и 1,5 мм. В зависимости от предназначения бывают перфорированные и цельнометаллические короба. Преимущество перфорированных изделий - меньший вес, а цельнометаллические короба отвечают более высоким требованиям безопасности.

Безопасность и надежность

Металлические кабельные короба противостоят угрозам внешней среды и механическим повреждениям, снижают риск воспламенения и образуют единый комплекс с кабелем, усиливая заземление. Это делает металлические кабельные короба надежными и безопасными элементами системы электропроводки.

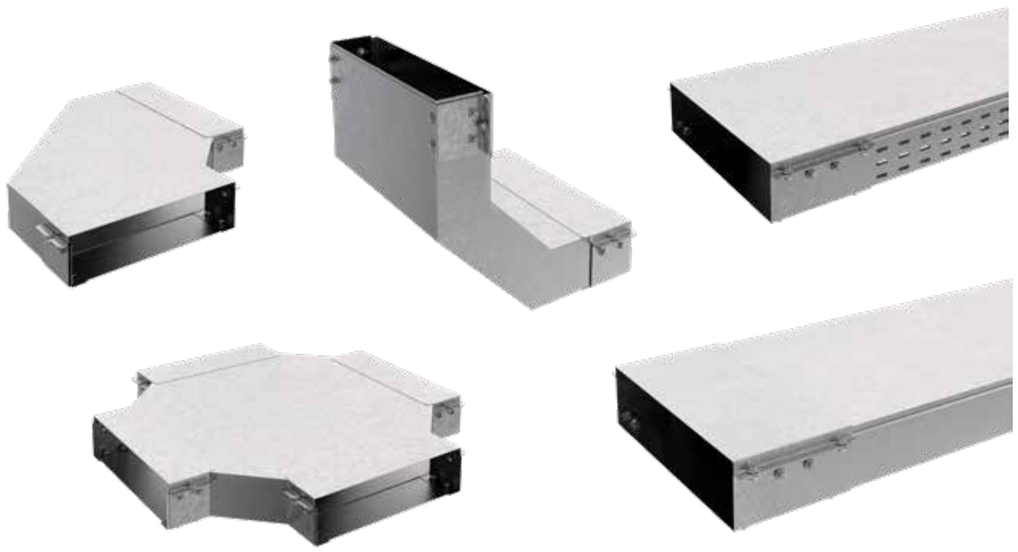

Структурное обозначение кабельного короба

Кабельный короб		
Пример наименования:	КПП.50.50.2000.1,2.1	
Структура условного обозначения:	КПZ.X.X1.X2.X3.X4	
КП	Короб прямой	
Z	тип	П – перфорированный; Н – неперфорированный; ПЗ – перфорированный замковый; НПЗ – неперфорированный замковый
X	ширина	50; 100; 150; 200; 300; 400 мм
X1	высота борта	50; 100; 150; 200 мм
X2	длина	2000; 3000 мм
X3	толщина металла	1,2; 1,5 мм
X4	вариант исполнения	1- горячее цинкование; 2 - сталь, оцинкованная по методу Сендзимира

Кабельный короб угловой		
Пример наименования:	КУ90Г.50.50.275.1,2.1	
Структура условного обозначения:	КУ00Z.X.X1.X2.X3.X4	
КУ	Короб угловой	
00	угол поворота	90; 45°
Z	тип	Г - горизонтальный; В - вертикальный вверх; Н - вертикальный вниз; ТГ - тройниковый горизонтальный; ОГ - ответвительный горизонтальный; КГ-крестообразный горизонтальный
X	ширина лотка	50; 100; 150; 200; 300; 400 мм
X1	высота борта	50; 100; 150; 200 мм
X2	длина лотка	90Г - 275; 325; 375; 425; 525; 625 мм 90В - 365; 425; 475; 525 мм 90Н – 455 мм 45Г – 375; 410; 445; 480; 550; 620 мм 45В – 365; 400; 435; 470 мм 45Н – 435 мм ТГ/ОГ/КГ – 500; 550; 600; 650; 750; 850 мм
X3	толщина металла	1,2; 1,5 мм
X4	вариант исполнения	1- горячее цинкование; 2 - сталь, оцинкованная по методу Сендзимира

		Заглушка кабельного короба ККЗ	Разделитель кабельного короба
Пример наименования:		ККЗ.50.50.50.1,2.1	ККР.25.50.2000.1,2.1
Структура условного обозначения:		ККЗ.X.X1.X2.X3.X4	ККР.X.X1.X2.X3.X4
Параметры		ККЗ Заглушка кабельного короба	ККР Разделитель кабельного короба
X	ширина	50; 100; 150; 200; 300; 400 мм	25 мм
X1	высота	50; 100; 150; 200 мм	50; 100; 150; 200 мм
X2	длина	50 мм	2000; 3000 мм
X3	толщина металла	1,2; 1,5 мм	1,2; 1,5 мм
X4	вариант исполнения	1- горячее цинкование; 2 - сталь, оцинкованная по методу Сендзимира	1- горячее цинкование; 2 - сталь, оцинкованная по методу Сендзимира

Кабельные короба. Пример трассы

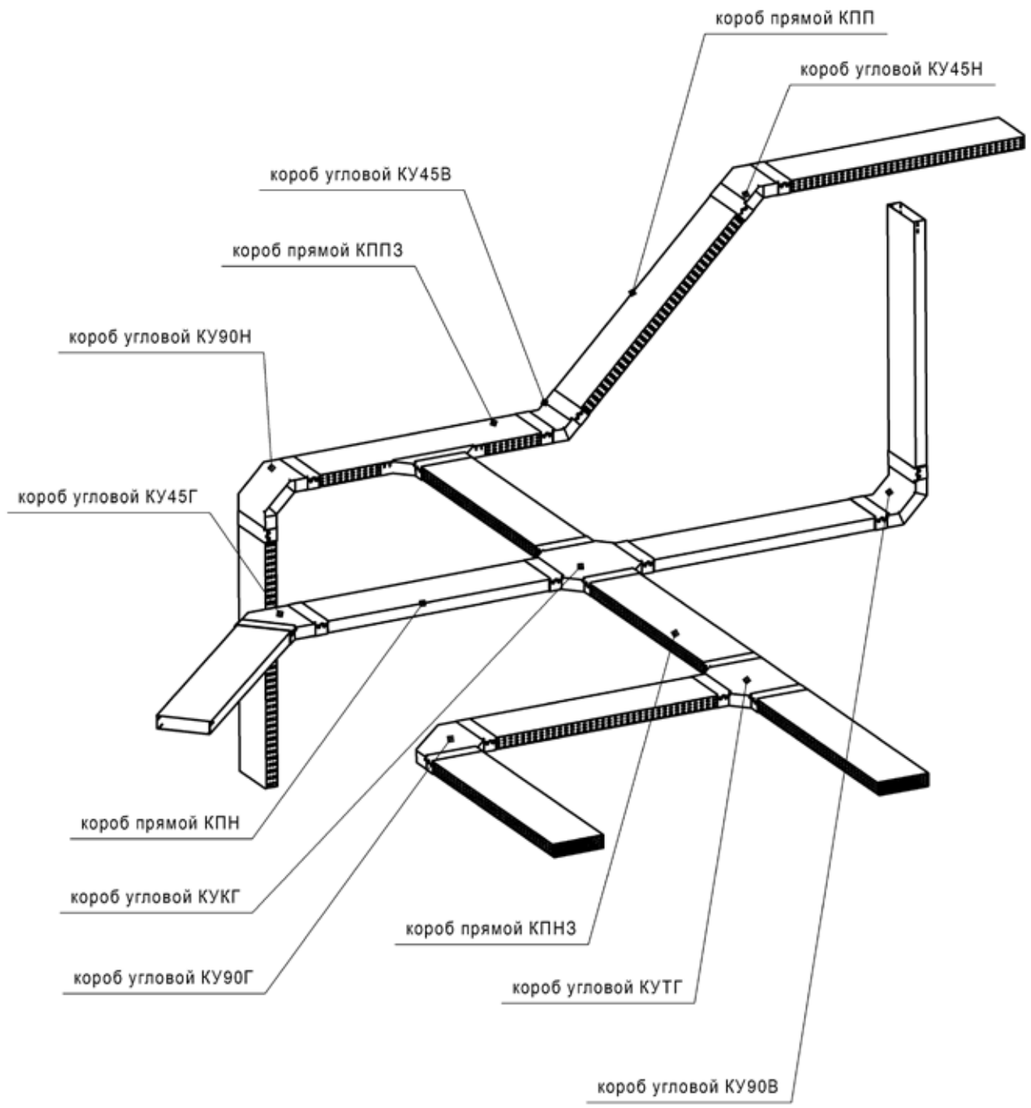

Кабельные короба

Допустимые нагрузки на короб при расстоянии между опорами L=3 м			
Ширина B, мм	**Высота H, мм**	**Толщина S, мм**	**Допустимая нагрузка, Н/м**
50	50	1,2	151
100	50	1,2	169
150	50	1,2	177
200	50	1,2	183
300	50	1,2	189
400	50	1,2	193
100	100	1,2	616
150	100	1,2	659
200	100	1,2	687
300	100	1,2	722
400	100	1,2	743
150	150	1,2	1396
200	150	1,2	1463
300	150	1,2	1554
400	150	1,2	1610
200	200	1,2	2487
300	200	1,2	2657
400	200	1,2	2769
50	50	1,5	188
100	50	1,5	211
150	50	1,5	221
200	50	1,5	227
300	50	1,5	235
400	50	1,5	239
100	100	1,5	768
150	100	1,5	821
200	100	1,5	857
300	100	1,5	901
400	100	1,5	927
150	150	1,5	1741
200	150	1,5	1826
300	150	1,5	1939
400	150	1,5	2010
200	200	1,5	3105
300	200	1,5	3315
400	200	1,5	3455

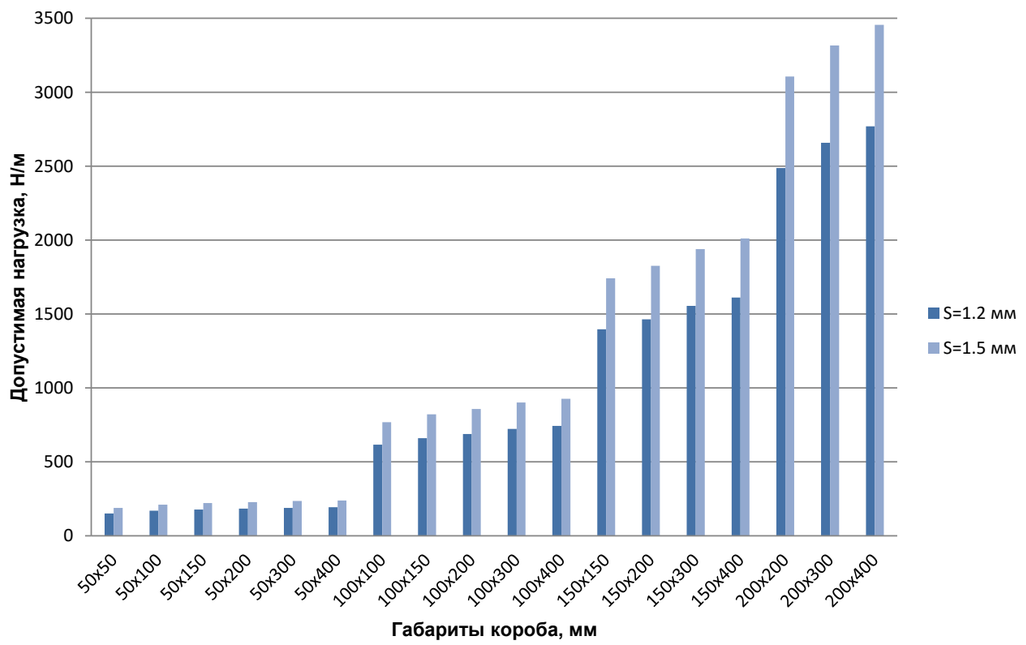

Короб прямой перфорированный КПП, длина 2000 мм

Длина L, мм	Толщина S, мм	Высота H, мм	Ширина B, мм	Масса, кг	Артикул	Наименование
2000	1,2	50	50	4,82	H7120005261	КПП.50.50.2000.1,2.1
			100	7,13	H7120105261	КПП.100.50.2000.1,2.1
			150	9,34	H7120705261	КПП.150.50.2000.1,2.1
			200	11,57	H7120205261	КПП.200.50.2000.1,2.1
			300	16,01	H7120305261	КПП.300.50.2000.1,2.1
			400	20,47	H7120405261	КПП.400.50.2000.1,2.1
		100	100	9,25	H7120110261	КПП.100.100.2000.1,2.1
			150	11,47	H7120710261	КПП.150.100.2000.1,2.1
			200	13,70	H7120210261	КПП.200.100.2000.1,2.1
			300	18,15	H7120310261	КПП.300.100.2000.1,2.1
			400	22,87	H7120410261	КПП.400.100.2000.1,2.1
		150	150	13,51	H7120715261	КПП.150.150.2000.1,2.1
			200	15,71	H7120215261	КПП.200.150.2000.1,2.1
			300	20,11	H7120315261	КПП.300.150.2000.1,2.1
			400	24,52	H7120415261	КПП.400.150.2000.1,2.1
		200	200	17,79	H7120220261	КПП.200.200.2000.1,2.1
			300	22,19	H7120320261	КПП.300.200.2000.1,2.1
			400	26,60	H7120420261	КПП.400.200.2000.1,2.1
	1,5	50	50	5,65	H7120005271	КПП.50.50.2000.1,5.1
			100	8,34	H7120105271	КПП.100.50.2000.1,5.1
			150	10,94	H7120705271	КПП.150.50.2000.1,5.1
			200	13,54	H7120205271	КПП.200.50.2000.1,5.1
			300	18,74	H7120305271	КПП.300.50.2000.1,5.1
			400	23,97	H7120405271	КПП.400.50.2000.1,5.1
		100	100	10,83	H7120110271	КПП.100.100.2000.1,5.1
			150	13,43	H7120710271	КПП.150.100.2000.1,5.1
			200	16,04	H7120210271	КПП.200.100.2000.1,5.1
			300	21,25	H7120310271	КПП.300.100.2000.1,5.1
			400	26,82	H7120410271	КПП.400.100.2000.1,5.1
		150	150	16,24	H7120715271	КПП.150.150.2000.1,5.1
			200	18,86	H7120215271	КПП.200.150.2000.1,5.1
			300	24,10	H7120315271	КПП.300.150.2000.1,5.1
			400	29,35	H7120415271	КПП.400.150.2000.1,5.1
		200	200	21,40	H7120220271	КПП.200.200.2000.1,5.1
			300	26,64	H7120320271	КПП.300.200.2000.1,5.1
			400	31,89	H7120420271	КПП.400.200.2000.1,5.1
	1,2	50	50	4,23	H7120005262	КПП.50.50.2000.1,2.2
			100	6,11	H7120105262	КПП.100.50.2000.1,2.2
			150	8,03	H7120705262	КПП.150.50.2000.1,2.2
			200	9,92	H7120205262	КПП.200.50.2000.1,2.2
			300	13,72	H7120305262	КПП.300.50.2000.1,2.2
			400	17,52	H7120405262	КПП.400.50.2000.1,2.2
		100	100	8,19	H7120110262	КПП.100.100.2000.1,2.2
			150	10,10	H7120710262	КПП.150.100.2000.1,2.2
			200	11,98	H7120210262	КПП.200.100.2000.1,2.2
			300	15,79	H7120310262	КПП.300.100.2000.1,2.2
			400	19,57	H7120410262	КПП.400.100.2000.1,2.2
		150	150	11,65	H7120715262	КПП.150.150.2000.1,2.2
			200	13,52	H7120215262	КПП.200.150.2000.1,2.2
			300	17,32	H7120315262	КПП.300.150.2000.1,2.2
			400	21,10	H7120415262	КПП.400.150.2000.1,2.2
		200	200	15,33	H7120220262	КПП.200.200.2000.1,2.2
			300	19,12	H7120320262	КПП.300.200.2000.1,2.2
			400	22,91	H7120420262	КПП.400.200.2000.1,2.2
	1,5	50	50	4,95	H7120005272	КПП.50.50.2000.1,5.2
			100	7,17	H7120105272	КПП.100.50.2000.1,5.2
			150	9,40	H7120705272	КПП.150.50.2000.1,5.2
			200	11,62	H7120205272	КПП.200.50.2000.1,5.2
			300	16,07	H7120305272	КПП.300.50.2000.1,5.2
			400	20,55	H7120405272	КПП.400.50.2000.1,5.2
		100	100	9,60	H7120110272	КПП.100.100.2000.1,5.2
			150	11,84	H7120710272	КПП.150.100.2000.1,5.2
			200	14,05	H7120210272	КПП.200.100.2000.1,5.2
			300	18,51	H7120310272	КПП.300.100.2000.1,5.2
			400	22,98	H7120410272	КПП.400.100.2000.1,5.2
		150	150	14,27	H7120715272	КПП.150.150.2000.1,5.2
			200	16,54	H7120215272	КПП.200.150.2000.1,5.2
			300	21,11	H7120315272	КПП.300.150.2000.1,5.2
			400	25,70	H7120415272	КПП.400.150.2000.1,5.2
		200	200	18,80	H7120220272	КПП.200.200.2000.1,5.2
			300	23,38	H7120320272	КПП.300.200.2000.1,5.2
			400	27,95	H7120420272	КПП.400.200.2000.1,5.2

Варианты исполнения:
Горячее цинкование
Сталь оцинкованная по методу Сендзимира

Пример записи при заказе короба прямого перфорированного шириной 400 мм, высотой 200 мм, длиной 2000 мм, толщиной 1,5 мм, сталь оцинкованная по методу Сендзимира: **Короб прямой перфорированный КПП.400.200.2000.1,5.2 (артикул H7120420272).**

Состав:	
1. Лоток прямой	1 шт.
2. Крышка лотка	1 шт.
3. Скоба нижняя	1 шт.
4. Скоба верхняя	1 шт.
5. Болт М6	12 шт.
6. Гайка М6	12 шт.
7. Шайба-звёздочка	24 шт.

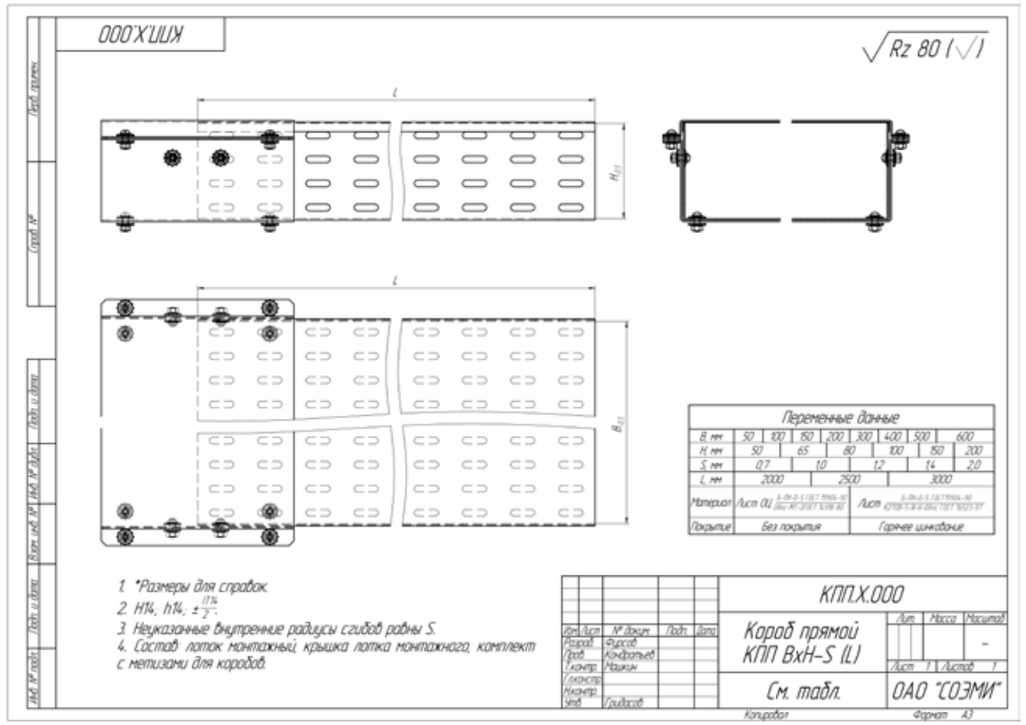

Короб прямой перфорированный КПП, длинна 3000 мм

Длина L, мм	Толщина S, мм	Высота H, мм	Ширина B, мм	Масса, кг	Артикул	Наименование
3000	1,2	50	50	6,95	H7120005361	КПП.50.50.3000.1,2.1
			100	10,09	H7120105361	КПП.100.50.3000.1,2.1
			150	13,28	H7120705361	КПП.150.50.3000.1,2.1
			200	16,43	H7120205361	КПП.200.50.3000.1,2.1
			300	22,77	H7120305361	КПП.300.50.3000.1,2.1
			400	29,04	H7120405361	КПП.400.50.3000.1,2.1
		100	100	13,53	H7120110361	КПП.100.100.3000.1,2.1
			150	16,72	H7120710361	КПП.150.100.3000.1,2.1
			200	19,83	H7120210361	КПП.200.100.3000.1,2.1
			300	26,23	H7120310361	КПП.300.100.3000.1,2.1
			400	32,44	H7120410361	КПП.400.100.3000.1,2.1
		150	150	19,26	H7120715361	КПП.150.150.3000.1,2.1
			200	22,38	H7120215361	КПП.200.150.3000.1,2.1
			300	28,71	H7120315361	КПП.300.150.3000.1,2.1
			400	34,95	H7120415361	КПП.400.150.3000.1,2.1
		200	200	25,38	H7120220361	КПП.200.200.3000.1,2.1
			300	31,68	H7120320361	КПП.300.200.3000.1,2.1
			400	37,93	H7120420361	КПП.400.200.3000.1,2.1
	1,5	50	50	8,12	H7120005371	КПП.50.50.3000.1,5.1
			100	11,81	H7120105371	КПП.100.50.3000.1,5.1
			150	15,53	H7120705371	КПП.150.50.3000.1,5.1
			200	19,22	H7120205371	КПП.200.50.3000.1,5.1
			300	26,63	H7120305371	КПП.300.50.3000.1,5.1
			400	34,10	H7120405371	КПП.400.50.3000.1,5.1
		100	100	15,84	H7120110371	КПП.100.100.3000.1,5.1
			150	19,58	H7120710371	КПП.150.100.3000.1,5.1
			200	22,54	H7120210371	КПП.200.100.3000.1,5.1
			300	30,66	H7120310371	КПП.300.100.3000.1,5.1
			400	38,13	H7120410371	КПП.400.100.3000.1,5.1
		150	150	23,58	H7120715371	КПП.150.150.3000.1,5.1
			200	27,36	H7120215371	КПП.200.150.3000.1,5.1
			300	34,95	H7120315371	КПП.300.150.3000.1,5.1
			400	42,58	H7120415371	КПП.400.150.3000.1,5.1
		200	200	31,09	H7120220371	КПП.200.200.3000.1,5.1
			300	38,68	H7120320371	КПП.300.200.3000.1,5.1
			400	46,30	H7120420371	КПП.400.200.3000.1,5.1
	1,2	50	50	6,10	H7120005362	КПП.50.50.3000.1,2.2
			100	8,85	H7120105362	КПП.100.50.3000.1,2.2
			150	11,65	H7120705362	КПП.150.50.3000.1,2.2
			200	14,42	H7120205362	КПП.200.50.3000.1,2.2
			300	19,98	H7120305362	КПП.300.50.3000.1,2.2
			400	25,48	H7120405362	КПП.400.50.3000.1,2.2
		100	100	11,87	H7120110362	КПП.100.100.3000.1,2.2
			150	14,67	H7120710362	КПП.150.100.3000.1,2.2
			200	17,40	H7120210362	КПП.200.100.3000.1,2.2
			300	23,02	H7120310362	КПП.300.100.3000.1,2.2
			400	28,47	H7120410362	КПП.400.100.3000.1,2.2
		150	150	16,90	H7120715362	КПП.150.150.3000.1,2.2
			200	19,64	H7120215362	КПП.200.150.3000.1,2.2
			300	25,20	H7120315362	КПП.300.150.3000.1,2.2
			400	30,67	H7120415362	КПП.400.150.3000.1,2.2
		200	200	22,27	H7120220362	КПП.200.200.3000.1,2.2
			300	27,80	H7120320362	КПП.300.200.3000.1,2.2
			400	33,29	H7120420362	КПП.400.200.3000.1,2.2
	1,5	50	50	7,13	H7120005372	КПП.50.50.3000.1,5.2
			100	10,37	H7120105372	КПП.100.50.3000.1,5.2
			150	13,63	H7120705372	КПП.150.50.3000.1,5.2
			200	16,87	H7120205372	КПП.200.50.3000.1,5.2
			300	23,37	H7120305372	КПП.300.50.3000.1,5.2
			400	29,93	H7120405372	КПП.400.50.3000.1,5.2
		100	100	13,90	H7120110372	КПП.100.100.3000.1,5.2
			150	17,19	H7120710372	КПП.150.100.3000.1,5.2
			200	19,78	H7120210372	КПП.200.100.3000.1,5.2
			300	26,91	H7120310372	КПП.300.100.3000.1,5.2
			400	33,46	H7120410372	КПП.400.100.3000.1,5.2
		150	150	20,69	H7120715372	КПП.150.150.3000.1,5.2
			200	24,01	H7120215372	КПП.200.150.3000.1,5.2
			300	30,67	H7120315372	КПП.300.150.3000.1,5.2
			400	37,37	H7120415372	КПП.400.150.3000.1,5.2
		200	200	27,29	H7120220372	КПП.200.200.3000.1,5.2
			300	33,95	H7120320372	КПП.300.200.3000.1,5.2
			400	40,63	H7120420372	КПП.400.200.3000.1,5.2

Варианты исполнения:
Горячее цинкование
Сталь оцинкованная по методу Сендзимира

Пример записи при заказе короба прямого перфорированного шириной 400 мм, высотой 200 мм, длиной 3000 мм, толщиной 1,5 мм, горячее цинкование:
Короб прямой перфорированный КПП.400.200.3000.1,5.1 (артикул H7120420371).

Состав:	
1. Лоток прямой	1 шт.
2. Крышка лотка	1 шт.
3. Скоба нижняя	1 шт.
4. Скоба верхняя	1 шт.
5. Винт М6	12 шт.
6. Гайка М6	12 шт.
7. Шайба-звёздочка	24 шт.

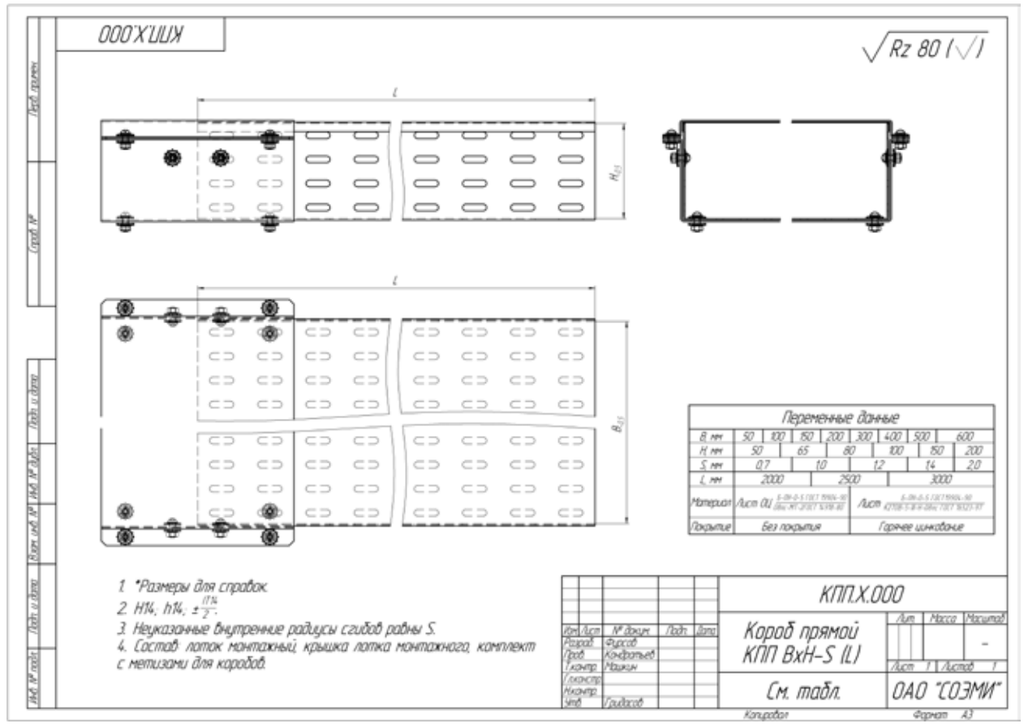

Короб прямой неперфорированный КПН, длина 2000 мм

Длина L, мм	Толщина S, мм	Высота H, мм	Ширина B, мм	Масса, кг	Артикул	Наименование
2000	1,2	50	50	5,22	H7110005261	КПН.50.50.2000.1,2.1
			100	7,68	H7110105261	КПН.100.50.2000.1,2.1
			150	10,04	H7110705261	КПН.150.50.2000.1,2.1
			200	12,41	H7110205261	КПН.200.50.2000.1,2.1
			300	17,17	H7110305261	КПН.300.50.2000.1,2.1
			400	21,86	H7110405261	КПН.400.50.2000.1,2.1
		100	100	10,09	H7110110261	КПН.100.100.2000.1,2.1
			150	12,46	H7110710261	КПН.150.100.2000.1,2.1
			200	14,86	H7110210261	КПН.200.100.2000.1,2.1
			300	18,49	H7110310261	КПН.300.100.2000.1,2.1
			400	24,27	H7110410261	КПН.400.100.2000.1,2.1
		150	150	14,89	H7110715261	КПН.150.150.2000.1,2.1
			200	17,24	H7110215261	КПН.200.150.2000.1,2.1
			300	21,94	H7110315261	КПН.300.150.2000.1,2.1
			400	26,67	H7110415261	КПН.400.150.2000.1,2.1
		200	200	19,62	H7110220261	КПН.200.200.2000.1,2.1
			300	24,34	H7110320261	КПН.300.200.2000.1,2.1
			400	29,05	H7110420261	КПН.400.200.2000.1,2.1
	1,5	50	50	6,12	H7110005271	КПН.50.50.2000.1,5.1
			100	8,98	H7110105271	КПН.100.50.2000.1,5.1
			150	11,75	H7110705271	КПН.150.50.2000.1,5.1
			200	14,52	H7110205271	КПН.200.50.2000.1,5.1
			300	20,09	H7110305271	КПН.300.50.2000.1,5.1
			400	25,67	H7110405271	КПН.400.50.2000.1,5.1
		100	100	11,81	H7110110271	КПН.100.100.2000.1,5.1
			150	14,58	H7110710271	КПН.150.100.2000.1,5.1
			200	17,39	H7110210271	КПН.200.100.2000.1,5.1
			300	21,65	H7110310271	КПН.300.100.2000.1,5.1
			400	28,42	H7110410271	КПН.400.100.2000.1,5.1
		150	150	17,91	H7110715271	КПН.150.150.2000.1,5.1
			200	20,72	H7110215271	КПН.200.150.2000.1,5.1
			300	26,32	H7110315271	КПН.300.150.2000.1,5.1
			400	31,96	H7110415271	КПН.400.150.2000.1,5.1
		200	200	23,62	H7110220271	КПН.200.200.2000.1,5.1
			300	29,25	H7110320271	КПН.300.200.2000.1,5.1
			400	34,87	H7110420271	КПН.400.200.2000.1,5.1
	1,2	50	50	4,57	H7110005262	КПН.50.50.2000.1,2.2
			100	6,61	H7110105262	КПН.100.50.2000.1,2.2
			150	8,63	H7110705262	КПН.150.50.2000.1,2.2
			200	10,64	H7110205262	КПН.200.50.2000.1,2.2
			300	14,69	H7110305262	КПН.300.50.2000.1,2.2
			400	18,74	H7110405262	КПН.400.50.2000.1,2.2
		100	100	8,67	H7110110262	КПН.100.100.2000.1,2.2
			150	10,70	H7110710262	КПН.150.100.2000.1,2.2
			200	12,70	H7110210262	КПН.200.100.2000.1,2.2
			300	16,77	H7110310262	КПН.300.100.2000.1,2.2
			400	20,87	H7110410262	КПН.400.100.2000.1,2.2
		150	150	12,84	H7110715262	КПН.150.150.2000.1,2.2
			200	14,84	H7110215262	КПН.200.150.2000.1,2.2
			300	18,90	H7110315262	КПН.300.150.2000.1,2.2
			400	22,95	H7110415262	КПН.400.150.2000.1,2.2
		200	200	16,91	H7110220262	КПН.200.200.2000.1,2.2
			300	20,97	H7110320262	КПН.300.200.2000.1,2.2
			400	25,02	H7110420262	КПН.400.200.2000.1,2.2
	1,5	50	50	5,35	H7110005272	КПН.50.50.2000.1,5.2
			100	7,75	H7110105272	КПН.100.50.2000.1,5.2
			150	10,10	H7110705272	КПН.150.50.2000.1,5.2
			200	12,46	H7110205272	КПН.200.50.2000.1,5.2
			300	17,21	H7110305272	КПН.300.50.2000.1,5.2
			400	21,95	H7110405272	КПН.400.50.2000.1,5.2
		100	100	10,16	H7110110272	КПН.100.100.2000.1,5.2
			150	12,54	H7110710272	КПН.150.100.2000.1,5.2
			200	14,89	H7110210272	КПН.200.100.2000.1,5.2
			300	19,63	H7110310272	КПН.300.100.2000.1,5.2
			400	24,38	H7110410272	КПН.400.100.2000.1,5.2
		150	150	15,75	H7110715272	КПН.150.150.2000.1,5.2
			200	18,19	H7110215272	КПН.200.150.2000.1,5.2
			300	23,09	H7110315272	КПН.300.150.2000.1,5.2
			400	28,01	H7110415272	КПН.400.150.2000.1,5.2
		200	200	20,78	H7110220272	КПН.200.200.2000.1,5.2
			300	25,69	H7110320272	КПН.300.200.2000.1,5.2
			400	30,59	H7110420272	КПН.400.200.2000.1,5.2

Варианты исполнения:
Горячее цинкование
Сталь оцинкованная по методу Сендзимира

Пример записи при заказе короба прямого неперфорированного шириной 400 мм, высотой 200 мм, длиной 2000 мм, толщиной 1,5 мм, горячее цинкование:
Короб прямой неперфорированный КПН.400.200.2000.1,5.1 (артикул H7110420271).

Состав:	
1. Лоток прямой	1 шт.
2. Крышка лотка	1 шт.
3. Скоба нижняя	1 шт.
4. Скоба верхняя	1 шт.
5. Винт М6	12 шт.
6. Гайка М6	12 шт.
7. Шайба-звёздочка	24 шт.

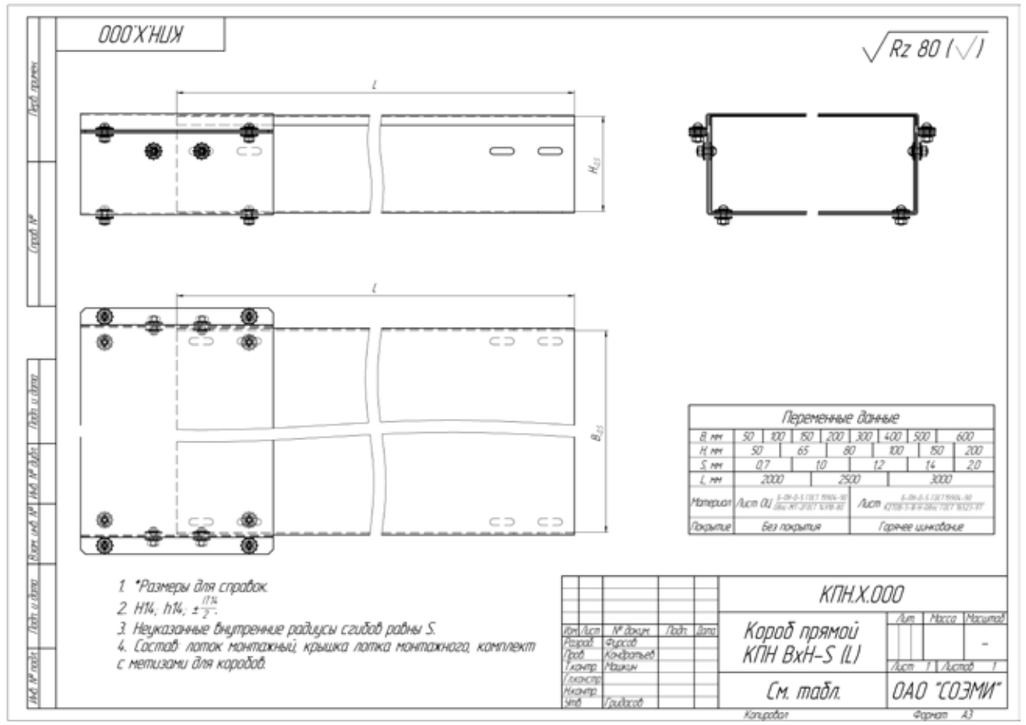

Короб прямой неперфорированный КПН, длина 3000 мм

Длина L, мм	Толщина S, мм	Высота H, мм	Ширина B, мм	Масса, кг	Артикул	Наименование
3000	1,2	50	50	7,53	H7110005361	КПН.50.50.3000.1,2.1
			100	10,94	H7110105361	КПН.100.50.3000.1,2.1
			150	14,31	H7110705361	КПН.150.50.3000.1,2.1
			200	17,66	H7110205361	КПН.200.50.3000.1,2.1
			300	24,42	H7110305361	КПН.300.50.3000.1,2.1
			400	31,54	H7110405361	КПН.400.50.3000.1,2.1
		100	100	14,35	H7110110361	КПН.100.100.3000.1,2.1
			150	17,75	H7110710361	КПН.150.100.3000.1,2.1
			200	21,09	H7110210361	КПН.200.100.3000.1,2.1
			300	27,82	H7110310361	КПН.300.100.3000.1,2.1
			400	34,61	H7110410361	КПН.400.100.3000.1,2.1
		150	150	21,29	H7110715361	КПН.150.150.3000.1,2.1
			200	24,64	H7110215361	КПН.200.150.3000.1,2.1
			300	31,41	H7110315361	КПН.300.150.3000.1,2.1
			400	38,10	H7110415361	КПН.400.150.3000.1,2.1
		200	200	28,08	H7110220361	КПН.200.200.3000.1,2.1
			300	34,84	H7110320361	КПН.300.200.3000.1,2.1
			400	41,54	H7110420361	КПН.400.200.3000.1,2.1
	1,5	50	50	8,81	H7110005371	КПН.50.50.3000.1,5.1
			100	12,80	H7110105371	КПН.100.50.3000.1,5.1
			150	16,73	H7110705371	КПН.150.50.3000.1,5.1
			200	20,66	H7110205371	КПН.200.50.3000.1,5.1
			300	28,57	H7110305371	КПН.300.50.3000.1,5.1
			400	36,49	H7110405371	КПН.400.50.3000.1,5.1
		100	100	16,80	H7110110371	КПН.100.100.3000.1,5.1
			150	20,72	H7110710371	КПН.150.100.3000.1,5.1
			200	24,71	H7110210371	КПН.200.100.3000.1,5.1
			300	32,60	H7110310371	КПН.300.100.3000.1,5.1
			400	40,52	H7110410371	КПН.400.100.3000.1,5.1
		150	150	26,12	H7110715371	КПН.150.150.3000.1,5.1
			200	30,17	H7110215371	КПН.200.150.3000.1,5.1
			300	38,34	H7110315371	КПН.300.150.3000.1,5.1
			400	46,52	H7110415371	КПН.400.150.3000.1,5.1
		200	200	34,48	H7110220371	КПН.200.200.3000.1,5.1
			300	42,63	H7110320371	КПН.300.200.3000.1,5.1
			400	50,81	H7110420371	КПН.400.200.3000.1,5.1
	1,2	50	50	6,61	H7110005362	КПН.50.50.3000.1,2.2
			100	9,60	H7110105362	КПН.100.50.3000.1,2.2
			150	12,55	H7110705362	КПН.150.50.3000.1,2.2
			200	15,50	H7110205362	КПН.200.50.3000.1,2.2
			300	21,43	H7110305362	КПН.300.50.3000.1,2.2
			400	27,68	H7110405362	КПН.400.50.3000.1,2.2
		100	100	12,59	H7110110362	КПН.100.100.3000.1,2.2
			150	15,57	H7110710362	КПН.150.100.3000.1,2.2
			200	18,50	H7110210362	КПН.200.100.3000.1,2.2
			300	24,42	H7110310362	КПН.300.100.3000.1,2.2
			400	30,37	H7110410362	КПН.400.100.3000.1,2.2
		150	150	18,68	H7110715362	КПН.150.150.3000.1,2.2
			200	21,62	H7110215362	КПН.200.150.3000.1,2.2
			300	27,57	H7110315362	КПН.300.150.3000.1,2.2
			400	33,44	H7110415362	КПН.400.150.3000.1,2.2
		200	200	24,64	H7110220362	КПН.200.200.3000.1,2.2
			300	30,57	H7110320362	КПН.300.200.3000.1,2.2
			400	36,46	H7110420362	КПН.400.200.3000.1,2.2
	1,5	50	50	7,73	H7110005372	КПН.50.50.3000.1,5.2
			100	11,24	H7110105372	КПН.100.50.3000.1,5.2
			150	14,68	H7110705372	КПН.150.50.3000.1,5.2
			200	18,13	H7110205372	КПН.200.50.3000.1,5.2
			300	25,07	H7110305372	КПН.300.50.3000.1,5.2
			400	32,03	H7110405372	КПН.400.50.3000.1,5.2
		100	100	14,74	H7110110372	КПН.100.100.3000.1,5.2
			150	18,19	H7110710372	КПН.150.100.3000.1,5.2
			200	21,68	H7110210372	КПН.200.100.3000.1,5.2
			300	28,61	H7110310372	КПН.300.100.3000.1,5.2
			400	35,56	H7110410372	КПН.400.100.3000.1,5.2
		150	150	22,92	H7110715372	КПН.150.150.3000.1,5.2
			200	26,48	H7110215372	КПН.200.150.3000.1,5.2
			300	33,64	H7110315372	КПН.300.150.3000.1,5.2
			400	40,83	H7110415372	КПН.400.150.3000.1,5.2
		200	200	30,26	H7110220372	КПН.200.200.3000.1,5.2
			300	37,41	H7110320372	КПН.300.200.3000.1,5.2
			400	44,59	H7110420372	КПН.400.200.3000.1,5.2

Варианты исполнения:
Горячее цинкование
Сталь оцинкованная по методу Сендзимира

Пример записи при заказе короба прямого неперфорированного шириной 400 мм, высотой 200 мм, длиной 2000 мм, толщиной 1,5 мм, горячее цинкование:
Короб прямой неперфорированный КПН.400.200.2000.1,5.1 (артикул H7110420271).

Состав:	
1. Лоток прямой	1 шт.
2. Крышка лотка	1 шт.
3. Скоба нижняя	1 шт.
4. Скоба верхняя	1 шт.
5. Винт М6	12 шт.
6. Гайка М6	12 шт.
7. Шайба-звёздочка	24 шт.

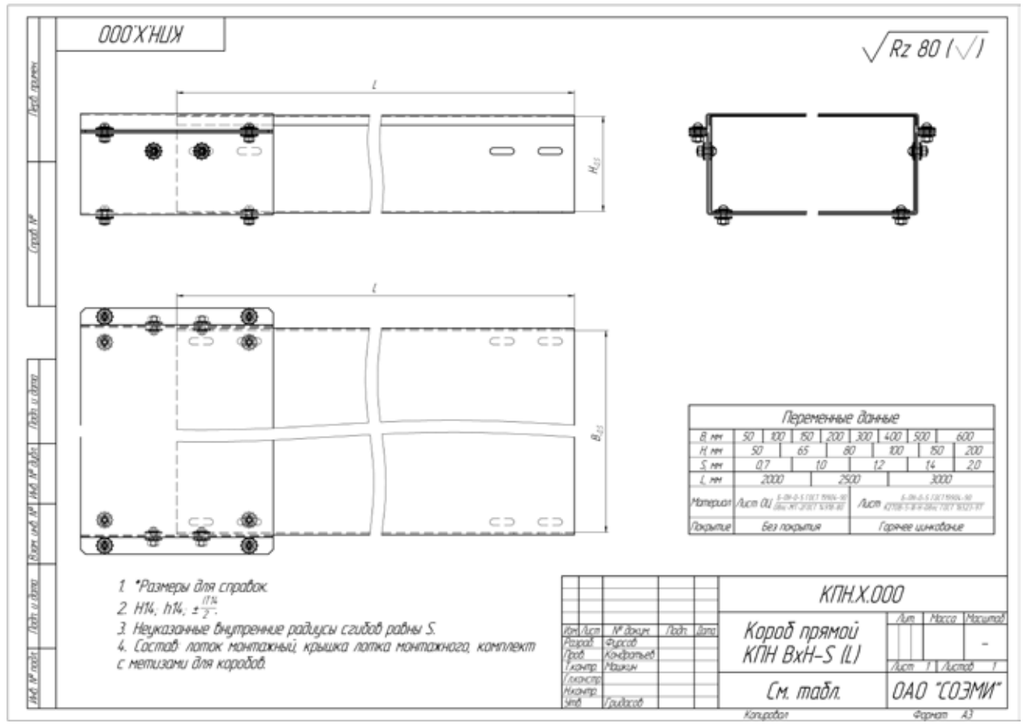

Под заказ возможно изготовление нестандартных коробов с другими типоразмерами, толщинами, длиной и типом покрытия

Короб прямой перфорированный замковый КПП3, длина 2000 мм

Длина L, мм	Толщина S, мм	Высота H, мм	Ширина B, мм	Масса, кг	Артикул	Наименование
2000	1,2	50	50	5,87	H7121005261	КПП3.50.50.2000.1,2.1
			100	8,10	H7121105261	КПП3.100.50.2000.1,2.1
			150	10,41	H7121705261	КПП3.150.50.2000.1,2.1
			200	12,64	H7121205261	КПП3.200.50.2000.1,2.1
			300	17,08	H7121305261	КПП3.300.50.2000.1,2.1
			400	21,50	H7121405261	КПП3.400.50.2000.1,2.1
		100	100	10,53	H7121110261	КПП3.100.100.2000.1,2.1
			150	12,80	H7121710261	КПП3.150.100.2000.1,2.1
			200	15,06	H7121210261	КПП3.200.100.2000.1,2.1
			300	19,49	H7121310261	КПП3.300.100.2000.1,2.1
			400	23,91	H7121410261	КПП3.400.100.2000.1,2.1
		150	150	14,10	H7121715261	КПП3.150.150.2000.1,2.1
			200	16,30	H7121215261	КПП3.200.150.2000.1,2.1
			300	20,70	H7121315261	КПП3.300.150.2000.1,2.1
			400	25,11	H7121415261	КПП3.400.150.2000.1,2.1
		200	200	18,38	H7121220261	КПП3.200.200.2000.1,2.1
			300	22,79	H7121320261	КПП3.300.200.2000.1,2.1
			400	27,20	H7121420261	КПП3.400.200.2000.1,2.1
	1,5	50	50	6,87	H7121005271	КПП3.50.50.2000.1,5.1
			100	9,47	H7121105271	КПП3.100.50.2000.1,5.1
			150	12,17	H7121705271	КПП3.150.50.2000.1,5.1
			200	14,77	H7121205271	КПП3.200.50.2000.1,5.1
			300	19,99	H7121305271	КПП3.300.50.2000.1,5.1
			400	25,17	H7121405271	КПП3.400.50.2000.1,5.1
		100	100	12,32	H7121110271	КПП3.100.100.2000.1,5.1
			150	14,97	H7121710271	КПП3.150.100.2000.1,5.1
			200	17,59	H7121210271	КПП3.200.100.2000.1,5.1
			300	22,86	H7121310271	КПП3.300.100.2000.1,5.1
			400	28,02	H7121410271	КПП3.400.100.2000.1,5.1
		150	150	16,92	H7121715271	КПП3.150.150.2000.1,5.1
			200	19,55	H7121215271	КПП3.200.150.2000.1,5.1
			300	24,80	H7121315271	КПП3.300.150.2000.1,5.1
			400	30,05	H7121415271	КПП3.400.150.2000.1,5.1
		200	200	22,09	H7121220271	КПП3.200.200.2000.1,5.1
			300	27,35	H7121320271	КПП3.300.200.2000.1,5.1
			400	32,60	H7121420271	КПП3.400.200.2000.1,5.1
	1,2	50	50	4,96	H7121005262	КПП3.50.50.2000.1,2.2
			100	6,85	H7121105262	КПП3.100.50.2000.1,2.2
			150	8,76	H7121705262	КПП3.150.50.2000.1,2.2
			200	10,66	H7121205262	КПП3.200.50.2000.1,2.2
			300	14,45	H7121305262	КПП3.300.50.2000.1,2.2
			400	18,26	H7121405262	КПП3.400.50.2000.1,2.2
		100	100	8,93	H7121110262	КПП3.100.100.2000.1,2.2
			150	10,84	H7121710262	КПП3.150.100.2000.1,2.2
			200	12,72	H7121210262	КПП3.200.100.2000.1,2.2
			300	16,53	H7121310262	КПП3.300.100.2000.1,2.2
			400	20,33	H7121410262	КПП3.400.100.2000.1,2.2
		150	150	12,22	H7121715262	КПП3.150.150.2000.1,2.2
			200	14,09	H7121215262	КПП3.200.150.2000.1,2.2
			300	17,89	H7121315262	КПП3.300.150.2000.1,2.2
			400	21,67	H7121415262	КПП3.400.150.2000.1,2.2
		200	200	15,90	H7121220262	КПП3.200.200.2000.1,2.2
			300	19,69	H7121320262	КПП3.300.200.2000.1,2.2
			400	23,49	H7121420262	КПП3.400.200.2000.1,2.2
	1,5	50	50	5,81	H7121005272	КПП3.50.50.2000.1,5.2
			100	8,03	H7121105272	КПП3.100.50.2000.1,5.2
			150	10,26	H7121705272	КПП3.150.50.2000.1,5.2
			200	12,48	H7121205272	КПП3.200.50.2000.1,5.2
			300	16,93	H7121305272	КПП3.300.50.2000.1,5.2
			400	21,41	H7121405272	КПП3.400.50.2000.1,5.2
		100	100	10,46	H7121110272	КПП3.100.100.2000.1,5.2
			150	12,70	H7121710272	КПП3.150.100.2000.1,5.2
			200	14,91	H7121210272	КПП3.200.100.2000.1,5.2
			300	19,35	H7121310272	КПП3.300.100.2000.1,5.2
			400	23,80	H7121410272	КПП3.400.100.2000.1,5.2
		150	150	14,94	H7121715272	КПП3.150.150.2000.1,5.2
			200	17,22	H7121215272	КПП3.200.150.2000.1,5.2
			300	21,80	H7121315272	КПП3.300.150.2000.1,5.2
			400	26,38	H7121415272	КПП3.400.150.2000.1,5.2
		200	200	19,49	H7121220272	КПП3.200.200.2000.1,5.2
			300	24,06	H7121320272	КПП3.300.200.2000.1,5.2
			400	28,64	H7121420272	КПП3.400.200.2000.1,5.2

Варианты исполнения:

Горячее цинкование

Сталь оцинкованная по методу Сендзимира

Пример записи при заказе короба прямого перфорированного замкового шириной 400 мм, высотой 200 мм, длиной 2000 мм, толщиной 1,5 мм, сталь оцинкованная по методу Сендзимира: **Короб прямой перфорированный замковый КПП3.400.200.2000.1,5.2 (артикул H7121420272).**

Состав:	
1. Лоток прямой	1 шт.
2. Крышка лотка	1 шт.
3. Скоба нижняя	1 шт.
4. Скоба верхняя	1 шт.
5. Винт М6	12 шт.
6. Гайка М6	12 шт.
7. Шайба-звёздочка	24 шт.

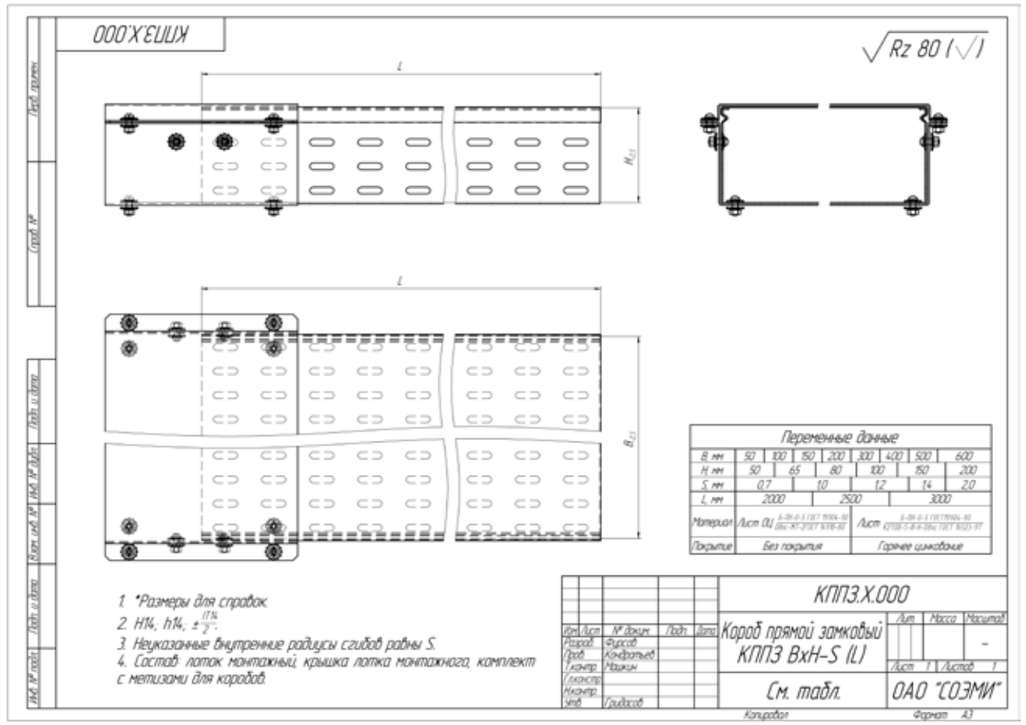

Короб прямой перфорированный замковый КПП3, длина 3000 мм

Длина L, мм	Толщина S, мм	Высота H, мм	Ширина B, мм	Масса, кг	Артикул	Наименование
3000	1,2	50	50	8,12	H7121005361	КПП3.50.50.3000.1,2.1
			100	11,35	H7121105361	КПП3.100.50.3000.1,2.1
			150	14,59	H7121705361	КПП3.150.50.3000.1,2.1
			200	17,85	H7121205361	КПП3.200.50.3000.1,2.1
			300	24,32	H7121305361	КПП3.300.50.3000.1,2.1
			400	30,81	H7121405361	КПП3.400.50.3000.1,2.1
		100	100	14,41	H7121110361	КПП3.100.100.3000.1,2.1
			150	17,66	H7121710361	КПП3.150.100.3000.1,2.1
			200	20,91	H7121210361	КПП3.200.100.3000.1,2.1
			300	27,39	H7121310361	КПП3.300.100.3000.1,2.1
			400	33,87	H7121410361	КПП3.400.100.3000.1,2.1
		150	150	20,54	H7121715361	КПП3.150.150.3000.1,2.1
			200	23,77	H7121215361	КПП3.200.150.3000.1,2.1
			300	30,22	H7121315361	КПП3.300.150.3000.1,2.1
			400	36,66	H7121415361	КПП3.400.150.3000.1,2.1
		200	200	26,80	H7121220361	КПП3.200.200.3000.1,2.1
			300	33,23	H7121320361	КПП3.300.200.3000.1,2.1
			400	39,68	H7121420361	КПП3.400.200.3000.1,2.1
	1,5	50	50	10,10	H7121005371	КПП3.50.50.3000.1,5.1
			100	14,14	H7121105371	КПП3.100.50.3000.1,5.1
			150	18,20	H7121705371	КПП3.150.50.3000.1,5.1
			200	22,25	H7121205371	КПП3.200.50.3000.1,5.1
			300	30,35	H7121305371	КПП3.300.50.3000.1,5.1
			400	38,45	H7121405371	КПП3.400.50.3000.1,5.1
		100	100	17,96	H7121110371	КПП3.100.100.3000.1,5.1
			150	22,01	H7121710371	КПП3.150.100.3000.1,5.1
			200	26,08	H7121210371	КПП3.200.100.3000.1,5.1
			300	34,18	H7121310371	КПП3.300.100.3000.1,5.1
			400	45,82	H7121410371	КПП3.400.100.3000.1,5.1
		150	150	25,18	H7121715371	КПП3.150.150.3000.1,5.1
			200	29,15	H7121215371	КПП3.200.150.3000.1,5.1
			300	37,11	H7121315371	КПП3.300.150.3000.1,5.1
			400	45,05	H7121415371	КПП3.400.150.3000.1,5.1
		200	200	32,84	H7121220371	КПП3.200.200.3000.1,5.1
			300	40,79	H7121320371	КПП3.300.200.3000.1,5.1
			400	48,74	H7121420371	КПП3.400.200.3000.1,5.1
	1,2	50	50	7,20	H7121005362	КПП3.50.50.3000.1,2.2
			100	9,96	H7121105362	КПП3.100.50.3000.1,2.2
			150	12,75	H7121705362	КПП3.150.50.3000.1,2.2
			200	15,53	H7121205362	КПП3.200.50.3000.1,2.2
			300	21,07	H7121305362	КПП3.300.50.3000.1,2.2
			400	26,68	H7121405362	КПП3.400.50.3000.1,2.2
		100	100	12,98	H7121110362	КПП3.100.100.3000.1,2.2
			150	15,77	H7121710362	КПП3.150.100.3000.1,2.2
			200	18,54	H7121210362	КПП3.200.100.3000.1,2.2
			300	24,06	H7121310362	КПП3.300.100.3000.1,2.2
			400	29,67	H7121410362	КПП3.400.100.3000.1,2.2
		150	150	17,75	H7121715362	КПП3.150.150.3000.1,2.2
			200	20,50	H7121215362	КПП3.200.150.3000.1,2.2
			300	26,05	H7121315362	КПП3.300.150.3000.1,2.2
			400	31,59	H7121415362	КПП3.400.150.3000.1,2.2
		200	200	23,12	H7121220362	КПП3.200.200.3000.1,2.2
			300	28,66	H7121320362	КПП3.300.200.3000.1,2.2
			400	34,21	H7121420362	КПП3.400.200.3000.1,2.2
	1,5	50	50	8,42	H7121005372	КПП3.50.50.3000.1,5.2
			100	11,66	H7121105372	КПП3.100.50.3000.1,5.2
			150	14,92	H7121705372	КПП3.150.50.3000.1,5.2
			200	18,16	H7121205372	КПП3.200.50.3000.1,5.2
			300	24,67	H7121305372	КПП3.300.50.3000.1,5.2
			400	31,23	H7121405372	КПП3.400.50.3000.1,5.2
		100	100	15,19	H7121110372	КПП3.100.100.3000.1,5.2
			150	18,42	H7121710372	КПП3.150.100.3000.1,5.2
			200	21,71	H7121210372	КПП3.200.100.3000.1,5.2
			300	28,21	H7121310372	КПП3.300.100.3000.1,5.2
			400	34,76	H7121410372	КПП3.400.100.3000.1,5.2
		150	150	21,72	H7121715372	КПП3.150.150.3000.1,5.2
			200	25,03	H7121215372	КПП3.200.150.3000.1,5.2
			300	31,76	H7121315372	КПП3.300.150.3000.1,5.2
			400	38,46	H7121415372	КПП3.400.150.3000.1,5.2
		200	200	28,31	H7121220372	КПП3.200.200.3000.1,5.2
			300	35,04	H7121320372	КПП3.300.200.3000.1,5.2
			400	41,73	H7121420372	КПП3.400.200.3000.1,5.2

Состав:	
1. Лоток прямой	1 шт.
2. Крышка лотка	1 шт.
3. Скоба нижняя	1 шт.
4. Скоба верхняя	1 шт.
5. Винт М6	12 шт.
6. Гайка М6	12 шт.
7. Шайба-звёздочка	24 шт.

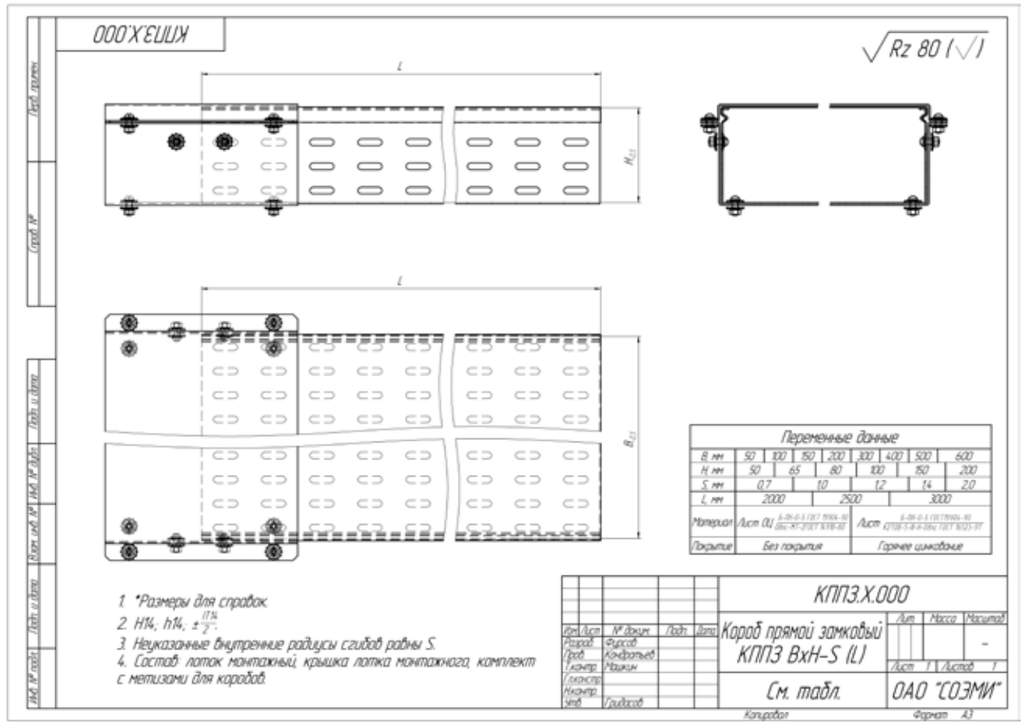

Варианты исполнения:
Горячее цинкование
Сталь оцинкованная по методу Сендзимира

Пример записи при заказе короба прямого перфорированного замкового шириной 400 мм, высотой 200 мм, длиной 3000 мм, толщиной 1,5 мм, горячее цинкование:
Короб прямой перфорированный замковый КПП3.400.200.3000.1,5.1 (артикул H7121420371).

Короб прямой неперфорированный замковый КПН3, длина 2000 мм

Длина L, мм	Толщина S, мм	Высота H, мм	Ширина B, мм	Масса, кг	Артикул	Наименование
2000	1,2	50	50	6,13	H7111005261	КПН3.50.50.2000.1,2.1
			100	8,49	H7111105261	КПН3.100.50.2000.1,2.1
			150	10,87	H7111705261	КПН3.150.50.2000.1,2.1
			200	13,23	H7111205261	КПН3.200.50.2000.1,2.1
			300	17,87	H7111305261	КПН3.300.50.2000.1,2.1
			400	22,60	H7111405261	КПН3.400.50.2000.1,2.1
		100	100	10,92	H7111110261	КПН3.100.100.2000.1,2.1
			150	13,26	H7111710261	КПН3.150.100.2000.1,2.1
			200	15,65	H7111210261	КПН3.200.100.2000.1,2.1
			300	20,29	H7111310261	КПН3.300.100.2000.1,2.1
			400	25,11	H7111410261	КПН3.400.100.2000.1,2.1
		150	150	15,51	H7111715261	КПН3.150.150.2000.1,2.1
			200	17,86	H7111215261	КПН3.200.150.2000.1,2.1
			300	22,59	H7111315261	КПН3.300.150.2000.1,2.1
			400	27,29	H7111415261	КПН3.400.150.2000.1,2.1
		200	200	20,27	H7111220261	КПН3.200.200.2000.1,2.1
			300	24,97	H7111320261	КПН3.300.200.2000.1,2.1
			400	29,67	H7111420261	КПН3.400.200.2000.1,2.1
	1,5	50	50	7,17	H7111005271	КПН3.50.50.2000.1,5.1
			100	9,92	H7111105271	КПН3.100.50.2000.1,5.1
			150	12,71	H7111705271	КПН3.150.50.2000.1,5.1
			200	15,46	H7111205271	КПН3.200.50.2000.1,5.1
			300	20,90	H7111305271	КПН3.300.50.2000.1,5.1
			400	26,47	H7111405271	КПН3.400.50.2000.1,5.1
		100	100	12,77	H7111110271	КПН3.100.100.2000.1,5.1
			150	15,51	H7111710271	КПН3.150.100.2000.1,5.1
			200	18,29	H7111210271	КПН3.200.100.2000.1,5.1
			300	23,76	H7111310271	КПН3.300.100.2000.1,5.1
			400	29,32	H7111410271	КПН3.400.100.2000.1,5.1
		150	150	18,64	H7111715271	КПН3.150.150.2000.1,5.1
			200	21,45	H7111215271	КПН3.200.150.2000.1,5.1
			300	27,09	H7111315271	КПН3.300.150.2000.1,5.1
			400	32,70	H7111415271	КПН3.400.150.2000.1,5.1
		200	200	24,38	H7111220271	КПН3.200.200.2000.1,5.1
			300	30,00	H7111320271	КПН3.300.200.2000.1,5.1
			400	35,61	H7111420271	КПН3.400.200.2000.1,5.1
	1,2	50	50	5,31	H7111005262	КПН3.50.50.2000.1,2.2
			100	7,35	H7111105262	КПН3.100.50.2000.1,2.2
			150	9,36	H7111705262	КПН3.150.50.2000.1,2.2
			200	11,38	H7111205262	КПН3.200.50.2000.1,2.2
			300	15,43	H7111305262	КПН3.300.50.2000.1,2.2
			400	19,48	H7111405262	КПН3.400.50.2000.1,2.2
		100	100	9,41	H7111110262	КПН3.100.100.2000.1,2.2
			150	11,44	H7111710262	КПН3.150.100.2000.1,2.2
			200	13,44	H7111210262	КПН3.200.100.2000.1,2.2
			300	17,51	H7111310262	КПН3.300.100.2000.1,2.2
			400	21,53	H7111410262	КПН3.400.100.2000.1,2.2
		150	150	13,44	H7111715262	КПН3.150.150.2000.1,2.2
			200	15,44	H7111215262	КПН3.200.150.2000.1,2.2
			300	19,51	H7111315262	КПН3.300.150.2000.1,2.2
			400	23,55	H7111415262	КПН3.400.150.2000.1,2.2
		200	200	17,52	H7111220262	КПН3.200.200.2000.1,2.2
			300	21,57	H7111320262	КПН3.300.200.2000.1,2.2
			400	25,63	H7111420262	КПН3.400.200.2000.1,2.2
	1,5	50	50	6,21	H7111005272	КПН3.50.50.2000.1,5.2
			100	8,61	H7111105272	КПН3.100.50.2000.1,5.2
			150	10,96	H7111705272	КПН3.150.50.2000.1,5.2
			200	13,32	H7111205272	КПН3.200.50.2000.1,5.2
			300	18,07	H7111305272	КПН3.300.50.2000.1,5.2
			400	22,87	H7111405272	КПН3.400.50.2000.1,5.2
		100	100	10,75	H7111110272	КПН3.100.100.2000.1,5.2
			150	13,40	H7111710272	КПН3.150.100.2000.1,5.2
			200	15,75	H7111210272	КПН3.200.100.2000.1,5.2
			300	20,55	H7111310272	КПН3.300.100.2000.1,5.2
			400	25,30	H7111410272	КПН3.400.100.2000.1,5.2
		150	150	16,47	H7111715272	КПН3.150.150.2000.1,5.2
			200	18,91	H7111215272	КПН3.200.150.2000.1,5.2
			300	23,82	H7111315272	КПН3.300.150.2000.1,5.2
			400	28,73	H7111415272	КПН3.400.150.2000.1,5.2
		200	200	21,51	H7111220272	КПН3.200.200.2000.1,5.2
			300	26,41	H7111320272	КПН3.300.200.2000.1,5.2
			400	31,32	H7111420272	КПН3.400.200.2000.1,5.2

Под заказ возможно изготовление нестандартных коробов с другими типоразмерами, толщинами, длиной и типом покрытия

Варианты исполнения:
Горячее цинкование
Сталь оцинкованная по методу Сендзимира

Пример записи при заказе короба прямого неперфорированного замкового шириной 400 мм, высотой 200 мм, длиной 2000 мм, толщиной 1,5 мм, горячее цинкование:
Короб прямой неперфорированный замковый КПН3.400.200.2000.1,5.1 (артикул H7111420271).

Состав:	
1. Лоток прямой	1 шт.
2. Крышка лотка	1 шт.
3. Скоба нижняя	1 шт.
4. Скоба верхняя	1 шт.
5. Винт М6	12 шт.
6. Гайка М6	12 шт.
7. Шайба-звёздочка	24 шт.

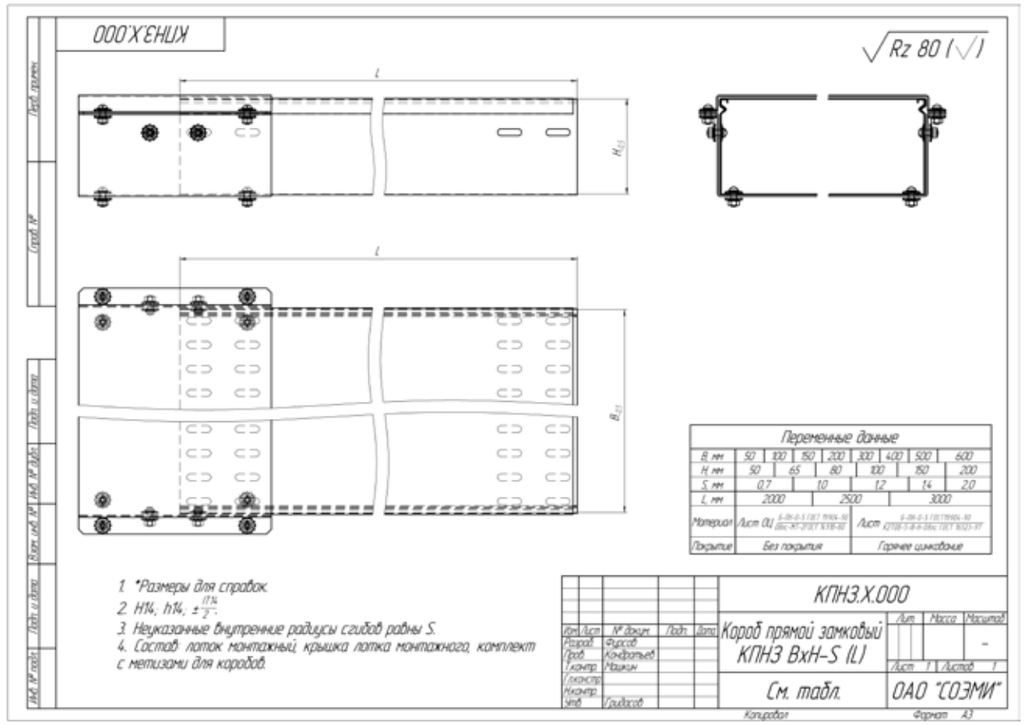

Короб прямой неперфорированный замковый КПНЗ, длина 3000 мм

Под заказ возможно изготовление нестандартных коробов с другими типоразмерами, толщинами, длиной и типом покрытия

Длина L, мм	Толщина S, мм	Высота H, мм	Ширина B, мм	Масса, кг	Артикул	Наименование
3000	1,2	50	50	9,20	H7111005361	КПНЗ.50.50.3000.1,2.1
			100	12,73	H7111105361	КПНЗ.100.50.3000.1,2.1
			150	16,31	H7111705361	КПНЗ.150.50.3000.1,2.1
			200	19,84	H7111205361	КПНЗ.200.50.3000.1,2.1
			300	26,81	H7111305361	КПНЗ.300.50.3000.1,2.1
			400	33,90	H7111405361	КПНЗ.400.50.3000.1,2.1
		100	100	16,39	H7111110361	КПНЗ.100.100.3000.1,2.1
			150	19,89	H7111710361	КПНЗ.150.100.3000.1,2.1
			200	23,47	H7111210361	КПНЗ.200.100.3000.1,2.1
			300	30,43	H7111310361	КПНЗ.300.100.3000.1,2.1
			400	37,66	H7111410361	КПНЗ.400.100.3000.1,2.1
		150	150	23,26	H7111715361	КПНЗ.150.150.3000.1,2.1
			200	26,80	H7111215361	КПНЗ.200.150.3000.1,2.1
			300	33,88	H7111315361	КПНЗ.300.150.3000.1,2.1
			400	40,93	H7111415361	КПНЗ.400.150.3000.1,2.1
		200	200	30,41	H7111220361	КПНЗ.200.200.3000.1,2.1
			300	37,46	H7111320361	КПНЗ.300.200.3000.1,2.1
			400	44,51	H7111420361	КПНЗ.400.200.3000.1,2.1
	1,5	50	50	10,75	H7111005371	КПНЗ.50.50.3000.1,5.1
			100	14,88	H7111105371	КПНЗ.100.50.3000.1,5.1
			150	19,07	H7111705371	КПНЗ.150.50.3000.1,5.1
			200	23,19	H7111205371	КПНЗ.200.50.3000.1,5.1
			300	31,35	H7111305371	КПНЗ.300.50.3000.1,5.1
			400	39,70	H7111405371	КПНЗ.400.50.3000.1,5.1
		100	100	19,16	H7111110371	КПНЗ.100.100.3000.1,5.1
			150	23,27	H7111710371	КПНЗ.150.100.3000.1,5.1
			200	27,43	H7111210371	КПНЗ.200.100.3000.1,5.1
			300	35,64	H7111310371	КПНЗ.300.100.3000.1,5.1
			400	43,98	H7111410371	КПНЗ.400.100.3000.1,5.1
		150	150	27,96	H7111715371	КПНЗ.150.150.3000.1,5.1
			200	32,18	H7111215371	КПНЗ.200.150.3000.1,5.1
			300	40,64	H7111315371	КПНЗ.300.150.3000.1,5.1
			400	49,06	H7111415371	КПНЗ.400.150.3000.1,5.1
		200	200	36,56	H7111220371	КПНЗ.200.200.3000.1,5.1
			300	45,00	H7111320371	КПНЗ.300.200.3000.1,5.1
			400	53,41	H7111420371	КПНЗ.400.200.3000.1,5.1
	1,2	50	50	7,97	H7111005362	КПНЗ.50.50.3000.1,2.2
			100	11,03	H7111105362	КПНЗ.100.50.3000.1,2.2
			150	14,05	H7111705362	КПНЗ.150.50.3000.1,2.2
			200	17,06	H7111205362	КПНЗ.200.50.3000.1,2.2
			300	23,14	H7111305362	КПНЗ.300.50.3000.1,2.2
			400	29,22	H7111405362	КПНЗ.400.50.3000.1,2.2
		100	100	14,12	H7111110362	КПНЗ.100.100.3000.1,2.2
			150	17,16	H7111710362	КПНЗ.150.100.3000.1,2.2
			200	20,17	H7111210362	КПНЗ.200.100.3000.1,2.2
			300	26,26	H7111310362	КПНЗ.300.100.3000.1,2.2
			400	32,29	H7111410362	КПНЗ.400.100.3000.1,2.2
		150	150	20,16	H7111715362	КПНЗ.150.150.3000.1,2.2
			200	23,16	H7111215362	КПНЗ.200.150.3000.1,2.2
			300	29,26	H7111315362	КПНЗ.300.150.3000.1,2.2
			400	35,32	H7111415362	КПНЗ.400.150.3000.1,2.2
		200	200	26,28	H7111220362	КПНЗ.200.200.3000.1,2.2
			300	32,36	H7111320362	КПНЗ.300.200.3000.1,2.2
			400	38,44	H7111420362	КПНЗ.400.200.3000.1,2.2
	1,5	50	50	9,31	H7111005372	КПНЗ.50.50.3000.1,5.2
			100	12,91	H7111105372	КПНЗ.100.50.3000.1,5.2
			150	16,44	H7111705372	КПНЗ.150.50.3000.1,5.2
			200	19,98	H7111205372	КПНЗ.200.50.3000.1,5.2
			300	27,11	H7111305372	КПНЗ.300.50.3000.1,5.2
			400	34,30	H7111405372	КПНЗ.400.50.3000.1,5.2
		100	100	16,13	H7111110372	КПНЗ.100.100.3000.1,5.2
			150	20,10	H7111710372	КПНЗ.150.100.3000.1,5.2
			200	23,63	H7111210372	КПНЗ.200.100.3000.1,5.2
			300	30,82	H7111310372	КПНЗ.300.100.3000.1,5.2
			400	37,95	H7111410372	КПНЗ.400.100.3000.1,5.2
		150	150	24,71	H7111715372	КПНЗ.150.150.3000.1,5.2
			200	28,36	H7111215372	КПНЗ.200.150.3000.1,5.2
			300	35,73	H7111315372	КПНЗ.300.150.3000.1,5.2
			400	43,09	H7111415372	КПНЗ.400.150.3000.1,5.2
		200	200	32,26	H7111220372	КПНЗ.200.200.3000.1,5.2
			300	39,61	H7111320372	КПНЗ.300.200.3000.1,5.2
			400	46,98	H7111420372	КПНЗ.400.200.3000.1,5.2

Варианты исполнения:

Горячее цинкование

Сталь оцинкованная по методу Сендзимира

Пример записи при заказе короба прямого неперфорированного замкового шириной 400 мм, высотой 200 мм, длиной 3000 мм, толщиной 1,5 мм, горячее цинкование:
Короб прямой неперфорированный замковый КПНЗ.400.200.3000.1,5.1 (артикул H7111420371).

Состав:	
1. Лоток прямой	1 шт.
2. Крышка лотка	1 шт.
3. Скоба нижняя	1 шт.
4. Скоба верхняя	1 шт.
5. Винт М6	12 шт.
6. Гайка М6	12 шт.
7. Шайба-звёздочка	24 шт.

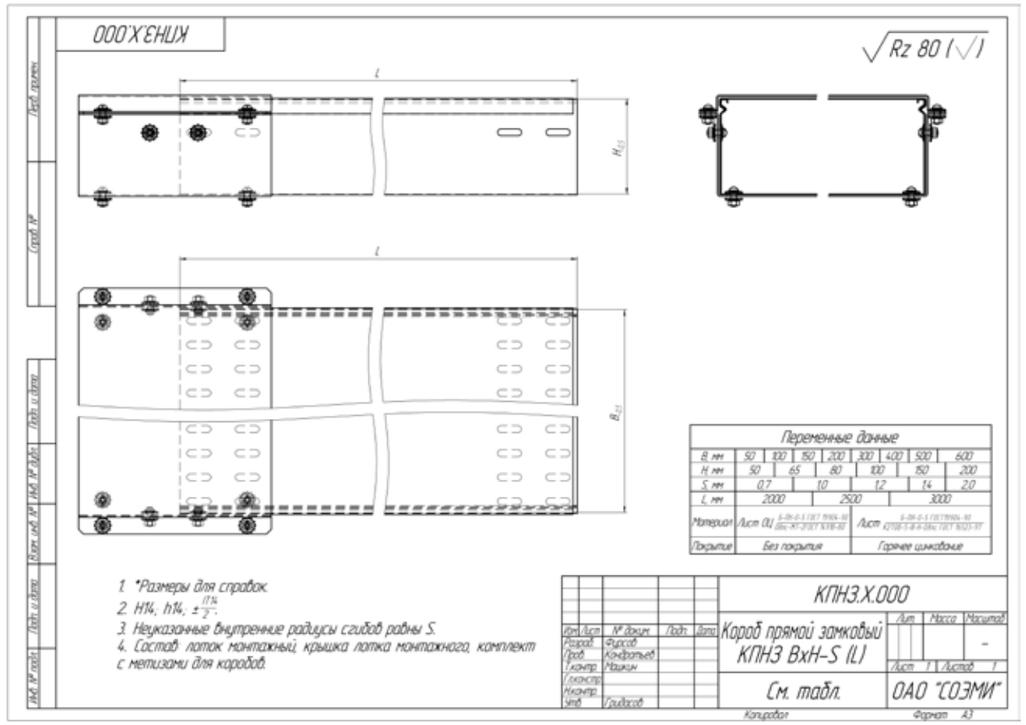

Под заказ возможно изготовление нестандартных коробов с другими типоразмерами, толщинами, длиной и типом покрытия

Короб угловой горизонтальный КУ90Г, поворот на 90°

Толщина, S, мм	Высота, H, мм	Длина, E, мм	Ширина, B, мм	Масса, кг	Артикул	Наименование
1,2	50	275	50	1,14	H7245005261	КУ90Г.50.50.275.1,2.1
		325	100	1,61	H7245105261	КУ90Г.100.50.325.1,2.1
		375	150	2,20	H7245705261	КУ90Г.150.50.375.1,2.1
		425	200	2,97	H7245205261	КУ90Г.200.50.425.1,2.1
		525	300	4,68	H7245305261	КУ90Г.300.50.525.1,2.1
		625	400	6,77	H7245405261	КУ90Г.400.50.625.1,2.1
	100	325	100	2,23	H7245110261	КУ90Г.100.100.325.1,2.1
		375	150	2,87	H7245710261	КУ90Г.150.100.375.1,2.1
		425	200	3,67	H7245210261	КУ90Г.200.100.425.1,2.1
		525	300	5,49	H7245310261	КУ90Г.300.100.525.1,2.1
		625	400	7,67	H7245410261	КУ90Г.400.100.625.1,2.1
	150	375	150	3,58	H7245715261	КУ90Г.150.150.375.1,2.1
		425	200	4,44	H7245215261	КУ90Г.200.150.425.1,2.1
		252	300	6,37	H7245315261	КУ90Г.300.150.525.1,2.1
		625	400	8,67	H7245415261	КУ90Г.400.150.625.1,2.1
	200	425	200	5,16	H7245220261	КУ90Г.200.200.425.1,2.1
		525	300	7,20	H7245320261	КУ90Г.300.200.525.1,2.1
		625	400	9,58	H7245420261	КУ90Г.400.200.625.1,2.1
1,5	50	275	50	1,33	H7245005271	КУ90Г.50.50.275.1,5.1
		325	100	1,89	H7245105271	КУ90Г.100.50.325.1,5.1
		375	150	2,59	H7245705271	КУ90Г.150.50.375.1,5.1
		425	200	3,48	H7245205271	КУ90Г.200.50.425.1,5.1
		525	300	5,49	H7245305271	КУ90Г.300.50.525.1,5.1
		625	400	7,95	H7245405271	КУ90Г.400.50.625.1,5.1
	100	325	100	2,61	H7245110271	КУ90Г.100.100.325.1,5.1
		375	150	3,37	H7245710271	КУ90Г.150.100.375.1,5.1
		425	200	4,31	H7245210271	КУ90Г.200.100.425.1,5.1
		525	300	6,43	H7245310271	КУ90Г.300.100.525.1,5.1
		625	400	9,00	H7245410271	КУ90Г.400.100.625.1,5.1
	150	375	150	4,14	H7245715271	КУ90Г.150.150.375.1,5.1
		425	200	5,14	H7245215271	КУ90Г.200.150.425.1,5.1
		252	300	7,38	H7245315271	КУ90Г.300.150.525.1,5.1
		625	400	10,03	H7245415271	КУ90Г.400.150.625.1,5.1
	200	425	200	5,96	H7245220271	КУ90Г.200.200.425.1,5.1
		525	300	8,32	H7245320271	КУ90Г.300.200.525.1,5.1
		625	400	11,08	H7245420271	КУ90Г.400.200.625.1,5.1
1,2	50	275	50	1,00	H7245005262	КУ90Г.50.50.275.1,2.2
		325	100	1,41	H7245105262	КУ90Г.100.50.325.1,2.2
		375	150	1,93	H7245705262	КУ90Г.150.50.375.1,2.2
		425	200	2,60	H7245205262	КУ90Г.200.50.425.1,2.2
		525	300	4,11	H7245305262	КУ90Г.300.50.525.1,2.2
		625	400	5,94	H7245405262	КУ90Г.400.50.625.1,2.2
	100	325	100	1,96	H7245110262	КУ90Г.100.100.325.1,2.2
		375	150	2,52	H7245710262	КУ90Г.150.100.375.1,2.2
		425	200	3,22	H7245210262	КУ90Г.200.100.425.1,2.2
		525	300	4,82	H7245310262	КУ90Г.300.100.525.1,2.2
		625	400	6,73	H7245410262	КУ90Г.400.100.625.1,2.2
	150	375	150	3,14	H7245715262	КУ90Г.150.150.375.1,2.2
		425	200	3,90	H7245215262	КУ90Г.200.150.425.1,2.2
		525	300	5,59	H7245315262	КУ90Г.300.150.525.1,2.2
		625	400	7,61	H7245415262	КУ90Г.400.150.625.1,2.2
	200	425	200	4,53	H7245220262	КУ90Г.200.200.425.1,2.2
		525	300	6,32	H7245320262	КУ90Г.300.200.525.1,2.2
		625	400	8,41	H7245420262	КУ90Г.400.200.625.1,2.2
1,5	50	275	50	1,16	H7245005272	КУ90Г.50.50.275.1,5.2
		325	100	1,66	H7245105272	КУ90Г.100.50.325.1,5.2
		375	150	2,27	H7245705272	КУ90Г.150.50.375.1,5.2
		425	200	3,05	H7245205272	КУ90Г.200.50.425.1,5.2
		525	300	4,82	H7245305272	КУ90Г.300.50.525.1,5.2
		625	400	6,98	H7245405272	КУ90Г.400.50.625.1,5.2
	100	325	100	2,29	H7245110272	КУ90Г.100.100.325.1,5.2
		375	150	2,96	H7245710272	КУ90Г.150.100.375.1,5.2
		425	200	3,78	H7245210272	КУ90Г.200.100.425.1,5.2
		252	300	5,64	H7245310272	КУ90Г.300.100.525.1,5.2
		625	400	7,89	H7245410272	КУ90Г.400.100.625.1,5.2
	150	375	150	3,63	H7245715272	КУ90Г.150.150.375.1,5.2
		425	200	4,51	H7245215272	КУ90Г.200.150.425.1,5.2
		252	300	6,48	H7245315272	КУ90Г.300.150.525.1,5.2
		625	400	8,81	H7245415272	КУ90Г.400.150.625.1,5.2
	200	425	200	5,23	H7245220272	КУ90Г.200.200.425.1,5.2
		525	300	7,30	H7245320272	КУ90Г.300.200.525.1,5.2
		625	400	9,72	H7245420272	КУ90Г.400.200.625.1,5.2

Варианты исполнения:
Горячее цинкование
Сталь оцинкованная по методу Сендзимира

Пример записи при заказе короба углового горизонтального шириной 400 мм, высотой 200 мм, длиной 625 мм, толщиной 1,5 мм, горячее цинкование:
Короб угловой 90 горизонтальный КУ90Г.400.200.625.1,5.1 (артикул H7245420271).

Состав:	
1. Лоток угловой	1 шт.
2. Крышка лотка	1 шт.
3. Скоба нижняя	2 шт.
4. Скоба верхняя	2 шт.
5. Винт М6	20 шт.
6. Гайка М6	20 шт.
7. Шайба-звёздочка	40 шт.

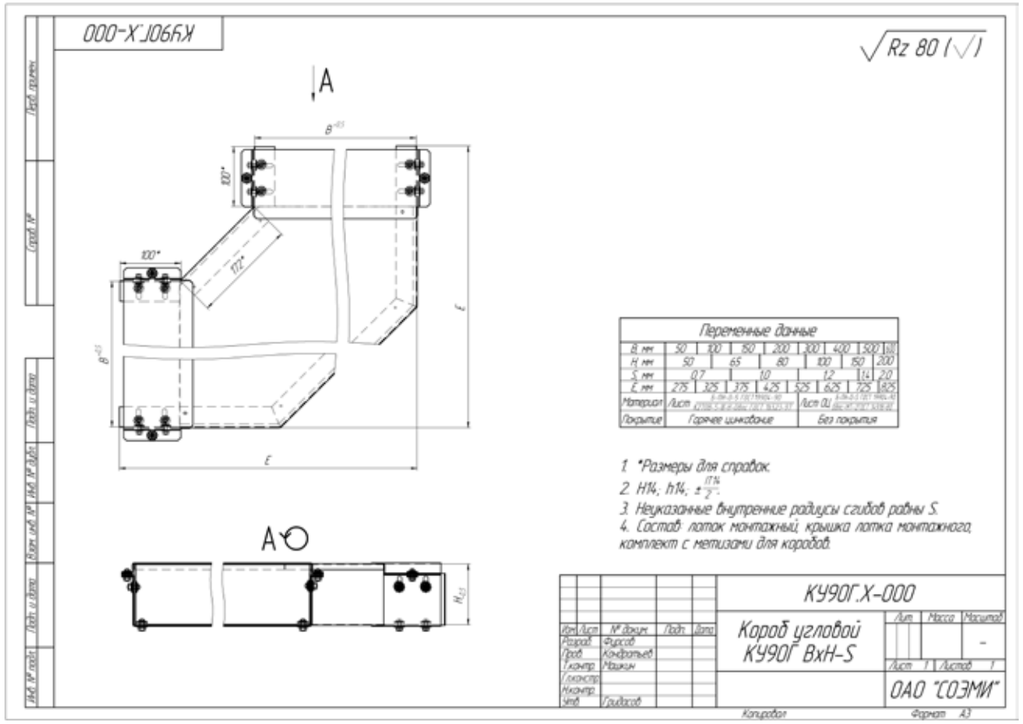

Короб угловой вертикальный КУ90В, поворот вверх на 90°

Толщина, S, мм	Высота, H, мм	Длина, E, мм	Ширина, B, мм	Масса, кг	Артикул	Наименование
1,2	50	355	50	1,63	H7243005261	КУ90В.50.50.355.1,2.1
			100	2,33	H7243105261	КУ90В.100.50.355.1,2.1
			150	2,96	H7243705261	КУ90В.150.50.355.1,2.1
			200	3,67	H7243205261	КУ90В.200.50.355.1,2.1
			300	5,00	H7243305261	КУ90В.300.50.355.1,2.1
			400	6,33	H7243405261	КУ90В.400.50.355.1,2.1
	100	425	100	3,29	H7243110261	КУ90В.100.100.425.1,2.1
			150	3,97	H7243710261	КУ90В.150.100.425.1,2.1
			200	4,72	H7243210261	КУ90В.200.100.425.1,2.1
			300	6,15	H7243310261	КУ90В.300.100.425.1,2.1
			400	7,58	H7243410261	КУ90В.400.100.425.1,2.1
	150	475	150	5,17	H7243715261	КУ90В.150.150.475.1,2.1
			200	5,96	H7243215261	КУ90В.200.150.475.1,2.1
			300	7,52	H7243315261	КУ90В.300.150.475.1,2.1
			400	9,06	H7243415261	КУ90В.400.150.475.1,2.1
	200	525	200	6,95	H7243220261	КУ90В.200.200.525.1,2.1
			300	8,87	H7243320261	КУ90В.300.200.525.1,2.1
			400	10,50	H7243420261	КУ90В.400.200.525.1,2.1
1,5	50	355	50	1,90	H7243005271	КУ90В.50.50.355.1,5.1
			100	2,72	H7243105271	КУ90В.100.50.355.1,5.1
			150	3,46	H7243705271	КУ90В.150.50.355.1,5.1
			200	4,30	H7243205271	КУ90В.200.50.355.1,5.1
			300	5,87	H7243305271	КУ90В.300.50.355.1,5.1
			400	7,44	H7243405271	КУ90В.400.50.355.1,5.1
	100	425	100	3,85	H7243110271	КУ90В.100.100.425.1,5.1
			150	4,64	H7243710271	КУ90В.150.100.425.1,5.1
			200	5,54	H7243210271	КУ90В.200.100.425.1,5.1
			300	7,22	H7243310271	КУ90В.300.100.425.1,5.1
			400	8,90	H7243410271	КУ90В.400.100.425.1,5.1
	150	475	150	5,95	H7243715271	КУ90В.150.150.475.1,5.1
			200	6,87	H7243215271	КУ90В.200.150.475.1,5.1
			300	8,68	H7243315271	КУ90В.300.150.475.1,5.1
			400	10,46	H7243415271	КУ90В.400.150.475.1,5.1
	200	525	200	8,01	H7243220271	КУ90В.200.200.525.1,5.1
			300	10,23	H7243320271	КУ90В.300.200.525.1,5.1
			400	12,11	H7243420271	КУ90В.400.200.525.1,5.1
1,2	50	355	50	1,43	H7243005262	КУ90В.50.50.355.1,2.2
			100	2,04	H7243105262	КУ90В.100.50.355.1,2.2
			150	2,60	H7243705262	КУ90В.150.50.355.1,2.2
			200	3,22	H7243205262	КУ90В.200.50.355.1,2.2
			300	4,39	H7243305262	КУ90В.300.50.355.1,2.2
			400	5,56	H7243405262	КУ90В.400.50.355.1,2.2
	100	425	100	2,89	H7243110262	КУ90В.100.100.425.1,2.2
			150	3,48	H7243710262	КУ90В.150.100.425.1,2.2
			200	4,14	H7243210262	КУ90В.200.100.425.1,2.2
			300	5,40	H7243310262	КУ90В.300.100.425.1,2.2
			400	6,65	H7243410262	КУ90В.400.100.425.1,2.2
	150	475	150	4,54	H7243715262	КУ90В.150.150.475.1,2.2
			200	5,23	H7243215262	КУ90В.200.150.475.1,2.2
			300	6,60	H7243315262	КУ90В.300.150.475.1,2.2
			400	7,95	H7243415262	КУ90В.400.150.475.1,2.2
	200	525	200	6,10	H7243220262	КУ90В.200.200.525.1,2.2
			300	7,78	H7243320262	КУ90В.300.200.525.1,2.2
			400	9,22	H7243420262	КУ90В.400.200.525.1,2.2
1,5	50	355	50	1,66	H7243005272	КУ90В.50.50.355.1,5.2
			100	2,39	H7243105272	КУ90В.100.50.355.1,5.2
			150	3,04	H7243705272	КУ90В.150.50.355.1,5.2
			200	3,77	H7243205272	КУ90В.200.50.355.1,5.2
			300	5,15	H7243305272	КУ90В.300.50.355.1,5.2
			400	6,53	H7243405272	КУ90В.400.50.355.1,5.2
	100	425	100	3,38	H7243110272	КУ90В.100.100.425.1,5.2
			150	4,07	H7243710272	КУ90В.150.100.425.1,5.2
			200	4,86	H7243210272	КУ90В.200.100.425.1,5.2
			300	6,34	H7243310272	КУ90В.300.100.425.1,5.2
			400	7,81	H7243410272	КУ90В.400.100.425.1,5.2
	150	475	150	5,22	H7243715272	КУ90В.150.150.475.1,5.2
			200	6,03	H7243215272	КУ90В.200.150.475.1,5.2
			300	7,62	H7243315272	КУ90В.300.150.475.1,5.2
			400	9,18	H7243415272	КУ90В.400.150.475.1,5.2
	200	525	200	7,03	H7243220272	КУ90В.200.200.525.1,5.2
			300	8,97	H7243320272	КУ90В.300.200.525.1,5.2
			400	10,63	H7243420272	КУ90В.400.200.525.1,5.2

Варианты исполнения:
Горячее цинкование
Сталь оцинкованная по методу Сендзимира

Пример записи при заказе короба углового вертикального шириной 400 мм, высотой 200 мм, длиной 525 мм, толщиной 1,5 мм, сталь оцинкованная по методу Сендзимира:
Короб угловой 90 вверх КУ90В.400.200.525.1,5.2 (артикул H7243420272).

Состав:	
1. Лоток угловой	1 шт.
2. Крышка лотка	1 шт.
3. Скоба нижняя	2 шт.
4. Скоба верхняя	2 шт.
5. Винт М6	20 шт.
6. Гайка М6	20 шт.
7. Шайба-звёздочка	40 шт.

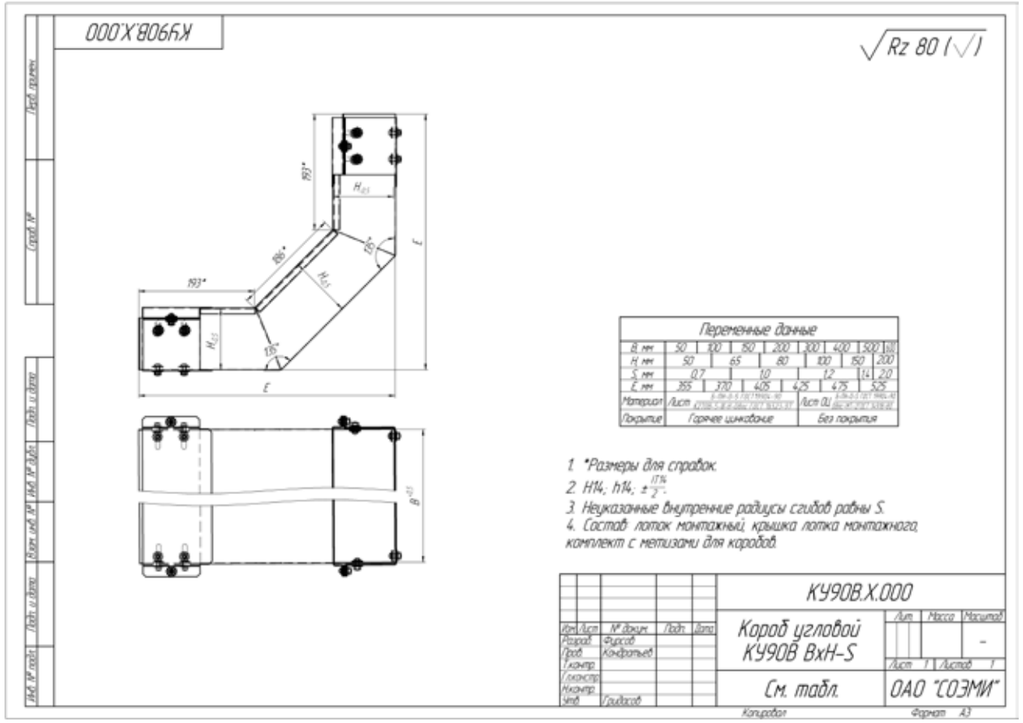

Короб угловой вертикальный КУ90Н, поворот вниз на 90°

Длина L, мм	Толщина S, мм	Высота H, мм	Ширина B, мм	Масса, кг	Артикул	Наименование
455	1,2	50	50	1,93	H7244005261	КУ90Н.50.50.455.1,2.1
			100	2,79	H7244105261	КУ90Н.100.50.455.1,2.1
			150	3,54	H7244705261	КУ90Н.150.50.455.1,2.1
			200	4,43	H7244205261	КУ90Н.200.50.455.1,2.1
			300	6,05	H7244305261	КУ90Н.300.50.455.1,2.1
			400	7,69	H7244405261	КУ90Н.400.50.455.1,2.1
		100	100	3,38	H7244110261	КУ90Н.100.100.455.1,2.1
			150	4,09	H7244710261	КУ90Н.150.100.455.1,2.1
			200	4,92	H7244210261	КУ90Н.200.100.455.1,2.1
			300	6,47	H7244310261	КУ90Н.300.100.455.1,2.1
			400	8,01	H7244410261	КУ90Н.400.100.455.1,2.1
		150	150	4,51	H7244715261	КУ90Н.150.150.455.1,2.1
			200	5,30	H7244215261	КУ90Н.200.150.455.1,2.1
			300	6,77	H7244315261	КУ90Н.300.150.455.1,2.1
			400	8,27	H7244415261	КУ90Н.400.150.455.1,2.1
		200	200	5,46	H7244220261	КУ90Н.200.200.455.1,2.1
			300	6,84	H7244320261	КУ90Н.300.200.455.1,2.1
			400	8,20	H7244420261	КУ90Н.400.200.455.1,2.1
	1,5	50	50	2,24	H7244005271	КУ90Н.50.50.455.1,5.1
			100	3,25	H7244105271	КУ90Н.100.50.455.1,5.1
			150	4,15	H7244705271	КУ90Н.150.50.455.1,5.1
			200	5,18	H7244205271	КУ90Н.200.50.455.1,5.1
			300	7,10	H7244305271	КУ90Н.300.50.455.1,5.1
			400	9,01	H7244405271	КУ90Н.400.50.455.1,5.1
		100	100	3,95	H7244110271	КУ90Н.100.100.455.1,5.1
			150	4,79	H7244710271	КУ90Н.150.100.455.1,5.1
			200	5,77	H7244210271	КУ90Н.200.100.455.1,5.1
			300	7,58	H7244310271	КУ90Н.300.100.455.1,5.1
			400	9,39	H7244410271	КУ90Н.400.100.455.1,5.1
		150	150	5,22	H7244715271	КУ90Н.150.150.455.1,5.1
			200	6,13	H7244215271	КУ90Н.200.150.455.1,5.1
			300	7,85	H7244315271	КУ90Н.300.150.455.1,5.1
			400	9,57	H7244415271	КУ90Н.400.150.455.1,5.1
		200	200	6,32	H7244220271	КУ90Н.200.200.455.1,5.1
			300	7,93	H7244320271	КУ90Н.300.200.455.1,5.1
			400	9,52	H7244420271	КУ90Н.400.200.455.1,5.1
	1,2	50	50	1,69	H7244005262	КУ90Н.50.50.455.1,2.2
			100	2,45	H7244105262	КУ90Н.100.50.455.1,2.2
			150	3,11	H7244705262	КУ90Н.150.50.455.1,2.2
			200	3,89	H7244205262	КУ90Н.200.50.455.1,2.2
			300	5,31	H7244305262	КУ90Н.300.50.455.1,2.2
			400	6,75	H7244405262	КУ90Н.400.50.455.1,2.2
		100	100	2,97	H7244110262	КУ90Н.100.100.455.1,2.2
			150	3,59	H7244710262	КУ90Н.150.100.455.1,2.2
			200	4,32	H7244210262	КУ90Н.200.100.455.1,2.2
			300	5,68	H7244310262	КУ90Н.300.100.455.1,2.2
			400	7,03	H7244410262	КУ90Н.400.100.455.1,2.2
		150	150	3,96	H7244715262	КУ90Н.150.150.455.1,2.2
			200	4,66	H7244215262	КУ90Н.200.150.455.1,2.2
			300	5,94	H7244315262	КУ90Н.300.150.455.1,2.2
			400	7,26	H7244415262	КУ90Н.400.150.455.1,2.2
		200	200	4,79	H7244220262	КУ90Н.200.200.455.1,2.2
			300	6,00	H7244320262	КУ90Н.300.200.455.1,2.2
			400	7,20	H7244420262	КУ90Н.400.200.455.1,2.2
	1,5	50	50	1,96	H7244005272	КУ90Н.50.50.455.1,5.2
			100	2,86	H7244105272	КУ90Н.100.50.455.1,5.2
			150	3,64	H7244705272	КУ90Н.150.50.455.1,5.2
			200	4,55	H7244205272	КУ90Н.200.50.455.1,5.2
			300	6,23	H7244305272	КУ90Н.300.50.455.1,5.2
			400	7,91	H7244405272	КУ90Н.400.50.455.1,5.2
		100	100	3,47	H7244110272	КУ90Н.100.100.455.1,5.2
			150	4,20	H7244710272	КУ90Н.150.100.455.1,5.2
			200	5,06	H7244210272	КУ90Н.200.100.455.1,5.2
			300	6,65	H7244310272	КУ90Н.300.100.455.1,5.2
			400	8,24	H7244410272	КУ90Н.400.100.455.1,5.2
		150	150	4,58	H7244715272	КУ90Н.150.150.455.1,5.2
			200	5,38	H7244215272	КУ90Н.200.150.455.1,5.2
			300	6,89	H7244315272	КУ90Н.300.150.455.1,5.2
			400	8,40	H7244415272	КУ90Н.400.150.455.1,5.2
		200	200	5,55	H7244220272	КУ90Н.200.200.455.1,5.2
			300	6,96	H7244320272	КУ90Н.300.200.455.1,5.2
			400	8,36	H7244420272	КУ90Н.400.200.455.1,5.2

Варианты исполнения:
Горячее цинкование
Сталь оцинкованная по методу Сендзимира

Пример записи при заказе короба углового вертикального шириной 400 мм, высотой 200 мм, длиной 455 мм, толщиной 1,5 мм, сталь оцинкованная по методу Сендзимира:
Короб угловой 90 вниз КУ90Н.400.200.455.1,5.2 (артикул H7244420272).

Состав:	
1. Лоток угловой	1 шт.
2. Крышка лотка	1 шт.
3. Скоба нижняя	2 шт.
4. Скоба верхняя	2 шт.
5. Винт М6	20 шт.
6. Гайка М6	20 шт.
7. Шайба-звёздочка	40 шт.

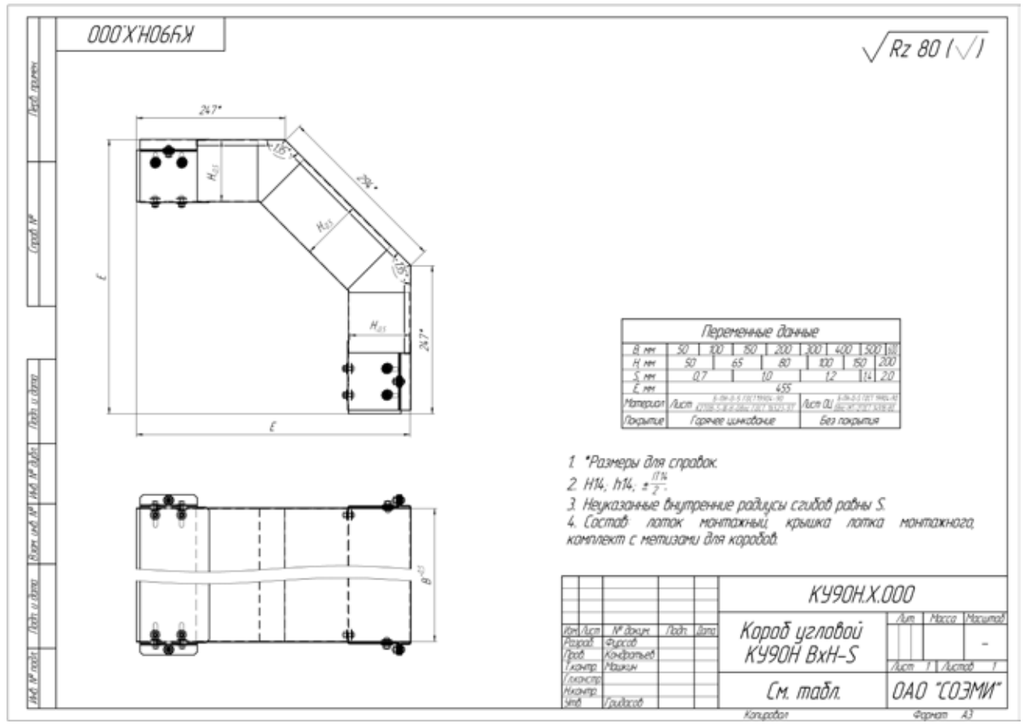

Под заказ возможно изготовление нестандартных коробов с другими типоразмерами, толщинами, длиной и типом покрытия

Короб угловой горизонтальный КУ45Г, поворот на 45°

Толщина, S, мм	Высота, H, мм	Длина, E, мм	Ширина, B, мм	Масса, кг	Артикул	Наименование
1,2	50	375	50	1,09	H7235005261	КУ45Г.50.50.375.1,2.1
		410	100	1,55	H7235105261	КУ45Г.100.50.410.1,2.1
		445	150	2,05	H7235705261	КУ45Г.150.50.445.1,2.1
		480	200	2,60	H7235205261	КУ45Г.200.50.480.1,2.1
		550	300	3,80	H7235305261	КУ45Г.300.50.550.1,2.1
		620	400	5,23	H7235405261	КУ45Г.400.50.620.1,2.1
	100	410	100	2,12	H7235110261	КУ45Г.100.100.410.1,2.1
		445	150	2,65	H7235710261	КУ45Г.150.100.445.1,2.1
		480	200	3,21	H7235210261	КУ45Г.200.100.480.1,2.1
		550	300	4,47	H7235310261	КУ45Г.300.100.550.1,2.1
		620	400	5,95	H7235410261	КУ45Г.400.100.620.1,2.1
	150	445	150	3,31	H7235715261	КУ45Г.150.150.445.1,2.1
		480	200	3,89	H7235215261	КУ45Г.200.150.480.1,2.1
		550	300	5,21	H7235315261	КУ45Г.300.150.550.1,2.1
		620	400	6,74	H7235415261	КУ45Г.400.150.620.1,2.1
	200	480	200	4,53	H7235220261	КУ45Г.200.200.480.1,2.1
		550	300	5,89	H7235320261	КУ45Г.300.200.550.1,2.1
		620	400	7,47	H7235420261	КУ45Г.400.200.620.1,2.1
1,5	50	375	50	1,26	H7235005271	КУ45Г.50.50.375.1,5.1
		410	100	1,81	H7235105271	КУ45Г.100.50.410.1,5.1
		445	150	2,40	H7235705271	КУ45Г.150.50.445.1,5.1
		480	200	3,04	H7235205271	КУ45Г.200.50.480.1,5.1
		550	300	4,47	H7235305271	КУ45Г.300.50.550.1,5.1
		620	400	6,14	H7235405271	КУ45Г.400.50.620.1,5.1
	100	410	100	2,49	H7235110271	КУ45Г.100.100.410.1,5.1
		445	150	3,11	H7235710271	КУ45Г.150.100.445.1,5.1
		480	200	3,78	H7235210271	КУ45Г.200.100.480.1,5.1
		550	300	5,26	H7235310271	КУ45Г.300.100.550.1,5.1
		620	400	6,98	H7235410271	КУ45Г.400.100.620.1,5.1
	150	445	150	3,84	H7235715271	КУ45Г.150.150.445.1,5.1
		480	200	4,51	H7235215271	КУ45Г.200.150.480.1,5.1
		550	300	6,05	H7235315271	КУ45Г.300.150.550.1,5.1
		620	400	7,81	H7235415271	КУ45Г.400.150.620.1,5.1
	200	480	200	5,24	H7235220271	КУ45Г.200.200.480.1,5.1
		550	300	6,83	H7235320271	КУ45Г.300.200.550.1,5.1
		620	400	8,66	H7235420271	КУ45Г.400.200.620.1,5.1
1,2	50	375	50	0,95	H7235005262	КУ45Г.50.50.375.1,2.2
		410	100	1,36	H7235105262	КУ45Г.100.50.410.1,2.2
		445	150	1,80	H7235705262	КУ45Г.150.50.445.1,2.2
		480	200	2,28	H7235205262	КУ45Г.200.50.480.1,2.2
		550	300	3,34	H7235305262	КУ45Г.300.50.550.1,2.2
		620	400	4,59	H7235405262	КУ45Г.400.50.620.1,2.2
	100	410	100	1,86	H7235110262	КУ45Г.100.100.410.1,2.2
		445	150	2,32	H7235710262	КУ45Г.150.100.445.1,2.2
		480	200	2,82	H7235210262	КУ45Г.200.100.480.1,2.2
		550	300	3,92	H7235310262	КУ45Г.300.100.550.1,2.2
		620	400	5,22	H7235410262	КУ45Г.400.100.620.1,2.2
	150	445	150	2,91	H7235715262	КУ45Г.150.150.445.1,2.2
		480	200	3,42	H7235215262	КУ45Г.200.150.480.1,2.2
		550	300	4,57	H7235315262	КУ45Г.300.150.550.1,2.2
		620	400	5,92	H7235415262	КУ45Г.400.150.620.1,2.2
	200	480	200	3,97	H7235220262	КУ45Г.200.200.480.1,2.2
		550	300	5,17	H7235320262	КУ45Г.300.200.550.1,2.2
		620	400	6,56	H7235420262	КУ45Г.400.200.620.1,2.2
1,5	50	375	50	1,10	H7235005272	КУ45Г.50.50.375.1,5.2
		410	100	1,59	H7235105272	КУ45Г.100.50.410.1,5.2
		445	150	2,11	H7235705272	КУ45Г.150.50.445.1,5.2
		480	200	2,67	H7235205272	КУ45Г.200.50.480.1,5.2
		550	300	3,93	H7235305272	КУ45Г.300.50.550.1,5.2
		620	400	5,39	H7235405272	КУ45Г.400.50.620.1,5.2
	100	410	100	2,19	H7235110272	КУ45Г.100.100.410.1,5.2
		445	150	2,73	H7235710272	КУ45Г.150.100.445.1,5.2
		480	200	3,31	H7235210272	КУ45Г.200.100.480.1,5.2
		550	300	4,62	H7235310272	КУ45Г.300.100.550.1,5.2
		620	400	6,12	H7235410272	КУ45Г.400.100.620.1,5.2
	150	445	150	3,37	H7235715272	КУ45Г.150.150.445.1,5.2
		480	200	3,96	H7235215272	КУ45Г.200.150.480.1,5.2
		550	300	5,31	H7235315272	КУ45Г.300.150.550.1,5.2
		620	400	6,86	H7235415272	КУ45Г.400.150.620.1,5.2
	200	480	200	4,60	H7235220272	КУ45Г.200.200.480.1,5.2
		550	300	5,99	H7235320272	КУ45Г.300.200.550.1,5.2
		620	400	7,60	H7235420272	КУ45Г.400.200.620.1,5.2

Варианты исполнения:
Горячее цинкование
Сталь оцинкованная по методу Сендзимира

Пример записи при заказе короба углового горизонтального шириной 400 мм, высотой 200 мм, длиной 620 мм, толщиной 1,5 мм, сталь оцинкованная по методу Сендзимира:
Короб угловой 45 горизонтальный КУ45Г.400.200.620.1,5.2 (артикул H7235420272).

Состав:	
1. Лоток угловой	1 шт.
2. Крышка лотка	1 шт.
3. Скоба нижняя	2 шт.
4. Скоба верхняя	2 шт.
5. Винт М6	20 шт.
6. Гайка М6	20 шт.
7. Шайба-звёздочка	40 шт.

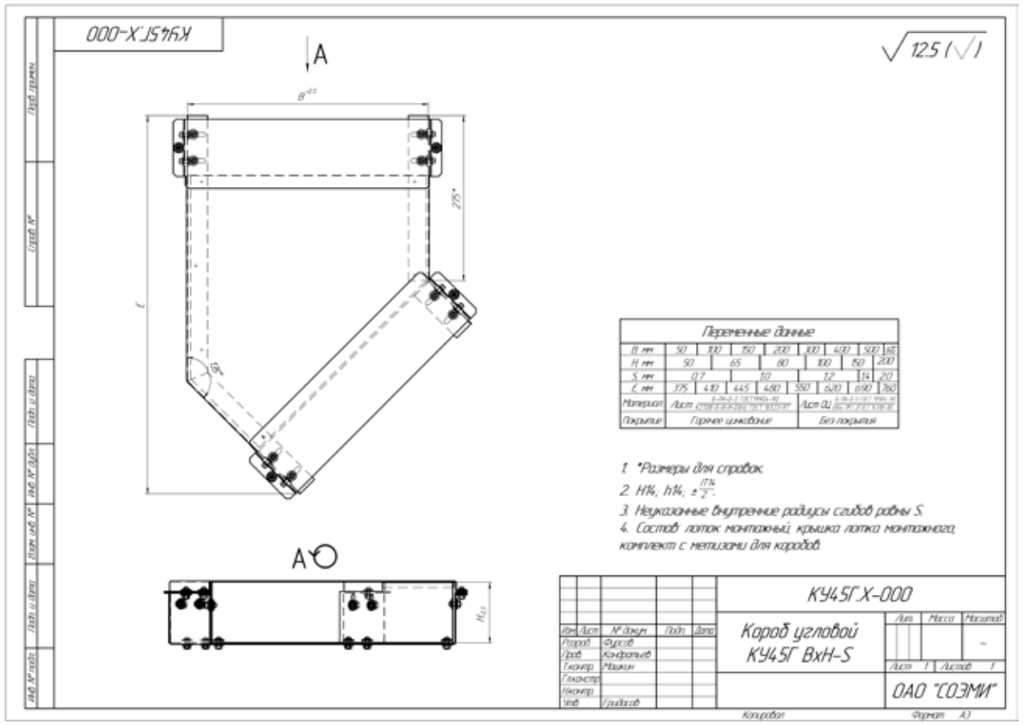

Короб угловой вертикальный КУ45В, поворот вверх на 45°

Толщина, S, мм	Высота, H, мм	Длина, E/F, мм	Ширина, B, мм	Масса, кг	Артикул	Наименование
1,2	50	365/176	50	1,18	H7233005261	КУ45В.50.50.365.1,2.1
			100	1,59	H7233105261	КУ45В.100.50.365.1,2.1
			150	2,03	H7233705261	КУ45В.150.50.365.1,2.1
			200	2,48	H7233205261	КУ45В.200.50.365.1,2.1
			300	3,35	H7233305261	КУ45В.300.50.365.1,2.1
			400	4,25	H7233405261	КУ45В.400.50.365.1,2.1
	100	400/226	100	2,23	H7233110261	КУ45В.100.100.400.1,2.1
			150	2,71	H7233710261	КУ45В.150.100.400.1,2.1
			200	3,17	H7233210261	КУ45В.200.100.400.1,2.1
			300	4,10	H7233310261	КУ45В.300.100.400.1,2.1
			400	5,04	H7233410261	КУ45В.400.100.400.1,2.1
	150	435/276	150	3,47	H7233715261	КУ45В.150.150.435.1,2.1
			200	3,96	H7233215261	КУ45В.200.150.435.1,2.1
			300	4,95	H7233315261	КУ45В.300.150.435.1,2.1
			400	5,96	H7233415261	КУ45В.400.150.435.1,2.1
	200	470/326	200	4,49	H7233220261	КУ45В.200.200.470.1,2.1
			300	5,47	H7233320261	КУ45В.300.200.470.1,2.1
			400	5,44	H7233420261	КУ45В.400.200.470.1,2.1
1,5	50	365/176	50	1,37	H7233005271	КУ45В.50.50.365.1,5.1
			100	1,86	H7233105271	КУ45В.100.50.365.1,5.1
			150	2,38	H7233705271	КУ45В.150.50.365.1,5.1
			200	2,91	H7233205271	КУ45В.200.50.365.1,5.1
			300	3,95	H7233305271	КУ45В.300.50.365.1,5.1
			400	5,00	H7233405271	КУ45В.400.50.365.1,5.1
	100	400/226	100	2,62	H7233110271	КУ45В.100.100.400.1,5.1
			150	3,17	H7233710271	КУ45В.150.100.400.1,5.1
			200	3,72	H7233210271	КУ45В.200.100.400.1,5.1
			300	4,82	H7233310271	КУ45В.300.100.400.1,5.1
			400	5,92	H7233410271	КУ45В.400.100.400.1,5.1
	150	435/276	150	4,01	H7233715271	КУ45В.150.150.435.1,5.1
			200	4,58	H7233215271	КУ45В.200.150.435.1,5.1
			300	5,74	H7233315271	КУ45В.300.150.435.1,5.1
			400	6,90	H7233415271	КУ45В.400.150.435.1,5.1
	200	470/326	200	5,19	H7233220271	КУ45В.200.200.470.1,5.1
			300	6,34	H7233320271	КУ45В.300.200.470.1,5.1
			400	6,32	H7233420271	КУ45В.400.200.470.1,5.1
1,2	50	365/176	50	1,03	H7233005262	КУ45В.50.50.365.1,2.2
			100	1,40	H7233105262	КУ45В.100.50.365.1,2.2
			150	1,78	H7233705262	КУ45В.150.50.365.1,2.2
			200	2,17	H7233205262	КУ45В.200.50.365.1,2.2
			300	2,94	H7233305262	КУ45В.300.50.365.1,2.2
			400	3,73	H7233405262	КУ45В.400.50.365.1,2.2
	100	400/226	100	1,96	H7233110262	КУ45В.100.100.400.1,2.2
			150	2,38	H7233710262	КУ45В.150.100.400.1,2.2
			200	2,78	H7233210262	КУ45В.200.100.400.1,2.2
			300	3,60	H7233310262	КУ45В.300.100.400.1,2.2
			400	4,42	H7233410262	КУ45В.400.100.400.1,2.2
	150	435/276	150	3,05	H7233715262	КУ45В.150.150.435.1,2.2
			200	3,48	H7233215262	КУ45В.200.150.435.1,2.2
			300	4,35	H7233315262	КУ45В.300.150.435.1,2.2
			400	5,23	H7233415262	КУ45В.400.150.435.1,2.2
	200	470/326	200	3,94	H7233220262	КУ45В.200.200.470.1,2.2
			300	4,80	H7233320262	КУ45В.300.200.470.1,2.2
			400	4,78	H7233420262	КУ45В.400.200.470.1,2.2
1,5	50	365/176	50	1,20	H7233005272	КУ45В.50.50.365.1,5.2
			100	1,64	H7233105272	КУ45В.100.50.365.1,5.2
			150	2,09	H7233705272	КУ45В.150.50.365.1,5.2
			200	2,55	H7233205272	КУ45В.200.50.365.1,5.2
			300	3,47	H7233305272	КУ45В.300.50.365.1,5.2
			400	4,39	H7233405272	КУ45В.400.50.365.1,5.2
	100	400/226	100	2,30	H7233110272	КУ45В.100.100.400.1,5.2
			150	2,78	H7233710272	КУ45В.150.100.400.1,5.2
			200	3,26	H7233210272	КУ45В.200.100.400.1,5.2
			300	4,23	H7233310272	КУ45В.300.100.400.1,5.2
			400	5,19	H7233410272	КУ45В.400.100.400.1,5.2
	150	435/276	150	3,52	H7233715272	КУ45В.150.150.435.1,5.2
			200	4,02	H7233215272	КУ45В.200.150.435.1,5.2
			300	5,04	H7233315272	КУ45В.300.150.435.1,5.2
			400	6,06	H7233415272	КУ45В.400.150.435.1,5.2
	200	470/326	200	4,56	H7233220272	КУ45В.200.200.470.1,5.2
			300	5,56	H7233320272	КУ45В.300.200.470.1,5.2
			400	5,55	H7233420272	КУ45В.400.200.470.1,5.2

Варианты исполнения:
Горячее цинкование
Сталь оцинкованная по методу Сендзимира

Пример записи при заказе короба углового вертикального шириной 400 мм, высотой 200 мм, длиной 470 мм, толщиной 1,5 мм, горячее цинкование:
Короб угловой 45 вверх КУ45В.400.200.470.1,5.1 (артикул H7233420271).

Состав:	
1. Лоток угловой	1 шт.
2. Крышка лотка	1 шт.
3. Скоба нижняя	2 шт.
4. Скоба верхняя	2 шт.
5. Винт М6	20 шт.
6. Гайка М6	20 шт.
7. Шайба-звёздочка	40 шт.

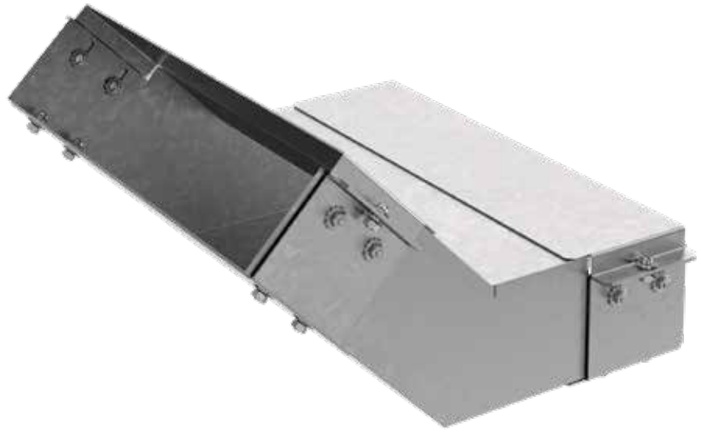

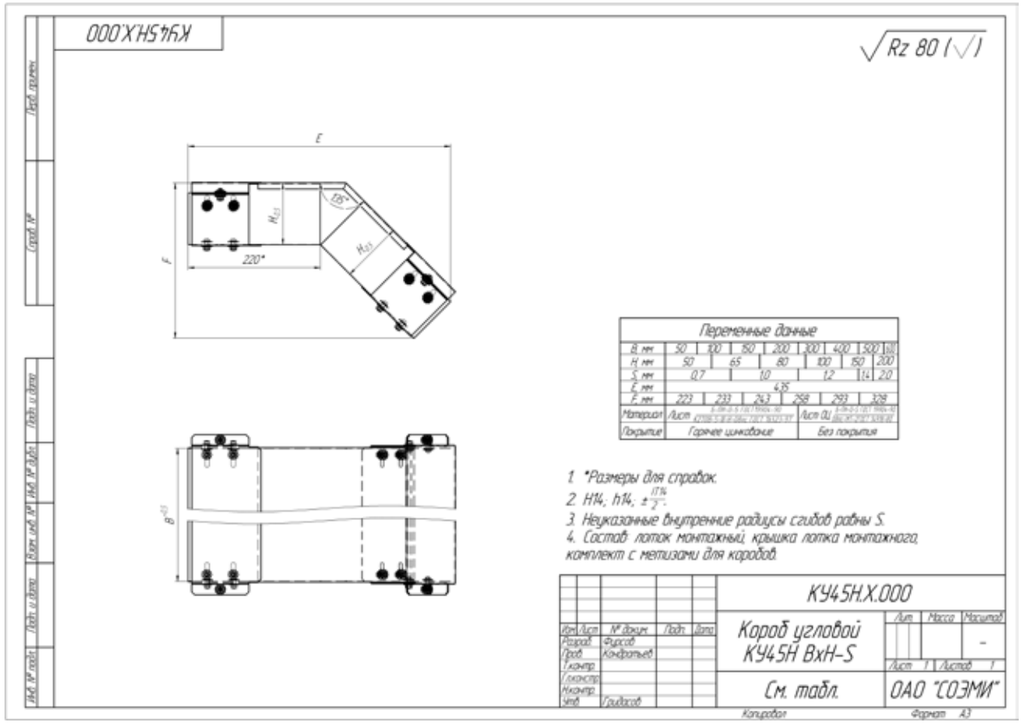

Короб угловой вертикальный КУ45Н, поворот вниз на 45°

Толщина, S, мм	Высота, H, мм	Длина, E, мм	Ширина, B, мм	Масса, кг	Артикул	Наименование
1,2	50	435/223	50	1,30	Н7234005261	КУ45Н.50.50.435.1,2.1
			100	1,80	Н7234105261	КУ45Н.100.50.435.1,2.1
			150	2,31	Н7234705261	КУ45Н.150.50.435.1,2.1
			200	2,84	Н7234205261	КУ45Н.200.50.435.1,2.1
			300	3,85	Н7234305261	КУ45Н.300.50.435.1,2.1
			400	4,87	Н7234405261	КУ45Н.400.50.435.1,2.1
	100	435/258	100	2,26	Н7234110261	КУ45Н.100.100.435.1,2.1
			150	2,75	Н7234710261	КУ45Н.150.100.435.1,2.1
			200	3,24	Н7234210261	КУ45Н.200.100.435.1,2.1
			300	4,22	Н7234310261	КУ45Н.300.100.435.1,2.1
			400	5,20	Н7234410261	КУ45Н.400.100.435.1,2.1
	150	435/293	150	3,13	Н7234715261	КУ45Н.150.150.435.1,2.1
			200	3,61	Н7234215261	КУ45Н.200.150.435.1,2.1
			300	4,55	Н7234315261	КУ45Н.300.150.435.1,2.1
			400	5,50	Н7234415261	КУ45Н.400.150.435.1,2.1
	200	435/328	200	3,87	Н7234220261	КУ45Н.200.200.435.1,2.1
			300	4,76	Н7234320261	КУ45Н.300.200.435.1,2.1
			400	5,65	Н7234420261	КУ45Н.400.200.435.1,2.1
1,5	50	435/223	50	1,52	Н7234005271	КУ45Н.50.50.435.1,5.1
			100	2,10	Н7234105271	КУ45Н.100.50.435.1,5.1
			150	2,71	Н7234705271	КУ45Н.150.50.435.1,5.1
			200	3,32	Н7234205271	КУ45Н.200.50.435.1,5.1
			300	4,51	Н7234305271	КУ45Н.300.50.435.1,5.1
			400	5,73	Н7234405271	КУ45Н.400.50.435.1,5.1
	100	435/258	100	2,64	Н7234110271	КУ45Н.100.100.435.1,5.1
			150	3,23	Н7234710271	КУ45Н.150.100.435.1,5.1
			200	3,81	Н7234210271	КУ45Н.200.100.435.1,5.1
			300	4,95	Н7234310271	КУ45Н.300.100.435.1,5.1
			400	6,12	Н7234410271	КУ45Н.400.100.435.1,5.1
	150	435/293	150	3,64	Н7234715271	КУ45Н.150.150.435.1,5.1
			200	4,18	Н7234215271	КУ45Н.200.150.435.1,5.1
			300	5,28	Н7234315271	КУ45Н.300.150.435.1,5.1
			400	6,38	Н7234415271	КУ45Н.400.150.435.1,5.1
	200	435/328	200	4,48	Н7234220271	КУ45Н.200.200.435.1,5.1
			300	5,52	Н7234320271	КУ45Н.300.200.435.1,5.1
			400	6,57	Н7234420271	КУ45Н.400.200.435.1,5.1
1,2	50	435/223	50	1,14	Н7234005262	КУ45Н.50.50.435.1,2.2
			100	1,58	Н7234105262	КУ45Н.100.50.435.1,2.2
			150	2,03	Н7234705262	КУ45Н.150.50.435.1,2.2
			200	2,49	Н7234205262	КУ45Н.200.50.435.1,2.2
			300	3,38	Н7234305262	КУ45Н.300.50.435.1,2.2
			400	4,28	Н7234405262	КУ45Н.400.50.435.1,2.2
	100	435/258	100	1,99	Н7234110262	КУ45Н.100.100.435.1,2.2
			150	2,41	Н7234710262	КУ45Н.150.100.435.1,2.2
			200	2,84	Н7234210262	КУ45Н.200.100.435.1,2.2
			300	3,70	Н7234310262	КУ45Н.300.100.435.1,2.2
			400	4,56	Н7234410262	КУ45Н.400.100.435.1,2.2
	150	435/293	150	2,75	Н7234715262	КУ45Н.150.150.435.1,2.2
			200	3,17	Н7234215262	КУ45Н.200.150.435.1,2.2
			300	4,00	Н7234315262	КУ45Н.300.150.435.1,2.2
			400	4,83	Н7234415262	КУ45Н.400.150.435.1,2.2
	200	435/328	200	3,40	Н7234220262	КУ45Н.200.200.435.1,2.2
			300	4,17	Н7234320262	КУ45Н.300.200.435.1,2.2
			400	4,96	Н7234420262	КУ45Н.400.200.435.1,2.2
1,5	50	435/223	50	1,33	Н7234005272	КУ45Н.50.50.435.1,5.2
			100	1,85	Н7234105272	КУ45Н.100.50.435.1,5.2
			150	2,38	Н7234705272	КУ45Н.150.50.435.1,5.2
			200	2,91	Н7234205272	КУ45Н.200.50.435.1,5.2
			300	3,96	Н7234305272	КУ45Н.300.50.435.1,5.2
			400	5,03	Н7234405272	КУ45Н.400.50.435.1,5.2
	100	435/258	100	2,32	Н7234110272	КУ45Н.100.100.435.1,5.2
			150	2,83	Н7234710272	КУ45Н.150.100.435.1,5.2
			200	3,34	Н7234210272	КУ45Н.200.100.435.1,5.2
			300	4,35	Н7234310272	КУ45Н.300.100.435.1,5.2
			400	5,37	Н7234410272	КУ45Н.400.100.435.1,5.2
	150	435/293	150	3,19	Н7234715272	КУ45Н.150.150.435.1,5.2
			200	3,67	Н7234215272	КУ45Н.200.150.435.1,5.2
			300	4,63	Н7234315272	КУ45Н.300.150.435.1,5.2
			400	5,60	Н7234415272	КУ45Н.400.150.435.1,5.2
	200	435/328	200	3,93	Н7234220272	КУ45Н.200.200.435.1,5.2
			300	4,84	Н7234320272	КУ45Н.300.200.435.1,5.2
			400	5,77	Н7234420272	КУ45Н.400.200.435.1,5.2

Варианты исполнения:
Горячее цинкование
Сталь оцинкованная по методу Сендзимира

Пример записи при заказе короба углового вертикального шириной 400 мм, высотой 200 мм, длиной 435 мм, толщиной 1,5 мм, горячее цинкование:
Короб угловой 45 вниз КУ45Н.400.200.435.1,5.1 (артикул Н7234420271).

Состав:	
1. Лоток угловой	1 шт.
2. Крышка лотка	1 шт.
3. Скоба нижняя	2 шт.
4. Скоба верхняя	2 шт.
5. Винт М6	20 шт.
6. Гайка М6	20 шт.
7. Шайба-звёздочка	40 шт.

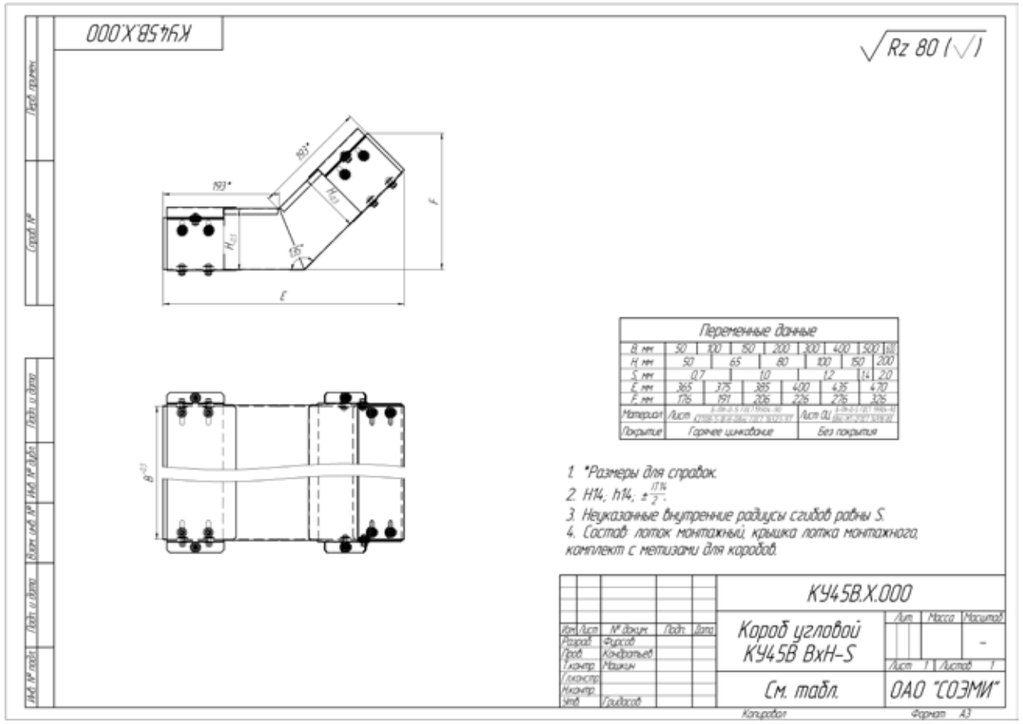

Под заказ возможно изготовление нестандартных коробов с другими типоразмерами, толщинами, длиной и типом покрытия

Короб угловой тройниковый горизонтальный КУТГ

Толщина, S, мм	Высота, H, мм	Длина, E, мм	Ширина, B, мм	Масса, кг	Артикул	Наименование
1,2	50	500/275	50	1,84	H7255005261	КУТГ.50.50.500.1,2.1
		550/325	100	2,65	H7255105261	КУТГ.100.50.550.1,2.1
		600/375	150	3,54	H7255705261	КУТГ.150.50.600.1,2.1
		650/425	200	4,55	H7255205261	КУТГ.200.50.650.1,2.1
		750/525	300	6,88	H7255305261	КУТГ.300.50.750.1,2.1
		850/625	400	9,66	H7255405261	КУТГ.400.50.850.1,2.1
	100	550/325	100	3,84	H7255110261	КУТГ.100.100.550.1,2.1
		600/375	150	4,40	H7255710261	КУТГ.150.100.600.1,2.1
		650/425	200	5,43	H7255210261	КУТГ.200.100.650.1,2.1
		750/525	300	7,82	H7255310261	КУТГ.300.100.750.1,2.1
		850/625	400	10,66	H7255410261	КУТГ.400.100.850.1,2.1
	150	600/375	150	5,33	H7255715261	КУТГ.150.150.600.1,2.1
		650/425	200	6,40	H7255215261	КУТГ.200.150.650.1,2.1
		750/525	300	8,88	H7255315261	КУТГ.300.150.750.1,2.1
		850/625	400	11,82	H7255415261	КУТГ.400.150.850.1,2.1
	200	650/425	200	7,31	H7255220261	КУТГ.200.200.650.1,2.1
		750/525	300	9,85	H7255320261	КУТГ.300.200.750.1,2.1
		850/625	400	12,83	H7255420261	КУТГ.400.200.850.1,2.1
1,5	50	500/275	50	2,14	H7255005271	КУТГ.50.50.500.1,5.1
		550/325	100	3,09	H7255105271	КУТГ.100.50.550.1,5.1
		600/375	150	4,15	H7255705271	КУТГ.150.50.600.1,5.1
		650/425	200	5,33	H7255205271	КУТГ.200.50.650.1,5.1
		750/525	300	8,06	H7255305271	КУТГ.300.50.750.1,5.1
		850/625	400	11,33	H7255405271	КУТГ.400.50.850.1,5.1
	100	550/325	100	4,49	H7255110271	КУТГ.100.100.550.1,5.1
		600/375	150	5,16	H7255710271	КУТГ.150.100.600.1,5.1
		650/425	200	6,36	H7255210271	КУТГ.200.100.650.1,5.1
		750/525	300	9,16	H7255310271	КУТГ.300.100.750.1,5.1
		850/625	400	12,49	H7255410271	КУТГ.400.100.850.1,5.1
	150	600/375	150	6,16	H7255715271	КУТГ.150.150.600.1,5.1
		650/425	200	7,39	H7255215271	КУТГ.200.150.650.1,5.1
		750/525	300	10,26	H7255315271	КУТГ.300.150.750.1,5.1
		850/625	400	13,66	H7255415271	КУТГ.400.150.850.1,5.1
	200	650/425	200	8,43	H7255220271	КУТГ.200.200.650.1,5.1
		750/525	300	11,36	H7255320271	КУТГ.300.200.750.1,5.1
		850/625	400	14,82	H7255420271	КУТГ.400.200.850.1,5.1
1,2	50	500/275	50	1,61	H7255005262	КУТГ.50.50.500.1,2.2
		550/325	100	2,33	H7255105262	КУТГ.100.50.550.1,2.2
		600/375	150	3,11	H7255705262	КУТГ.150.50.600.1,2.2
		650/425	200	3,99	H7255205262	КУТГ.200.50.650.1,2.2
		750/525	300	6,04	H7255305262	КУТГ.300.50.750.1,2.2
		850/625	400	8,48	H7255405262	КУТГ.400.50.850.1,2.2
	100	550/325	100	3,37	H7255110262	КУТГ.100.100.550.1,2.2
		600/375	150	3,86	H7255710262	КУТГ.150.100.600.1,2.2
		650/425	200	4,77	H7255210262	КУТГ.200.100.650.1,2.2
		750/525	300	6,86	H7255310262	КУТГ.300.100.750.1,2.2
		850/625	400	9,35	H7255410262	КУТГ.400.100.850.1,2.2
	150	600/375	150	4,68	H7255715262	КУТГ.150.150.600.1,2.2
		650/425	200	5,62	H7255215262	КУТГ.200.150.650.1,2.2
		750/525	300	7,80	H7255315262	КУТГ.300.150.750.1,2.2
		850/625	400	10,37	H7255415262	КУТГ.400.150.850.1,2.2
	200	650/425	200	6,41	H7255220262	КУТГ.200.200.650.1,2.2
		750/525	300	8,64	H7255320262	КУТГ.300.200.750.1,2.2
		850/625	400	11,26	H7255420262	КУТГ.400.200.850.1,2.2
1,5	50	500/275	50	1,88	H7255005272	КУТГ.50.50.500.1,5.2
		550/325	100	2,72	H7255105272	КУТГ.100.50.550.1,5.2
		600/375	150	3,64	H7255705272	КУТГ.150.50.600.1,5.2
		650/425	200	4,68	H7255205272	КУТГ.200.50.650.1,5.2
		750/525	300	7,08	H7255305272	КУТГ.300.50.750.1,5.2
		850/625	400	9,94	H7255405272	КУТГ.400.50.850.1,5.2
	100	550/325	100	3,94	H7255110272	КУТГ.100.100.550.1,5.2
		600/375	150	4,53	H7255710272	КУТГ.150.100.600.1,5.2
		650/425	200	5,58	H7255210272	КУТГ.200.100.650.1,5.2
		750/525	300	8,04	H7255310272	КУТГ.300.100.750.1,5.2
		850/625	400	10,96	H7255410272	КУТГ.400.100.850.1,5.2
	150	600/375	150	5,40	H7255715272	КУТГ.150.150.600.1,5.2
		650/425	200	6,49	H7255215272	КУТГ.200.150.650.1,5.2
		750/525	300	9,00	H7255315272	КУТГ.300.150.750.1,5.2
		850/625	400	11,99	H7255415272	КУТГ.400.150.850.1,5.2
	200	650/425	200	7,40	H7255220272	КУТГ.200.200.650.1,5.2
		750/525	300	9,97	H7255320272	КУТГ.300.200.750.1,5.2
		850/625	400	13,01	H7255420272	КУТГ.400.200.850.1,5.2

Варианты исполнения:
Горячее цинкование
Сталь оцинкованная по методу Сендзимира

Пример записи при заказе короба углового тройникового горизонтального шириной 400 мм, высотой 200 мм, длиной 850 мм, толщиной 1,5 мм, горячее цинкование:
Короб угловой тройниковый горизонтальный КУТГ.400.200.850.1,5.1 (артикул H7255420271).

Состав:	
1. Лоток тройниковый	1 шт.
2. Крышка лотка	1 шт.
3. Скоба нижняя	3 шт.
4. Скоба верхняя	3 шт.
5. Винт М6	30 шт.
6. Гайка М6	30 шт.
7. Шайба-звёздочка	60 шт.

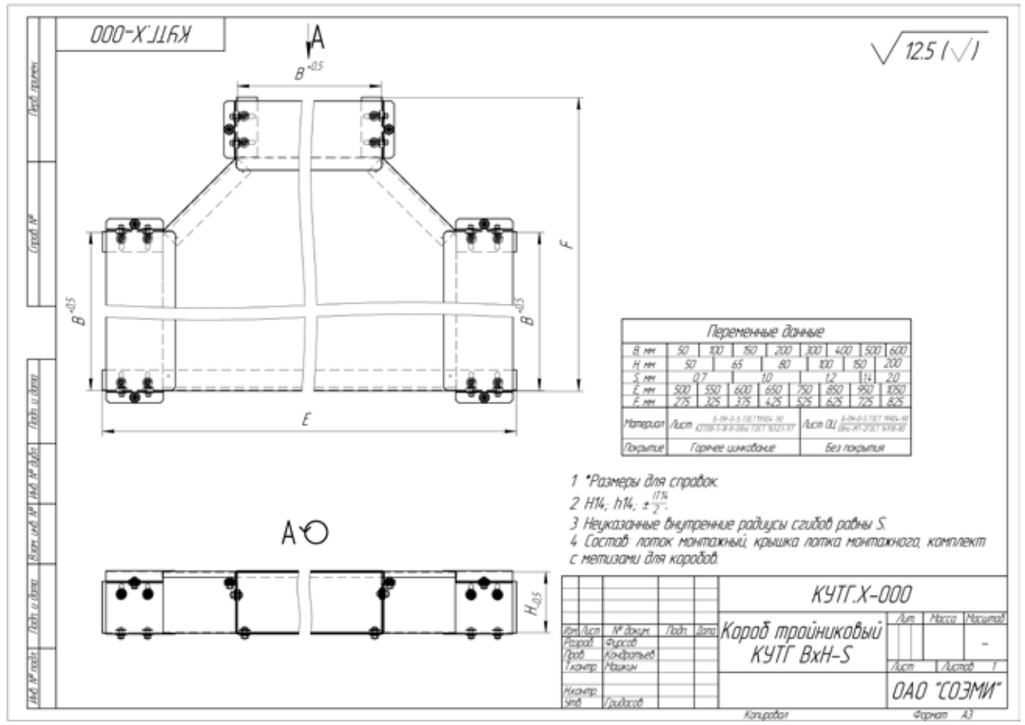

Короб угловой ответвительный горизонтальный КУОГ

Под заказ возможно изготовление нестандартных коробов с другими типоразмерами, толщинами, длиной и типом покрытия

Толщина, S, мм	Высота, H, мм	Длина, E, мм	Ширина, B, мм	Масса, кг	Артикул	Наименование
1,2	50	500	50	1,27	H7275005261	КУОГ.50.50.500.1,2.1
		550	100	1,59	H7275105261	КУОГ.100.50.550.1,2.1
		600	150	1,86	H7275705261	КУОГ.150.50.600.1,2.1
		650	200	2,14	H7275205261	КУОГ.200.50.650.1,2.1
		750	300	2,68	H7275305261	КУОГ.300.50.750.1,2.1
		850	400	3,24	H7275405261	КУОГ.400.50.850.1,2.1
	100	550	100	2,10	H7275110261	КУОГ.100.100.550.1,2.1
		600	150	2,39	H7275710261	КУОГ.150.100.600.1,2.1
		650	200	2,66	H7275210261	КУОГ.200.100.650.1,2.1
		750	300	3,21	H7275310261	КУОГ.300.100.750.1,2.1
		850	400	3,77	H7275410261	КУОГ.400.100.850.1,2.1
	150	600	150	2,94	H7275715261	КУОГ.150.150.600.1,2.1
		650	200	3,22	H7275215261	КУОГ.200.150.650.1,2.1
		750	300	3,78	H7275315261	КУОГ.300.150.750.1,2.1
		850	400	4,34	H7275415261	КУОГ.400.150.850.1,2.1
	200	650	200	3,73	H7275220261	КУОГ.200.200.650.1,2.1
		750	300	4,32	H7275320261	КУОГ.300.200.750.1,2.1
		850	400	4,86	H7275420261	КУОГ.400.200.850.1,2.1
1,5	50	500	50	1,50	H7275005271	КУОГ.50.50.500.1,5.1
		550	100	1,86	H7275105271	КУОГ.100.50.550.1,5.1
		600	150	2,19	H7275705271	КУОГ.150.50.600.1,5.1
		650	200	2,52	H7275205271	КУОГ.200.50.650.1,5.1
		750	300	3,16	H7275305271	КУОГ.300.50.750.1,5.1
		850	400	3,82	H7275405271	КУОГ.400.50.850.1,5.1
	100	550	100	2,48	H7275110271	КУОГ.100.100.550.1,5.1
		600	150	2,80	H7275710271	КУОГ.150.100.600.1,5.1
		650	200	3,13	H7275210271	КУОГ.200.100.650.1,5.1
		750	300	3,78	H7275310271	КУОГ.300.100.750.1,5.1
		850	400	4,44	H7275410271	КУОГ.400.100.850.1,5.1
	150	600	150	3,42	H7275715271	КУОГ.150.150.600.1,5.1
		650	200	3,74	H7275215271	КУОГ.200.150.650.1,5.1
		750	300	4,40	H7275315271	КУОГ.300.150.750.1,5.1
		850	400	5,05	H7275415271	КУОГ.400.150.850.1,5.1
	200	650	200	4,33	H7275220271	КУОГ.200.200.650.1,5.1
		750	300	5,02	H7275320271	КУОГ.300.200.750.1,5.1
		850	400	5,66	H7275420271	КУОГ.400.200.850.1,5.1
1,2	50	500	50	1,11	H7275005262	КУОГ.50.50.500.1,2.2
		550	100	1,40	H7275105262	КУОГ.100.50.550.1,2.2
		600	150	1,64	H7275705262	КУОГ.150.50.600.1,2.2
		650	200	1,88	H7275205262	КУОГ.200.50.650.1,2.2
		750	300	2,36	H7275305262	КУОГ.300.50.750.1,2.2
		850	400	2,85	H7275405262	КУОГ.400.50.850.1,2.2
	100	550	100	1,85	H7275110262	КУОГ.100.100.550.1,2.2
		600	150	2,10	H7275710262	КУОГ.150.100.600.1,2.2
		650	200	2,34	H7275210262	КУОГ.200.100.650.1,2.2
		750	300	2,82	H7275310262	КУОГ.300.100.750.1,2.2
		850	400	3,31	H7275410262	КУОГ.400.100.850.1,2.2
	150	600	150	2,58	H7275715262	КУОГ.150.150.600.1,2.2
		650	200	2,83	H7275215262	КУОГ.200.150.650.1,2.2
		750	300	3,32	H7275315262	КУОГ.300.150.750.1,2.2
		850	400	3,81	H7275415262	КУОГ.400.150.850.1,2.2
	200	650	200	3,27	H7275220262	КУОГ.200.200.650.1,2.2
		750	300	3,79	H7275320262	КУОГ.300.200.750.1,2.2
		850	400	4,27	H7275420262	КУОГ.400.200.850.1,2.2
1,5	50	500	50	1,31	H7275005272	КУОГ.50.50.500.1,5.2
		550	100	1,64	H7275105272	КУОГ.100.50.550.1,5.2
		600	150	1,92	H7275705272	КУОГ.150.50.600.1,5.2
		650	200	2,21	H7275205272	КУОГ.200.50.650.1,5.2
		750	300	2,78	H7275305272	КУОГ.300.50.750.1,5.2
		850	400	3,35	H7275405272	КУОГ.400.50.850.1,5.2
	100	550	100	2,18	H7275110272	КУОГ.100.100.550.1,5.2
		600	150	2,46	H7275710272	КУОГ.150.100.600.1,5.2
		650	200	2,74	H7275210272	КУОГ.200.100.650.1,5.2
		750	300	3,32	H7275310272	КУОГ.300.100.750.1,5.2
		850	400	3,89	H7275410272	КУОГ.400.100.850.1,5.2
	150	600	150	3,00	H7275715272	КУОГ.150.150.600.1,5.2
		650	200	3,29	H7275215272	КУОГ.200.150.650.1,5.2
		750	300	3,86	H7275315272	КУОГ.300.150.750.1,5.2
		850	400	4,43	H7275415272	КУОГ.400.150.850.1,5.2
	200	650	200	3,80	H7275220272	КУОГ.200.200.650.1,5.2
		750	300	4,40	H7275320272	КУОГ.300.200.750.1,5.2
		850	400	4,97	H7275420272	КУОГ.400.200.850.1,5.2

Варианты исполнения:
Горячее цинкование
Сталь оцинкованная по методу Сендзимира

Пример записи при заказе короба углового ответвительного горизонтального шириной 400 мм, высотой 200 мм, длиной 850 мм, толщиной 1,5 мм, сталь оцинкованная по методу Сендзимира:
Короб угловой ответвительный горизонтальный КУОГ.400.200.850.1,5.2 (артикул H7275420272).

Состав:	
1. Лоток ответвительный	1 шт.
2. Крышка лотка	1 шт.
3. Скоба нижняя	1 шт.
4. Скоба верхняя	1 шт.
5. Винт М6	14 шт.
6. Гайка М6	14 шт.
7. Шайба-звёздочка	28 шт.

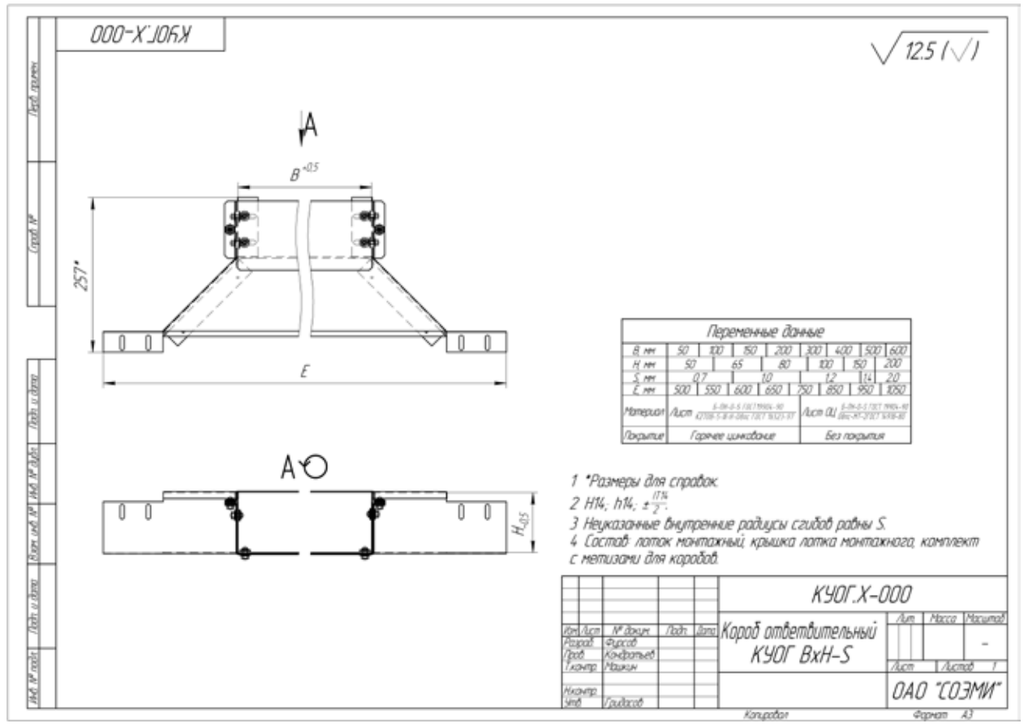

Короб угловой крестообразный горизонтальный КУКГ

Под заказ возможно изготовление нестандартных коробов с другими типоразмерами, толщинами, длиной и типом покрытия

Толщина, S, мм	Высота, H, мм	Длина, E, мм	Ширина, B, мм	Масса, кг	Артикул	Наименование
1,2	50	500	50	2,24	H7265005261	КУКГ.50.50.500.1,2.1
		550	100	3,08	H7265105261	КУКГ.100.50.550.1,2.1
		600	150	3,99	H7265705261	КУКГ.150.50.600.1,2.1
		650	200	4,96	H7265205261	КУКГ.200.50.650.1,2.1
		750	300	7,05	H7265305261	КУКГ.300.50.750.1,2.1
		850	400	9,37	H7265405261	КУКГ.400.50.850.1,2.1
	100	550	100	3,67	H7265110261	КУКГ.100.100.550.1,2.1
		600	150	4,54	H7265710261	КУКГ.150.100.600.1,2.1
		650	200	5,45	H7265210261	КУКГ.200.100.650.1,2.1
		750	300	7,47	H7265310261	КУКГ.300.100.750.1,2.1
		850	400	9,69	H7265410261	КУКГ.400.100.850.1,2.1
	150	600	150	6,34	H7265715261	КУКГ.150.150.600.1,2.1
		650	200	7,47	H7265215261	КУКГ.200.150.650.1,2.1
		750	300	10,10	H7265315261	КУКГ.300.150.750.1,2.1
		850	400	13,16	H7265415261	КУКГ.400.150.850.1,2.1
	200	650	200	8,44	H7265220261	КУКГ.200.200.650.1,2.1
		750	300	11,07	H7265320261	КУКГ.300.200.750.1,2.1
		850	400	14,11	H7265420261	КУКГ.400.200.850.1,2.1
1,5	50	500	50	2,60	H7265005271	КУКГ.50.50.500.1,5.1
		550	100	3,59	H7265105271	КУКГ.100.50.550.1,5.1
		600	150	4,67	H7265705271	КУКГ.150.50.600.1,5.1
		650	200	5,80	H7265205271	КУКГ.200.50.650.1,5.1
		750	300	8,26	H7265305271	КУКГ.300.50.750.1,5.1
		850	400	10,98	H7265405271	КУКГ.400.50.850.1,5.1
	100	550	100	4,29	H7265110271	КУКГ.100.100.550.1,5.1
		600	150	5,31	H7265710271	КУКГ.150.100.600.1,5.1
		650	200	6,39	H7265210271	КУКГ.200.100.650.1,5.1
		750	300	8,74	H7265310271	КУКГ.300.100.750.1,5.1
		850	400	11,36	H7265410271	КУКГ.400.100.850.1,5.1
	150	600	150	7,32	H7265715271	КУКГ.150.150.600.1,5.1
		650	200	8,62	H7265215271	КУКГ.200.150.650.1,5.1
		750	300	11,66	H7265315271	КУКГ.300.150.750.1,5.1
		850	400	15,20	H7265415271	КУКГ.400.150.850.1,5.1
	200	650	200	9,73	H7265220271	КУКГ.200.200.650.1,5.1
		750	300	12,77	H7265320271	КУКГ.300.200.750.1,5.1
		850	400	16,30	H7265420271	КУКГ.400.200.850.1,5.1
1,2	50	500	50	1,96	H7265005262	КУКГ.50.50.500.1,2.2
		550	100	2,70	H7265105262	КУКГ.100.50.550.1,2.2
		600	150	3,50	H7265705262	КУКГ.150.50.600.1,2.2
		650	200	4,35	H7265205262	КУКГ.200.50.650.1,2.2
		750	300	6,19	H7265305262	КУКГ.300.50.750.1,2.2
		850	400	8,23	H7265405262	КУКГ.400.50.850.1,2.2
	100	550	100	3,22	H7265110262	КУКГ.100.100.550.1,2.2
		600	150	3,98	H7265710262	КУКГ.150.100.600.1,2.2
		650	200	4,78	H7265210262	КУКГ.200.100.650.1,2.2
		750	300	6,55	H7265310262	КУКГ.300.100.750.1,2.2
		850	400	8,50	H7265410262	КУКГ.400.100.850.1,2.2
	150	600	150	5,56	H7265715262	КУКГ.150.150.600.1,2.2
		650	200	6,56	H7265215262	КУКГ.200.150.650.1,2.2
		750	300	8,87	H7265315262	КУКГ.300.150.750.1,2.2
		850	400	11,55	H7265415262	КУКГ.400.150.850.1,2.2
	200	650	200	7,41	H7265220262	КУКГ.200.200.650.1,2.2
		750	300	9,71	H7265320262	КУКГ.300.200.750.1,2.2
		850	400	12,39	H7265420262	КУКГ.400.200.850.1,2.2
1,5	50	500	50	2,28	H7265005272	КУКГ.50.50.500.1,5.2
		550	100	3,15	H7265105272	КУКГ.100.50.550.1,5.2
		600	150	4,10	H7265705272	КУКГ.150.50.600.1,5.2
		650	200	5,09	H7265205272	КУКГ.200.50.650.1,5.2
		750	300	7,25	H7265305272	КУКГ.300.50.750.1,5.2
		850	400	9,63	H7265405272	КУКГ.400.50.850.1,5.2
	100	550	100	3,77	H7265110272	КУКГ.100.100.550.1,5.2
		600	150	4,66	H7265710272	КУКГ.150.100.600.1,5.2
		650	200	5,60	H7265210272	КУКГ.200.100.650.1,5.2
		750	300	7,67	H7265310272	КУКГ.300.100.750.1,5.2
		850	400	9,97	H7265410272	КУКГ.400.100.850.1,5.2
	150	600	150	6,42	H7265715272	КУКГ.150.150.600.1,5.2
		650	200	7,57	H7265215272	КУКГ.200.150.650.1,5.2
		750	300	10,23	H7265315272	КУКГ.300.150.750.1,5.2
		850	400	13,34	H7265415272	КУКГ.400.150.850.1,5.2
	200	650	200	8,54	H7265220272	КУКГ.200.200.650.1,5.2
		750	300	11,20	H7265320272	КУКГ.300.200.750.1,5.2
		850	400	14,31	H7265420272	КУКГ.400.200.850.1,5.2

Состав:	
1. Лоток крестообразный	1 шт.
2. Крышка лотка	1 шт.
3. Скоба нижняя	4 шт.
4. Скоба верхняя	4 шт.
5. Винт М6	40 шт.
6. Гайка М6	40 шт.
7. Шайба-звёздочка	80 шт.

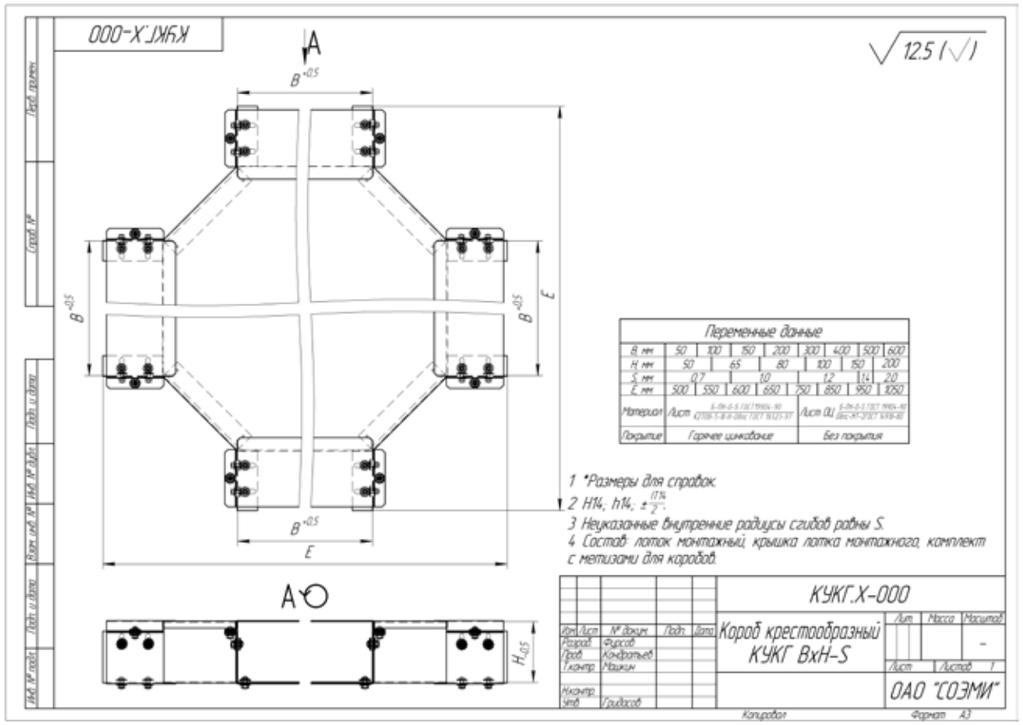

Варианты исполнения:
Горячее цинкование
Сталь оцинкованная по методу Сендзимира

Пример записи при заказе короба углового крестообразного горизонтального шириной 400 мм, высотой 200 мм, длиной 850 мм, толщиной 1,5 мм, сталь оцинкованная по методу Сендзимира:
Короб угловой крестообразный горизонтальный КУКГ.400.200.2000.1,5.2 (артикул H7265420272).

Заглушка кабельного короба КК3

Длина L, мм	Толщина S, мм	Высота H, мм	Ширина B, мм	Масса, кг	Артикул	Наименование
50	1,2	50	50	0,14	H7390005061	КК3.50.50.50.1,2.1
			100	0,19	H7390105061	КК3.100.50.50.1,2.1
			150	0,25	H7390705061	КК3.150.50.50.1,2.1
			200	0,31	H7390205061	КК3.200.50.50.1,2.1
			300	0,44	H7390305061	КК3.300.50.50.1,2.1
			400	0,59	H7390405061	КК3.400.50.50.1,2.1
		100	100	0,23	H7390110061	КК3.100.100.50.1,2.1
			150	0,29	H7390710061	КК3.150.100.50.1,2.1
			200	0,34	H7390210061	КК3.200.100.50.1,2.1
			300	0,47	H7390310061	КК3.300.100.50.1,2.1
			400	0,61	H7390410061	КК3.400.100.50.1,2.1
		150	150	0,40	H7390715061	КК3.150.150.50.1,2.1
			200	0,47	H7390215061	КК3.200.150.50.1,2.1
			300	0,64	H7390315061	КК3.300.150.50.1,2.1
			400	0,83	H7390415061	КК3.400.150.50.1,2.1
		200	200	0,53	H7390220061	КК3.200.200.50.1,2.1
			300	0,70	H7390320061	КК3.300.200.50.1,2.1
			400	0,89	H7390420061	КК3.400.200.50.1,2.1
	1,5	50	50	0,16	H7390005071	КК3.50.50.50.1,5.1
			100	0,23	H7390105071	КК3.100.50.50.1,5.1
			150	0,29	H7390705071	КК3.150.50.50.1,5.1
			200	0,36	H7390205071	КК3.200.50.50.1,5.1
			300	0,52	H7390305071	КК3.300.50.50.1,5.1
			400	0,74	H7390405071	КК3.400.50.50.1,5.1
		100	100	0,29	H7390110071	КК3.100.100.50.1,5.1
			150	0,36	H7390710071	КК3.150.100.50.1,5.1
			200	0,43	H7390210071	КК3.200.100.50.1,5.1
			300	0,59	H7390310071	КК3.300.100.50.1,5.1
			400	0,76	H7390410071	КК3.400.100.50.1,5.1
		150	150	0,46	H7390715071	КК3.150.150.50.1,5.1
			200	0,54	H7390215071	КК3.200.150.50.1,5.1
			300	0,73	H7390315071	КК3.300.150.50.1,5.1
			400	0,96	H7390415071	КК3.400.150.50.1,5.1
		200	200	0,61	H7390220071	КК3.200.200.50.1,5.1
			300	0,80	H7390320071	КК3.300.200.50.1,5.1
			400	1,03	H7390420071	КК3.400.200.50.1,5.1
	1,2	50	50	0,12	H7390005062	КК3.50.50.50.1,2.2
			100	0,17	H7390105062	КК3.100.50.50.1,2.2
			150	0,22	H7390705062	КК3.150.50.50.1,2.2
			200	0,27	H7390205062	КК3.200.50.50.1,2.2
			300	0,38	H7390305062	КК3.300.50.50.1,2.2
			400	0,51	H7390405062	КК3.400.50.50.1,2.2
		100	100	0,20	H7390110062	КК3.100.100.50.1,2.2
			150	0,24	H7390710062	КК3.150.100.50.1,2.2
			200	0,29	H7390210062	КК3.200.100.50.1,2.2
			300	0,40	H7390310062	КК3.300.100.50.1,2.2
			400	0,52	H7390410062	КК3.400.100.50.1,2.2
		150	150	0,34	H7390715062	КК3.150.150.50.1,2.2
			200	0,40	H7390215062	КК3.200.150.50.1,2.2
			300	0,54	H7390315062	КК3.300.150.50.1,2.2
			400	0,71	H7390415062	КК3.400.150.50.1,2.2
		200	200	0,45	H7390220062	КК3.200.200.50.1,2.2
			300	0,60	H7390320062	КК3.300.200.50.1,2.2
			400	0,76	H7390420062	КК3.400.200.50.1,2.2
	1,5	50	50	0,14	H7390005072	КК3.50.50.50.1,5.2
			100	0,19	H7390105072	КК3.100.50.50.1,5.2
			150	0,25	H7390705072	КК3.150.50.50.1,5.2
			200	0,31	H7390205072	КК3.200.50.50.1,5.2
			300	0,45	H7390305072	КК3.300.50.50.1,5.2
			400	0,65	H7390405072	КК3.400.50.50.1,5.2
		100	100	0,25	H7390110072	КК3.100.100.50.1,5.2
			150	0,31	H7390710072	КК3.150.100.50.1,5.2
			200	0,38	H7390210072	КК3.200.100.50.1,5.2
			300	0,52	H7390310072	КК3.300.100.50.1,5.2
			400	0,67	H7390410072	КК3.400.100.50.1,5.2
		150	150	0,39	H7390715072	КК3.150.150.50.1,5.2
			200	0,46	H7390215072	КК3.200.150.50.1,5.2
			300	0,63	H7390315072	КК3.300.150.50.1,5.2
			400	0,82	H7390415072	КК3.400.150.50.1,5.2
		200	200	0,52	H7390220072	КК3.200.200.50.1,5.2
			300	0,69	H7390320072	КК3.300.200.50.1,5.2
			400	0,88	H7390420072	КК3.400.200.50.1,5.2

Варианты исполнения:
Горячее цинкование
Сталь оцинкованная по методу Сендзимира

Пример записи при заказе заглушки короба шириной 400 мм, высотой 200 мм, толщиной 1,5 мм, длиной 50 мм, сталь оцинкованная по методу Сендзимира:
Заглушка КК3.400.200.100.1,5.2 (артикул H7390420072).

Состав:	
1. Заглушка	1 шт.
2. Винт М6	2 шт.
3. Гайка М6	2 шт.
4. Шайба-звёздочка	4 шт.

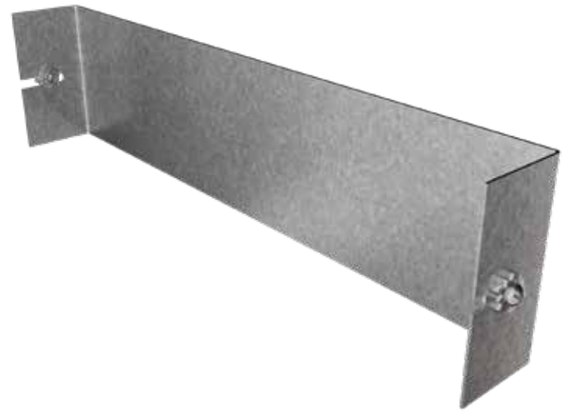

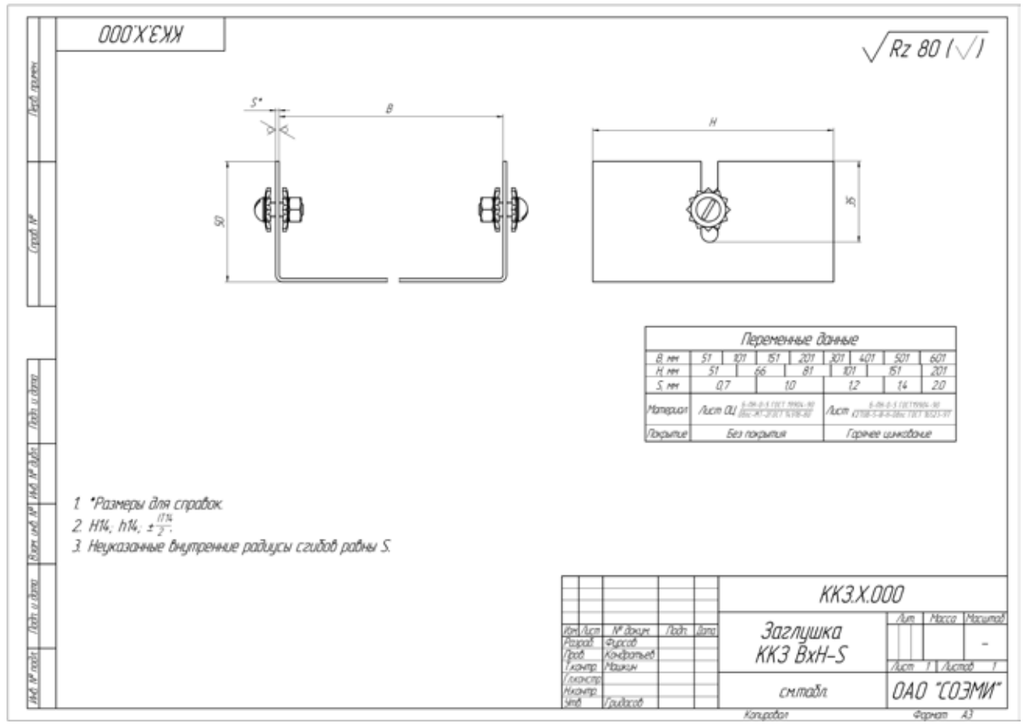

Разделитель кабельного короба ККР

Ширина B, мм	Длина L, мм	Толщина S, мм	Высота H, мм	Масса, кг	Артикул	Наименование
25	2000	1,2	50	1,58	H7380805261	ККР.25.50.2000.1,2.1
			100	2,68	H7380810261	ККР.25.100.2000.1,2.1
			150	3,78	H7380815261	ККР.25.150.2000.1,2.1
			200	4,88	H7380820261	ККР.25.200.2000.1,2.1
		1,5	50	1,98	H7380805271	ККР.25.50.2000.1,5.1
			100	3,35	H7380810271	ККР.25.100.2000.1,5.1
			150	4,73	H7380815271	ККР.25.150.2000.1,5.1
			200	6,10	H7380820271	ККР.25.200.2000.1,5.1
	3000	1,2	50	2,38	H7380805361	ККР.25.50.3000.1,2.1
			100	4,03	H7380810361	ККР.25.100.3000.1,2.1
			150	5,68	H7380815361	ККР.25.150.3000.1,2.1
			200	7,33	H7380820361	ККР.25.200.3000.1,2.1
		1,5	50	2,97	H7380805371	ККР.25.50.3000.1,5.1
			100	5,03	H7380810371	ККР.25.100.3000.1,5.1
			150	7,09	H7380815371	ККР.25.150.3000.1,5.1
			200	9,16	H7380820371	ККР.25.200.3000.1,5.1
	2000	1,2	50	1,39	H7380805262	ККР.25.50.2000.1,2.2
			100	2,36	H7380810262	ККР.25.100.2000.1,2.2
			150	3,32	H7380815262	ККР.25.150.2000.1,2.2
			200	4,29	H7380820262	ККР.25.200.2000.1,2.2
		1,5	50	1,74	H7380805272	ККР.25.50.2000.1,5.2
			100	2,94	H7380810272	ККР.25.100.2000.1,5.2
			150	4,15	H7380815272	ККР.25.150.2000.1,5.2
			200	5,36	H7380820272	ККР.25.200.2000.1,5.2
	3000	1,2	50	2,09	H7380805362	ККР.25.50.3000.1,2.2
			100	3,53	H7380810362	ККР.25.100.3000.1,2.2
			150	4,98	H7380815362	ККР.25.150.3000.1,2.2
			200	6,43	H7380820362	ККР.25.200.3000.1,2.2
		1,5	50	2,61	H7380805372	ККР.25.50.3000.1,5.2
			100	4,42	H7380810372	ККР.25.100.3000.1,5.2
			150	6,23	H7380815372	ККР.25.150.3000.1,5.2
			200	8,04	H7380820372	ККР.25.200.3000.1,5.2

Под заказ возможно изготовление нестандартных коробов с другими типоразмерами, толщинами, длиной и типом покрытия

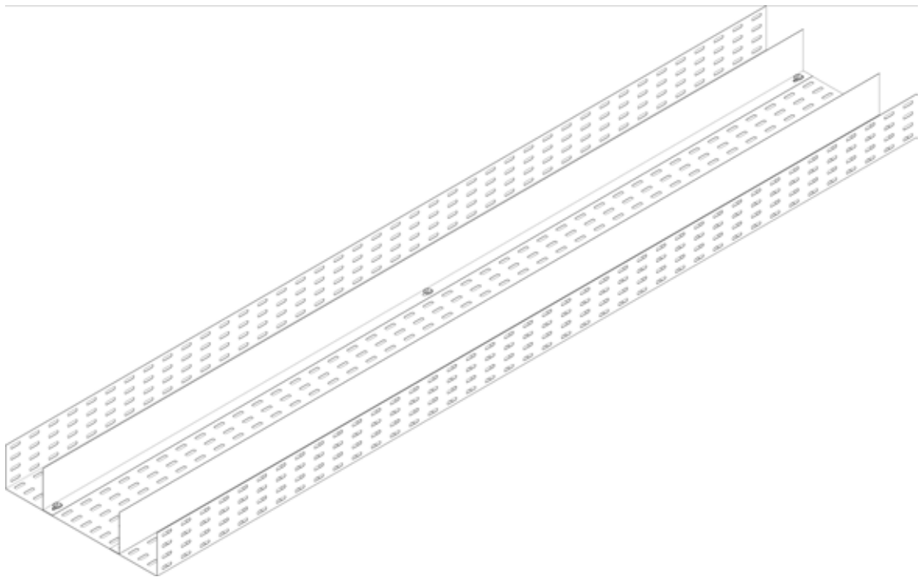

Варианты исполнения:

Горячее цинкование

Сталь оцинкованная по методу Сендзимира

Пример записи при заказе разделителя короба шириной 400 мм, высотой 25 мм, длиной 3000 мм, толщиной 1,5 мм, сталь оцинкованная по методу Сендзимира:
Разделитель ККР.25.200.3000.1,5.2 (артикул H7380820372).

Состав:	
1. Разделитель короба	1 шт.
2. Винт М6	3 шт.
3. Гайка М6	3 шт.
4. Шайба-звёздочка	6 шт.

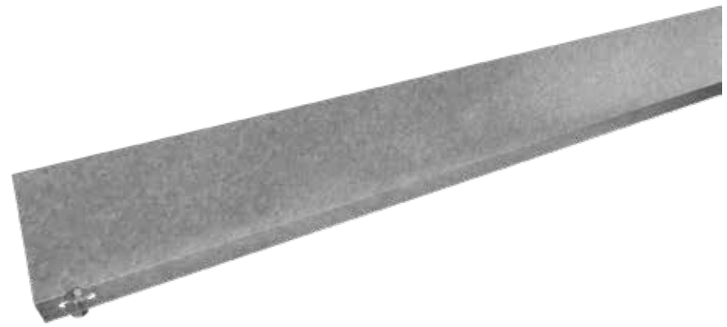

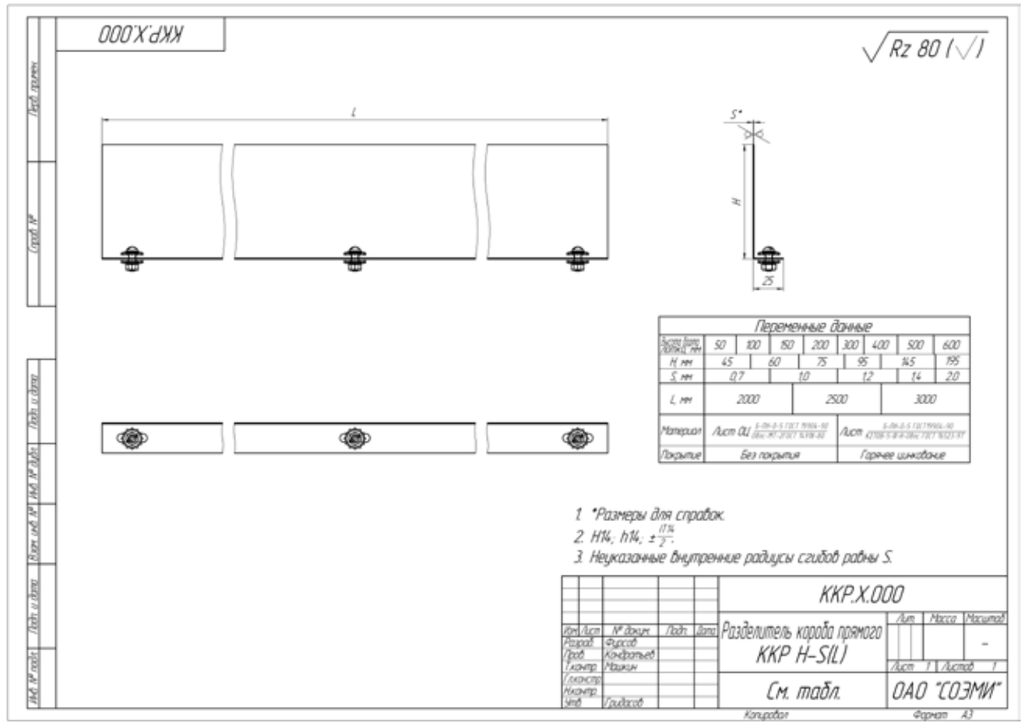

КОРОБА КАБЕЛЬНЫЕ БЛОЧНЫЕ «КПБ-ПП»

Короба кабельные блочные используются при прокладке силовых кабелей и совместно силовых и контрольных кабелей по площадкам обслуживания, фермам, колоннам и стенам под перекрытиями внутри зданий и сооружений, а также на открытом воздухе на специальных и технологических эстакадах и других опорных конструкциях.

КОРОБ КАБЕЛЬНЫЙ БЛОЧНЫЙ ПРЯМОЙ ТИПА КПБ-П

КПБ-П-0,65/0,4-2-2 УТ1,5						
Наименование	Тип	Высота	Ширина	Длина (только для прямых)	Толщина обшивки	Покрытие
П	Прямой	0,65 - 650 мм	0,4 - 450 мм	1 - 1000 мм	1,5	УТ1,5 - гор.цинк
УВ	Угловой вверх	0,95 - 950 мм	0,6 - 650 мм	2 - 2000 мм	2,0	УТ2,5 - оцинк.лист
УН	Угловой вниз					У3 - лакокрас.покрытие
УГВ	Угловой горизонтальный внутренний					
УГН	Угловой горизонтальный наружный					

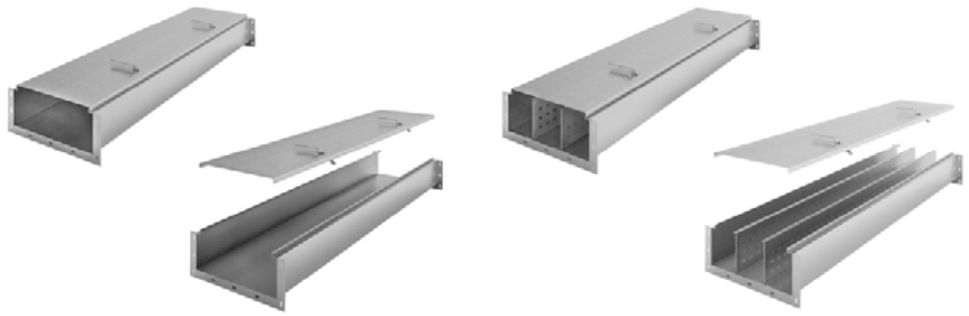

КОРОБ ПЛОСКИЙ ТИПА КПБ-ПП

КПБ-3ПП-0,2/0,5-1-1,5 УТ1,5						
Наименование	Тип	Высота	Ширина	Длина (только для прямых)	Толщина обшивки	Покрытие
ПП	Прямой плоский одноканальный	0,2 - 200 мм	0,5 - 500 мм	1 - 1000 мм	1,5	УТ1,5 - гор.цинк
УВП	Угловой плоский одноканальный вверх			2 - 2000 мм	2,0	УТ2,5 - оцинк.лист
УНП	Угловой плоский одноканальный вниз					У3 - лакокрас.покрытие
УГП	Угловой плоский одноканальный горизонтальный					
2ПП	Прямой плоский двухканальный					
2УВП	Угловой плоский двухканальный вверх					
2УНП	Угловой плоский двухканальный вниз					
2УГП	Угловой плоский двухканальный горизонтальный					
3ПП	Прямой плоский трехканальный					
3УВП	Угловой плоский трехканальный вверх					
3УНП	Угловой плоский трехканальный вниз					
3УГП	Угловой плоский трехканальный горизонтальный					

СОЭМИ

WWW.SOEMI.RU

Лотки монтажные

Объект: Госкорпорация РОСАТОМ, Холдинг «Росэнергоатом», «Курская атомная электростанция»

Адрес: Курская область, г. Курчатов, Промзона АБК-1

*Один из объектов поставки кабеленесущих систем СОЭМИ.
С более подробным перечнем заказчиков и объектов
можно ознакомиться на сайте www.soemi.ru

Лотки монтажные

лотки прямые неперфорированные	316
лотки прямые перфорированные	340
крышки лотков прямых	364
лотки прямые неперфорированные замковые	368
лотки прямые перфорированные замковые	392
крышки лотков прямых замковых	416
лотки прямые неперфорированные монтаж без соединителей	420
лотки прямые перфорированные монтаж без соединителей	444
лотки угловые горизонтальные, поворот на 90°	468
крышки лотков угловых горизонтальных, поворот на 90°	473
лотки угловые вертикальные, поворот вверх на 90°	474
крышки лотков угловых вертикальных, поворот вверх на 90°	479
лотки угловые вертикальные, поворот вниз на 90°	480
крышки лотков угловых вертикальных, поворот вниз на 90°	485
лотки угловые горизонтальные, поворот на 45°	486
крышки лотков угловых горизонтальных, поворот на 45°	491
лотки угловые вертикальные, поворот вверх на 45°	492
крышки лотков угловых вертикальных, поворот вверх на 45°	497
лотки угловые вертикальные, поворот вниз на 45°	498
крышки лотков угловых вертикальных, поворот вниз на 45°	503
лотки тройниковые горизонтальные	504
крышки лотков тройниковых горизонтальных	509
лотки тройниковые вертикальные вверх	510
крышки лотков тройниковых вертикальных вверх	512
лотки тройниковые вертикальные вниз	513
крышки лотков тройниковых вертикальных вниз	515
лотки тройниковые вертикальные вверх с разворотом	518
крышки лотков тройниковых вертикальных вверх с разворотом	520
лотки тройниковые вертикальные вниз с разворотом	521
крышки лотков тройниковых вертикальных вниз с разворотом	523
лотки ответвительные	524
крышки лотков ответвительных	529
лотки крестообразные	530
крышки лотков крестообразных	535
аксессуары лотков монтажных	536

ЛОТКИ МОНТАЖНЫЕ

Лотки монтажные металлические - это универсальные конструкции, которые позволяют прокладывать кабельные трассы с конфигурацией любой сложности. Они предназначены для прокладки проводов и кабелей до 1000В и применяются для выполнения магистральных участков сетей, стояков, мостиков, ответвлений и спусков от остальных лотковых трасс.

Прочность, несущая способность, огнестойкость и простота монтажа делают металлические лотки идеальным выбором для различных проектов.

Прочность и несущая способность

Для производства металлических лотков на нашем предприятии применяется сталь толщиной от 0,55 до 2 мм, что позволяет выполнять как экономичные трассы с малыми нагрузками внутри помещений (например, для прокладки слаботочных кабелей в торговых и офисных центрах), так и прокладывать трассы с большим количеством поворотов и ответвлений в несколько рядов кабелей на объектах под открытым небом в умеренном (или тропическом) климате с перепадом температур в диапазоне от -45 до +40 Cº. Появления коррозии легко избежать с помощью защитного покрытия, которое повышает стойкость к воздействию влаги и увеличивает срок службы изделия.

Простота монтажа

Лотки из стали предусматривают возможность настенной, потолочной и наклонной прокладки кабелей и помогают снизить трудоемкость работ. Для соединения не нужно специальное оборудование: их соединяют с помощью крепежа, а замковые - внахлест без соединителя. Благодаря этому, лотки монтажные из стали являются экономичным и удобным решением для прокладки кабельных трасс в различных условиях.

Структурное обозначение

Монтажные лотки прямые		
Пример наименования:	ЛПН.50.50.2000.1.1 (ЛМс-ПН 50х50-1,0ц УТ1,5 (L=2000 мм))	
Структура условного обозначения:	XXX.X.X1.X2.X3.X4	
ЛПН	Лоток монтажный прямой неперфорированный	
ЛПП	Лоток монтажный прямой перфорированный	
ЛПНЗ	Лоток монтажный прямой неперфорированный замковый	
ЛППЗ	Лоток монтажный прямой перфорированный замковый	
X	ширина	50; 100; 150; 200; 300; 400; 500; 600 мм
X1	высота	50; 65; 80; 100; 150; 200 мм
X2	длина	2000; 3000 мм
X3	толщина	0,55; 0,7; 0,8; 1; 1,2; 1,5; 2 мм
X4	исполнение	1- горячее цинкование; 2 - сталь, оцинкованная по методу Сендзимира; 4 - полимерно-порошковая окраска; 6 - нержавеющая сталь

Структурное обозначение

Крышка лотка монтажного прямого		
Пример наименования:	ЛК.50.15.2000.1.1 (ЛМсК-П 50-1,0ц УТ1,5 (L=2000))	
Структура условного обозначения:	XXX.X.X1.X2.X3.X4	
ЛК	Крышка лотка монтажного прямого	
ЛКЗ	Крышка лотка монтажного прямого замкового	
X	ширина	50; 100; 150; 200; 300; 400; 500; 600 мм
X1	высота	10; 15; 16 мм
X2	длина	2000; 3000 мм
X3	толщина	0,55; 0,7; 1; 1,2; 1,5; 2 мм
X4	исполнение	1- горячее цинкование; 2 - сталь, оцинкованная по методу Сендзимира; 4 - полимерно-порошковая окраска; 6 - нержавеющая сталь

Лотки монтажные угловые		
Пример наименования:	ЛУ90Г.50.50.278.1.1 (ЛМс-90Г 50х50-1,0ц УТ1.5)	
Структура условного обозначения:	XXX.X.X1.X2.X3.X4	
ЛУххГ	Лоток монтажный угловой горизонтальный	
ЛУххВ	Лоток монтажный угловой вертикальный вверх	
ЛУххН	Лоток монтажный угловой вертикальный вниз	
хх	Угол поворота (90°; 45°)	
ЛУТГ	Лоток монтажный тройниковый горизонтальный	
ЛУГВ	Лоток монтажный тройниковый вертикальный вверх	
ЛУТН	Лоток монтажный тройниковый вертикальный вниз	
ЛУТУ	Лоток монтажный тройниковый вертикальный вверх с разворотом	
ЛУТР	Лоток монтажный тройниковый вертикальный вниз с разворотом	
ЛУОГ	Лоток монтажный ответвительный	
ЛУКГ	Лоток монтажный крестообразный	
X	ширина	50; 100; 150; 200; 300; 400; 500; 600 мм
X1	высота	50; 65; 80; 100; 150; 200 мм
X2	длина	см.табличную часть мм
X3	толщина	0,55; 0,7; 1; 1,2; 1,5; 2 мм
X4	исполнение	1- горячее цинкование; 2 - сталь, оцинкованная по методу Сендзимира; 4 - полимерно-порошковая окраска; 6 - нержавеющая сталь

Крышки лотков монтажный угловых		
Пример наименования:	ЛР90Г.50.15.255.1,5.1 (ЛМсК-90Г 50-1,5ц УТ1,5)	
Структура условного обозначения:	XXX.X.X1.X2.X3.X4	
ЛРххГ	Крышка лотка монтажного углового горизонтального	
ЛРххВ	Крышка лотка монтажного углового вертикального вверх	
ЛРххН	Крышка лотка монтажного углового вних	
хх	Угол поворота (90°; 45°)	
ЛРТГ	Крышка лотка монтажного тройникового горизонтального	
ЛРТВ	Крышка лотка монтажного тройникового вверх	
ЛРТН	Крышка лотка монтажного тройникового вниз	
ЛРТУ	Крышка лотка монтажного тройникового с разворотом вверх	
ЛРТР	Крышка лотка монтажного тройникового с разворотом вниз	
ЛРО	Крышка лотка монтажного ответвительного	
ЛРК	Крышка лотка монтажного крестообразного	
X	ширина	50; 100; 150; 200; 300; 400; 500; 600 мм
X1	высота	10; 15 мм
X2	длина	см.табличную часть
X3	толщина	0,55; 0,7; 1; 1,2; 1,5; 2 мм
X4	исполнение	1- горячее цинкование; 2 - сталь, оцинкованная по методу Сендзимира; 4 - полимерно-порошковая окраска; 6 - нержавеющая сталь

Лоток монтажный прямой неперфорированный ЛПН (ЛМс-ПН), борт 50 мм, длина 2000 мм

Длина, L, мм	Высота, H, мм	Толщина, S, мм	Ширина, B, мм	Масса, кг	Артикул	Новое наименование	Старое наименование
2000	50	1	50	2,77	H0121121321	ЛПН.50.50.2000.1.1	ЛМс-ПН 50х50-1,0ц УТ1,5 (L=2000 мм)
			100	3,73	H0121121322	ЛПН.100.50.2000.1.1	ЛМс-ПН 100х50-1,0ц УТ1,5 (L=2000 мм)
			150	4,69	H0121121323	ЛПН.150.50.2000.1.1	ЛМс-ПН 150х50-1,0ц УТ1,5 (L=2000 мм)
			200	5,64	H0121121324	ЛПН.200.50.2000.1.1	ЛМс-ПН 200х50-1,0ц УТ1,5 (L=2000 мм)
			300	7,56	H0121121325	ЛПН.300.50.2000.1.1	ЛМс-ПН 300х50-1,0ц УТ1,5 (L=2000 мм)
			400	9,48	H0121121326	ЛПН.400.50.2000.1.1	ЛМс-ПН 400х50-1,0ц УТ1,5 (L=2000 мм)
			500	11,4	H0121121327	ЛПН.500.50.2000.1.1	ЛМс-ПН 500х50-1,0ц УТ1,5 (L=2000 мм)
			600	13,31	H0121121328	ЛПН.600.50.2000.1.1	ЛМс-ПН 600х50-1,0ц УТ1,5 (L=2000 мм)
		1,2	50	3,18	H0121121331	ЛПН.50.50.2000.1,2.1	ЛМс-ПН 50х50-1,2ц УТ1,5 (L=2000 мм)
			100	4,29	H0121121332	ЛПН.100.50.2000.1,2.1	ЛМс-ПН 100х50-1,2ц УТ1,5 (L=2000 мм)
			150	5,40	H0121121333	ЛПН.150.50.2000.1,2.1	ЛМс-ПН 150х50-1,2ц УТ1,5 (L=2000 мм)
			200	6,50	H0121121334	ЛПН.200.50.2000.1,2.1	ЛМс-ПН 200х50-1,2ц УТ1,5 (L=2000 мм)
			300	8,74	H0121121335	ЛПН.300.50.2000.1,2.1	ЛМс-ПН 300х50-1,2ц УТ1,5 (L=2000 мм)
			400	10,90	H0121121336	ЛПН.400.50.2000.1,2.1	ЛМс-ПН 400х50-1,2ц УТ1,5 (L=2000 мм)
			500	13,22	H0121121337	ЛПН.500.50.2000.1,2.1	ЛМс-ПН 500х50-1,2ц УТ1,5 (L=2000 мм)
			600	15,46	H0121121338	ЛПН.600.50.2000.1,2.1	ЛМс-ПН 600х50-1,2ц УТ1,5 (L=2000 мм)
		1,5	50	3,72	H0121121341	ЛПН.50.50.2000.1,5.1	ЛМс-ПН 50х50-1,5ц УТ1,5 (L=2000 мм)
			100	5,01	H0121121342	ЛПН.100.50.2000.1,5.1	ЛМс-ПН 100х50-1,5ц УТ1,5 (L=2000 мм)
			150	6,30	H0121121343	ЛПН.150.50.2000.1,5.1	ЛМс-ПН 150х50-1,5ц УТ1,5 (L=2000 мм)
			200	7,59	H0121121344	ЛПН.200.50.2000.1,5.1	ЛМс-ПН 200х50-1,5ц УТ1,5 (L=2000 мм)
			300	10,20	H0121121345	ЛПН.300.50.2000.1,5.1	ЛМс-ПН 300х50-1,5ц УТ1,5 (L=2000 мм)
			400	12,80	H0121121346	ЛПН.400.50.2000.1,5.1	ЛМс-ПН 400х50-1,5ц УТ1,5 (L=2000 мм)
			500	15,41	H0121121347	ЛПН.500.50.2000.1,5.1	ЛМс-ПН 500х50-1,5ц УТ1,5 (L=2000 мм)
			600	18,02	H0121121348	ЛПН.600.50.2000.1,5.1	ЛМс-ПН 600х50-1,5ц УТ1,5 (L=2000 мм)
		2	50	5,35	H0121121351	ЛПН.50.50.2000.2.1	ЛМс-ПН 50х50-2,0ц УТ1,5 (L=2000 мм)
			100	7,21	H0121121352	ЛПН.100.50.2000.2.1	ЛМс-ПН 100х50-2,0ц УТ1,5 (L=2000 мм)
			150	9,00	H0121121353	ЛПН.150.50.2000.2.1	ЛМс-ПН 150х50-2,0ц УТ1,5 (L=2000 мм)
			200	10,83	H0121121354	ЛПН.200.50.2000.2.1	ЛМс-ПН 200х50-2,0ц УТ1,5 (L=2000 мм)
			300	14,48	H0121121355	ЛПН.300.50.2000.2.1	ЛМс-ПН 300х50-2,0ц УТ1,5 (L=2000 мм)
			400	18,13	H0121121356	ЛПН.400.50.2000.2.1	ЛМс-ПН 400х50-2,0ц УТ1,5 (L=2000 мм)
			500	21,90	H0121121357	ЛПН.500.50.2000.2.1	ЛМс-ПН 500х50-2,0ц УТ1,5 (L=2000 мм)
			600	25,55	H0121121358	ЛПН.600.50.2000.2.1	ЛМс-ПН 600х50-2,0ц УТ1,5 (L=2000 мм)
		0,55	50	1,3	H0122121301	ЛПН.50.50.2000.0,55.2	ЛМс-ПН 50х50-0,55ц УТ2,5 (L=2000 мм)
			100	1,73	H0122121302	ЛПН.100.50.2000.0,55.2	ЛМс-ПН 100х50-0,55ц УТ2,5 (L=2000 мм)
			150	2,16	H0122121303	ЛПН.150.50.2000.0,55.2	ЛМс-ПН 150х50-0,55ц УТ2,5 (L=2000 мм)
			200	2,59	H0122121304	ЛПН.200.50.2000.0,55.2	ЛМс-ПН 200х50-0,55ц УТ2,5 (L=2000 мм)
			300	3,45	H0122121305	ЛПН.300.50.2000.0,55.2	ЛМс-ПН 300х50-0,55ц УТ2,5 (L=2000 мм)
			400	4,32	H0122121306	ЛПН.400.50.2000.0,55.2	ЛМс-ПН 400х50-0,55ц УТ2,5 (L=2000 мм)
		0,7	50	1,61	H0122121311	ЛПН.50.50.2000.0,7.2	ЛМс-ПН 50х50-0,7ц УТ2,5 (L=2000 мм)
			100	2,17	H0122121312	ЛПН.100.50.2000.0,7.2	ЛМс-ПН 100х50-0,7ц УТ2,5 (L=2000 мм)
			150	2,71	H0122121313	ЛПН.150.50.2000.0,7.2	ЛМс-ПН 150х50-0,7ц УТ2,5 (L=2000 мм)
			200	3,26	H0122121314	ЛПН.200.50.2000.0,7.2	ЛМс-ПН 200х50-0,7ц УТ2,5 (L=2000 мм)
			300	4,36	H0122121315	ЛПН.300.50.2000.0,7.2	ЛМс-ПН 300х50-0,7ц УТ2,5 (L=2000 мм)
			400	5,46	H0122121316	ЛПН.400.50.2000.0,7.2	ЛМс-ПН 400х50-0,7ц УТ2,5 (L=2000 мм)
			500	6,59	H0122121317	ЛПН.500.50.2000.0,7.2	ЛМс-ПН 500х50-0,7ц УТ2,5 (L=2000 мм)
			600	7,69	H0122121318	ЛПН.600.50.2000.0,7.2	ЛМс-ПН 600х50-0,7ц УТ2,5 (L=2000 мм)
		1	50	2,30	H0122121321	ЛПН.50.50.2000.1.2	ЛМс-ПН 50х50-1,0ц УТ2,5 (L=2000 мм)
			100	3,10	H0122121322	ЛПН.100.50.2000.1.2	ЛМс-ПН 100х50-1,0ц УТ2,5 (L=2000 мм)
			150	3,87	H0122121323	ЛПН.150.50.2000.1.2	ЛМс-ПН 150х50-1,0ц УТ2,5 (L=2000 мм)
			200	4,66	H0122121324	ЛПН.200.50.2000.1.2	ЛМс-ПН 200х50-1,0ц УТ2,5 (L=2000 мм)
			300	6,23	H0122121325	ЛПН.300.50.2000.1.2	ЛМс-ПН 300х50-1,0ц УТ2,5 (L=2000 мм)
			400	7,80	H0122121326	ЛПН.400.50.2000.1.2	ЛМс-ПН 400х50-1,0ц УТ2,5 (L=2000 мм)
			500	9,42	H0122121327	ЛПН.500.50.2000.1.2	ЛМс-ПН 500х50-1,0ц УТ2,5 (L=2000 мм)
			600	10,99	H0122121328	ЛПН.600.50.2000.1.2	ЛМс-ПН 600х50-1,0ц УТ2,5 (L=2000 мм)
		1,2	50	2,76	H0122121331	ЛПН.50.50.2000.1,2.2	ЛМс-ПН 50х50-1,2ц УТ2,5 (L=2000 мм)
			100	3,72	H0122121332	ЛПН.100.50.2000.1,2.2	ЛМс-ПН 100х50-1,2ц УТ2,5 (L=2000 мм)
			150	4,65	H0122121333	ЛПН.150.50.2000.1,2.2	ЛМс-ПН 150х50-1,2ц УТ2,5 (L=2000 мм)
			200	5,59	H0122121334	ЛПН.200.50.2000.1,2.2	ЛМс-ПН 200х50-1,2ц УТ2,5 (L=2000 мм)
			300	7,47	H0122121335	ЛПН.300.50.2000.1,2.2	ЛМс-ПН 300х50-1,2ц УТ2,5 (L=2000 мм)
			400	9,36	H0122121336	ЛПН.400.50.2000.1,2.2	ЛМс-ПН 400х50-1,2ц УТ2,5 (L=2000 мм)
			500	11,3	H0122121337	ЛПН.500.50.2000.1,2.2	ЛМс-ПН 500х50-1,2ц УТ2,5 (L=2000 мм)
			600	13,19	H0122121338	ЛПН.600.50.2000.1,2.2	ЛМс-ПН 600х50-1,2ц УТ2,5 (L=2000 мм)
		1,5	50	3,22	H0122121341	ЛПН.50.50.2000.1,5.2	ЛМс-ПН 50х50-1,5ц УТ2,5 (L=2000 мм)
			100	4,34	H0122121342	ЛПН.100.50.2000.1,5.2	ЛМс-ПН 100х50-1,5ц УТ2,5 (L=2000 мм)
			150	5,42	H0122121343	ЛПН.150.50.2000.1,5.2	ЛМс-ПН 150х50-1,5ц УТ2,5 (L=2000 мм)
			200	6,52	H0122121344	ЛПН.200.50.2000.1,5.2	ЛМс-ПН 200х50-1,5ц УТ2,5 (L=2000 мм)
			300	8,72	H0122121345	ЛПН.300.50.2000.1,5.2	ЛМс-ПН 300х50-1,5ц УТ2,5 (L=2000 мм)
			400	10,90	H0122121346	ЛПН.400.50.2000.1,5.2	ЛМс-ПН 400х50-1,5ц УТ2,5 (L=2000 мм)
			500	14,13	H0122121347	ЛПН.500.50.2000.1,5.2	ЛМс-ПН 500х50-1,5ц УТ2,5 (L=2000 мм)
			600	16,49	H0122121348	ЛПН.600.50.2000.1,5.2	ЛМс-ПН 600х50-1,5ц УТ2,5 (L=2000 мм)
		2	50	4,60	H0122121351	ЛПН.50.50.2000.2.2	ЛМс-ПН 50х50-2,0ц УТ2,5 (L=2000 мм)
			100	6,20	H0122121352	ЛПН.100.50.2000.2.2	ЛМс-ПН 100х50-2,0ц УТ2,5 (L=2000 мм)
			150	7,74	H0122121353	ЛПН.150.50.2000.2.2	ЛМс-ПН 150х50-2,0ц УТ2,5 (L=2000 мм)
			200	9,32	H0122121354	ЛПН.200.50.2000.2.2	ЛМс-ПН 200х50-2,0ц УТ2,5 (L=2000 мм)
			300	12,46	H0122121355	ЛПН.300.50.2000.2.2	ЛМс-ПН 300х50-2,0ц УТ2,5 (L=2000 мм)
			400	15,60	H0122121356	ЛПН.400.50.2000.2.2	ЛМс-ПН 400х50-2,0ц УТ2,5 (L=2000 мм)
			500	18,84	H0122121357	ЛПН.500.50.2000.2.2	ЛМс-ПН 500х50-2,0ц УТ2,5 (L=2000 мм)
			600	21,98	H0122121358	ЛПН.600.50.2000.2.2	ЛМс-ПН 600х50-2,0ц УТ2,5 (L=2000 мм)

Варианты исполнения:
- Горячее цинкование
- Сталь оцинкованная по методу Сендзимира
- Полимерно-порошковая окраска
- Нержавеющая сталь

Пример записи при заказе лотка монтажного прямого неперфорированного длиной 2000 мм, высотой 50 мм, толщиной 1,5 мм, шириной 200 мм, горячее цинкование:
Лоток монтажный прямой неперфорированный ЛПН.200.50.2000.1,5.1 (артикул H0121121344)

Под заказ возможно изготовление нестандартных лотков с другими типоразмерами, толщинами, длиной и типом покрытия

Лоток монтажный прямой неперфорированный ЛПН (ЛМс-ПН), борт 50 мм, длина 3000 мм

Длина, L, мм	Высота, H, мм	Толщина, S, мм	Ширина, B, мм	Масса, кг	Артикул	Новое наименование	Старое наименование
3000	50	1	50	4,15	H0121122321	ЛПН.50.50.3000.1.1	ЛМс-ПН 50х50-1,0ц УТ1,5 (L=3000 мм)
			100	5,58	H0121122322	ЛПН.100.50.3000.1.1	ЛМс-ПН 100х50-1,0ц УТ1,5 (L=3000 мм)
			150	7,01	H0121122323	ЛПН.150.50.3000.1.1	ЛМс-ПН 150х50-1,0ц УТ1,5 (L=3000 мм)
			200	8,45	H0121122324	ЛПН.200.50.3000.1.1	ЛМс-ПН 200х50-1,0ц УТ1,5 (L=3000 мм)
			300	11,31	H0121122325	ЛПН.300.50.3000.1.1	ЛМс-ПН 300х50-1,0ц УТ1,5 (L=3000 мм)
			400	14,19	H0121122326	ЛПН.400.50.3000.1.1	ЛМс-ПН 400х50-1,0ц УТ1,5 (L=3000 мм)
			500	17,06	H0121122327	ЛПН.500.50.3000.1.1	ЛМс-ПН 500х50-1,0ц УТ1,5 (L=3000 мм)
			600	19,92	H0121122328	ЛПН.600.50.3000.1.1	ЛМс-ПН 600х50-1,0ц УТ1,5 (L=3000 мм)
		1,2	50	4,77	H0121122331	ЛПН.50.50.3000.1,2.1	ЛМс-ПН 50х50-1,2ц УТ1,5 (L=3000 мм)
			100	6,44	H0121122332	ЛПН.100.50.3000.1,2.1	ЛМс-ПН 100х50-1,2ц УТ1,5 (L=3000 мм)
			150	8,10	H0121122333	ЛПН.150.50.3000.1,2.1	ЛМс-ПН 150х50-1,2ц УТ1,5 (L=3000 мм)
			200	9,75	H0121122334	ЛПН.200.50.3000.1,2.1	ЛМс-ПН 200х50-1,2ц УТ1,5 (L=3000 мм)
			300	13,11	H0121122335	ЛПН.300.50.3000.1,2.1	ЛМс-ПН 300х50-1,2ц УТ1,5 (L=3000 мм)
			400	16,35	H0121122336	ЛПН.400.50.3000.1,2.1	ЛМс-ПН 400х50-1,2ц УТ1,5 (L=3000 мм)
			500	19,83	H0121122337	ЛПН.500.50.3000.1,2.1	ЛМс-ПН 500х50-1,2ц УТ1,5 (L=3000 мм)
			600	23,19	H0121122338	ЛПН.600.50.3000.1,2.1	ЛМс-ПН 600х50-1,2ц УТ1,5 (L=3000 мм)
		1,5	50	5,58	H0121122341	ЛПН.50.50.3000.1,5.1	ЛМс-ПН 50х50-1,5ц УТ1,5 (L=3000 мм)
			100	7,52	H0121122342	ЛПН.100.50.3000.1,5.1	ЛМс-ПН 100х50-1,5ц УТ1,5 (L=3000 мм)
			150	9,45	H0121122343	ЛПН.150.50.3000.1,5.1	ЛМс-ПН 150х50-1,5ц УТ1,5 (L=3000 мм)
			200	11,39	H0121122344	ЛПН.200.50.3000.1,5.1	ЛМс-ПН 200х50-1,5ц УТ1,5 (L=3000 мм)
			300	15,30	H0121122345	ЛПН.300.50.3000.1,5.1	ЛМс-ПН 300х50-1,5ц УТ1,5 (L=3000 мм)
			400	19,20	H0121122346	ЛПН.400.50.3000.1,5.1	ЛМс-ПН 400х50-1,5ц УТ1,5 (L=3000 мм)
			500	23,12	H0121122347	ЛПН.500.50.3000.1,5.1	ЛМс-ПН 500х50-1,5ц УТ1,5 (L=3000 мм)
			600	27,03	H0121122348	ЛПН.600.50.3000.1,5.1	ЛМс-ПН 600х50-1,5ц УТ1,5 (L=3000 мм)
		2	50	8,02	H0121122351	ЛПН.50.50.3000.2.1	ЛМс-ПН 50х50-2,0ц УТ1,5 (L=3000 мм)
			100	10,81	H0121122352	ЛПН.100.50.3000.2.1	ЛМс-ПН 100х50-2,0ц УТ1,5 (L=3000 мм)
			150	13,51	H0121122353	ЛПН.150.50.3000.2.1	ЛМс-ПН 150х50-2,0ц УТ1,5 (L=3000 мм)
			200	16,25	H0121122354	ЛПН.200.50.3000.2.1	ЛМс-ПН 200х50-2,0ц УТ1,5 (L=3000 мм)
			300	21,71	H0121122355	ЛПН.300.50.3000.2.1	ЛМс-ПН 300х50-2,0ц УТ1,5 (L=3000 мм)
			400	27,20	H0121122356	ЛПН.400.50.3000.2.1	ЛМс-ПН 400х50-2,0ц УТ1,5 (L=3000 мм)
			500	32,85	H0121122357	ЛПН.500.50.3000.2.1	ЛМс-ПН 500х50-2,0ц УТ1,5 (L=3000 мм)
			600	38,33	H0121122358	ЛПН.600.50.3000.2.1	ЛМс-ПН 600х50-2,0ц УТ1,5 (L=3000 мм)
		0,55	50	1,94	H0122122301	ЛПН.50.50.3000.0,55.2	ЛМс-ПН 50х50-0,55ц УТ2,5 (L=3000 мм)
			100	2,59	H0122122302	ЛПН.100.50.3000.0,55.2	ЛМс-ПН 100х50-0,55ц УТ2,5 (L=3000 мм)
			150	3,24	H0122122303	ЛПН.150.50.3000.0,55.2	ЛМс-ПН 150х50-0,55ц УТ2,5 (L=3000 мм)
			200	3,89	H0122122304	ЛПН.200.50.3000.0,55.2	ЛМс-ПН 200х50-0,55ц УТ2,5 (L=3000 мм)
			300	5,18	H0122122305	ЛПН.300.50.3000.0,55.2	ЛМс-ПН 300х50-0,55ц УТ2,5 (L=3000 мм)
			400	6,48	H0122122306	ЛПН.400.50.3000.0,55.2	ЛМс-ПН 400х50-0,55ц УТ2,5 (L=3000 мм)
		0,7	50	2,42	H0122122311	ЛПН.50.50.3000.0,7.2	ЛМс-ПН 50х50-0,7ц УТ2,5 (L=3000 мм)
			100	3,26	H0122122312	ЛПН.100.50.3000.0,7.2	ЛМс-ПН 100х50-0,7ц УТ2,5 (L=3000 мм)
			150	4,07	H0122122313	ЛПН.150.50.3000.0,7.2	ЛМс-ПН 150х50-0,7ц УТ2,5 (L=3000 мм)
			200	4,89	H0122122314	ЛПН.200.50.3000.0,7.2	ЛМс-ПН 200х50-0,7ц УТ2,5 (L=3000 мм)
			300	6,54	H0122122315	ЛПН.300.50.3000.0,7.2	ЛМс-ПН 300х50-0,7ц УТ2,5 (L=3000 мм)
			400	8,19	H0122122316	ЛПН.400.50.3000.0,7.2	ЛМс-ПН 400х50-0,7ц УТ2,5 (L=3000 мм)
			500	9,89	H0122122317	ЛПН.500.50.3000.0,7.2	ЛМс-ПН 500х50-0,7ц УТ2,5 (L=3000 мм)
			600	11,54	H0122122318	ЛПН.600.50.3000.0,7.2	ЛМс-ПН 600х50-0,7ц УТ2,5 (L=3000 мм)
		1	50	3,45	H0122122321	ЛПН.50.50.3000.1.2	ЛМс-ПН 50х50-1,0ц УТ2,5 (L=3000 мм)
			100	4,65	H0122122322	ЛПН.100.50.3000.1.2	ЛМс-ПН 100х50-1,0ц УТ2,5 (L=3000 мм)
			150	5,81	H0122122323	ЛПН.150.50.3000.1.2	ЛМс-ПН 150х50-1,0ц УТ2,5 (L=3000 мм)
			200	6,99	H0122122324	ЛПН.200.50.3000.1.2	ЛМс-ПН 200х50-1,0ц УТ2,5 (L=3000 мм)
			300	9,34	H0122122325	ЛПН.300.50.3000.1.2	ЛМс-ПН 300х50-1,0ц УТ2,5 (L=3000 мм)
			400	11,70	H0122122326	ЛПН.400.50.3000.1.2	ЛМс-ПН 400х50-1,0ц УТ2,5 (L=3000 мм)
			500	14,13	H0122122327	ЛПН.500.50.3000.1.2	ЛМс-ПН 500х50-1,0ц УТ2,5 (L=3000 мм)
			600	16,49	H0122122328	ЛПН.600.50.3000.1.2	ЛМс-ПН 600х50-1,0ц УТ2,5 (L=3000 мм)
		1,2	50	4,14	H0122122331	ЛПН.50.50.3000.1,2.2	ЛМс-ПН 50х50-1,2ц УТ2,5 (L=3000 мм)
			100	5,58	H0122122332	ЛПН.100.50.3000.1,2.2	ЛМс-ПН 100х50-1,2ц УТ2,5 (L=3000 мм)
			150	6,97	H0122122333	ЛПН.150.50.3000.1,2.2	ЛМс-ПН 150х50-1,2ц УТ2,5 (L=3000 мм)
			200	8,38	H0122122334	ЛПН.200.50.3000.1,2.2	ЛМс-ПН 200х50-1,2ц УТ2,5 (L=3000 мм)
			300	11,20	H0122122335	ЛПН.300.50.3000.1,2.2	ЛМс-ПН 300х50-1,2ц УТ2,5 (L=3000 мм)
			400	14,40	H0122122336	ЛПН.400.50.3000.1,2.2	ЛМс-ПН 400х50-1,2ц УТ2,5 (L=3000 мм)
			500	16,96	H0122122337	ЛПН.500.50.3000.1,2.2	ЛМс-ПН 500х50-1,2ц УТ2,5 (L=3000 мм)
			600	19,78	H0122122338	ЛПН.600.50.3000.1,2.2	ЛМс-ПН 600х50-1,2ц УТ2,5 (L=3000 мм)
		1,5	50	4,83	H0122122341	ЛПН.50.50.3000.1,5.2	ЛМс-ПН 50х50-1,5ц УТ2,5 (L=3000 мм)
			100	6,51	H0122122342	ЛПН.100.50.3000.1,5.2	ЛМс-ПН 100х50-1,5ц УТ2,5 (L=3000 мм)
			150	8,13	H0122122343	ЛПН.150.50.3000.1,5.2	ЛМс-ПН 150х50-1,5ц УТ2,5 (L=3000 мм)
			200	9,78	H0122122344	ЛПН.200.50.3000.1,5.2	ЛМс-ПН 200х50-1,5ц УТ2,5 (L=3000 мм)
			300	13,10	H0122122345	ЛПН.300.50.3000.1,5.2	ЛМс-ПН 300х50-1,5ц УТ2,5 (L=3000 мм)
			400	16,40	H0122122346	ЛПН.400.50.3000.1,5.2	ЛМс-ПН 400х50-1,5ц УТ2,5 (L=3000 мм)
			500	21,2	H0122122347	ЛПН.500.50.3000.1,5.2	ЛМс-ПН 500х50-1,5ц УТ2,5 (L=3000 мм)
			600	24,73	H0122122348	ЛПН.600.50.3000.1,5.2	ЛМс-ПН 600х50-1,5ц УТ2,5 (L=3000 мм)
		2	50	6,90	H0122122351	ЛПН.50.50.3000.2.2	ЛМс-ПН 50х50-2,0ц УТ2,5 (L=3000 мм)
			100	9,30	H0122122352	ЛПН.100.50.3000.2.2	ЛМс-ПН 100х50-2,0ц УТ2,5 (L=3000 мм)
			150	11,62	H0122122353	ЛПН.150.50.3000.2.2	ЛМс-ПН 150х50-2,0ц УТ2,5 (L=3000 мм)
			200	13,98	H0122122354	ЛПН.200.50.3000.2.2	ЛМс-ПН 200х50-2,0ц УТ2,5 (L=3000 мм)
			300	18,68	H0122122355	ЛПН.300.50.3000.2.2	ЛМс-ПН 300х50-2,0ц УТ2,5 (L=3000 мм)
			400	23,40	H0122122356	ЛПН.400.50.3000.2.2	ЛМс-ПН 400х50-2,0ц УТ2,5 (L=3000 мм)
			500	28,26	H0122122357	ЛПН.500.50.3000.2.2	ЛМс-ПН 500х50-2,0ц УТ2,5 (L=3000 мм)
			600	32,97	H0122122358	ЛПН.600.50.3000.2.2	ЛМс-ПН 600х50-2,0ц УТ2,5 (L=3000 мм)

Варианты исполнения:
- Горячее цинкование
- Сталь оцинкованная по методу Сендзимира
- Полимерно-порошковая окраска
- Нержавеющая сталь

Пример записи при заказе лотка монтажного прямого неперфорированного длиной 3000 мм, высотой 50 мм, толщиной 2 мм, шириной 600 мм, сталь оцинкованная по методу Сендзимира:
Лоток монтажный прямой неперфорированный ЛПН.600.50.3000.2.2 (артикул H0122122358)

Под заказ возможно изготовление нестандартных лотков с другими типоразмерами, толщинами, длиной и типом покрытия

Лоток монтажный прямой неперфорированный ЛПН (ЛМс-ПН), борт 50 мм, длина 2000 мм

Длина, L, мм	Высота, H, мм	Толщина, S, мм	Ширина, B, мм	Масса, кг	Артикул	Новое наименование	Старое наименование
2000	50	0,55	50	1,3	H0124121301	ЛПН.50.50.2000.0,55.4	ЛМс-ПН 50х50-0,55 У2 (L=2000 мм)
			100	1,73	H0124121302	ЛПН.100.50.2000.0,55.4	ЛМс-ПН 100х50-0,55 У2 (L=2000 мм)
			150	2,16	H0124121303	ЛПН.150.50.2000.0,55.4	ЛМс-ПН 150х50-0,55 У2 (L=2000 мм)
			200	2,59	H0124121304	ЛПН.200.50.2000.0,55.4	ЛМс-ПН 200х50-0,55 У2 (L=2000 мм)
			300	3,45	H0124121305	ЛПН.300.50.2000.0,55.4	ЛМс-ПН 300х50-0,55 У2 (L=2000 мм)
			400	4,32	H0124121306	ЛПН.400.50.2000.0,55.4	ЛМс-ПН 400х50-0,55 У2 (L=2000 мм)
		0,7	50	1,69	H0124121311	ЛПН.50.50.2000.0,7.4	ЛМс-ПН 50х50-0,7 У2 (L=2000мм)
			100	2,28	H0124121312	ЛПН.100.50.2000.0,7.4	ЛМс-ПН 100х50-0,7 У2 (L=2000мм)
			150	2,85	H0124121313	ЛПН.150.50.2000.0,7.4	ЛМс-ПН 150х50-0,7 У2 (L=2000мм)
			200	3,42	H0124121314	ЛПН.200.50.2000.0,7.4	ЛМс-ПН 200х50-0,7 У2 (L=2000мм)
			300	4,58	H0124121315	ЛПН.300.50.2000.0,7.4	ЛМс-ПН 300х50-0,7 У2 (L=2000мм)
			400	5,73	H0124121316	ЛПН.400.50.2000.0,7.4	ЛМс-ПН 400х50-0,7 У2 (L=2000мм)
			500	6,92	H0124121317	ЛПН.500.50.2000.0,7.4	ЛМс-ПН 500х50-0,7 У2 (L=2000мм)
			600	8,07	H0124121318	ЛПН.600.50.2000.0,7.4	ЛМс-ПН 600х50-0,7 У2 (L=2000мм)
		1	50	2,42	H0124121321	ЛПН.50.50.2000.1.4	ЛМс-ПН 50х50-1,0 У2 (L=2000мм)
			100	3,26	H0124121322	ЛПН.100.50.2000.1.4	ЛМс-ПН 100х50-1,0 У2 (L=2000мм)
			150	4,06	H0124121323	ЛПН.150.50.2000.1.4	ЛМс-ПН 150х50-1,0 У2 (L=2000мм)
			200	4,89	H0124121324	ЛПН.200.50.2000.1.4	ЛМс-ПН 200х50-1,0 У2 (L=2000мм)
			300	6,54	H0124121325	ЛПН.300.50.2000.1.4	ЛМс-ПН 300х50-1,0 У2 (L=2000мм)
			400	8,19	H0124121326	ЛПН.400.50.2000.1.4	ЛМс-ПН 400х50-1,0 У2 (L=2000мм)
			500	9,89	H0124121327	ЛПН.500.50.2000.1.4	ЛМс-ПН 500х50-1,0 У2 (L=2000мм)
			600	11,54	H0124121328	ЛПН.600.50.2000.1.4	ЛМс-ПН 600х50-1,0 У2 (L=2000мм)
		1,2	50	2,9	H0124121331	ЛПН.50.50.2000.1,2.4	ЛМс-ПН 50х50-1,2 У2 (L=2000мм)
			100	3,91	H0124121332	ЛПН.100.50.2000.1,2.4	ЛМс-ПН 100х50-1,2 У2 (L=2000мм)
			150	4,88	H0124121333	ЛПН.150.50.2000.1,2.4	ЛМс-ПН 150х50-1,2 У2 (L=2000мм)
			200	5,87	H0124121334	ЛПН.200.50.2000.1,2.4	ЛМс-ПН 200х50-1,2 У2 (L=2000мм)
			300	7,84	H0124121335	ЛПН.300.50.2000.1,2.4	ЛМс-ПН 300х50-1,2 У2 (L=2000мм)
			400	9,83	H0124121336	ЛПН.400.50.2000.1,2.4	ЛМс-ПН 400х50-1,2 У2 (L=2000мм)
			500	11,87	H0124121337	ЛПН.500.50.2000.1,2.4	ЛМс-ПН 500х50-1,2 У2 (L=2000мм)
			600	13,85	H0124121338	ЛПН.600.50.2000.1,2.4	ЛМс-ПН 600х50-1,2 У2 (L=2000мм)
		1,5	50	3,38	H0124121341	ЛПН.50.50.2000.1,5.4	ЛМс-ПН 50х50-1,5 У2 (L=2000мм)
			100	4,56	H0124121342	ЛПН.100.50.2000.1,5.4	ЛМс-ПН 100х50-1,5 У2 (L=2000мм)
			150	5,69	H0124121343	ЛПН.150.50.2000.1,5.4	ЛМс-ПН 150х50-1,5 У2 (L=2000мм)
			200	6,85	H0124121344	ЛПН.200.50.2000.1,5.4	ЛМс-ПН 200х50-1,5 У2 (L=2000мм)
			300	9,16	H0124121345	ЛПН.300.50.2000.1,5.4	ЛМс-ПН 300х50-1,5 У2 (L=2000мм)
			400	11,45	H0124121346	ЛПН.400.50.2000.1,5.4	ЛМс-ПН 400х50-1,5 У2 (L=2000мм)
			500	14,84	H0124121347	ЛПН.500.50.2000.1,5.4	ЛМс-ПН 500х50-1,5 У2 (L=2000мм)
			600	17,31	H0124121348	ЛПН.600.50.2000.1,5.4	ЛМс-ПН 600х50-1,5 У2 (L=2000мм)
		2	50	4,84	H0124121351	ЛПН.50.50.2000.2.4	ЛМс-ПН 50х50-2,0 У2 (L=2000мм)
			100	6,52	H0124121352	ЛПН.100.50.2000.2.4	ЛМс-ПН 100х50-2,0 У2 (L=2000мм)
			150	8,12	H0124121353	ЛПН.150.50.2000.2.4	ЛМс-ПН 150х50-2,0 У2 (L=2000мм)
			200	9,78	H0124121354	ЛПН.200.50.2000.2.4	ЛМс-ПН 200х50-2,0 У2 (L=2000мм)
			300	13,08	H0124121355	ЛПН.300.50.2000.2.4	ЛМс-ПН 300х50-2,0 У2 (L=2000мм)
			400	16,38	H0124121356	ЛПН.400.50.2000.2.4	ЛМс-ПН 400х50-2,0 У2 (L=2000мм)
			500	19,78	H0124121357	ЛПН.500.50.2000.2.4	ЛМс-ПН 500х50-2,0 У2 (L=2000мм)
			600	23,08	H0124121358	ЛПН.600.50.2000.2.4	ЛМс-ПН 600х50-2,0 У2 (L=2000мм)
		0,5	50	1,18	H0129121301	ЛПН.50.50.2000.0,5.6	ЛМс-ПН 50х50-0,5 AISI 304 (L=2000 мм)
			100	1,57	H0129121302	ЛПН.100.50.2000.0,5.6	ЛМс-ПН 100х50-0,5 AISI 304 (L=2000 мм)
			150	1,96	H0129121303	ЛПН.150.50.2000.0,5.6	ЛМс-ПН 150х50-0,5 AISI 304 (L=2000 мм)
			200	2,36	H0129121304	ЛПН.200.50.2000.0,5.6	ЛМс-ПН 200х50-0,5 AISI 304 (L=2000 мм)
			300	3,14	H0129121305	ЛПН.300.50.2000.0,5.6	ЛМс-ПН 300х50-0,5 AISI 304 (L=2000 мм)
			400	3,93	H0129121306	ЛПН.400.50.2000.0,5.6	ЛМс-ПН 400х50-0,5 AISI 304 (L=2000 мм)
		0,8	50	1,84	H0129121381	ЛПН.50.50.2000.0,8.6	ЛМс-ПН 50х50-0,8 AISI 304 (L=2000мм)
			100	2,48	H0129121382	ЛПН.100.50.2000.0,8.6	ЛМс-ПН 100х50-0,8 AISI 304 (L=2000мм)
			150	3,1	H0129121383	ЛПН.150.50.2000.0,8.6	ЛМс-ПН 150х50-0,8 AISI 304 (L=2000мм)
			200	3,73	H0129121384	ЛПН.200.50.2000.0,8.6	ЛМс-ПН 200х50-0,8 AISI 304 (L=2000мм)
			300	4,98	H0129121385	ЛПН.300.50.2000.0,8.6	ЛМс-ПН 300х50-0,8 AISI 304 (L=2000мм)
			400	6,24	H0129121386	ЛПН.400.50.2000.0,8.6	ЛМс-ПН 400х50-0,8 AISI 304 (L=2000мм)
			500	7,53	H0129121387	ЛПН.500.50.2000.0,8.6	ЛМс-ПН 500х50-0,8 AISI 304 (L=2000мм)
			600	8,79	H0129121388	ЛПН.600.50.2000.0,8.6	ЛМс-ПН 600х50-0,8 AISI 304 (L=2000мм)
		1	50	2,3	H0129121321	ЛПН.50.50.2000.1.6	ЛМс-ПН 50х50-1,0 AISI 304 (L=2000мм)
			100	3,1	H0129121322	ЛПН.100.50.2000.1.6	ЛМс-ПН 100х50-1,0 AISI 304 (L=2000мм)
			150	3,87	H0129121323	ЛПН.150.50.2000.1.6	ЛМс-ПН 150х50-1,0 AISI 304 (L=2000мм)
			200	4,66	H0129121324	ЛПН.200.50.2000.1.6	ЛМс-ПН 200х50-1,0 AISI 304 (L=2000мм)
			300	6,23	H0129121325	ЛПН.300.50.2000.1.6	ЛМс-ПН 300х50-1,0 AISI 304 (L=2000мм)
			400	7,8	H0129121326	ЛПН.400.50.2000.1.6	ЛМс-ПН 400х50-1,0 AISI 304 (L=2000мм)
			500	9,42	H0129121327	ЛПН.500.50.2000.1.6	ЛМс-ПН 500х50-1,0 AISI 304 (L=2000мм)
			600	10,99	H0129121328	ЛПН.600.50.2000.1.6	ЛМс-ПН 600х50-1,0 AISI 304 (L=2000мм)
		1,2	50	2,76	H0129121331	ЛПН.50.50.2000.1,2.6	ЛМс-ПН 50х50-1,2 AISI 304 (L=2000мм)
			100	3,72	H0129121332	ЛПН.100.50.2000.1,2.6	ЛМс-ПН 100х50-1,2 AISI 304 (L=2000мм)
			150	4,65	H0129121333	ЛПН.150.50.2000.1,2.6	ЛМс-ПН 150х50-1,2 AISI 304 (L=2000мм)
			200	5,59	H0129121334	ЛПН.200.50.2000.1,2.6	ЛМс-ПН 200х50-1,2 AISI 304 (L=2000мм)
			300	7,47	H0129121335	ЛПН.300.50.2000.1,2.6	ЛМс-ПН 300х50-1,2 AISI 304 (L=2000мм)
			400	9,36	H0129121336	ЛПН.400.50.2000.1,2.6	ЛМс-ПН 400х50-1,2 AISI 304 (L=2000мм)
			500	11,3	H0129121337	ЛПН.500.50.2000.1,2.6	ЛМс-ПН 500х50-1,2 AISI 304 (L=2000мм)
			600	13,19	H0129121338	ЛПН.600.50.2000.1,2.6	ЛМс-ПН 600х50-1,2 AISI 304 (L=2000мм)
		1,5	50	3,22	H0129121341	ЛПН.50.50.2000.1,5.6	ЛМс-ПН 50х50-1,5 AISI 304 (L=2000мм)
			100	4,34	H0129121342	ЛПН.100.50.2000.1,5.6	ЛМс-ПН 100х50-1,5 AISI 304 (L=2000мм)
			150	5,42	H0129121343	ЛПН.150.50.2000.1,5.6	ЛМс-ПН 150х50-1,5 AISI 304 (L=2000мм)
			200	6,52	H0129121344	ЛПН.200.50.2000.1,5.6	ЛМс-ПН 200х50-1,5 AISI 304 (L=2000мм)
			300	8,72	H0129121345	ЛПН.300.50.2000.1,5.6	ЛМс-ПН 300х50-1,5 AISI 304 (L=2000мм)
			400	10,9	H0129121346	ЛПН.400.50.2000.1,5.6	ЛМс-ПН 400х50-1,5 AISI 304 (L=2000мм)
			500	14,13	H0129121347	ЛПН.500.50.2000.1,5.6	ЛМс-ПН 500х50-1,5 AISI 304 (L=2000мм)
			600	16,49	H0129121348	ЛПН.600.50.2000.1,5.6	ЛМс-ПН 600х50-1,5 AISI 304 (L=2000мм)

Под заказ возможно изготовление нестандартных лотков с другими типоразмерами, толщинами, длиной и типом покрытия

Лоток монтажный прямой неперфорированный ЛПН (ЛМс-ПН), борт 50 мм, длина 3000 мм

Длина, L, мм	Высота, H, мм	Толщина, S, мм	Ширина, B, мм	Масса, кг	Артикул	Новое наименование	Старое наименование
2000	50	2	50	4,6	H0129121351	ЛПН.50.50.2000.2.6	ЛМс-ПН 50х50-2,0 AISI 304 (L=2000мм)
			100	6,2	H0129121352	ЛПН.100.50.2000.2.6	ЛМс-ПН 100х50-2,0 AISI 304 (L=2000мм)
			150	7,74	H0129121353	ЛПН.150.50.2000.2.6	ЛМс-ПН 150х50-2,0 AISI 304 (L=2000мм)
			200	9,32	H0129121354	ЛПН.200.50.2000.2.6	ЛМс-ПН 200х50-2,0 AISI 304 (L=2000мм)
			300	12,46	H0129121355	ЛПН.300.50.2000.2.6	ЛМс-ПН 300х50-2,0 AISI 304 (L=2000мм)
			400	15,6	H0129121356	ЛПН.400.50.2000.2.6	ЛМс-ПН 400х50-2,0 AISI 304 (L=2000мм)
			500	18,84	H0129121357	ЛПН.500.50.2000.2.6	ЛМс-ПН 500х50-2,0 AISI 304 (L=2000мм)
			600	21,98	H0129121358	ЛПН.600.50.2000.2.6	ЛМс-ПН 600х50-2,0 AISI 304 (L=2000мм)
3000		0,5	50	1,94	H0129122301	ЛПН.50.50.3000.0,5.6	ЛМс-ПН 50х50-0,5 AISI 304 (L=3000 мм)
			100	2,59	H0129122302	ЛПН.100.50.3000.0,5.6	ЛМс-ПН 100х50-0,5 AISI 304 (L=3000 мм)
			150	3,24	H0129122303	ЛПН.150.50.3000.0,5.6	ЛМс-ПН 150х50-0,5 AISI 304 (L=3000 мм)
			200	3,89	H0129122304	ЛПН.200.50.3000.0,5.6	ЛМс-ПН 200х50-0,5 AISI 304 (L=3000 мм)
			300	5,18	H0129122305	ЛПН.300.50.3000.0,5.6	ЛМс-ПН 300х50-0,5 AISI 304 (L=3000 мм)
			400	6,48	H0129122306	ЛПН.400.50.3000.0,5.6	ЛМс-ПН 400х50-0,5 AISI 304 (L=3000 мм)
		0,8	50	2,42	H0129112381	ЛПП.50.50.3000.0,8.6	ЛМс-П 50х50-0,8 AISI 304 (L=3000мм)
			100	2,77	H0129122381	ЛПН.50.50.3000.0,8.6	ЛМс-ПН 50х50-0,8 AISI 304 (L=3000мм)
			150	3,73	H0129122382	ЛПН.100.50.3000.0,8.6	ЛМс-ПН 100х50-0,8 AISI 304 (L=3000мм)
			200	4,65	H0129122383	ЛПН.150.50.3000.0,8.6	ЛМс-ПН 150х50-0,8 AISI 304 (L=3000мм)
			300	5,59	H0129122384	ЛПН.200.50.3000.0,8.6	ЛМс-ПН 200х50-0,8 AISI 304 (L=3000мм)
			400	7,47	H0129122385	ЛПН.300.50.3000.0,8.6	ЛМс-ПН 300х50-0,8 AISI 304 (L=3000мм)
			500	9,36	H0129122386	ЛПН.400.50.3000.0,8.6	ЛМс-ПН 400х50-0,8 AISI 304 (L=3000мм)
			600	11,3	H0129122387	ЛПН.500.50.3000.0,8.6	ЛМс-ПН 500х50-0,8 AISI 304 (L=3000мм)
		1	50	13,19	H0129122388	ЛПН.600.50.3000.0,8.6	ЛМс-ПН 600х50-0,8 AISI 304 (L=3000мм)
			100	3,45	H0129122321	ЛПН.50.50.3000.1.6	ЛМс-ПН 50х50-1,0 AISI 304 (L=3000мм)
			150	4,65	H0129122322	ЛПН.100.50.3000.1.6	ЛМс-ПН 100х50-1,0 AISI 304 (L=3000мм)
			200	5,81	H0129122323	ЛПН.150.50.3000.1.6	ЛМс-ПН 150х50-1,0 AISI 304 (L=3000мм)
			300	6,99	H0129122324	ЛПН.200.50.3000.1.6	ЛМс-ПН 200х50-1,0 AISI 304 (L=3000мм)
			400	9,34	H0129122325	ЛПН.300.50.3000.1.6	ЛМс-ПН 300х50-1,0 AISI 304 (L=3000мм)
			500	11,7	H0129122326	ЛПН.400.50.3000.1.6	ЛМс-ПН 400х50-1,0 AISI 304 (L=3000мм)
			600	14,13	H0129122327	ЛПН.500.50.3000.1.6	ЛМс-ПН 500х50-1,0 AISI 304 (L=3000мм)
		1,2	50	16,49	H0129122328	ЛПН.600.50.3000.1.6	ЛМс-ПН 600х50-1,0 AISI 304 (L=3000мм)
			100	4,14	H0129122331	ЛПН.50.50.3000.1,2.6	ЛМс-ПН 50х50-1,2 AISI 304 (L=3000мм)
			150	5,58	H0129122332	ЛПН.100.50.3000.1,2.6	ЛМс-ПН 100х50-1,2 AISI 304 (L=3000мм)
			200	6,97	H0129122333	ЛПН.150.50.3000.1,2.6	ЛМс-ПН 150х50-1,2 AISI 304 (L=3000мм)
			300	8,38	H0129122334	ЛПН.200.50.3000.1,2.6	ЛМс-ПН 200х50-1,2 AISI 304 (L=3000мм)
			400	11,2	H0129122335	ЛПН.300.50.3000.1,2.6	ЛМс-ПН 300х50-1,2 AISI 304 (L=3000мм)
			500	14,4	H0129122336	ЛПН.400.50.3000.1,2.6	ЛМс-ПН 400х50-1,2 AISI 304 (L=3000мм)
			600	16,96	H0129122337	ЛПН.500.50.3000.1,2.6	ЛМс-ПН 500х50-1,2 AISI 304 (L=3000мм)
		1,5	50	19,78	H0129122338	ЛПН.600.50.3000.1,2.6	ЛМс-ПН 600х50-1,2 AISI 304 (L=3000мм)
			100	4,83	H0129122341	ЛПН.50.50.3000.1,5.6	ЛМс-ПН 50х50-1,5 AISI 304 (L=3000мм)
			150	6,51	H0129122342	ЛПН.100.50.3000.1,5.6	ЛМс-ПН 100х50-1,5 AISI 304 (L=3000мм)
			200	8,13	H0129122343	ЛПН.150.50.3000.1,5.6	ЛМс-ПН 150х50-1,5 AISI 304 (L=3000мм)
			300	9,78	H0129122344	ЛПН.200.50.3000.1,5.6	ЛМс-ПН 200х50-1,5 AISI 304 (L=3000мм)
			400	13,1	H0129122345	ЛПН.300.50.3000.1,5.6	ЛМс-ПН 300х50-1,5 AISI 304 (L=3000мм)
			500	16,4	H0129122346	ЛПН.400.50.3000.1,5.6	ЛМс-ПН 400х50-1,5 AISI 304 (L=3000мм)
			600	21,2	H0129122347	ЛПН.500.50.3000.1,5.6	ЛМс-ПН 500х50-1,5 AISI 304 (L=3000мм)
		2	50	6,9	H0129122351	ЛПН.50.50.3000.2.6	ЛМс-ПН 50х50-2,0 AISI 304 (L=3000мм)
			100	9,3	H0129122352	ЛПН.100.50.3000.2.6	ЛМс-ПН 100х50-2,0 AISI 304 (L=3000мм)
			150	11,62	H0129122353	ЛПН.150.50.3000.2.6	ЛМс-ПН 150х50-2,0 AISI 304 (L=3000мм)
			200	13,98	H0129122354	ЛПН.200.50.3000.2.6	ЛМс-ПН 200х50-2,0 AISI 304 (L=3000мм)
			300	18,68	H0129122355	ЛПН.300.50.3000.2.6	ЛМс-ПН 300х50-2,0 AISI 304 (L=3000мм)
			400	23,4	H0129122356	ЛПН.400.50.3000.2.6	ЛМс-ПН 400х50-2,0 AISI 304 (L=3000мм)
			500	28,26	H0129122357	ЛПН.500.50.3000.2.6	ЛМс-ПН 500х50-2,0 AISI 304 (L=3000мм)
			600	32,97	H0129122358	ЛПН.600.50.3000.2.6	ЛМс-ПН 600х50-2,0 AISI 304 (L=3000мм)

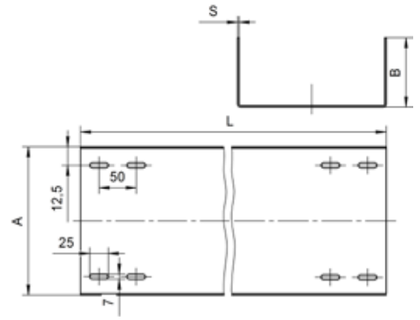

Варианты исполнения:

- Горячее цинкование
- Сталь оцинкованная по методу Сендзимира
- Полимерно-порошковая окраска
- Нержавеющая сталь

Пример записи при заказе лотка монтажного прямого неперфорированного длиной 2000 мм, высотой 50 мм, толщиной 1,2 мм, шириной 50 мм, нержавеющая сталь:
Лоток монтажный прямой неперфорированный ЛПН.50.50.2000.1,5.6 (артикул H0129121341)

Под заказ возможно изготовление нестандартных лотков с другими типоразмерами, толщинами, длиной и типом покрытия

Лоток монтажный прямой неперфорированный ЛПН (ЛМс-ПН), борт 65 мм, длина 2000 мм

Длина, L, мм	Высота, H, мм	Толщина, S, мм	Ширина, B, мм	Масса, кг	Артикул	Новое наименование	Старое наименование
2000	65	1	100	4,39	H0121121422	ЛПН.100.65.2000.1.1	ЛМс-ПН 100х65-1,0ц УТ1,5 (L=2000 мм)
			150	5,35	H0121121423	ЛПН.150.65.2000.1.1	ЛМс-ПН 150х65-1,0ц УТ1,5 (L=2000 мм)
			200	6,30	H0121121424	ЛПН.200.65.2000.1.1	ЛМс-ПН 200х65-1,0ц УТ1,5 (L=2000 мм)
			300	8,22	H0121121425	ЛПН.300.65.2000.1.1	ЛМс-ПН 300х65-1,0ц УТ1,5 (L=2000 мм)
			400	10,17	H0121121426	ЛПН.400.65.2000.1.1	ЛМс-ПН 400х65-1,0ц УТ1,5 (L=2000 мм)
			500	12,05	H0121121427	ЛПН.500.65.2000.1.1	ЛМс-ПН 500х65-1,0ц УТ1,5 (L=2000 мм)
			600	13,96	H0121121428	ЛПН.600.65.2000.1.1	ЛМс-ПН 600х65-1,0ц УТ1,5 (L=2000 мм)
		1,2	100	4,96	H0121121432	ЛПН.100.65.2000.1,2.1	ЛМс-ПН 100х65-1,2ц УТ1,5(L=2000 мм)
			150	6,06	H0121121433	ЛПН.150.65.2000.1,2.1	ЛМс-ПН 150х65-1,2ц УТ1,5(L=2000 мм)
			200	7,17	H0121121434	ЛПН.200.65.2000.1,2.1	ЛМс-ПН 200х65-1,2ц УТ1,5 (L=2000 мм)
			300	9,34	H0121121435	ЛПН.300.65.2000.1,2.1	ЛМс-ПН 300х65-1,2ц УТ1,5 (L=2000 мм)
			400	11,50	H0121121436	ЛПН.400.65.2000.1,2.1	ЛМс-ПН 400х65-1,2ц УТ1,5 (L=2000 мм)
			500	13,66	H0121121437	ЛПН.500.65.2000.1,2.1	ЛМс-ПН 500х65-1,2ц УТ1,5 (L=2000 мм)
			600	15,83	H0121121438	ЛПН.600.65.2000.1,2.1	ЛМс-ПН 600х65-1,2ц УТ1,5 (L=2000 мм)
		1,5	100	5,79	H0121121442	ЛПН.100.65.2000.1,5.1	ЛМс-ПН 100х65-1,5ц УТ1,5(L=2000 мм)
			150	7,08	H0121121443	ЛПН.150.65.2000.1,5.1	ЛМс-ПН 150х65-1,5ц УТ1,5(L=2000 мм)
			200	8,37	H0121121444	ЛПН.200.65.2000.1,5.1	ЛМс-ПН 200х65-1,5ц УТ1,5 (L=2000 мм)
			300	10,90	H0121121445	ЛПН.300.65.2000.1,5.1	ЛМс-ПН 300х65-1,5ц УТ1,5 (L=2000 мм)
			400	13,50	H0121121446	ЛПН.400.65.2000.1,5.1	ЛМс-ПН 400х65-1,5ц УТ1,5 (L=2000 мм)
			500	16,10	H0121121447	ЛПН.500.65.2000.1,5.1	ЛМс-ПН 500х65-1,5ц УТ1,5 (L=2000 мм)
			600	18,70	H0121121448	ЛПН.600.65.2000.1,5.1	ЛМс-ПН 600х65-1,5ц УТ1,5 (L=2000 мм)
		2	100	8,30	H0121121452	ЛПН.100.65.2000.2.1	ЛМс-ПН 100х65-2,0ц УТ1,5 (L=2000 мм)
			150	10,09	H0121121453	ЛПН.150.65.2000.2.1	ЛМс-ПН 150х65-2,0ц УТ1,5 (L=2000 мм)
			200	11,92	H0121121454	ЛПН.200.65.2000.2.1	ЛМс-ПН 200х65-2,0ц УТ1,5 (L=2000 мм)
			300	15,57	H0121121455	ЛПН.300.65.2000.2.1	ЛМс-ПН 300х65-2,0ц УТ1,5 (L=2000 мм)
			400	19,22	H0121121456	ЛПН.400.65.2000.2.1	ЛМс-ПН 400х65-2,0ц УТ1,5 (L=2000 мм)
			500	22,99	H0121121457	ЛПН.500.65.2000.2.1	ЛМс-ПН 500х65-2,0ц УТ1,5 (L=2000 мм)
			600	26,64	H0121121458	ЛПН.600.65.2000.2.1	ЛМс-ПН 600х65-2,0ц УТ1,5 (L=2000 мм)
		0,55	100	1,99	H0122121402	ЛПН.100.65.2000.0,55.2	ЛМс-ПН 100х65-0,55ц УТ2,5 (L=2000 мм)
			150	2,42	H0122121403	ЛПН.150.65.2000.0,55.2	ЛМс-ПН 150х65-0,55ц УТ2,5 (L=2000 мм)
			200	2,85	H0122121404	ЛПН.200.65.2000.0,55.2	ЛМс-ПН 200х65-0,55ц УТ2,5 (L=2000 мм)
			300	3,71	H0122121405	ЛПН.300.65.2000.0,55.2	ЛМс-ПН 300х65-0,55ц УТ2,5 (L=2000 мм)
			400	4,58	H0122121406	ЛПН.400.65.2000.0,55.2	ЛМс-ПН 400х65-0,55ц УТ2,5 (L=2000 мм)
		0,7	100	2,50	H0122121412	ЛПН.100.65.2000.0,7.2	ЛМс-ПН 100х65-0,7ц УТ2,5 (L=2000 мм)
			150	3,04	H0122121413	ЛПН.150.65.2000.0,7.2	ЛМс-ПН 150х65-0,7ц УТ2,5 (L=2000 мм)
			200	3,59	H0122121414	ЛПН.200.65.2000.0,7.2	ЛМс-ПН 200х65-0,7ц УТ2,5 (L=2000 мм)
			300	4,69	H0122121415	ЛПН.300.65.2000.0,7.2	ЛМс-ПН 300х65-0,7ц УТ2,5 (L=2000 мм)
			400	5,79	H0122121416	ЛПН.400.65.2000.0,7.2	ЛМс-ПН 400х65-0,7ц УТ2,5 (L=2000 мм)
			500	6,92	H0122121417	ЛПН.500.65.2000.0,7.2	ЛМс-ПН 500х65-0,7ц УТ2,5 (L=2000 мм)
			600	8,02	H0122121418	ЛПН.600.65.2000.0,7.2	ЛМс-ПН 600х65-0,7ц УТ2,5 (L=2000 мм)
		1	100	3,57	H0122121422	ЛПН.100.65.2000.1.2	ЛМс-ПН 100х65-1,0ц УТ2,5 (L=2000 мм)
			150	4,34	H0122121423	ЛПН.150.65.2000.1.2	ЛМс-ПН 150х65-1,0ц УТ2,5 (L=2000 мм)
			200	5,13	H0122121424	ЛПН.200.65.2000.1.2	ЛМс-ПН 200х65-1,0ц УТ2,5 (L=2000 мм)
			300	6,70	H0122121425	ЛПН.300.65.2000.1.2	ЛМс-ПН 300х65-1,0ц УТ2,5 (L=2000 мм)
			400	8,27	H0122121426	ЛПН.400.65.2000.1.2	ЛМс-ПН 400х65-1,0ц УТ2,5 (L=2000 мм)
			500	9,89	H0122121427	ЛПН.500.65.2000.1.2	ЛМс-ПН 500х65-1,0ц УТ2,5 (L=2000 мм)
			600	11,46	H0122121428	ЛПН.600.65.2000.1.2	ЛМс-ПН 600х65-1,0ц УТ2,5 (L=2000 мм)
		1,2	100	4,29	H0122121432	ЛПН.100.65.2000.1,2.2	ЛМс-ПН 100х65-1,2ц УТ2,5 (L=2000 мм)
			150	5,21	H0122121433	ЛПН.150.65.2000.1,2.2	ЛМс-ПН 150х65-1,2ц УТ2,5 (L=2000 мм)
			200	6,15	H0122121434	ЛПН.200.65.2000.1,2.2	ЛМс-ПН 200х65-1,2ц УТ2,5 (L=2000 мм)
			300	8,04	H0122121435	ЛПН.300.65.2000.1,2.2	ЛМс-ПН 300х65-1,2ц УТ2,5 (L=2000 мм)
			400	9,93	H0122121436	ЛПН.400.65.2000.1,2.2	ЛМс-ПН 400х65-1,2ц УТ2,5 (L=2000 мм)
			500	11,87	H0122121437	ЛПН.500.65.2000.1,2.2	ЛМс-ПН 500х65-1,2ц УТ2,5 (L=2000 мм)
			600	13,75	H0122121438	ЛПН.600.65.2000.1,2.2	ЛМс-ПН 600х65-1,2ц УТ2,5 (L=2000 мм)
		1,5	100	5,00	H0122121442	ЛПН.100.65.2000.1,5.2	ЛМс-ПН 100х65-1,5ц УТ2,5 (L=2000 мм)
			150	6,08	H0122121443	ЛПН.150.65.2000.1,5.2	ЛМс-ПН 150х65-1,5ц УТ2,5 (L=2000 мм)
			200	7,18	H0122121444	ЛПН.200.65.2000.1,5.2	ЛМс-ПН 200х65-1,5ц УТ2,5 (L=2000 мм)
			300	9,38	H0122121445	ЛПН.300.65.2000.1,5.2	ЛМс-ПН 300х65-1,5ц УТ2,5 (L=2000 мм)
			400	11,60	H0122121446	ЛПН.400.65.2000.1,5.2	ЛМс-ПН 400х65-1,5ц УТ2,5 (L=2000 мм)
			500	14,84	H0122121447	ЛПН.500.65.2000.1,5.2	ЛМс-ПН 500х65-1,5ц УТ2,5 (L=2000 мм)
			600	17,19	H0122121448	ЛПН.600.65.2000.1,5.2	ЛМс-ПН 600х65-1,5ц УТ2,5 (L=2000 мм)
		2	100	7,14	H0122121452	ЛПН.100.65.2000.2.2	ЛМс-ПН 100х65-2,0ц УТ2,5 (L=2000 мм)
			150	8,68	H0122121453	ЛПН.150.65.2000.2.2	ЛМс-ПН 150х65-2,0ц УТ2,5 (L=2000 мм)
			200	10,26	H0122121454	ЛПН.200.65.2000.2.2	ЛМс-ПН 200х65-2,0ц УТ2,5 (L=2000 мм)
			300	13,40	H0122121455	ЛПН.300.65.2000.2.2	ЛМс-ПН 300х65-2,0ц УТ2,5 (L=2000 мм)
			400	16,54	H0122121456	ЛПН.400.65.2000.2.2	ЛМс-ПН 400х65-2,0ц УТ2,5 (L=2000 мм)
			500	19,78	H0122121457	ЛПН.500.65.2000.2.2	ЛМс-ПН 500х65-2,0ц УТ2,5 (L=2000 мм)
			600	22,92	H0122121458	ЛПН.600.65.2000.2.2	ЛМс-ПН 600х65-2,0ц УТ2,5 (L=2000 мм)

Под заказ возможно изготовление нестандартных лотков с другими типоразмерами, толщинами, длиной и типом покрытия

Варианты исполнения:
- Горячее цинкование
- Сталь оцинкованная по методу Сендзимира
- Полимерно-порошковая окраска
- Нержавеющая сталь

Пример записи при заказе лотка монтажного прямого неперфорированного длиной 2000 мм, высотой 65 мм, толщиной 0,7 мм, шириной 100 мм, сталь оцинкованная по методу Сендзимира:
Лоток монтажный прямой неперфорированный ЛПН.100.65.2000.0,7.2 (артикул H0122121412)

Лоток монтажный прямой неперфорированный ЛПН (ЛМс-ПН), борт 65 мм, длина 3000 мм

Длина, L, мм	Высота, H, мм	Толщина, S, мм	Ширина, B, мм	Масса, кг	Артикул	Новое наименование	Старое наименование
3000	65	1	100	6,57	H0121122422	ЛПН.100.65.3000.1.1	ЛМс-ПН 100х65-1,0ц УТ1,5 (L=3000 мм)
			150	8,00	H0121122423	ЛПН.150.65.3000.1.1	ЛМс-ПН 150х65-1,0ц УТ1,5 (L=3000 мм)
			200	9,43	H0121122424	ЛПН.200.65.3000.1.1	ЛМс-ПН 200х65-1,0ц УТ1,5 (L=3000 мм)
			300	12,30	H0121122425	ЛПН.300.65.3000.1.1	ЛМс-ПН 300х65-1,0ц УТ1,5 (L=3000 мм)
			400	15,22	H0121122426	ЛПН.400.65.3000.1.1	ЛМс-ПН 400х65-1,0ц УТ1,5 (L=3000 мм)
			500	18,03	H0121122427	ЛПН.500.65.3000.1.1	ЛМс-ПН 500х65-1,0ц УТ1,5 (L=3000 мм)
			600	20,89	H0121122428	ЛПН.600.65.3000.1.1	ЛМс-ПН 600х65-1,0ц УТ1,5 (L=3000 мм)
		1,2	100	7,44	H0121122432	ЛПН.100.65.3000.1,2.1	ЛМс-ПН 100х65-1,2ц УТ1,5(L=3000 мм)
			150	9,09	H0121122433	ЛПН.150.65.3000.1,2.1	ЛМс-ПН 150х65-1,2ц УТ1,5(L=3000 мм)
			200	10,76	H0121122434	ЛПН.200.65.3000.1,2.1	ЛМс-ПН 200х65-1,2ц УТ1,5 (L=3000 мм)
			300	14,01	H0121122435	ЛПН.300.65.3000.1,2.1	ЛМс-ПН 300х65-1,2ц УТ1,5 (L=3000 мм)
			400	17,25	H0121122436	ЛПН.400.65.3000.1,2.1	ЛМс-ПН 400х65-1,2ц УТ1,5 (L=3000 мм)
			500	20,49	H0121122437	ЛПН.500.65.3000.1,2.1	ЛМс-ПН 500х65-1,2ц УТ1,5 (L=3000 мм)
			600	23,75	H0121122438	ЛПН.600.65.3000.1,2.1	ЛМс-ПН 600х65-1,2ц УТ1,5 (L=3000 мм)
		1,5	100	8,69	H0121122442	ЛПН.100.65.3000.1,5.1	ЛМс-ПН 100х65-1,5ц УТ1,5(L=3000 мм)
			150	10,62	H0121122443	ЛПН.150.65.3000.1,5.1	ЛМс-ПН 150х65-1,5ц УТ1,5(L=3000 мм)
			200	12,56	H0121122444	ЛПН.200.65.3000.1,5.1	ЛМс-ПН 200х65-1,5ц УТ1,5 (L=3000 мм)
			300	16,35	H0121122445	ЛПН.300.65.3000.1,5.1	ЛМс-ПН 300х65-1,5ц УТ1,5 (L=3000 мм)
			400	20,25	H0121122446	ЛПН.400.65.3000.1,5.1	ЛМс-ПН 400х65-1,5ц УТ1,5 (L=3000 мм)
			500	24,15	H0121122447	ЛПН.500.65.3000.1,5.1	ЛМс-ПН 500х65-1,5ц УТ1,5 (L=3000 мм)
			600	28,05	H0121122448	ЛПН.600.65.3000.1,5.1	ЛМс-ПН 600х65-1,5ц УТ1,5 (L=3000 мм)
		2	100	12,46	H0121122452	ЛПН.100.65.3000.2.1	ЛМс-ПН 100х65-2,0ц УТ1,5 (L=3000 мм)
			150	15,13	H0121122453	ЛПН.150.65.3000.2.1	ЛМс-ПН 150х65-2,0ц УТ1,5 (L=3000 мм)
			200	17,88	H0121122454	ЛПН.200.65.3000.2.1	ЛМс-ПН 200х65-2,0ц УТ1,5 (L=3000 мм)
			300	23,48	H0121122455	ЛПН.300.65.3000.2.1	ЛМс-ПН 300х65-2,0ц УТ1,5 (L=3000 мм)
			400	28,82	H0121122456	ЛПН.400.65.3000.2.1	ЛМс-ПН 400х65-2,0ц УТ1,5 (L=3000 мм)
			500	34,50	H0121122457	ЛПН.500.65.3000.2.1	ЛМс-ПН 500х65-2,0ц УТ1,5 (L=3000 мм)
			600	39,96	H0121122458	ЛПН.600.65.3000.2.1	ЛМс-ПН 600х65-2,0ц УТ1,5 (L=3000 мм)
		0,55	100	2,98	H0122122402	ЛПН.100.65.3000.0,55.2	ЛМс-ПН 100х65-0,55ц УТ2,5 (L=3000 мм)
			150	3,63	H0122122403	ЛПН.150.65.3000.0,55.2	ЛМс-ПН 150х65-0,55ц УТ2,5 (L=3000 мм)
			200	4,27	H0122122404	ЛПН.200.65.3000.0,55.2	ЛМс-ПН 200х65-0,55ц УТ2,5 (L=3000 мм)
			300	5,57	H0122122405	ЛПН.300.65.3000.0,55.2	ЛМс-ПН 300х65-0,55ц УТ2,5 (L=3000 мм)
			400	6,86	H0122122406	ЛПН.400.65.3000.0,55.2	ЛМс-ПН 400х65-0,55ц УТ2,5 (L=3000 мм)
		0,7	100	3,75	H0122122412	ЛПН.100.65.3000.0,7.2	ЛМс-ПН 100х65-0,7ц УТ2,5 (L=3000 мм)
			150	4,56	H0122122413	ЛПН.150.65.3000.0,7.2	ЛМс-ПН 150х65-0,7ц УТ2,5 (L=3000 мм)
			200	5,39	H0122122414	ЛПН.200.65.3000.0,7.2	ЛМс-ПН 200х65-0,7ц УТ2,5 (L=3000 мм)
			300	7,04	H0122122415	ЛПН.300.65.3000.0,7.2	ЛМс-ПН 300х65-0,7ц УТ2,5 (L=3000 мм)
			400	8,69	H0122122416	ЛПН.400.65.3000.0,7.2	ЛМс-ПН 400х65-0,7ц УТ2,5 (L=3000 мм)
			500	10,39	H0122122417	ЛПН.500.65.3000.0,7.2	ЛМс-ПН 500х65-0,7ц УТ2,5 (L=3000 мм)
			600	12,03	H0122122418	ЛПН.600.65.3000.0,7.2	ЛМс-ПН 600х65-0,7ц УТ2,5 (L=3000 мм)
		1	100	5,36	H0122122422	ЛПН.100.65.3000.1.2	ЛМс-ПН 100х65-1,0ц УТ2,5 (L=3000 мм)
			150	6,51	H0122122423	ЛПН.150.65.3000.1.2	ЛМс-ПН 150х65-1,0ц УТ2,5 (L=3000 мм)
			200	7,69	H0122122424	ЛПН.200.65.3000.1.2	ЛМс-ПН 200х65-1,0ц УТ2,5 (L=3000 мм)
			300	10,10	H0122122425	ЛПН.300.65.3000.1.2	ЛМс-ПН 300х65-1,0ц УТ2,5 (L=3000 мм)
			400	12,40	H0122122426	ЛПН.400.65.3000.1.2	ЛМс-ПН 400х65-1,0ц УТ2,5 (L=3000 мм)
			500	14,84	H0122122427	ЛПН.500.65.3000.1.2	ЛМс-ПН 500х65-1,0ц УТ2,5 (L=3000 мм)
			600	17,19	H0122122428	ЛПН.600.65.3000.1.2	ЛМс-ПН 600х65-1,0ц УТ2,5 (L=3000 мм)
		1,2	100	6,43	H0122122432	ЛПН.100.65.3000.1,2.2	ЛМс-ПН 100х65-1,2ц УТ2,5 (L=3000 мм)
			150	7,82	H0122122433	ЛПН.150.65.3000.1,2.2	ЛМс-ПН 150х65-1,2ц УТ2,5 (L=3000 мм)
			200	9,23	H0122122434	ЛПН.200.65.3000.1,2.2	ЛМс-ПН 200х65-1,2ц УТ2,5 (L=3000 мм)
			300	12,00	H0122122435	ЛПН.300.65.3000.1,2.2	ЛМс-ПН 300х65-1,2ц УТ2,5 (L=3000 мм)
			400	14,90	H0122122436	ЛПН.400.65.3000.1,2.2	ЛМс-ПН 400х65-1,2ц УТ2,5 (L=3000 мм)
			500	17,8	H0122122437	ЛПН.500.65.3000.1,2.2	ЛМс-ПН 500х65-1,2ц УТ2,5 (L=3000 мм)
			600	20,63	H0122122438	ЛПН.600.65.3000.1,2.2	ЛМс-ПН 600х65-1,2ц УТ2,5 (L=3000 мм)
		1,5	100	7,50	H0122122442	ЛПН.100.65.3000.1,5.2	ЛМс-ПН 100х65-1,5ц УТ2,5 (L=3000 мм)
			150	9,12	H0122122443	ЛПН.150.65.3000.1,5.2	ЛМс-ПН 150х65-1,5ц УТ2,5 (L=3000 мм)
			200	10,80	H0122122444	ЛПН.200.65.3000.1,5.2	ЛМс-ПН 200х65-1,5ц УТ2,5 (L=3000 мм)
			300	14,00	H0122122445	ЛПН.300.65.3000.1,5.2	ЛМс-ПН 300х65-1,5ц УТ2,5 (L=3000 мм)
			400	17,40	H0122122446	ЛПН.400.65.3000.1,5.2	ЛМс-ПН 400х65-1,5ц УТ2,5 (L=3000 мм)
			500	22,25	H0122122447	ЛПН.500.65.3000.1,5.2	ЛМс-ПН 500х65-1,5ц УТ2,5 (L=3000 мм)
			600	25,79	H0122122448	ЛПН.600.65.3000.1,5.2	ЛМс-ПН 600х65-1,5ц УТ2,5 (L=3000 мм)
		2	100	10,72	H0122122452	ЛПН.100.65.3000.2.2	ЛМс-ПН 100х65-2,0ц УТ2,5 (L=3000 мм)
			150	13,02	H0122122453	ЛПН.150.65.3000.2.2	ЛМс-ПН 150х65-2,0ц УТ2,5 (L=3000 мм)
			200	15,38	H0122122454	ЛПН.200.65.3000.2.2	ЛМс-ПН 200х65-2,0ц УТ2,5 (L=3000 мм)
			300	20,20	H0122122455	ЛПН.300.65.3000.2.2	ЛМс-ПН 300х65-2,0ц УТ2,5 (L=3000 мм)
			400	24,80	H0122122456	ЛПН.400.65.3000.2.2	ЛМс-ПН 400х65-2,0ц УТ2,5 (L=3000 мм)
			500	29,67	H0122122457	ЛПН.500.65.3000.2.2	ЛМс-ПН 500х65-2,0ц УТ2,5 (L=3000 мм)
			600	34,38	H0122122458	ЛПН.600.65.3000.2.2	ЛМс-ПН 600х65-2,0ц УТ2,5 (L=3000 мм)

Под заказ возможно изготовление нестандартных лотков с другими типоразмерами, толщинами, длиной и типом покрытия

Варианты исполнения:
- Горячее цинкование
- Сталь оцинкованная по методу Сендзимира
- Полимерно-порошковая окраска
- Нержавеющая сталь

Пример записи при заказе лотка монтажного прямого неперфорированного длиной 3000 мм, высотой 65 мм, толщиной 2 мм, шириной 500 мм, сталь оцинкованная по методу Сендзимира:
Лоток монтажный прямой неперфорированный ЛПН.500.65.3000.2.2 (артикул H0122122457)

Лоток монтажный прямой неперфорированный ЛПН (ЛМс-ПН), борт 65 мм, длина 2000 мм

Длина, L, мм	Высота, H, мм	Толщина, S, мм	Ширина, B, мм	Масса, кг	Артикул	Новое наименование	Старое наименование
2000	65	0,55	100	1,99	H0124121402	ЛПН.100.65.2000.0,55.4	ЛМс-ПН 100х65-0,55 У2 (L=2000 мм)
			150	2,42	H0124121403	ЛПН.150.65.2000.0,55.4	ЛМс-ПН 150х65-0,55 У2 (L=2000 мм)
			200	2,85	H0124121404	ЛПН.200.65.2000.0,55.4	ЛМс-ПН 200х65-0,55 У2 (L=2000 мм)
			300	3,71	H0124121405	ЛПН.300.65.2000.0,55.4	ЛМс-ПН 300х65-0,55 У2 (L=2000 мм)
			400	4,58	H0124121406	ЛПН.400.65.2000.0,55.4	ЛМс-ПН 400х65-0,55 У2 (L=2000 мм)
		0,7	100	2,63	H0124121412	ЛПН.100.65.2000.0,7.4	ЛМс-ПН 100х65-0,7 У2 (L=2000мм)
			150	3,19	H0124121413	ЛПН.150.65.2000.0,7.4	ЛМс-ПН 150х65-0,7 У2 (L=2000мм)
			200	3,77	H0124121414	ЛПН.200.65.2000.0,7.4	ЛМс-ПН 200х65-0,7 У2 (L=2000мм)
			300	4,92	H0124121415	ЛПН.300.65.2000.0,7.4	ЛМс-ПН 300х65-0,7 У2 (L=2000мм)
			400	6,08	H0124121416	ЛПН.400.65.2000.0,7.4	ЛМс-ПН 400х65-0,7 У2 (L=2000мм)
			500	7,27	H0124121417	ЛПН.500.65.2000.0,7.4	ЛМс-ПН 500х65-0,7 У2 (L=2000мм)
			600	8,42	H0124121418	ЛПН.600.65.2000.0,7.4	ЛМс-ПН 600х65-0,7 У2 (L=2000мм)
		1	100	3,75	H0124121422	ЛПН.100.65.2000.1.4	ЛМс-ПН 100х65-1,0 У2 (L=2000мм)
			150	4,56	H0124121423	ЛПН.150.65.2000.1.4	ЛМс-ПН 150х65-1,0 У2 (L=2000мм)
			200	5,39	H0124121424	ЛПН.200.65.2000.1.4	ЛМс-ПН 200х65-1,0 У2 (L=2000мм)
			300	7,04	H0124121425	ЛПН.300.65.2000.1.4	ЛМс-ПН 300х65-1,0 У2 (L=2000мм)
			400	8,68	H0124121426	ЛПН.400.65.2000.1.4	ЛМс-ПН 400х65-1,0 У2 (L=2000мм)
			500	10,38	H0124121427	ЛПН.500.65.2000.1.4	ЛМс-ПН 500х65-1,0 У2 (L=2000мм)
			600	12,03	H0124121428	ЛПН.600.65.2000.1.4	ЛМс-ПН 600х65-1,0 У2 (L=2000мм)
		1,2	100	4,5	H0124121432	ЛПН.100.65.2000.1,2.4	ЛМс-ПН 100х65-1,2 У2 (L=2000мм)
			150	5,47	H0124121433	ЛПН.150.65.2000.1,2.4	ЛМс-ПН 150х65-1,2 У2 (L=2000мм)
			200	6,46	H0124121434	ЛПН.200.65.2000.1,2.4	ЛМс-ПН 200х65-1,2 У2 (L=2000мм)
			300	8,44	H0124121435	ЛПН.300.65.2000.1,2.4	ЛМс-ПН 300х65-1,2 У2 (L=2000мм)
			400	10,43	H0124121436	ЛПН.400.65.2000.1,2.4	ЛМс-ПН 400х65-1,2 У2 (L=2000мм)
			500	12,46	H0124121437	ЛПН.500.65.2000.1,2.4	ЛМс-ПН 500х65-1,2 У2 (L=2000мм)
			600	14,44	H0124121438	ЛПН.600.65.2000.1,2.4	ЛМс-ПН 600х65-1,2 У2 (L=2000мм)
		1,5	100	5,25	H0124121442	ЛПН.100.65.2000.1,5.4	ЛМс-ПН 100х65-1,5 У2 (L=2000мм)
			150	6,38	H0124121443	ЛПН.150.65.2000.1,5.4	ЛМс-ПН 150х65-1,5 У2 (L=2000мм)
			200	7,54	H0124121444	ЛПН.200.65.2000.1,5.4	ЛМс-ПН 200х65-1,5 У2 (L=2000мм)
			300	9,85	H0124121445	ЛПН.300.65.2000.1,5.4	ЛМс-ПН 300х65-1,5 У2 (L=2000мм)
			400	12,18	H0124121446	ЛПН.400.65.2000.1,5.4	ЛМс-ПН 400х65-1,5 У2 (L=2000мм)
			500	15,58	H0124121447	ЛПН.500.65.2000.1,5.4	ЛМс-ПН 500х65-1,5 У2 (L=2000мм)
			600	18,05	H0124121448	ЛПН.600.65.2000.1,5.4	ЛМс-ПН 600х65-1,5 У2 (L=2000мм)
		2	100	7,5	H0124121452	ЛПН.100.65.2000.2.4	ЛМс-ПН 100х65-2,0 У2 (L=2000мм)
			150	9,12	H0124121453	ЛПН.150.65.2000.2.4	ЛМс-ПН 150х65-2,0 У2 (L=2000мм)
			200	10,78	H0124121454	ЛПН.200.65.2000.2.4	ЛМс-ПН 200х65-2,0 У2 (L=2000мм)
			300	14,08	H0124121455	ЛПН.300.65.2000.2.4	ЛМс-ПН 300х65-2,0 У2 (L=2000мм)
			400	17,36	H0124121456	ЛПН.400.65.2000.2.4	ЛМс-ПН 400х65-2,0 У2 (L=2000мм)
			500	20,76	H0124121457	ЛПН.500.65.2000.2.4	ЛМс-ПН 500х65-2,0 У2 (L=2000мм)
			600	24,06	H0124121458	ЛПН.600.65.2000.2.4	ЛМс-ПН 600х65-2,0 У2 (L=2000мм)
		0,5	100	1,81	H0129121402	ЛПН.100.65.2000.0,5.6	ЛМс-ПН 100х65-0,5 AISI 304 (L=2000 мм)
			150	2,2	H0129121403	ЛПН.150.65.2000.0,5.6	ЛМс-ПН 150х65-0,5 AISI 304 (L=2000 мм)
			200	2,59	H0129121404	ЛПН.200.65.2000.0,5.6	ЛМс-ПН 200х65-0,5 AISI 304 (L=2000 мм)
			300	3,38	H0129121405	ЛПН.300.65.2000.0,5.6	ЛМс-ПН 300х65-0,5 AISI 304 (L=2000 мм)
			400	4,16	H0129121406	ЛПН.400.65.2000.0,5.6	ЛМс-ПН 400х65-0,5 AISI 304 (L=2000 мм)
		0,8	100	2,86	H0129121482	ЛПН.100.65.2000.0,8.6	ЛМс-ПН 100х65-0,8 AISI 304 (L=2000мм)
			150	3,47	H0129121483	ЛПН.150.65.2000.0,8.6	ЛМс-ПН 150х65-0,8 AISI 304 (L=2000мм)
			200	4,1	H0129121484	ЛПН.200.65.2000.0,8.6	ЛМс-ПН 200х65-0,8 AISI 304 (L=2000мм)
			300	5,36	H0129121485	ЛПН.300.65.2000.0,8.6	ЛМс-ПН 300х65-0,8 AISI 304 (L=2000мм)
			400	6,62	H0129121486	ЛПН.400.65.2000.0,8.6	ЛМс-ПН 400х65-0,8 AISI 304 (L=2000мм)
			500	7,91	H0129121487	ЛПН.500.65.2000.0,8.6	ЛМс-ПН 500х65-0,8 AISI 304 (L=2000мм)
			600	9,17	H0129121488	ЛПН.600.65.2000.0,8.6	ЛМс-ПН 600х65-0,8 AISI 304 (L=2000мм)
		1	100	3,57	H0129121422	ЛПН.100.65.2000.1.6	ЛМс-ПН 100х65-1,0 AISI 304 (L=2000мм)
			150	4,34	H0129121423	ЛПН.150.65.2000.1.6	ЛМс-ПН 150х65-1,0 AISI 304 (L=2000мм)
			200	5,13	H0129121424	ЛПН.200.65.2000.1.6	ЛМс-ПН 200х65-1,0 AISI 304 (L=2000мм)
			300	6,7	H0129121425	ЛПН.300.65.2000.1.6	ЛМс-ПН 300х65-1,0 AISI 304 (L=2000мм)
			400	8,27	H0129121426	ЛПН.400.65.2000.1.6	ЛМс-ПН 400х65-1,0 AISI 304 (L=2000мм)
			500	9,89	H0129121427	ЛПН.500.65.2000.1.6	ЛМс-ПН 500х65-1,0 AISI 304 (L=2000мм)
			600	11,46	H0129121428	ЛПН.600.65.2000.1.6	ЛМс-ПН 600х65-1,0 AISI 304 (L=2000мм)
		1,2	100	4,29	H0129121432	ЛПН.100.65.2000.1,2.6	ЛМс-ПН 100х65-1,2 AISI 304 (L=2000мм)
			150	5,21	H0129121433	ЛПН.150.65.2000.1,2.6	ЛМс-ПН 150х65-1,2 AISI 304 (L=2000мм)
			200	6,15	H0129121434	ЛПН.200.65.2000.1,2.6	ЛМс-ПН 200х65-1,2 AISI 304 (L=2000мм)
			300	8,04	H0129121435	ЛПН.300.65.2000.1,2.6	ЛМс-ПН 300х65-1,2 AISI 304 (L=2000мм)
			400	9,93	H0129121436	ЛПН.400.65.2000.1,2.6	ЛМс-ПН 400х65-1,2 AISI 304 (L=2000мм)
			500	11,87	H0129121437	ЛПН.500.65.2000.1,2.6	ЛМс-ПН 500х65-1,2 AISI 304 (L=2000мм)
			600	13,75	H0129121438	ЛПН.600.65.2000.1,2.6	ЛМс-ПН 600х65-1,2 AISI 304 (L=2000мм)
		1,5	100	5	H0129121442	ЛПН.100.65.2000.1,5.6	ЛМс-ПН 100х65-1,5 AISI 304 (L=2000мм)
			150	6,08	H0129121443	ЛПН.150.65.2000.1,5.6	ЛМс-ПН 150х65-1,5 AISI 304 (L=2000мм)
			200	7,18	H0129121444	ЛПН.200.65.2000.1,5.6	ЛМс-ПН 200х65-1,5 AISI 304 (L=2000мм)
			300	9,38	H0129121445	ЛПН.300.65.2000.1,5.6	ЛМс-ПН 300х65-1,5 AISI 304 (L=2000мм)
			400	11,6	H0129121446	ЛПН.400.65.2000.1,5.6	ЛМс-ПН 400х65-1,5 AISI 304 (L=2000мм)
			500	14,84	H0129121447	ЛПН.500.65.2000.1,5.6	ЛМс-ПН 500х65-1,5 AISI 304 (L=2000мм)
			600	17,19	H0129121448	ЛПН.600.65.2000.1,5.6	ЛМс-ПН 600х65-1,5 AISI 304 (L=2000мм)
		2	100	7,14	H0129121452	ЛПН.100.65.2000.2.6	ЛМс-ПН 100х65-2,0 AISI 304 (L=2000мм)
			150	8,68	H0129121453	ЛПН.150.65.2000.2.6	ЛМс-ПН 150х65-2,0 AISI 304 (L=2000мм)
			200	10,26	H0129121454	ЛПН.200.65.2000.2.6	ЛМс-ПН 200х65-2,0 AISI 304 (L=2000мм)
			300	13,4	H0129121455	ЛПН.300.65.2000.2.6	ЛМс-ПН 300х65-2,0 AISI 304 (L=2000мм)
			400	16,54	H0129121456	ЛПН.400.65.2000.2.6	ЛМс-ПН 400х65-2,0 AISI 304 (L=2000мм)
			500	19,78	H0129121457	ЛПН.500.65.2000.2.6	ЛМс-ПН 500х65-2,0 AISI 304 (L=2000мм)
			600	22,92	H0129121458	ЛПН.600.65.2000.2.6	ЛМс-ПН 600х65-2,0 AISI 304 (L=2000мм)

Под заказ возможно изготовление нестандартных лотков с другими типоразмерами, толщинами, длиной и типом покрытия

Лоток монтажный прямой неперфорированный ЛПН (ЛМс-ПН), борт 65 мм, длина 3000 мм

Длина, L, мм	Высота, H, мм	Толщина, S, мм	Ширина, B, мм	Масса, кг	Артикул	Новое наименование	Старое наименование
3000	65	0,5	100	2,98	H0129122402	ЛПН.100.65.3000.0,5.6	ЛМс-ПН 100х65-0,5 AISI 304 (L=3000 мм)
			150	3,63	H0129122403	ЛПН.150.65.3000.0,5.6	ЛМс-ПН 150х65-0,5 AISI 304 (L=3000 мм)
			200	4,27	H0129122404	ЛПН.200.65.3000.0,5.6	ЛМс-ПН 200х65-0,5 AISI 304 (L=3000 мм)
			300	5,57	H0129122405	ЛПН.300.65.3000.0,5.6	ЛМс-ПН 300х65-0,5 AISI 304 (L=3000 мм)
			400	6,86	H0129122406	ЛПН.400.65.3000.0,5.6	ЛМс-ПН 400х65-0,5 AISI 304 (L=3000 мм)
		0,8	100	4,29	H0129122482	ЛПН.100.65.3000.0,8.6	ЛМс-ПН 100х65-0,8 AISI 304 (L=3000мм)
			150	5,21	H0129122483	ЛПН.150.65.3000.0,8.6	ЛМс-ПН 150х65-0,8 AISI 304 (L=3000мм)
			200	6,16	H0129122484	ЛПН.200.65.3000.0,8.6	ЛМс-ПН 200х65-0,8 AISI 304 (L=3000мм)
			300	8,05	H0129122485	ЛПН.300.65.3000.0,8.6	ЛМс-ПН 300х65-0,8 AISI 304 (L=3000мм)
			400	9,93	H0129122486	ЛПН.400.65.3000.0,8.6	ЛМс-ПН 400х65-0,8 AISI 304 (L=3000мм)
			500	11,87	H0129122487	ЛПН.500.65.3000.0,8.6	ЛМс-ПН 500х65-0,8 AISI 304 (L=3000мм)
			600	13,75	H0129122488	ЛПН.600.65.3000.0,8.6	ЛМс-ПН 600х65-0,8 AISI 304 (L=3000мм)
		1	100	5,36	H0129122422	ЛПН.100.65.3000.1.6	ЛМс-ПН 100х65-1,0 AISI 304 (L=3000мм)
			150	6,51	H0129122423	ЛПН.150.65.3000.1.6	ЛМс-ПН 150х65-1,0 AISI 304 (L=3000мм)
			200	7,69	H0129122424	ЛПН.200.65.3000.1.6	ЛМс-ПН 200х65-1,0 AISI 304 (L=3000мм)
			300	10,1	H0129122425	ЛПН.300.65.3000.1.6	ЛМс-ПН 300х65-1,0 AISI 304 (L=3000мм)
			400	12,4	H0129122426	ЛПН.400.65.3000.1.6	ЛМс-ПН 400х65-1,0 AISI 304 (L=3000мм)
			500	14,84	H0129122427	ЛПН.500.65.3000.1.6	ЛМс-ПН 500х65-1,0 AISI 304 (L=3000мм)
			600	17,19	H0129122428	ЛПН.600.65.3000.1.6	ЛМс-ПН 600х65-1,0 AISI 304 (L=3000мм)
		1,2	100	6,43	H0129122432	ЛПН.100.65.3000.1,2.6	ЛМс-ПН 100х65-1,2 AISI 304 (L=3000мм)
			150	7,82	H0129122433	ЛПН.150.65.3000.1,2.6	ЛМс-ПН 150х65-1,2 AISI 304 (L=3000мм)
			200	9,23	H0129122434	ЛПН.200.65.3000.1,2.6	ЛМс-ПН 200х65-1,2 AISI 304 (L=3000мм)
			300	12	H0129122435	ЛПН.300.65.3000.1,2.6	ЛМс-ПН 300х65-1,2 AISI 304 (L=3000мм)
			400	14,9	H0129122436	ЛПН.400.65.3000.1,2.6	ЛМс-ПН 400х65-1,2 AISI 304 (L=3000мм)
			500	17,8	H0129122437	ЛПН.500.65.3000.1,2.6	ЛМс-ПН 500х65-1,2 AISI 304 (L=3000мм)
			600	20,63	H0129122438	ЛПН.600.65.3000.1,2.6	ЛМс-ПН 600х65-1,2 AISI 304 (L=3000мм)
		1,5	100	7,5	H0129122442	ЛПН.100.65.3000.1,5.6	ЛМс-ПН 100х65-1,5 AISI 304 (L=3000мм)
			150	9,12	H0129122443	ЛПН.150.65.3000.1,5.6	ЛМс-ПН 150х65-1,5 AISI 304 (L=3000мм)
			200	10,8	H0129122444	ЛПН.200.65.3000.1,5.6	ЛМс-ПН 200х65-1,5 AISI 304 (L=3000мм)
			300	14	H0129122445	ЛПН.300.65.3000.1,5.6	ЛМс-ПН 300х65-1,5 AISI 304 (L=3000мм)
			400	17,4	H0129122446	ЛПН.400.65.3000.1,5.6	ЛМс-ПН 400х65-1,5 AISI 304 (L=3000мм)
			500	22,25	H0129122447	ЛПН.500.65.3000.1,5.6	ЛМс-ПН 500х65-1,5 AISI 304 (L=3000мм)
			600	25,79	H0129122448	ЛПН.600.65.3000.1,5.6	ЛМс-ПН 600х65-1,5 AISI 304 (L=3000мм)
		2	100	10,72	H0129122452	ЛПН.100.65.3000.2.6	ЛМс-ПН 100х65-2,0 AISI 304 (L=3000мм)
			150	13,02	H0129122453	ЛПН.150.65.3000.2.6	ЛМс-ПН 150х65-2,0 AISI 304 (L=3000мм)
			200	15,38	H0129122454	ЛПН.200.65.3000.2.6	ЛМс-ПН 200х65-2,0 AISI 304 (L=3000мм)
			300	20,2	H0129122455	ЛПН.300.65.3000.2.6	ЛМс-ПН 300х65-2,0 AISI 304 (L=3000мм)
			400	24,8	H0129122456	ЛПН.400.65.3000.2.6	ЛМс-ПН 400х65-2,0 AISI 304 (L=3000мм)
			500	29,67	H0129122457	ЛПН.500.65.3000.2.6	ЛМс-ПН 500х65-2,0 AISI 304 (L=3000мм)
			600	34,38	H0129122458	ЛПН.600.65.3000.2.6	ЛМс-ПН 600х65-2,0 AISI 304 (L=3000мм)

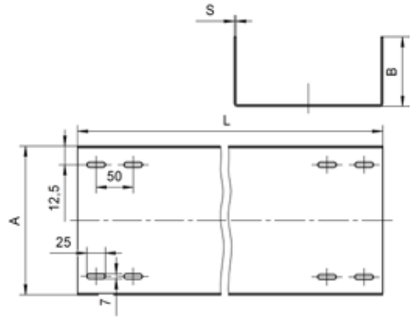

Варианты исполнения:

Горячее цинкование
Сталь оцинкованная по методу Сендзимира
Полимерно-порошковая окраска
Нержавеющая сталь

Пример записи при заказе лотка монтажного прямого неперфорированного длиной 2000 мм, высотой 65 мм, толщиной 1,5 мм, шириной 600 мм, нержавеющая сталь:
Лоток монтажный прямой неперфорированный ЛПН.600.65.2000.1,5.6 (артикул H0129121448)

Под заказ возможно изготовление нестандартных лотков с другими типоразмерами, толщинами, длиной и типом покрытия

Лоток монтажный прямой неперфорированный ЛПН (ЛМс-ПН), борт 80 мм, длина 2000 мм

Длина, L, мм	Высота, H, мм	Толщина, S, мм	Ширина, B, мм	Масса, кг	Артикул	Новое наименование	Старое наименование
2000	80	1	100	4,91	H0121121522	ЛПН.100.80.2000.1.1	ЛМс-ПН 100х80-1,0ц УТ1,5 (L=2000 мм)
			150	5,86	H0121121523	ЛПН.150.80.2000.1.1	ЛМс-ПН 150х80-1,0ц УТ1,5 (L=2000 мм)
			200	6,82	H0121121524	ЛПН.200.80.2000.1.1	ЛМс-ПН 200х80-1,0ц УТ1,5 (L=2000 мм)
			300	8,72	H0121121525	ЛПН.300.80.2000.1.1	ЛМс-ПН 300х80-1,0ц УТ1,5 (L=2000 мм)
			400	10,67	H0121121526	ЛПН.400.80.2000.1.1	ЛМс-ПН 400х80-1,0ц УТ1,5 (L=2000 мм)
			500	12,59	H0121121527	ЛПН.500.80.2000.1.1	ЛМс-ПН 500х80-1,0ц УТ1,5 (L=2000 мм)
			600	14,50	H0121121528	ЛПН.600.80.2000.1.1	ЛМс-ПН 600х80-1,0ц УТ1,5 (L=2000 мм)
		1,2	100	5,62	H0121121532	ЛПН.100.80.2000.1,2.1	ЛМс-ПН 100х80-1,2ц УТ1,5 (L=2000 мм)
			150	6,72	H0121121533	ЛПН.150.80.2000.1,2.1	ЛМс-ПН 150х80-1,2ц УТ1,5 (L=2000 мм)
			200	7,83	H0121121534	ЛПН.200.80.2000.1,2.1	ЛМс-ПН 200х80-1,2ц УТ1,5 (L=2000 мм)
			300	10,00	H0121121535	ЛПН.300.80.2000.1,2.1	ЛМс-ПН 300х80-1,2ц УТ1,5 (L=2000 мм)
			400	12,20	H0121121536	ЛПН.400.80.2000.1,2.1	ЛМс-ПН 400х80-1,2ц УТ1,5 (L=2000 мм)
			500	14,40	H0121121537	ЛПН.500.80.2000.1,2.1	ЛМс-ПН 500х80-1,2ц УТ1,5 (L=2000 мм)
			600	16,60	H0121121538	ЛПН.600.80.2000.1,2.1	ЛМс-ПН 600х80-1,2ц УТ1,5 (L=2000 мм)
		1,5	100	6,56	H0121121542	ЛПН.100.80.2000.1,5.1	ЛМс-ПН 100х80-1,5ц УТ1,5 (L=2000 мм)
			150	7,85	H0121121543	ЛПН.150.80.2000.1,5.1	ЛМс-ПН 150х80-1,5ц УТ1,5 (L=2000 мм)
			200	9,14	H0121121544	ЛПН.200.80.2000.1,5.1	ЛМс-ПН 200х80-1,5ц УТ1,5 (L=2000 мм)
			300	11,70	H0121121545	ЛПН.300.80.2000.1,5.1	ЛМс-ПН 300х80-1,5ц УТ1,5 (L=2000 мм)
			400	14,30	H0121121546	ЛПН.400.80.2000.1,5.1	ЛМс-ПН 400х80-1,5ц УТ1,5 (L=2000 мм)
			500	16,90	H0121121547	ЛПН.500.80.2000.1,5.1	ЛМс-ПН 500х80-1,5ц УТ1,5 (L=2000 мм)
			600	19,50	H0121121548	ЛПН.600.80.2000.1,5.1	ЛМс-ПН 600х80-1,5ц УТ1,5 (L=2000 мм)
		2	100	9,37	H0121121552	ЛПН.100.80.2000.2.1	ЛМс-ПН 100х80-2,0ц УТ1,5 (L=2000 мм)
			150	11,18	H0121121553	ЛПН.150.80.2000.2.1	ЛМс-ПН 150х80-2,0ц УТ1,5 (L=2000 мм)
			200	13,02	H0121121554	ЛПН.200.80.2000.2.1	ЛМс-ПН 200х80-2,0ц УТ1,5 (L=2000 мм)
			300	16,67	H0121121555	ЛПН.300.80.2000.2.1	ЛМс-ПН 300х80-2,0ц УТ1,5 (L=2000 мм)
			400	20,32	H0121121556	ЛПН.400.80.2000.2.1	ЛМс-ПН 400х80-2,0ц УТ1,5 (L=2000 мм)
			500	24,08	H0121121557	ЛПН.500.80.2000.2.1	ЛМс-ПН 500х80-2,0ц УТ1,5 (L=2000 мм)
			600	27,73	H0121121558	ЛПН.600.80.2000.2.1	ЛМс-ПН 600х80-2,0ц УТ1,5 (L=2000 мм)
		0,55	100	2,25	H0122121502	ЛПН.100.80.2000.0,55.2	ЛМс-ПН 100х80-0,55ц УТ2,5 (L=2000 мм)
			150	2,68	H0122121503	ЛПН.150.80.2000.0,55.2	ЛМс-ПН 150х80-0,55ц УТ2,5 (L=2000 мм)
			200	3,11	H0122121504	ЛПН.200.80.2000.0,55.2	ЛМс-ПН 200х80-0,55ц УТ2,5 (L=2000 мм)
			300	3,97	H0122121505	ЛПН.300.80.2000.0,55.2	ЛМс-ПН 300х80-0,55ц УТ2,5 (L=2000 мм)
			400	4,84	H0122121506	ЛПН.400.80.2000.0,55.2	ЛМс-ПН 400х80-0,55ц УТ2,5 (L=2000 мм)
		0,7	100	2,82	H0122121512	ЛПН.100.80.2000.0,7.2	ЛМс-ПН 100х80-0,7ц УТ2,5 (L=2000 мм)
			150	3,37	H0122121513	ЛПН.150.80.2000.0,7.2	ЛМс-ПН 150х80-0,7ц УТ2,5 (L=2000 мм)
			200	3,92	H0122121514	ЛПН.200.80.2000.0,7.2	ЛМс-ПН 200х80-0,7ц УТ2,5 (L=2000 мм)
			300	5,02	H0122121515	ЛПН.300.80.2000.0,7.2	ЛМс-ПН 300х80-0,7ц УТ2,5 (L=2000 мм)
			400	6,12	H0122121516	ЛПН.400.80.2000.0,7.2	ЛМс-ПН 400х80-0,7ц УТ2,5 (L=2000 мм)
			500	7,25	H0122121517	ЛПН.500.80.2000.0,7.2	ЛМс-ПН 500х80-0,7ц УТ2,5 (L=2000 мм)
			600	8,35	H0122121518	ЛПН.600.80.2000.0,7.2	ЛМс-ПН 600х80-0,7ц УТ2,5 (L=2000 мм)
		1	100	4,03	H0122121522	ЛПН.100.80.2000.1.2	ЛМс-ПН 100х80-1,0ц УТ2,5 (L=2000 мм)
			150	4,81	H0122121523	ЛПН.150.80.2000.1.2	ЛМс-ПН 150х80-1,0ц УТ2,5 (L=2000 мм)
			200	5,60	H0122121524	ЛПН.200.80.2000.1.2	ЛМс-ПН 200х80-1,0ц УТ2,5 (L=2000 мм)
			300	7,17	H0122121525	ЛПН.300.80.2000.1.2	ЛМс-ПН 300х80-1,0ц УТ2,5 (L=2000 мм)
			400	8,74	H0122121526	ЛПН.400.80.2000.1.2	ЛМс-ПН 400х80-1,0ц УТ2,5 (L=2000 мм)
			500	10,36	H0122121527	ЛПН.500.80.2000.1.2	ЛМс-ПН 500х80-1,0ц УТ2,5 (L=2000 мм)
			600	11,93	H0122121528	ЛПН.600.80.2000.1.2	ЛМс-ПН 600х80-1,0ц УТ2,5 (L=2000 мм)
		1,2	100	4,83	H0122121532	ЛПН.100.80.2000.1,2.2	ЛМс-ПН 100х80-1,2ц УТ2,5 (L=2000 мм)
			150	5,78	H0122121533	ЛПН.150.80.2000.1,2.2	ЛМс-ПН 150х80-1,2ц УТ2,5 (L=2000 мм)
			200	6,72	H0122121534	ЛПН.200.80.2000.1,2.2	ЛМс-ПН 200х80-1,2ц УТ2,5 (L=2000 мм)
			300	8,61	H0122121535	ЛПН.300.80.2000.1,2.2	ЛМс-ПН 300х80-1,2ц УТ2,5 (L=2000 мм)
			400	10,50	H0122121536	ЛПН.400.80.2000.1,2.2	ЛМс-ПН 400х80-1,2ц УТ2,5 (L=2000 мм)
			500	12,43	H0122121537	ЛПН.500.80.2000.1,2.2	ЛМс-ПН 500х80-1,2ц УТ2,5 (L=2000 мм)
			600	14,32	H0122121538	ЛПН.600.80.2000.1,2.2	ЛМс-ПН 600х80-1,2ц УТ2,5 (L=2000 мм)
		1,5	100	5,64	H0122121542	ЛПН.100.80.2000.1,5.2	ЛМс-ПН 100х80-1,5ц УТ2,5 (L=2000 мм)
			150	6,74	H0122121543	ЛПН.150.80.2000.1,5.2	ЛМс-ПН 150х80-1,5ц УТ2,5 (L=2000 мм)
			200	7,84	H0122121544	ЛПН.200.80.2000.1,5.2	ЛМс-ПН 200х80-1,5ц УТ2,5 (L=2000 мм)
			300	10,00	H0122121545	ЛПН.300.80.2000.1,5.2	ЛМс-ПН 300х80-1,5ц УТ2,5 (L=2000 мм)
			400	12,20	H0122121546	ЛПН.400.80.2000.1,5.2	ЛМс-ПН 400х80-1,5ц УТ2,5 (L=2000 мм)
			500	15,54	H0122121547	ЛПН.500.80.2000.1,5.2	ЛМс-ПН 500х80-1,5ц УТ2,5 (L=2000 мм)
			600	17,9	H0122121548	ЛПН.600.80.2000.1,5.2	ЛМс-ПН 600х80-1,5ц УТ2,5 (L=2000 мм)
		2	100	8,06	H0122121552	ЛПН.100.80.2000.2.2	ЛМс-ПН 100х80-2,0ц УТ2,5 (L=2000 мм)
			150	9,62	H0122121553	ЛПН.150.80.2000.2.2	ЛМс-ПН 150х80-2,0ц УТ2,5 (L=2000 мм)
			200	11,20	H0122121554	ЛПН.200.80.2000.2.2	ЛМс-ПН 200х80-2,0ц УТ2,5 (L=2000 мм)
			300	14,34	H0122121555	ЛПН.300.80.2000.2.2	ЛМс-ПН 300х80-2,0ц УТ2,5 (L=2000 мм)
			400	17,48	H0122121556	ЛПН.400.80.2000.2.2	ЛМс-ПН 400х80-2,0ц УТ2,5 (L=2000 мм)
			500	20,72	H0122121557	ЛПН.500.80.2000.2.2	ЛМс-ПН 500х80-2,0ц УТ2,5 (L=2000 мм)
			600	23,86	H0122121558	ЛПН.600.80.2000.2.2	ЛМс-ПН 600х80-2,0ц УТ2,5 (L=2000 мм)

Варианты исполнения:
- Горячее цинкование
- Сталь оцинкованная по методу Сендзимира
- Полимерно-порошковая окраска
- Нержавеющая сталь

Пример записи при заказе лотка монтажного прямого неперфорированного длиной 2000 мм, высотой 80 мм, толщиной 1,5 мм, шириной 600 мм, сталь оцинкованная по методу Сендзимира: **Лоток монтажный прямой неперфорированный ЛПН.600.80.2000.1,5.2 (артикул H0122121548)**

Под заказ возможно изготовление нестандартных лотков с другими типоразмерами, толщинами, длиной и типом покрытия

Лоток монтажный прямой неперфорированный ЛПН (ЛМс-ПН), борт 80 мм, длина 3000 мм

Длина, L, мм	Высота, H, мм	Толщина, S, мм	Ширина, B, мм	Масса, кг	Артикул	Новое наименование	Старое наименование
3000	80	1	100	7,34	H0121122522	ЛПН.100.80.3000.1.1	ЛМс-ПН 100х80-1,0ц УТ1,5 (L=3000 мм)
			150	8,77	H0121122523	ЛПН.150.80.3000.1.1	ЛМс-ПН 150х80-1,0ц УТ1,5 (L=3000 мм)
			200	10,21	H0121122524	ЛПН.200.80.3000.1.1	ЛМс-ПН 200х80-1,0ц УТ1,5 (L=3000 мм)
			300	13,04	H0121122525	ЛПН.300.80.3000.1.1	ЛМс-ПН 300х80-1,0ц УТ1,5 (L=3000 мм)
			400	15,97	H0121122526	ЛПН.400.80.3000.1.1	ЛМс-ПН 400х80-1,0ц УТ1,5 (L=3000 мм)
			500	18,83	H0121122527	ЛПН.500.80.3000.1.1	ЛМс-ПН 500х80-1,0ц УТ1,5 (L=3000 мм)
			600	21,70	H0121122528	ЛПН.600.80.3000.1.1	ЛМс-ПН 600х80-1,0ц УТ1,5 (L=3000 мм)
		1,2	100	8,43	H0121122532	ЛПН.100.80.3000.1,2.1	ЛМс-ПН 100х80-1,2ц УТ1,5 (L=3000 мм)
			150	10,08	H0121122533	ЛПН.150.80.3000.1,2.1	ЛМс-ПН 150х80-1,2ц УТ1,5 (L=3000 мм)
			200	11,75	H0121122534	ЛПН.200.80.3000.1,2.1	ЛМс-ПН 200х80-1,2ц УТ1,5 (L=3000 мм)
			300	15,00	H0121122535	ЛПН.300.80.3000.1,2.1	ЛМс-ПН 300х80-1,2ц УТ1,5 (L=3000 мм)
			400	18,30	H0121122536	ЛПН.400.80.3000.1,2.1	ЛМс-ПН 400х80-1,2ц УТ1,5 (L=3000 мм)
			500	21,60	H0121122537	ЛПН.500.80.3000.1,2.1	ЛМс-ПН 500х80-1,2ц УТ1,5 (L=3000 мм)
			600	24,90	H0121122538	ЛПН.600.80.3000.1,2.1	ЛМс-ПН 600х80-1,2ц УТ1,5 (L=3000 мм)
		1,5	100	9,84	H0121122542	ЛПН.100.80.3000.1,5.1	ЛМс-ПН 100х80-1,5ц УТ1,5 (L=3000 мм)
			150	11,78	H0121122543	ЛПН.150.80.3000.1,5.1	ЛМс-ПН 150х80-1,5ц УТ1,5 (L=3000 мм)
			200	13,71	H0121122544	ЛПН.200.80.3000.1,5.1	ЛМс-ПН 200х80-1,5ц УТ1,5 (L=3000 мм)
			300	17,55	H0121122545	ЛПН.300.80.3000.1,5.1	ЛМс-ПН 300х80-1,5ц УТ1,5 (L=3000 мм)
			400	21,45	H0121122546	ЛПН.400.80.3000.1,5.1	ЛМс-ПН 400х80-1,5ц УТ1,5 (L=3000 мм)
			500	25,35	H0121122547	ЛПН.500.80.3000.1,5.1	ЛМс-ПН 500х80-1,5ц УТ1,5 (L=3000 мм)
			600	29,25	H0121122548	ЛПН.600.80.3000.1,5.1	ЛМс-ПН 600х80-1,5ц УТ1,5 (L=3000 мм)
		2	100	14,04	H0121122552	ЛПН.100.80.3000.2.1	ЛМс-ПН 100х80-2,0ц УТ1,5 (L=3000 мм)
			150	16,78	H0121122553	ЛПН.150.80.3000.2.1	ЛМс-ПН 150х80-2,0ц УТ1,5 (L=3000 мм)
			200	19,53	H0121122554	ЛПН.200.80.3000.2.1	ЛМс-ПН 200х80-2,0ц УТ1,5 (L=3000 мм)
			300	25,10	H0121122555	ЛПН.300.80.3000.2.1	ЛМс-ПН 300х80-2,0ц УТ1,5 (L=3000 мм)
			400	30,45	H0121122556	ЛПН.400.80.3000.2.1	ЛМс-ПН 400х80-2,0ц УТ1,5 (L=3000 мм)
			500	36,12	H0121122557	ЛПН.500.80.3000.2.1	ЛМс-ПН 500х80-2,0ц УТ1,5 (L=3000 мм)
			600	41,61	H0121122558	ЛПН.600.80.3000.2.1	ЛМс-ПН 600х80-2,0ц УТ1,5 (L=3000 мм)
		0,55	100	3,37	H0122122502	ЛПН.100.80.3000.0,55.2	ЛМс-ПН 100х80-0,55ц УТ2,5 (L=3000 мм)
			150	4,02	H0122122503	ЛПН.150.80.3000.0,55.2	ЛМс-ПН 150х80-0,55ц УТ2,5 (L=3000 мм)
			200	4,66	H0122122504	ЛПН.200.80.3000.0,55.2	ЛМс-ПН 200х80-0,55ц УТ2,5 (L=3000 мм)
			300	5,96	H0122122505	ЛПН.300.80.3000.0,55.2	ЛМс-ПН 300х80-0,55ц УТ2,5 (L=3000 мм)
			400	7,25	H0122122506	ЛПН.400.80.3000.0,55.2	ЛМс-ПН 400х80-0,55ц УТ2,5 (L=3000 мм)
		0,7	100	4,23	H0122122512	ЛПН.100.80.3000.0,7.2	ЛМс-ПН 100х80-0,7ц УТ2,5 (L=3000 мм)
			150	5,06	H0122122513	ЛПН.150.80.3000.0,7.2	ЛМс-ПН 150х80-0,7ц УТ2,5 (L=3000 мм)
			200	5,88	H0122122514	ЛПН.200.80.3000.0,7.2	ЛМс-ПН 200х80-0,7ц УТ2,5 (L=3000 мм)
			300	7,53	H0122122515	ЛПН.300.80.3000.0,7.2	ЛМс-ПН 300х80-0,7ц УТ2,5 (L=3000 мм)
			400	9,18	H0122122516	ЛПН.400.80.3000.0,7.2	ЛМс-ПН 400х80-0,7ц УТ2,5 (L=3000 мм)
			500	10,88	H0122122517	ЛПН.500.80.3000.0,7.2	ЛМс-ПН 500х80-0,7ц УТ2,5 (L=3000 мм)
			600	12,53	H0122122518	ЛПН.600.80.3000.0,7.2	ЛМс-ПН 600х80-0,7ц УТ2,5 (L=3000 мм)
		1	100	6,04	H0122122522	ЛПН.100.80.3000.1.2	ЛМс-ПН 100х80-1,0ц УТ2,5 (L=3000 мм)
			150	7,22	H0122122523	ЛПН.150.80.3000.1.2	ЛМс-ПН 150х80-1,0ц УТ2,5 (L=3000 мм)
			200	8,40	H0122122524	ЛПН.200.80.3000.1.2	ЛМс-ПН 200х80-1,0ц УТ2,5 (L=3000 мм)
			300	10,80	H0122122525	ЛПН.300.80.3000.1.2	ЛМс-ПН 300х80-1,0ц УТ2,5 (L=3000 мм)
			400	13,10	H0122122526	ЛПН.400.80.3000.1.2	ЛМс-ПН 400х80-1,0ц УТ2,5 (L=3000 мм)
			500	15,54	H0122122527	ЛПН.500.80.3000.1.2	ЛМс-ПН 500х80-1,0ц УТ2,5 (L=3000 мм)
			600	17,9	H0122122528	ЛПН.600.80.3000.1.2	ЛМс-ПН 600х80-1,0ц УТ2,5 (L=3000 мм)
		1,2	100	7,25	H0122122532	ЛПН.100.80.3000.1,2.2	ЛМс-ПН 100х80-1,2ц УТ2,5 (L=3000 мм)
			150	8,67	H0122122533	ЛПН.150.80.3000.1,2.2	ЛМс-ПН 150х80-1,2ц УТ2,5 (L=3000 мм)
			200	10,10	H0122122534	ЛПН.200.80.3000.1,2.2	ЛМс-ПН 200х80-1,2ц УТ2,5 (L=3000 мм)
			300	12,90	H0122122535	ЛПН.300.80.3000.1,2.2	ЛМс-ПН 300х80-1,2ц УТ2,5 (L=3000 мм)
			400	15,70	H0122122536	ЛПН.400.80.3000.1,2.2	ЛМс-ПН 400х80-1,2ц УТ2,5 (L=3000 мм)
			500	18,65	H0122122537	ЛПН.500.80.3000.1,2.2	ЛМс-ПН 500х80-1,2ц УТ2,5 (L=3000 мм)
			600	21,48	H0122122538	ЛПН.600.80.3000.1,2.2	ЛМс-ПН 600х80-1,2ц УТ2,5 (L=3000 мм)
		1,5	100	8,46	H0122122542	ЛПН.100.80.3000.1,5.2	ЛМс-ПН 100х80-1,5ц УТ2,5 (L=3000 мм)
			150	10,10	H0122122543	ЛПН.150.80.3000.1,5.2	ЛМс-ПН 150х80-1,5ц УТ2,5 (L=3000 мм)
			200	11,80	H0122122544	ЛПН.200.80.3000.1,5.2	ЛМс-ПН 200х80-1,5ц УТ2,5 (L=3000 мм)
			300	15,10	H0122122545	ЛПН.300.80.3000.1,5.2	ЛМс-ПН 300х80-1,5ц УТ2,5 (L=3000 мм)
			400	18,40	H0122122546	ЛПН.400.80.3000.1,5.2	ЛМс-ПН 400х80-1,5ц УТ2,5 (L=3000 мм)
			500	23,31	H0122122547	ЛПН.500.80.3000.1,5.2	ЛМс-ПН 500х80-1,5ц УТ2,5 (L=3000 мм)
			600	26,85	H0122122548	ЛПН.600.80.3000.1,5.2	ЛМс-ПН 600х80-1,5ц УТ2,5 (L=3000 мм)
		2	100	12,08	H0122122552	ЛПН.100.80.3000.2.2	ЛМс-ПН 100х80-2,0ц УТ2,5 (L=3000 мм)
			150	14,44	H0122122553	ЛПН.150.80.3000.2.2	ЛМс-ПН 150х80-2,0ц УТ2,5 (L=3000 мм)
			200	16,80	H0122122554	ЛПН.200.80.3000.2.2	ЛМс-ПН 200х80-2,0ц УТ2,5 (L=3000 мм)
			300	21,60	H0122122555	ЛПН.300.80.3000.2.2	ЛМс-ПН 300х80-2,0ц УТ2,5 (L=3000 мм)
			400	26,20	H0122122556	ЛПН.400.80.3000.2.2	ЛМс-ПН 400х80-2,0ц УТ2,5 (L=3000 мм)
			500	31,09	H0122122557	ЛПН.500.80.3000.2.2	ЛМс-ПН 500х80-2,0ц УТ2,5 (L=3000 мм)
			600	35,80	H0122122558	ЛПН.600.80.3000.2.2	ЛМс-ПН 600х80-2,0ц УТ2,5 (L=3000 мм)

Варианты исполнения:
- Горячее цинкование
- Сталь оцинкованная по методу Сендзимира
- Полимерно-порошковая окраска
- Нержавеющая сталь

Пример записи при заказе лотка монтажного прямого неперфорированного длиной 3000 мм, высотой 80 мм, толщиной 2 мм, шириной 500 мм, горячее цинкование: **Лоток монтажный прямой неперфорированный ЛПН.500.80.3000.2.1 (артикул H0121122557)**

Под заказ возможно изготовление нестандартных лотков с другими типоразмерами, толщинами, длиной и типом покрытия

Лоток монтажный прямой неперфорированный ЛПН (ЛМс-ПН), борт 80 мм, длина 2000 мм

Длина, L, мм	Высота, H, мм	Толщина, S, мм	Ширина, B, мм	Масса, кг	Артикул	Новое наименование	Старое наименование
2000	80	0,55	100	2,25	H0124121502	ЛПН.100.80.2000.0,55.4	ЛМс-ПН 100x80-0,55 У2 (L=2000 мм)
			150	2,68	H0124121503	ЛПН.150.80.2000.0,55.4	ЛМс-ПН 150x80-0,55 У2 (L=2000 мм)
			200	3,11	H0124121504	ЛПН.200.80.2000.0,55.4	ЛМс-ПН 200x80-0,55 У2 (L=2000 мм)
			300	3,97	H0124121505	ЛПН.300.80.2000.0,55.4	ЛМс-ПН 300x80-0,55 У2 (L=2000 мм)
			400	4,84	H0124121506	ЛПН.400.80.2000.0,55.4	ЛМс-ПН 400x80-0,55 У2 (L=2000 мм)
		0,7	100	2,96	H0124121512	ЛПН.100.80.2000.0,7.4	ЛМс-ПН 100x80-0,7 У2 (L=2000мм)
			150	3,54	H0124121513	ЛПН.150.80.2000.0,7.4	ЛМс-ПН 150x80-0,7 У2 (L=2000мм)
			200	4,12	H0124121514	ЛПН.200.80.2000.0,7.4	ЛМс-ПН 200x80-0,7 У2 (L=2000мм)
			300	5,27	H0124121515	ЛПН.300.80.2000.0,7.4	ЛМс-ПН 300x80-0,7 У2 (L=2000мм)
			400	6,43	H0124121516	ЛПН.400.80.2000.0,7.4	ЛМс-ПН 400x80-0,7 У2 (L=2000мм)
			500	7,61	H0124121517	ЛПН.500.80.2000.0,7.4	ЛМс-ПН 500x80-0,7 У2 (L=2000мм)
			600	8,77	H0124121518	ЛПН.600.80.2000.0,7.4	ЛМс-ПН 600x80-0,7 У2 (L=2000мм)
		1	100	4,23	H0124121522	ЛПН.100.80.2000.1.4	ЛМс-ПН 100x80-1,0 У2 (L=2000мм)
			150	5,05	H0124121523	ЛПН.150.80.2000.1.4	ЛМс-ПН 150x80-1,0 У2 (L=2000мм)
			200	5,88	H0124121524	ЛПН.200.80.2000.1.4	ЛМс-ПН 200x80-1,0 У2 (L=2000мм)
			300	7,53	H0124121525	ЛПН.300.80.2000.1.4	ЛМс-ПН 300x80-1,0 У2 (L=2000мм)
			400	9,18	H0124121526	ЛПН.400.80.2000.1.4	ЛМс-ПН 400x80-1,0 У2 (L=2000мм)
			500	10,88	H0124121527	ЛПН.500.80.2000.1.4	ЛМс-ПН 500x80-1,0 У2 (L=2000мм)
			600	12,53	H0124121528	ЛПН.600.80.2000.1.4	ЛМс-ПН 600x80-1,0 У2 (L=2000мм)
		1,2	100	5,07	H0124121532	ЛПН.100.80.2000.1,2.4	ЛМс-ПН 100x80-1,2 У2 (L=2000мм)
			150	6,07	H0124121533	ЛПН.150.80.2000.1,2.4	ЛМс-ПН 150x80-1,2 У2 (L=2000мм)
			200	7,06	H0124121534	ЛПН.200.80.2000.1,2.4	ЛМс-ПН 200x80-1,2 У2 (L=2000мм)
			300	9,04	H0124121535	ЛПН.300.80.2000.1,2.4	ЛМс-ПН 300x80-1,2 У2 (L=2000мм)
			400	11,03	H0124121536	ЛПН.400.80.2000.1,2.4	ЛМс-ПН 400x80-1,2 У2 (L=2000мм)
			500	13,05	H0124121537	ЛПН.500.80.2000.1,2.4	ЛМс-ПН 500x80-1,2 У2 (L=2000мм)
			600	15,04	H0124121538	ЛПН.600.80.2000.1,2.4	ЛМс-ПН 600x80-1,2 У2 (L=2000мм)
		1,5	100	5,92	H0124121542	ЛПН.100.80.2000.1,5.4	ЛМс-ПН 100x80-1,5 У2 (L=2000мм)
			150	7,08	H0124121543	ЛПН.150.80.2000.1,5.4	ЛМс-ПН 150x80-1,5 У2 (L=2000мм)
			200	8,23	H0124121544	ЛПН.200.80.2000.1,5.4	ЛМс-ПН 200x80-1,5 У2 (L=2000мм)
			300	10,5	H0124121545	ЛПН.300.80.2000.1,5.4	ЛМс-ПН 300x80-1,5 У2 (L=2000мм)
			400	12,81	H0124121546	ЛПН.400.80.2000.1,5.4	ЛМс-ПН 400x80-1,5 У2 (L=2000мм)
			500	16,32	H0124121547	ЛПН.500.80.2000.1,5.4	ЛМс-ПН 500x80-1,5 У2 (L=2000мм)
			600	18,8	H0124121548	ЛПН.600.80.2000.1,5.4	ЛМс-ПН 600x80-1,5 У2 (L=2000мм)
		2	100	9,37	H0124121552	ЛПН.100.80.2000.2.4	ЛМс-ПН 100x80-2,0 У2 (L=2000мм)
			150	11,18	H0124121553	ЛПН.150.80.2000.2.4	ЛМс-ПН 150x80-2,0 У2 (L=2000мм)
			200	13,02	H0124121554	ЛПН.200.80.2000.2.4	ЛМс-ПН 200x80-2,0 У2 (L=2000мм)
			300	16,67	H0124121555	ЛПН.300.80.2000.2.4	ЛМс-ПН 300x80-2,0 У2 (L=2000мм)
			400	20,32	H0124121556	ЛПН.400.80.2000.2.4	ЛМс-ПН 400x80-2,0 У2 (L=2000мм)
			500	21,76	H0124121557	ЛПН.500.80.2000.2.4	ЛМс-ПН 500x80-2,0 У2 (L=2000мм)
			600	25,05	H0124121558	ЛПН.600.80.2000.2.4	ЛМс-ПН 600x80-2,0 У2 (L=2000мм)
		0,5	100	2,04	H0129121502	ЛПН.100.80.2000.0,5.6	ЛМс-ПН 100x80-0,5 AISI 304 (L=2000 мм)
			150	2,43	H0129121503	ЛПН.150.80.2000.0,5.6	ЛМс-ПН 150x80-0,5 AISI 304 (L=2000 мм)
			200	2,83	H0129121504	ЛПН.200.80.2000.0,5.6	ЛМс-ПН 200x80-0,5 AISI 304 (L=2000 мм)
			300	3,61	H0129121505	ЛПН.300.80.2000.0,5.6	ЛМс-ПН 300x80-0,5 AISI 304 (L=2000 мм)
			400	4,4	H0129121506	ЛПН.400.80.2000.0,5.6	ЛМс-ПН 400x80-0,5 AISI 304 (L=2000 мм)
		0,8	100	3,22	H0129121582	ЛПН.100.80.2000.0,8.6	ЛМс-ПН 100x80-0,8 AISI 304 (L=2000мм)
			150	3,85	H0129121583	ЛПН.150.80.2000.0,8.6	ЛМс-ПН 150x80-0,8 AISI 304 (L=2000мм)
			200	4,48	H0129121584	ЛПН.200.80.2000.0,8.6	ЛМс-ПН 200x80-0,8 AISI 304 (L=2000мм)
			300	5,74	H0129121585	ЛПН.300.80.2000.0,8.6	ЛМс-ПН 300x80-0,8 AISI 304 (L=2000мм)
			400	6,99	H0129121586	ЛПН.400.80.2000.0,8.6	ЛМс-ПН 400x80-0,8 AISI 304 (L=2000мм)
			500	8,29	H0129121587	ЛПН.500.80.2000.0,8.6	ЛМс-ПН 500x80-0,8 AISI 304 (L=2000мм)
			600	9,54	H0129121588	ЛПН.600.80.2000.0,8.6	ЛМс-ПН 600x80-0,8 AISI 304 (L=2000мм)
		1	100	4,03	H0129121522	ЛПН.100.80.2000.1.6	ЛМс-ПН 100x80-1,0 AISI 304 (L=2000мм)
			150	4,81	H0129121523	ЛПН.150.80.2000.1.6	ЛМс-ПН 150x80-1,0 AISI 304 (L=2000мм)
			200	5,6	H0129121524	ЛПН.200.80.2000.1.6	ЛМс-ПН 200x80-1,0 AISI 304 (L=2000мм)
			300	7,17	H0129121525	ЛПН.300.80.2000.1.6	ЛМс-ПН 300x80-1,0 AISI 304 (L=2000мм)
			400	8,74	H0129121526	ЛПН.400.80.2000.1.6	ЛМс-ПН 400x80-1,0 AISI 304 (L=2000мм)
			500	10,36	H0129121527	ЛПН.500.80.2000.1.6	ЛМс-ПН 500x80-1,0 AISI 304 (L=2000мм)
			600	11,93	H0129121528	ЛПН.600.80.2000.1.6	ЛМс-ПН 600x80-1,0 AISI 304 (L=2000мм)
		1,2	100	4,83	H0129121532	ЛПН.100.80.2000.1,2.6	ЛМс-ПН 100x80-1,2 AISI 304 (L=2000мм)
			150	5,78	H0129121533	ЛПН.150.80.2000.1,2.6	ЛМс-ПН 150x80-1,2 AISI 304 (L=2000мм)
			200	6,72	H0129121534	ЛПН.200.80.2000.1,2.6	ЛМс-ПН 200x80-1,2 AISI 304 (L=2000мм)
			300	8,61	H0129121535	ЛПН.300.80.2000.1,2.6	ЛМс-ПН 300x80-1,2 AISI 304 (L=2000мм)
			400	10,5	H0129121536	ЛПН.400.80.2000.1,2.6	ЛМс-ПН 400x80-1,2 AISI 304 (L=2000мм)
			500	12,43	H0129121537	ЛПН.500.80.2000.1,2.6	ЛМс-ПН 500x80-1,2 AISI 304 (L=2000мм)
			600	14,32	H0129121538	ЛПН.600.80.2000.1,2.6	ЛМс-ПН 600x80-1,2 AISI 304 (L=2000мм)
		1,5	100	5,64	H0129121542	ЛПН.100.80.2000.1,5.6	ЛМс-ПН 100x80-1,5 AISI 304 (L=2000мм)
			150	6,74	H0129121543	ЛПН.150.80.2000.1,5.6	ЛМс-ПН 150x80-1,5 AISI 304 (L=2000мм)
			200	7,84	H0129121544	ЛПН.200.80.2000.1,5.6	ЛМс-ПН 200x80-1,5 AISI 304 (L=2000мм)
			300	10	H0129121545	ЛПН.300.80.2000.1,5.6	ЛМс-ПН 300x80-1,5 AISI 304 (L=2000мм)
			400	12,2	H0129121546	ЛПН.400.80.2000.1,5.6	ЛМс-ПН 400x80-1,5 AISI 304 (L=2000мм)
			500	15,54	H0129121547	ЛПН.500.80.2000.1,5.6	ЛМс-ПН 500x80-1,5 AISI 304 (L=2000мм)
			600	17,9	H0129121548	ЛПН.600.80.2000.1,5.6	ЛМс-ПН 600x80-1,5 AISI 304 (L=2000мм)
		2	100	8,06	H0129121552	ЛПН.100.80.2000.2.6	ЛМс-ПН 100x80-2,0 AISI 304 (L=2000мм)
			150	9,62	H0129121553	ЛПН.150.80.2000.2.6	ЛМс-ПН 150x80-2,0 AISI 304 (L=2000мм)
			200	11,2	H0129121554	ЛПН.200.80.2000.2.6	ЛМс-ПН 200x80-2,0 AISI 304 (L=2000мм)
			300	14,34	H0129121555	ЛПН.300.80.2000.2.6	ЛМс-ПН 300x80-2,0 AISI 304 (L=2000мм)
			400	17,48	H0129121556	ЛПН.400.80.2000.2.6	ЛМс-ПН 400x80-2,0 AISI 304 (L=2000мм)
			500	20,72	H0129121557	ЛПН.500.80.2000.2.6	ЛМс-ПН 500x80-2,0 AISI 304 (L=2000мм)
			600	23,86	H0129121558	ЛПН.600.80.2000.2.6	ЛМс-ПН 600x80-2,0 AISI 304 (L=2000мм)

Под заказ возможно изготовление нестандартных лотков с другими типоразмерами, толщинами, длиной и типом покрытия

Лоток монтажный прямой неперфорированный ЛПН (ЛМс-ПН), борт 80 мм, длина 3000 мм

Длина, L, мм	Высота, H, мм	Толщина, S, мм	Ширина, B, мм	Масса, кг	Артикул	Новое наименование	Старое наименование
3000	80	0,5	100	3,37	H0129122502	ЛПН.100.80.3000.0,5.6	ЛМс-ПН 100x80-0,5 AISI 304 (L=3000 мм)
			150	4,02	H0129122503	ЛПН.150.80.3000.0,5.6	ЛМс-ПН 150x80-0,5 AISI 304 (L=3000 мм)
			200	4,66	H0129122504	ЛПН.200.80.3000.0,5.6	ЛМс-ПН 200x80-0,5 AISI 304 (L=3000 мм)
			300	5,96	H0129122505	ЛПН.300.80.3000.0,5.6	ЛМс-ПН 300x80-0,5 AISI 304 (L=3000 мм)
			400	7,25	H0129122506	ЛПН.400.80.3000.0,5.6	ЛМс-ПН 400x80-0,5 AISI 304 (L=3000 мм)
		0,8	100	4,83	H0129122582	ЛПН.100.80.3000.0,8.6	ЛМс-ПН 100x80-0,8 AISI 304 (L=3000мм)
			150	5,78	H0129122583	ЛПН.150.80.3000.0,8.6	ЛМс-ПН 150x80-0,8 AISI 304 (L=3000мм)
			200	6,72	H0129122584	ЛПН.200.80.3000.0,8.6	ЛМс-ПН 200x80-0,8 AISI 304 (L=3000мм)
			300	8,61	H0129122585	ЛПН.300.80.3000.0,8.6	ЛМс-ПН 300x80-0,8 AISI 304 (L=3000мм)
			400	10,49	H0129122586	ЛПН.400.80.3000.0,8.6	ЛМс-ПН 400x80-0,8 AISI 304 (L=3000мм)
			500	12,43	H0129122587	ЛПН.500.80.3000.0,8.6	ЛМс-ПН 500x80-0,8 AISI 304 (L=3000мм)
			600	14,32	H0129122588	ЛПН.600.80.3000.0,8.6	ЛМс-ПН 600x80-0,8 AISI 304 (L=3000мм)
		1	100	6,04	H0129122522	ЛПН.100.80.3000.1.6	ЛМс-ПН 100x80-1,0 AISI 304 (L=3000мм)
			150	7,22	H0129122523	ЛПН.150.80.3000.1.6	ЛМс-ПН 150x80-1,0 AISI 304 (L=3000мм)
			200	8,4	H0129122524	ЛПН.200.80.3000.1.6	ЛМс-ПН 200x80-1,0 AISI 304 (L=3000мм)
			300	10,8	H0129122525	ЛПН.300.80.3000.1.6	ЛМс-ПН 300x80-1,0 AISI 304 (L=3000мм)
			400	13,1	H0129122526	ЛПН.400.80.3000.1.6	ЛМс-ПН 400x80-1,0 AISI 304 (L=3000мм)
			500	15,54	H0129122527	ЛПН.500.80.3000.1.6	ЛМс-ПН 500x80-1,0 AISI 304 (L=3000мм)
			600	17,9	H0129122528	ЛПН.600.80.3000.1.6	ЛМс-ПН 600x80-1,0 AISI 304 (L=3000мм)
		1,2	100	7,25	H0129122532	ЛПН.100.80.3000.1,2.6	ЛМс-ПН 100x80-1,2 AISI 304 (L=3000мм)
			150	8,67	H0129122533	ЛПН.150.80.3000.1,2.6	ЛМс-ПН 150x80-1,2 AISI 304 (L=3000мм)
			200	10,1	H0129122534	ЛПН.200.80.3000.1,2.6	ЛМс-ПН 200x80-1,2 AISI 304 (L=3000мм)
			300	12,9	H0129122535	ЛПН.300.80.3000.1,2.6	ЛМс-ПН 300x80-1,2 AISI 304 (L=3000мм)
			400	15,7	H0129122536	ЛПН.400.80.3000.1,2.6	ЛМс-ПН 400x80-1,2 AISI 304 (L=3000мм)
			500	18,65	H0129122537	ЛПН.500.80.3000.1,2.6	ЛМс-ПН 500x80-1,2 AISI 304 (L=3000мм)
			600	21,48	H0129122538	ЛПН.600.80.3000.1,2.6	ЛМс-ПН 600x80-1,2 AISI 304 (L=3000мм)
		1,5	100	8,46	H0129122542	ЛПН.100.80.3000.1,5.6	ЛМс-ПН 100x80-1,5 AISI 304 (L=3000мм)
			150	10,1	H0129122543	ЛПН.150.80.3000.1,5.6	ЛМс-ПН 150x80-1,5 AISI 304 (L=3000мм)
			200	11,8	H0129122544	ЛПН.200.80.3000.1,5.6	ЛМс-ПН 200x80-1,5 AISI 304 (L=3000мм)
			300	15,1	H0129122545	ЛПН.300.80.3000.1,5.6	ЛМс-ПН 300x80-1,5 AISI 304 (L=3000мм)
			400	18,4	H0129122546	ЛПН.400.80.3000.1,5.6	ЛМс-ПН 400x80-1,5 AISI 304 (L=3000мм)
			500	23,31	H0129122547	ЛПН.500.80.3000.1,5.6	ЛМс-ПН 500x80-1,5 AISI 304 (L=3000мм)
			600	26,85	H0129122548	ЛПН.600.80.3000.1,5.6	ЛМс-ПН 600x80-1,5 AISI 304 (L=3000мм)
		2	100	12,08	H0129122552	ЛПН.100.80.3000.2.6	ЛМс-ПН 100x80-2,0 AISI 304 (L=3000мм)
			150	14,44	H0129122553	ЛПН.150.80.3000.2.6	ЛМс-ПН 150x80-2,0 AISI 304 (L=3000мм)
			200	16,8	H0129122554	ЛПН.200.80.3000.2.6	ЛМс-ПН 200x80-2,0 AISI 304 (L=3000мм)
			300	21,6	H0129122555	ЛПН.300.80.3000.2.6	ЛМс-ПН 300x80-2,0 AISI 304 (L=3000мм)
			400	26,2	H0129122556	ЛПН.400.80.3000.2.6	ЛМс-ПН 400x80-2,0 AISI 304 (L=3000мм)
			500	31,09	H0129122557	ЛПН.500.80.3000.2.6	ЛМс-ПН 500x80-2,0 AISI 304 (L=3000мм)
			600	35,8	H0129122558	ЛПН.600.80.3000.2.6	ЛМс-ПН 600x80-2,0 AISI 304 (L=3000мм)

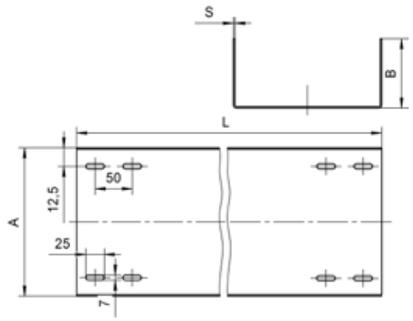

Варианты исполнения:

Горячее цинкование
Сталь оцинкованная по методу Сендзимира
Полимерно-порошковая окраска
Нержавеющая сталь

Пример записи при заказе лотка монтажного прямого неперфорированного длиной 2000 мм, высотой 80 мм, толщиной 2 мм, шириной 600 мм, нержавеющая сталь:
Лоток монтажный прямой неперфорированный ЛПН.600.80.2000.2.6 (артикул H0129121558)

Под заказ возможно изготовление нестандартных лотков с другими типоразмерами, толщинами, длиной и типом покрытия

Лоток монтажный прямой неперфорированный ЛПН (ЛМс-ПН), борт 100 мм, длина 2000 мм

Длина, L, мм	Высота, H, мм	Толщина, S, мм	Ширина, B, мм	Масса, кг	Артикул	Новое наименование	Старое наименование
2000	100	1	100	5,64	H0121121622	ЛПН.100.100.2000.1.1	ЛМс-ПН 100х100-1,0ц УТ1,5 (L=2000 мм)
			150	6,60	H0121121623	ЛПН.150.100.2000.1.1	ЛМс-ПН 150х100-1,0ц УТ1,5 (L=2000 мм)
			200	7,56	H0121121624	ЛПН.200.100.2000.1.1	ЛМс-ПН 200х100-1,0ц УТ1,5 (L=2000 мм)
			300	9,48	H0121121625	ЛПН.300.100.2000.1.1	ЛМс-ПН 300х100-1,0ц УТ1,5 (L=2000 мм)
			400	11,67	H0121121626	ЛПН.400.100.2000.1.1	ЛМс-ПН 400х100-1,0ц УТ1,5 (L=2000 мм)
			500	13,58	H0121121627	ЛПН.500.100.2000.1.1	ЛМс-ПН 500х100-1,0ц УТ1,5 (L=2000 мм)
			600	15,50	H0121121628	ЛПН.600.100.2000.1.1	ЛМс-ПН 600х100-1,0ц УТ1,5 (L=2000 мм)
		1,2	100	6,50	H0121121632	ЛПН.100.100.2000.1,2.1	ЛМс-ПН 100х100-1,2ц УТ1,5 (L=2000 мм)
			150	7,61	H0121121633	ЛПН.150.100.2000.1,2.1	ЛМс-ПН 150х100-1,2ц УТ1,5 (L=2000 мм)
			200	8,74	H0121121634	ЛПН.200.100.2000.1,2.1	ЛМс-ПН 200х100-1,2ц УТ1,5 (L=2000 мм)
			300	10,97	H0121121635	ЛПН.300.100.2000.1,2.1	ЛМс-ПН 300х100-1,2ц УТ1,5 (L=2000 мм)
			400	13,10	H0121121636	ЛПН.400.100.2000.1,2.1	ЛМс-ПН 400х100-1,2ц УТ1,5 (L=2000 мм)
			500	15,34	H0121121637	ЛПН.500.100.2000.1,2.1	ЛМс-ПН 500х100-1,2ц УТ1,5 (L=2000 мм)
			600	17,58	H0121121638	ЛПН.600.100.2000.1,2.1	ЛМс-ПН 600х100-1,2ц УТ1,5 (L=2000 мм)
		1,5	100	7,59	H0121121642	ЛПН.100.100.2000.1,5.1	ЛМс-ПН 100х100-1,5ц УТ1,5 (L=2000 мм)
			150	8,88	H0121121643	ЛПН.150.100.2000.1,5.1	ЛМс-ПН 150х100-1,5ц УТ1,5 (L=2000 мм)
			200	10,20	H0121121644	ЛПН.200.100.2000.1,5.1	ЛМс-ПН 200х100-1,5ц УТ1,5 (L=2000 мм)
			300	12,80	H0121121645	ЛПН.300.100.2000.1,5.1	ЛМс-ПН 300х100-1,5ц УТ1,5 (L=2000 мм)
			400	15,30	H0121121646	ЛПН.400.100.2000.1,5.1	ЛМс-ПН 400х100-1,5ц УТ1,5 (L=2000 мм)
			500	18,00	H0121121647	ЛПН.500.100.2000.1,5.1	ЛМс-ПН 500х100-1,5ц УТ1,5 (L=2000 мм)
			600	20,60	H0121121648	ЛПН.600.100.2000.1,5.1	ЛМс-ПН 600х100-1,5ц УТ1,5 (L=2000 мм)
		2	100	10,83	H0121121652	ЛПН.100.100.2000.2.1	ЛМс-ПН 100х100-2,0ц УТ1,5 (L=2000 мм)
			150	12,65	H0121121653	ЛПН.150.100.2000.2.1	ЛМс-ПН 150х100-2,0ц УТ1,5 (L=2000 мм)
			200	14,48	H0121121654	ЛПН.200.100.2000.2.1	ЛМс-ПН 200х100-2,0ц УТ1,5 (L=2000 мм)
			300	18,13	H0121121655	ЛПН.300.100.2000.2.1	ЛМс-ПН 300х100-2,0ц УТ1,5 (L=2000 мм)
			400	21,78	H0121121656	ЛПН.400.100.2000.2.1	ЛМс-ПН 400х100-2,0ц УТ1,5 (L=2000 мм)
			500	25,55	H0121121657	ЛПН.500.100.2000.2.1	ЛМс-ПН 500х100-2,0ц УТ1,5 (L=2000 мм)
			600	29,20	H0121121658	ЛПН.600.100.2000.2.1	ЛМс-ПН 600х100-2,0ц УТ1,5 (L=2000 мм)
		0,55	100	2,59	H0122121602	ЛПН.100.100.2000.0,55.2	ЛМс-ПН 100х100-0,55ц УТ2,5 (L=2000 мм)
			150	3,02	H0122121603	ЛПН.150.100.2000.0,55.2	ЛМс-ПН 150х100-0,55ц УТ2,5 (L=2000 мм)
			200	3,45	H0122121604	ЛПН.200.100.2000.0,55.2	ЛМс-ПН 200х100-0,55ц УТ2,5 (L=2000 мм)
			300	4,32	H0122121605	ЛПН.300.100.2000.0,55.2	ЛМс-ПН 300х100-0,55ц УТ2,5 (L=2000 мм)
			400	5,18	H0122121606	ЛПН.400.100.2000.0,55.2	ЛМс-ПН 400х100-0,55ц УТ2,5 (L=2000 мм)
		0,7	100	3,26	H0122121612	ЛПН.100.100.2000.0,7.2	ЛМс-ПН 100х100-0,7ц УТ2,5 (L=2000 мм)
			150	3,81	H0122121613	ЛПН.150.100.2000.0,7.2	ЛМс-ПН 150х100-0,7ц УТ2,5 (L=2000 мм)
			200	4,36	H0122121614	ЛПН.200.100.2000.0,7.2	ЛМс-ПН 200х100-0,7ц УТ2,5 (L=2000 мм)
			300	5,46	H0122121615	ЛПН.300.100.2000.0,7.2	ЛМс-ПН 300х100-0,7ц УТ2,5 (L=2000 мм)
			400	6,56	H0122121616	ЛПН.400.100.2000.0,7.2	ЛМс-ПН 400х100-0,7ц УТ2,5 (L=2000 мм)
			500	7,69	H0122121617	ЛПН.500.100.2000.0,7.2	ЛМс-ПН 500х100-0,7ц УТ2,5 (L=2000 мм)
			600	8,79	H0122121618	ЛПН.600.100.2000.0,7.2	ЛМс-ПН 600х100-0,7ц УТ2,5 (L=2000 мм)
		1	100	4,66	H0122121622	ЛПН.100.100.2000.1.2	ЛМс-ПН 100х100-1,0ц УТ2,5 (L=2000 мм)
			150	5,44	H0122121623	ЛПН.150.100.2000.1.2	ЛМс-ПН 150х100-1,0ц УТ2,5 (L=2000 мм)
			200	6,23	H0122121624	ЛПН.200.100.2000.1.2	ЛМс-ПН 200х100-1,0ц УТ2,5 (L=2000 мм)
			300	7,80	H0122121625	ЛПН.300.100.2000.1.2	ЛМс-ПН 300х100-1,0ц УТ2,5 (L=2000 мм)
			400	9,37	H0122121626	ЛПН.400.100.2000.1.2	ЛМс-ПН 400х100-1,0ц УТ2,5 (L=2000 мм)
			500	10,99	H0122121627	ЛПН.500.100.2000.1.2	ЛМс-ПН 500х100-1,0ц УТ2,5 (L=2000 мм)
			600	12,56	H0122121628	ЛПН.600.100.2000.1.2	ЛМс-ПН 600х100-1,0ц УТ2,5 (L=2000 мм)
		1,2	100	5,59	H0122121632	ЛПН.100.100.2000.1,2.2	ЛМс-ПН 100х100-1,2ц УТ2,5 (L=2000 мм)
			150	6,53	H0122121633	ЛПН.150.100.2000.1,2.2	ЛМс-ПН 150х100-1,2ц УТ2,5 (L=2000 мм)
			200	7,47	H0122121634	ЛПН.200.100.2000.1,2.2	ЛМс-ПН 200х100-1,2ц УТ2,5 (L=2000 мм)
			300	9,36	H0122121635	ЛПН.300.100.2000.1,2.2	ЛМс-ПН 300х100-1,2ц УТ2,5 (L=2000 мм)
			400	11,30	H0122121636	ЛПН.400.100.2000.1,2.2	ЛМс-ПН 400х100-1,2ц УТ2,5 (L=2000 мм)
			500	13,19	H0122121637	ЛПН.500.100.2000.1,2.2	ЛМс-ПН 500х100-1,2ц УТ2,5 (L=2000 мм)
			600	15,07	H0122121638	ЛПН.600.100.2000.1,2.2	ЛМс-ПН 600х100-1,2ц УТ2,5 (L=2000 мм)
		1,5	100	6,52	H0122121642	ЛПН.100.100.2000.1,5.2	ЛМс-ПН 100х100-1,5ц УТ2,5 (L=2000 мм)
			150	7,62	H0122121643	ЛПН.150.100.2000.1,5.2	ЛМс-ПН 150х100-1,5ц УТ2,5 (L=2000 мм)
			200	8,72	H0122121644	ЛПН.200.100.2000.1,5.2	ЛМс-ПН 200х100-1,5ц УТ2,5 (L=2000 мм)
			300	10,90	H0122121645	ЛПН.300.100.2000.1,5.2	ЛМс-ПН 300х100-1,5ц УТ2,5 (L=2000 мм)
			400	13,10	H0122121646	ЛПН.400.100.2000.1,5.2	ЛМс-ПН 400х100-1,5ц УТ2,5 (L=2000 мм)
			500	16,49	H0122121647	ЛПН.500.100.2000.1,5.2	ЛМс-ПН 500х100-1,5ц УТ2,5 (L=2000 мм)
			600	18,84	H0122121648	ЛПН.600.100.2000.1,5.2	ЛМс-ПН 600х100-1,5ц УТ2,5 (L=2000 мм)
		2	100	9,32	H0122121652	ЛПН.100.100.2000.2.2	ЛМс-ПН 100х100-2,0ц УТ2,5 (L=2000 мм)
			150	10,88	H0122121653	ЛПН.150.100.2000.2.2	ЛМс-ПН 150х100-2,0ц УТ2,5 (L=2000 мм)
			200	12,46	H0122121654	ЛПН.200.100.2000.2.2	ЛМс-ПН 200х100-2,0ц УТ2,5 (L=2000 мм)
			300	15,60	H0122121655	ЛПН.300.100.2000.2.2	ЛМс-ПН 300х100-2,0ц УТ2,5 (L=2000 мм)
			400	18,74	H0122121656	ЛПН.400.100.2000.2.2	ЛМс-ПН 400х100-2,0ц УТ2,5 (L=2000 мм)
			500	21,98	H0122121657	ЛПН.500.100.2000.2.2	ЛМс-ПН 500х100-2,0ц УТ2,5 (L=2000 мм)
			600	25,12	H0122121658	ЛПН.600.100.2000.2.2	ЛМс-ПН 600х100-2,0ц УТ2,5 (L=2000 мм)

Под заказ возможно изготовление нестандартных лотков с другими типоразмерами, толщинами, длиной и типом покрытия

Варианты исполнения:
- Горячее цинкование
- Сталь оцинкованная по методу Сендзимира
- Полимерно-порошковая окраска
- Нержавеющая сталь

Пример записи при заказе лотка монтажного прямого неперфорированного длиной 2000 мм, высотой 100 мм, толщиной 1,2 мм, шириной 600 мм, сталь оцинкованная по методу Сендзимира:
Лоток монтажный прямой неперфорированный ЛПН.600.100.2000.1,2.2 (артикул H0122121638)

Лоток монтажный прямой неперфорированный ЛПН (ЛМс-ПН), борт 100 мм, длина 3000 мм

Длина, L, мм	Высота, H, мм	Толщина, S, мм	Ширина, B, мм	Масса, кг	Артикул	Новое наименование	Старое наименование
3000	100	1	100	8,45	H0121122622	ЛПН.100.100.3000.1.1	ЛМс-ПН 100х100-1,0ц УТ1,5 (L=3000 мм)
			150	9,88	H0121122623	ЛПН.150.100.3000.1.1	ЛМс-ПН 150х100-1,0ц УТ1,5 (L=3000 мм)
			200	11,31	H0121122624	ЛПН.200.100.3000.1.1	ЛМс-ПН 200х100-1,0ц УТ1,5 (L=3000 мм)
			300	14,19	H0121122625	ЛПН.300.100.3000.1.1	ЛМс-ПН 300х100-1,0ц УТ1,5 (L=3000 мм)
			400	17,46	H0121122626	ЛПН.400.100.3000.1.1	ЛМс-ПН 400х100-1,0ц УТ1,5 (L=3000 мм)
			500	20,32	H0121122627	ЛПН.500.100.3000.1.1	ЛМс-ПН 500х100-1,0ц УТ1,5 (L=3000 мм)
			600	23,19	H0121122628	ЛПН.600.100.3000.1.1	ЛМс-ПН 600х100-1,0ц УТ1,5 (L=3000 мм)
		1,2	100	9,75	H0121122632	ЛПН.100.100.3000.1,2.1	ЛМс-ПН 100х100-1,2ц УТ1,5 (L=3000 мм)
			150	11,42	H0121122633	ЛПН.150.100.3000.1,2.1	ЛМс-ПН 150х100-1,2ц УТ1,5 (L=3000 мм)
			200	13,11	H0121122634	ЛПН.200.100.3000.1,2.1	ЛМс-ПН 200х100-1,2ц УТ1,5 (L=3000 мм)
			300	16,46	H0121122635	ЛПН.300.100.3000.1,2.1	ЛМс-ПН 300х100-1,2ц УТ1,5 (L=3000 мм)
			400	19,65	H0121122636	ЛПН.400.100.3000.1,2.1	ЛМс-ПН 400х100-1,2ц УТ1,5 (L=3000 мм)
			500	23,01	H0121122637	ЛПН.500.100.3000.1,2.1	ЛМс-ПН 500х100-1,2ц УТ1,5 (L=3000 мм)
			600	26,37	H0121122638	ЛПН.600.100.3000.1,2.1	ЛМс-ПН 600х100-1,2ц УТ1,5 (L=3000 мм)
		1,5	100	11,39	H0121122642	ЛПН.100.100.3000.1,5.1	ЛМс-ПН 100х100-1,5ц УТ1,5 (L=3000 мм)
			150	13,32	H0121122643	ЛПН.150.100.3000.1,5.1	ЛМс-ПН 150х100-1,5ц УТ1,5 (L=3000 мм)
			200	15,30	H0121122644	ЛПН.200.100.3000.1,5.1	ЛМс-ПН 200х100-1,5ц УТ1,5 (L=3000 мм)
			300	19,20	H0121122645	ЛПН.300.100.3000.1,5.1	ЛМс-ПН 300х100-1,5ц УТ1,5 (L=3000 мм)
			400	22,95	H0121122646	ЛПН.400.100.3000.1,5.1	ЛМс-ПН 400х100-1,5ц УТ1,5 (L=3000 мм)
			500	27,00	H0121122647	ЛПН.500.100.3000.1,5.1	ЛМс-ПН 500х100-1,5ц УТ1,5 (L=3000 мм)
			600	30,90	H0121122648	ЛПН.600.100.3000.1,5.1	ЛМс-ПН 600х100-1,5ц УТ1,5 (L=3000 мм)
		2	100	16,25	H0121122652	ЛПН.100.100.3000.2.1	ЛМс-ПН 100х100-2,0ц УТ1,5 (L=3000 мм)
			150	18,97	H0121122653	ЛПН.150.100.3000.2.1	ЛМс-ПН 150х100-2,0ц УТ1,5 (L=3000 мм)
			200	21,71	H0121122654	ЛПН.200.100.3000.2.1	ЛМс-ПН 200х100-2,0ц УТ1,5 (L=3000 мм)
			300	27,20	H0121122655	ЛПН.300.100.3000.2.1	ЛМс-ПН 300х100-2,0ц УТ1,5 (L=3000 мм)
			400	32,78	H0121122656	ЛПН.400.100.3000.2.1	ЛМс-ПН 400х100-2,0ц УТ1,5 (L=3000 мм)
			500	38,33	H0121122657	ЛПН.500.100.3000.2.1	ЛМс-ПН 500х100-2,0ц УТ1,5 (L=3000 мм)
			600	43,79	H0121122658	ЛПН.600.100.3000.2.1	ЛМс-ПН 600х100-2,0ц УТ1,5 (L=3000 мм)
		0,55	100	3,89	H0122122602	ЛПН.100.100.3000.0,55.2	ЛМс-ПН 100х100-0,55ц УТ2,5 (L=3000 мм)
			150	4,53	H0122122603	ЛПН.150.100.3000.0,55.2	ЛМс-ПН 150х100-0,55ц УТ2,5 (L=3000 мм)
			200	5,18	H0122122604	ЛПН.200.100.3000.0,55.2	ЛМс-ПН 200х100-0,55ц УТ2,5 (L=3000 мм)
			300	6,48	H0122122605	ЛПН.300.100.3000.0,55.2	ЛМс-ПН 300х100-0,55ц УТ2,5 (L=3000 мм)
			400	7,77	H0122122606	ЛПН.400.100.3000.0,55.2	ЛМс-ПН 400х100-0,55ц УТ2,5 (L=3000 мм)
		0,7	100	4,89	H0122122612	ЛПН.100.100.3000.0,7.2	ЛМс-ПН 100х100-0,7ц УТ2,5 (L=3000 мм)
			150	5,72	H0122122613	ЛПН.150.100.3000.0,7.2	ЛМс-ПН 150х100-0,7ц УТ2,5 (L=3000 мм)
			200	6,54	H0122122614	ЛПН.200.100.3000.0,7.2	ЛМс-ПН 200х100-0,7ц УТ2,5 (L=3000 мм)
			300	8,19	H0122122615	ЛПН.300.100.3000.0,7.2	ЛМс-ПН 300х100-0,7ц УТ2,5 (L=3000 мм)
			400	9,84	H0122122616	ЛПН.400.100.3000.0,7.2	ЛМс-ПН 400х100-0,7ц УТ2,5 (L=3000 мм)
			500	11,54	H0122122617	ЛПН.500.100.3000.0,7.2	ЛМс-ПН 500х100-0,7ц УТ2,5 (L=3000 мм)
			600	13,19	H0122122618	ЛПН.600.100.3000.0,7.2	ЛМс-ПН 600х100-0,7ц УТ2,5 (L=3000 мм)
		1	100	6,99	H0122122622	ЛПН.100.100.3000.1.2	ЛМс-ПН 100х100-1,0ц УТ2,5 (L=3000 мм)
			150	8,16	H0122122623	ЛПН.150.100.3000.1.2	ЛМс-ПН 150х100-1,0ц УТ2,5 (L=3000 мм)
			200	9,34	H0122122624	ЛПН.200.100.3000.1.2	ЛМс-ПН 200х100-1,0ц УТ2,5 (L=3000 мм)
			300	11,70	H0122122625	ЛПН.300.100.3000.1.2	ЛМс-ПН 300х100-1,0ц УТ2,5 (L=3000 мм)
			400	14,10	H0122122626	ЛПН.400.100.3000.1.2	ЛМс-ПН 400х100-1,0ц УТ2,5 (L=3000 мм)
			500	16,49	H0122122627	ЛПН.500.100.3000.1.2	ЛМс-ПН 500х100-1,0ц УТ2,5 (L=3000 мм)
			600	18,84	H0122122628	ЛПН.600.100.3000.1.2	ЛМс-ПН 600х100-1,0ц УТ2,5 (L=3000 мм)
		1,2	100	8,38	H0122122632	ЛПН.100.100.3000.1,2.2	ЛМс-ПН 100х100-1,2ц УТ2,5 (L=3000 мм)
			150	9,80	H0122122633	ЛПН.150.100.3000.1,2.2	ЛМс-ПН 150х100-1,2ц УТ2,5 (L=3000 мм)
			200	11,20	H0122122634	ЛПН.200.100.3000.1,2.2	ЛМс-ПН 200х100-1,2ц УТ2,5 (L=3000 мм)
			300	14,00	H0122122635	ЛПН.300.100.3000.1,2.2	ЛМс-ПН 300х100-1,2ц УТ2,5 (L=3000 мм)
			400	16,90	H0122122636	ЛПН.400.100.3000.1,2.2	ЛМс-ПН 400х100-1,2ц УТ2,5 (L=3000 мм)
			500	19,78	H0122122637	ЛПН.500.100.3000.1,2.2	ЛМс-ПН 500х100-1,2ц УТ2,5 (L=3000 мм)
			600	22,61	H0122122638	ЛПН.600.100.3000.1,2.2	ЛМс-ПН 600х100-1,2ц УТ2,5 (L=3000 мм)
		1,5	100	9,78	H0122122642	ЛПН.100.100.3000.1,5.2	ЛМс-ПН 100х100-1,5ц УТ2,5 (L=3000 мм)
			150	11,40	H0122122643	ЛПН.150.100.3000.1,5.2	ЛМс-ПН 150х100-1,5ц УТ2,5 (L=3000 мм)
			200	13,10	H0122122644	ЛПН.200.100.3000.1,5.2	ЛМс-ПН 200х100-1,5ц УТ2,5 (L=3000 мм)
			300	16,40	H0122122645	ЛПН.300.100.3000.1,5.2	ЛМс-ПН 300х100-1,5ц УТ2,5 (L=3000 мм)
			400	19,70	H0122122646	ЛПН.400.100.3000.1,5.2	ЛМс-ПН 400х100-1,5ц УТ2,5 (L=3000 мм)
			500	24,73	H0122122647	ЛПН.500.100.3000.1,5.2	ЛМс-ПН 500х100-1,5ц УТ2,5 (L=3000 мм)
			600	28,26	H0122122648	ЛПН.600.100.3000.1,5.2	ЛМс-ПН 600х100-1,5ц УТ2,5 (L=3000 мм)
		2	100	32,97	H0122122657	ЛПН.500.100.3000.2.2	ЛМс-ПН 500х100-2,0ц УТ2,5 (L=3000 мм)
			150	37,68	H0122122658	ЛПН.600.100.3000.2.2	ЛМс-ПН 600х100-2,0ц УТ2,5 (L=3000 мм)
			200	13,98	H0122122652	ЛПН.100.100.3000.2.2	ЛМс-ПН 100х100-2,0ц УТ2,5 (L=3000 мм)
			300	16,32	H0122122653	ЛПН.150.100.3000.2.2	ЛМс-ПН 150х100-2,0ц УТ2,5 (L=3000 мм)
			400	18,68	H0122122654	ЛПН.200.100.3000.2.2	ЛМс-ПН 200х100-2,0ц УТ2,5 (L=3000 мм)
			500	23,40	H0122122655	ЛПН.300.100.3000.2.2	ЛМс-ПН 300х100-2,0ц УТ2,5 (L=3000 мм)
			600	28,20	H0122122656	ЛПН.400.100.3000.2.2	ЛМс-ПН 400х100-2,0ц УТ2,5 (L=3000 мм)

Под заказ возможно изготовление нестандартных лотков с другими типоразмерами, толщинами, длиной и типом покрытия

Варианты исполнения:
- Горячее цинкование
- Сталь оцинкованная по методу Сендзимира
- Полимерно-порошковая окраска
- Нержавеющая сталь

Пример записи при заказе лотка монтажного прямого неперфорированного длиной 3000 мм, высотой 100 мм, толщиной 1 мм, шириной 100 мм, горячее цинкование:
Лоток монтажный прямой неперфорированный ЛПН.100.100.3000.1.1 (артикул H0121122622)

Лоток монтажный прямой неперфорированный ЛПН (ЛМс-ПН), борт 100 мм, длина 2000 мм

Длина, L, мм	Высота, H, мм	Толщина, S, мм	Ширина, B, мм	Масса, кг	Артикул	Новое наименование	Старое наименование
2000	100	0,55	100	2,59	H0124121602	ЛПН.100.100.2000.0,55.4	ЛМс-ПН 100х100-0,55 У2 (L=2000 мм)
			150	3,02	H0124121603	ЛПН.150.100.2000.0,55.4	ЛМс-ПН 150х100-0,55 У2 (L=2000 мм)
			200	3,45	H0124121604	ЛПН.200.100.2000.0,55.4	ЛМс-ПН 200х100-0,55 У2 (L=2000 мм)
			300	4,32	H0124121605	ЛПН.300.100.2000.0,55.4	ЛМс-ПН 300х100-0,55 У2 (L=2000 мм)
			400	5,18	H0124121606	ЛПН.400.100.2000.0,55.4	ЛМс-ПН 400х100-0,55 У2 (L=2000 мм)
		0,7	100	3,42	H0124121612	ЛПН.100.100.2000.0,7.4	ЛМс-ПН 100х100-0,7 У2 (L=2000мм)
			150	4	H0124121613	ЛПН.150.100.2000.0,7.4	ЛМс-ПН 150х100-0,7 У2 (L=2000мм)
			200	4,58	H0124121614	ЛПН.200.100.2000.0,7.4	ЛМс-ПН 200х100-0,7 У2 (L=2000мм)
			300	5,73	H0124121615	ЛПН.300.100.2000.0,7.4	ЛМс-ПН 300х100-0,7 У2 (L=2000мм)
			400	6,89	H0124121616	ЛПН.400.100.2000.0,7.4	ЛМс-ПН 400х100-0,7 У2 (L=2000мм)
			500	8,07	H0124121617	ЛПН.500.100.2000.0,7.4	ЛМс-ПН 500х100-0,7 У2 (L=2000мм)
			600	9,23	H0124121618	ЛПН.600.100.2000.0,7.4	ЛМс-ПН 600х100-0,7 У2 (L=2000мм)
		1	100	4,89	H0124121622	ЛПН.100.100.2000.1.4	ЛМс-ПН 100х100-1,0 У2 (L=2000мм)
			150	5,71	H0124121623	ЛПН.150.100.2000.1.4	ЛМс-ПН 150х100-1,0 У2 (L=2000мм)
			200	6,54	H0124121624	ЛПН.200.100.2000.1.4	ЛМс-ПН 200х100-1,0 У2 (L=2000мм)
			300	8,19	H0124121625	ЛПН.300.100.2000.1.4	ЛМс-ПН 300х100-1,0 У2 (L=2000мм)
			400	9,84	H0124121626	ЛПН.400.100.2000.1.4	ЛМс-ПН 400х100-1,0 У2 (L=2000мм)
			500	11,54	H0124121627	ЛПН.500.100.2000.1.4	ЛМс-ПН 500х100-1,0 У2 (L=2000мм)
			600	13,19	H0124121628	ЛПН.600.100.2000.1.4	ЛМс-ПН 600х100-1,0 У2 (L=2000мм)
		1,2	100	5,87	H0124121632	ЛПН.100.100.2000.1,2.4	ЛМс-ПН 100х100-1,2 У2 (L=2000мм)
			150	6,86	H0124121633	ЛПН.150.100.2000.1,2.4	ЛМс-ПН 150х100-1,2 У2 (L=2000мм)
			200	7,84	H0124121634	ЛПН.200.100.2000.1,2.4	ЛМс-ПН 200х100-1,2 У2 (L=2000мм)
			300	9,83	H0124121635	ЛПН.300.100.2000.1,2.4	ЛМс-ПН 300х100-1,2 У2 (L=2000мм)
			400	11,87	H0124121636	ЛПН.400.100.2000.1,2.4	ЛМс-ПН 400х100-1,2 У2 (L=2000мм)
			500	13,85	H0124121637	ЛПН.500.100.2000.1,2.4	ЛМс-ПН 500х100-1,2 У2 (L=2000мм)
			600	15,82	H0124121638	ЛПН.600.100.2000.1,2.4	ЛМс-ПН 600х100-1,2 У2 (L=2000мм)
		1,5	100	6,85	H0124121642	ЛПН.100.100.2000.1,5.4	ЛМс-ПН 100х100-1,5 У2 (L=2000мм)
			150	8	H0124121643	ЛПН.150.100.2000.1,5.4	ЛМс-ПН 150х100-1,5 У2 (L=2000мм)
			200	9,16	H0124121644	ЛПН.200.100.2000.1,5.4	ЛМс-ПН 200х100-1,5 У2 (L=2000мм)
			300	11,45	H0124121645	ЛПН.300.100.2000.1,5.4	ЛМс-ПН 300х100-1,5 У2 (L=2000мм)
			400	13,76	H0124121646	ЛПН.400.100.2000.1,5.4	ЛМс-ПН 400х100-1,5 У2 (L=2000мм)
			500	17,31	H0124121647	ЛПН.500.100.2000.1,5.4	ЛМс-ПН 500х100-1,5 У2 (L=2000мм)
			600	19,78	H0124121648	ЛПН.600.100.2000.1,5.4	ЛМс-ПН 600х100-1,5 У2 (L=2000мм)
		2	100	10,17	H0124121652	ЛПН.100.100.2000.2.4	ЛМс-ПН 100х100-2,0 У2 (L=2000мм)
			150	11,87	H0124121653	ЛПН.150.100.2000.2.4	ЛМс-ПН 150х100-2,0 У2 (L=2000мм)
			200	13,56	H0124121654	ЛПН.200.100.2000.2.4	ЛМс-ПН 200х100-2,0 У2 (L=2000мм)
			300	16,96	H0124121655	ЛПН.300.100.2000.2.4	ЛМс-ПН 300х100-2,0 У2 (L=2000мм)
			400	20,35	H0124121656	ЛПН.400.100.2000.2.4	ЛМс-ПН 400х100-2,0 У2 (L=2000мм)
			500	23,08	H0124121657	ЛПН.500.100.2000.2.4	ЛМс-ПН 500х100-2,0 У2 (L=2000мм)
			600	26,38	H0124121658	ЛПН.600.100.2000.2.4	ЛМс-ПН 600х100-2,0 У2 (L=2000мм)
		0,5	100	2,36	H0129121602	ЛПН.100.100.2000.0,5.6	ЛМс-ПН 100х100-0,5 AISI 304 (L=2000 мм)
			150	2,75	H0129121603	ЛПН.150.100.2000.0,5.6	ЛМс-ПН 150х100-0,5 AISI 304 (L=2000 мм)
			200	3,14	H0129121604	ЛПН.200.100.2000.0,5.6	ЛМс-ПН 200х100-0,5 AISI 304 (L=2000 мм)
			300	3,93	H0129121605	ЛПН.300.100.2000.0,5.6	ЛМс-ПН 300х100-0,5 AISI 304 (L=2000 мм)
			400	4,71	H0129121606	ЛПН.400.100.2000.0,5.6	ЛМс-ПН 400х100-0,5 AISI 304 (L=2000 мм)
		0,8	100	3,73	H0129121682	ЛПН.100.100.2000.0,8.6	ЛМс-ПН 100х100-0,8 AISI 304 (L=2000мм)
			150	4,35	H0129121683	ЛПН.150.100.2000.0,8.6	ЛМс-ПН 150х100-0,8 AISI 304 (L=2000мм)
			200	4,98	H0129121684	ЛПН.200.100.2000.0,8.6	ЛМс-ПН 200х100-0,8 AISI 304 (L=2000мм)
			300	6,24	H0129121685	ЛПН.300.100.2000.0,8.6	ЛМс-ПН 300х100-0,8 AISI 304 (L=2000мм)
			400	7,5	H0129121686	ЛПН.400.100.2000.0,8.6	ЛМс-ПН 400х100-0,8 AISI 304 (L=2000мм)
			500	8,79	H0129121687	ЛПН.500.100.2000.0,8.6	ЛМс-ПН 500х100-0,8 AISI 304 (L=2000мм)
			600	10,05	H0129121688	ЛПН.600.100.2000.0,8.6	ЛМс-ПН 600х100-0,8 AISI 304 (L=2000мм)
		1	100	4,66	H0129121622	ЛПН.100.100.2000.1.6	ЛМс-ПН 100х100-1,0 AISI 304 (L=2000мм)
			150	5,44	H0129121623	ЛПН.150.100.2000.1.6	ЛМс-ПН 150х100-1,0 AISI 304 (L=2000мм)
			200	6,23	H0129121624	ЛПН.200.100.2000.1.6	ЛМс-ПН 200х100-1,0 AISI 304 (L=2000мм)
			300	7,8	H0129121625	ЛПН.300.100.2000.1.6	ЛМс-ПН 300х100-1,0 AISI 304 (L=2000мм)
			400	9,37	H0129121626	ЛПН.400.100.2000.1.6	ЛМс-ПН 400х100-1,0 AISI 304 (L=2000мм)
			500	10,99	H0129121627	ЛПН.500.100.2000.1.6	ЛМс-ПН 500х100-1,0 AISI 304 (L=2000мм)
			600	12,56	H0129121628	ЛПН.600.100.2000.1.6	ЛМс-ПН 600х100-1,0 AISI 304 (L=2000мм)
		1,2	100	5,59	H0129121632	ЛПН.100.100.2000.1,2.6	ЛМс-ПН 100х100-1,2 AISI 304 (L=2000мм)
			150	6,53	H0129121633	ЛПН.150.100.2000.1,2.6	ЛМс-ПН 150х100-1,2 AISI 304 (L=2000мм)
			200	7,47	H0129121634	ЛПН.200.100.2000.1,2.6	ЛМс-ПН 200х100-1,2 AISI 304 (L=2000мм)
			300	9,36	H0129121635	ЛПН.300.100.2000.1,2.6	ЛМс-ПН 300х100-1,2 AISI 304 (L=2000мм)
			400	11,3	H0129121636	ЛПН.400.100.2000.1,2.6	ЛМс-ПН 400х100-1,2 AISI 304 (L=2000мм)
			500	13,19	H0129121637	ЛПН.500.100.2000.1,2.6	ЛМс-ПН 500х100-1,2 AISI 304 (L=2000мм)
			600	15,07	H0129121638	ЛПН.600.100.2000.1,2.6	ЛМс-ПН 600х100-1,2 AISI 304 (L=2000мм)
		1,5	100	6,52	H0129121642	ЛПН.100.100.2000.1,5.6	ЛМс-ПН 100х100-1,5 AISI 304 (L=2000мм)
			150	7,62	H0129121643	ЛПН.150.100.2000.1,5.6	ЛМс-ПН 150х100-1,5 AISI 304 (L=2000мм)
			200	8,72	H0129121644	ЛПН.200.100.2000.1,5.6	ЛМс-ПН 200х100-1,5 AISI 304 (L=2000мм)
			300	10,9	H0129121645	ЛПН.300.100.2000.1,5.6	ЛМс-ПН 300х100-1,5 AISI 304 (L=2000мм)
			400	13,1	H0129121646	ЛПН.400.100.2000.1,5.6	ЛМс-ПН 400х100-1,5 AISI 304 (L=2000мм)
			500	16,49	H0129121647	ЛПН.500.100.2000.1,5.6	ЛМс-ПН 500х100-1,5 AISI 304 (L=2000мм)
			600	18,84	H0129121648	ЛПН.600.100.2000.1,5.6	ЛМс-ПН 600х100-1,5 AISI 304 (L=2000мм)
		2	100	8,06	H0129121552	ЛПН.100.80.2000.2.6	ЛМс-ПН 100х80-2,0 AISI 304 (L=2000мм)
			150	9,62	H0129121553	ЛПН.150.80.2000.2.6	ЛМс-ПН 150х80-2,0 AISI 304 (L=2000мм)
			200	11,2	H0129121554	ЛПН.200.80.2000.2.6	ЛМс-ПН 200х80-2,0 AISI 304 (L=2000мм)
			300	14,34	H0129121555	ЛПН.300.80.2000.2.6	ЛМс-ПН 300х80-2,0 AISI 304 (L=2000мм)
			400	17,48	H0129121556	ЛПН.400.80.2000.2.6	ЛМс-ПН 400х80-2,0 AISI 304 (L=2000мм)
			500	21,98	H0129121657	ЛПН.500.100.2000.2.6	ЛМс-ПН 500х100-2,0 AISI 304 (L=2000мм)
			600	25,12	H0129121658	ЛПН.600.100.2000.2.6	ЛМс-ПН 600х100-2,0 AISI 304 (L=2000мм)

Лоток монтажный прямой неперфорированный ЛПН (ЛМс-ПН), борт 100 мм, длина 3000 мм

Длина, L, мм	Высота, H, мм	Толщина, S, мм	Ширина, B, мм	Масса, кг	Артикул	Новое наименование	Старое наименование
3000	100	0,5	100	3,89	H0129122602	ЛПН.100.100.3000.0,5.6	ЛМс-ПН 100х100-0,5 AISI 304 (L=3000 мм)
			150	4,53	H0129122603	ЛПН.150.100.3000.0,5.6	ЛМс-ПН 150х100-0,5 AISI 304 (L=3000 мм)
			200	5,18	H0129122604	ЛПН.200.100.3000.0,5.6	ЛМс-ПН 200х100-0,5 AISI 304 (L=3000 мм)
			300	6,48	H0129122605	ЛПН.300.100.3000.0,5.6	ЛМс-ПН 300х100-0,5 AISI 304 (L=3000 мм)
			400	7,77	H0129122606	ЛПН.400.100.3000.0,5.6	ЛМс-ПН 400х100-0,5 AISI 304 (L=3000 мм)
		0,8	100	5,59	H0129122682	ЛПН.100.100.3000.0,8.6	ЛМс-ПН 100х100-0,8 AISI 304 (L=3000мм)
			150	6,54	H0129122683	ЛПН.150.100.3000.0,8.6	ЛМс-ПН 150х100-0,8 AISI 304 (L=3000мм)
			200	7,47	H0129122684	ЛПН.200.100.3000.0,8.6	ЛМс-ПН 200х100-0,8 AISI 304 (L=3000мм)
			300	9,36	H0129122685	ЛПН.300.100.3000.0,8.6	ЛМс-ПН 300х100-0,8 AISI 304 (L=3000мм)
			400	11,25	H0129122686	ЛПН.400.100.3000.0,8.6	ЛМс-ПН 400х100-0,8 AISI 304 (L=3000мм)
			500	13,19	H0129122687	ЛПН.500.100.3000.0,8.6	ЛМс-ПН 500х100-0,8 AISI 304 (L=3000мм)
			600	15,07	H0129122688	ЛПН.600.100.3000.0,8.6	ЛМс-ПН 600х100-0,8 AISI 304 (L=3000мм)
		1	100	6,99	H0129122622	ЛПН.100.100.3000.1.6	ЛМс-ПН 100х100-1,0 AISI 304 (L=3000мм)
			150	8,16	H0129122623	ЛПН.150.100.3000.1.6	ЛМс-ПН 150х100-1,0 AISI 304 (L=3000мм)
			200	9,34	H0129122624	ЛПН.200.100.3000.1.6	ЛМс-ПН 200х100-1,0 AISI 304 (L=3000мм)
			300	11,7	H0129122625	ЛПН.300.100.3000.1.6	ЛМс-ПН 300х100-1,0 AISI 304 (L=3000мм)
			400	14,1	H0129122626	ЛПН.400.100.3000.1.6	ЛМс-ПН 400х100-1,0 AISI 304 (L=3000мм)
			500	16,49	H0129122627	ЛПН.500.100.3000.1.6	ЛМс-ПН 500х100-1,0 AISI 304 (L=3000мм)
			600	18,84	H0129122628	ЛПН.600.100.3000.1.6	ЛМс-ПН 600х100-1,0 AISI 304 (L=3000мм)
		1,2	100	8,38	H0129122632	ЛПН.100.100.3000.1,2.6	ЛМс-ПН 100х100-1,2 AISI 304 (L=3000мм)
			150	9,8	H0129122633	ЛПН.150.100.3000.1,2.6	ЛМс-ПН 150х100-1,2 AISI 304 (L=3000мм)
			200	11,2	H0129122634	ЛПН.200.100.3000.1,2.6	ЛМс-ПН 200х100-1,2 AISI 304 (L=3000мм)
			300	14	H0129122635	ЛПН.300.100.3000.1,2.6	ЛМс-ПН 300х100-1,2 AISI 304 (L=3000мм)
			400	16,9	H0129122636	ЛПН.400.100.3000.1,2.6	ЛМс-ПН 400х100-1,2 AISI 304 (L=3000мм)
			500	19,78	H0129122637	ЛПН.500.100.3000.1,2.6	ЛМс-ПН 500х100-1,2 AISI 304 (L=3000мм)
			600	22,61	H0129122638	ЛПН.600.100.3000.1,2.6	ЛМс-ПН 600х100-1,2 AISI 304 (L=3000мм)
		1,5	100	9,78	H0129122642	ЛПН.100.100.3000.1,5.6	ЛМс-ПН 100х100-1,5 AISI 304 (L=3000мм)
			150	11,4	H0129122643	ЛПН.150.100.3000.1,5.6	ЛМс-ПН 150х100-1,5 AISI 304 (L=3000мм)
			200	13,1	H0129122644	ЛПН.200.100.3000.1,5.6	ЛМс-ПН 200х100-1,5 AISI 304 (L=3000мм)
			300	16,4	H0129122645	ЛПН.300.100.3000.1,5.6	ЛМс-ПН 300х100-1,5 AISI 304 (L=3000мм)
			400	19,7	H0129122646	ЛПН.400.100.3000.1,5.6	ЛМс-ПН 400х100-1,5 AISI 304 (L=3000мм)
			500	24,73	H0129122647	ЛПН.500.100.3000.1,5.6	ЛМс-ПН 500х100-1,5 AISI 304 (L=3000мм)
			600	28,26	H0129122648	ЛПН.600.100.3000.1,5.6	ЛМс-ПН 600х100-1,5 AISI 304 (L=3000мм)
		2	100	12,08	H0129122552	ЛПН.100.80.3000.2.6	ЛМс-ПН 100х80-2,0 AISI 304 (L=3000мм)
			150	14,44	H0129122553	ЛПН.150.80.3000.2.6	ЛМс-ПН 150х80-2,0 AISI 304 (L=3000мм)
			200	16,8	H0129122554	ЛПН.200.80.3000.2.6	ЛМс-ПН 200х80-2,0 AISI 304 (L=3000мм)
			300	21,6	H0129122555	ЛПН.300.80.3000.2.6	ЛМс-ПН 300х80-2,0 AISI 304 (L=3000мм)
			400	26,2	H0129122556	ЛПН.400.80.3000.2.6	ЛМс-ПН 400х80-2,0 AISI 304 (L=3000мм)
			500	32,97	H0129122657	ЛПН.500.100.3000.2.6	ЛМс-ПН 500х100-2,0 AISI 304 (L=3000мм)
			600	37,68	H0129122658	ЛПН.600.100.3000.2.6	ЛМс-ПН 600х100-2,0 AISI 304 (L=3000мм)

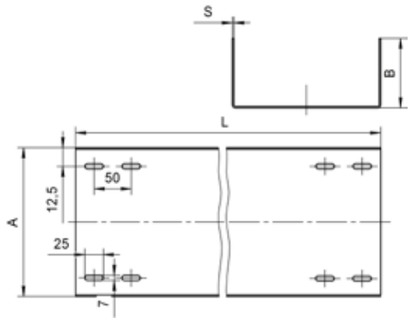

Варианты исполнения:

- Горячее цинкование
- Сталь оцинкованная по методу Сендзимира
- Полимерно-порошковая окраска
- Нержавеющая сталь

Пример записи при заказе лотка монтажного прямого неперфорированного длиной 2000 мм, высотой 100 мм, толщиной 2 мм, шириной 600 мм, нержавеющая сталь:
Лоток монтажный прямой неперфорированный ЛПН.600.100.2000.2.6 (артикул H0129121658)

Под заказ возможно изготовление нестандартных лотков с другими типоразмерами, толщинами, длиной и типом покрытия

Лоток монтажный прямой неперфорированный ЛПН (ЛМс-ПН), борт 150 мм, длина 2000 мм

Длина, L, мм	Высота, H, мм	Толщина, S, мм	Ширина, B, мм	Масса, кг	Артикул	Новое наименование	Старое наименование
2000	150	1	150	8,43	H0121121723	ЛПН.150.150.2000.1.1	ЛМс-ПН 150х150-1,0ц УТ1,5 (L=2000 мм)
			200	9,36	H0121121724	ЛПН.200.150.2000.1.1	ЛМс-ПН 200х150-1,0ц УТ1,5 (L=2000 мм)
			300	11,23	H0121121725	ЛПН.300.150.2000.1.1	ЛМс-ПН 300х150-1,0ц УТ1,5 (L=2000 мм)
			400	13,10	H0121121726	ЛПН.400.150.2000.1.1	ЛМс-ПН 400х150-1,0ц УТ1,5 (L=2000 мм)
			500	14,98	H0121121727	ЛПН.500.150.2000.1.1	ЛМс-ПН 500х150-1,0ц УТ1,5 (L=2000 мм)
			600	16,85	H0121121728	ЛПН.600.150.2000.1.1	ЛМс-ПН 600х150-1,0ц УТ1,5 (L=2000 мм)
		1,2	150	9,83	H0121121733	ЛПН.150.150.2000.1,2.1	ЛМс-ПН 150х150-1,2ц УТ1,5 (L=2000 мм)
			200	10,92	H0121121734	ЛПН.200.150.2000.1,2.1	ЛМс-ПН 200х150-1,2ц УТ1,5 (L=2000 мм)
			300	13,09	H0121121735	ЛПН.300.150.2000.1,2.1	ЛМс-ПН 300х150-1,2ц УТ1,5 (L=2000 мм)
			400	15,29	H0121121736	ЛПН.400.150.2000.1,2.1	ЛМс-ПН 400х150-1,2ц УТ1,5 (L=2000 мм)
			500	17,49	H0121121737	ЛПН.500.150.2000.1,2.1	ЛМс-ПН 500х150-1,2ц УТ1,5 (L=2000 мм)
			600	19,69	H0121121738	ЛПН.600.150.2000.1,2.1	ЛМс-ПН 600х150-1,2ц УТ1,5 (L=2000 мм)
		1,5	150	11,95	H0121121743	ЛПН.150.150.2000.1,5.1	ЛМс-ПН 150х150-1,5ц УТ1,5 (L=2000 мм)
			200	13,28	H0121121744	ЛПН.200.150.2000.1,5.1	ЛМс-ПН 200х150-1,5ц УТ1,5 (L=2000 мм)
			300	15,92	H0121121745	ЛПН.300.150.2000.1,5.1	ЛМс-ПН 300х150-1,5ц УТ1,5 (L=2000 мм)
			400	18,59	H0121121746	ЛПН.400.150.2000.1,5.1	ЛМс-ПН 400х150-1,5ц УТ1,5 (L=2000 мм)
			500	21,26	H0121121747	ЛПН.500.150.2000.1,5.1	ЛМс-ПН 500х150-1,5ц УТ1,5 (L=2000 мм)
			600	23,93	H0121121748	ЛПН.600.150.2000.1,5.1	ЛМс-ПН 600х150-1,5ц УТ1,5 (L=2000 мм)
		2	150	15,48	H0121121753	ЛПН.150.150.2000.2.1	ЛМс-ПН 150х150-2,0ц УТ1,5 (L=2000 мм)
			200	17,20	H0121121754	ЛПН.200.150.2000.2.1	ЛМс-ПН 200х150-2,0ц УТ1,5 (L=2000 мм)
			300	20,63	H0121121755	ЛПН.300.150.2000.2.1	ЛМс-ПН 300х150-2,0ц УТ1,5 (L=2000 мм)
			400	24,08	H0121121756	ЛПН.400.150.2000.2.1	ЛМс-ПН 400х150-2,0ц УТ1,5 (L=2000 мм)
			500	29,20	H0121121757	ЛПН.500.150.2000.2.1	ЛМс-ПН 500х150-2,0ц УТ1,5 (L=2000 мм)
			600	32,85	H0121121758	ЛПН.600.150.2000.2.1	ЛМс-ПН 600х150-2,0ц УТ1,5 (L=2000 мм)
		0,7	150	4,95	H0122121713	ЛПН.150.150.2000.0,7.2	ЛМс-ПН 150х150-0,7ц УТ2,5 (L=2000 мм)
			200	5,50	H0122121714	ЛПН.200.150.2000.0,7.2	ЛМс-ПН 200х150-0,7ц УТ2,5 (L=2000 мм)
			300	6,59	H0122121715	ЛПН.300.150.2000.0,7.2	ЛМс-ПН 300х150-0,7ц УТ2,5 (L=2000 мм)
			400	7,69	H0122121716	ЛПН.400.150.2000.0,7.2	ЛМс-ПН 400х150-0,7ц УТ2,5 (L=2000 мм)
			500	8,79	H0122121717	ЛПН.500.150.2000.0,7.2	ЛМс-ПН 500х150-0,7ц УТ2,5 (L=2000 мм)
			600	9,89	H0122121718	ЛПН.600.150.2000.0,7.2	ЛМс-ПН 600х150-0,7ц УТ2,5 (L=2000 мм)
		1	150	7,07	H0122121723	ЛПН.150.150.2000.1.2	ЛМс-ПН 150х150-1,0ц УТ2,5 (L=2000 мм)
			200	7,85	H0122121724	ЛПН.200.150.2000.1.2	ЛМс-ПН 200х150-1,0ц УТ2,5 (L=2000 мм)
			300	9,42	H0122121725	ЛПН.300.150.2000.1.2	ЛМс-ПН 300х150-1,0ц УТ2,5 (L=2000 мм)
			400	10,99	H0122121726	ЛПН.400.150.2000.1.2	ЛМс-ПН 400х150-1,0ц УТ2,5 (L=2000 мм)
			500	12,56	H0122121727	ЛПН.500.150.2000.1.2	ЛМс-ПН 500х150-1,0ц УТ2,5 (L=2000 мм)
			600	14,13	H0122121728	ЛПН.600.150.2000.1.2	ЛМс-ПН 600х150-1,0ц УТ2,5 (L=2000 мм)
		1,2	150	8,48	H0122121733	ЛПН.150.150.2000.1,2.2	ЛМс-ПН 150х150-1,2ц УТ2,5 (L=2000 мм)
			200	9,42	H0122121734	ЛПН.200.150.2000.1,2.2	ЛМс-ПН 200х150-1,2ц УТ2,5 (L=2000 мм)
			300	11,30	H0122121735	ЛПН.300.150.2000.1,2.2	ЛМс-ПН 300х150-1,2ц УТ2,5 (L=2000 мм)
			400	13,19	H0122121736	ЛПН.400.150.2000.1,2.2	ЛМс-ПН 400х150-1,2ц УТ2,5 (L=2000 мм)
			500	15,07	H0122121737	ЛПН.500.150.2000.1,2.2	ЛМс-ПН 500х150-1,2ц УТ2,5 (L=2000 мм)
			600	16,96	H0122121738	ЛПН.600.150.2000.1,2.2	ЛМс-ПН 600х150-1,2ц УТ2,5 (L=2000 мм)
		1,5	150	10,60	H0122121743	ЛПН.150.150.2000.1,5.2	ЛМс-ПН 150х150-1,5ц УТ2,5 (L=2000 мм)
			200	11,78	H0122121744	ЛПН.200.150.2000.1,5.2	ЛМс-ПН 200х150-1,5ц УТ2,5 (L=2000 мм)
			300	14,13	H0122121745	ЛПН.300.150.2000.1,5.2	ЛМс-ПН 300х150-1,5ц УТ2,5 (L=2000 мм)
			400	16,49	H0122121746	ЛПН.400.150.2000.1,5.2	ЛМс-ПН 400х150-1,5ц УТ2,5 (L=2000 мм)
			500	18,84	H0122121747	ЛПН.500.150.2000.1,5.2	ЛМс-ПН 500х150-1,5ц УТ2,5 (L=2000 мм)
			600	21,2	H0122121748	ЛПН.600.150.2000.1,5.2	ЛМс-ПН 600х150-1,5ц УТ2,5 (L=2000 мм)
		2	150	14,13	H0122121753	ЛПН.150.150.2000.2.2	ЛМс-ПН 150х150-2,0ц УТ2,5 (L=2000 мм)
			200	15,70	H0122121754	ЛПН.200.150.2000.2.2	ЛМс-ПН 200х150-2,0ц УТ2,5 (L=2000 мм)
			300	18,84	H0122121755	ЛПН.300.150.2000.2.2	ЛМс-ПН 300х150-2,0ц УТ2,5 (L=2000 мм)
			400	21,98	H0122121756	ЛПН.400.150.2000.2.2	ЛМс-ПН 400х150-2,0ц УТ2,5 (L=2000 мм)
			500	25,12	H0122121757	ЛПН.500.150.2000.2.2	ЛМс-ПН 500х150-2,0ц УТ2,5 (L=2000 мм)
			600	28,26	H0122121758	ЛПН.600.150.2000.2.2	ЛМс-ПН 600х150-2,0ц УТ2,5 (L=2000 мм)
		0,7	150	5,2	H0124121713	ЛПН.150.150.2000.0,7.4	ЛМс-ПН 150х150-0,7 У2 (L=2000мм)
			200	5,78	H0124121714	ЛПН.200.150.2000.0,7.4	ЛМс-ПН 200х150-0,7 У2 (L=2000мм)
			300	6,92	H0124121715	ЛПН.300.150.2000.0,7.4	ЛМс-ПН 300х150-0,7 У2 (L=2000мм)
			400	8,07	H0124121716	ЛПН.400.150.2000.0,7.4	ЛМс-ПН 400х150-0,7 У2 (L=2000мм)
			500	9,23	H0124121717	ЛПН.500.150.2000.0,7.4	ЛМс-ПН 500х150-0,7 У2 (L=2000мм)
			600	10,38	H0124121718	ЛПН.600.150.2000.0,7.4	ЛМс-ПН 600х150-0,7 У2 (L=2000мм)
		1	150	7,42	H0124121723	ЛПН.150.150.2000.1.4	ЛМс-ПН 150х150-1,0 У2 (L=2000мм)
			200	8,24	H0124121724	ЛПН.200.150.2000.1.4	ЛМс-ПН 200х150-1,0 У2 (L=2000мм)
			300	9,89	H0124121725	ЛПН.300.150.2000.1.4	ЛМс-ПН 300х150-1,0 У2 (L=2000мм)
			400	11,54	H0124121726	ЛПН.400.150.2000.1.4	ЛМс-ПН 400х150-1,0 У2 (L=2000мм)
			500	13,19	H0124121727	ЛПН.500.150.2000.1.4	ЛМс-ПН 500х150-1,0 У2 (L=2000мм)
			600	14,84	H0124121728	ЛПН.600.150.2000.1.4	ЛМс-ПН 600х150-1,0 У2 (L=2000мм)
		1,2	150	8,9	H0124121733	ЛПН.150.150.2000.1,2.4	ЛМс-ПН 150х150-1,2 У2 (L=2000мм)
			200	9,89	H0124121734	ЛПН.200.150.2000.1,2.4	ЛМс-ПН 200х150-1,2 У2 (L=2000мм)
			300	11,87	H0124121735	ЛПН.300.150.2000.1,2.4	ЛМс-ПН 300х150-1,2 У2 (L=2000мм)
			400	13,85	H0124121736	ЛПН.400.150.2000.1,2.4	ЛМс-ПН 400х150-1,2 У2 (L=2000мм)
			500	15,82	H0124121737	ЛПН.500.150.2000.1,2.4	ЛМс-ПН 500х150-1,2 У2 (L=2000мм)
			600	17,81	H0124121738	ЛПН.600.150.2000.1,2.4	ЛМс-ПН 600х150-1,2 У2 (L=2000мм)
		1,5	150	11,13	H0124121743	ЛПН.150.150.2000.1,5.4	ЛМс-ПН 150х150-1,5 У2 (L=2000мм)
			200	12,37	H0124121744	ЛПН.200.150.2000.1,5.4	ЛМс-ПН 200х150-1,5 У2 (L=2000мм)
			300	14,84	H0124121745	ЛПН.300.150.2000.1,5.4	ЛМс-ПН 300х150-1,5 У2 (L=2000мм)
			400	17,31	H0124121746	ЛПН.400.150.2000.1,5.4	ЛМс-ПН 400х150-1,5 У2 (L=2000мм)
			500	19,78	H0124121747	ЛПН.500.150.2000.1,5.4	ЛМс-ПН 500х150-1,5 У2 (L=2000мм)
			600	22,26	H0124121748	ЛПН.600.150.2000.1,5.4	ЛМс-ПН 600х150-1,5 У2 (L=2000мм)
		2	150	14,84	H0124121753	ЛПН.150.150.2000.2.4	ЛМс-ПН 150х150-2,0 У2 (L=2000мм)
			200	16,49	H0124121754	ЛПН.200.150.2000.2.4	ЛМс-ПН 200х150-2,0 У2 (L=2000мм)
			300	19,78	H0124121755	ЛПН.300.150.2000.2.4	ЛМс-ПН 300х150-2,0 У2 (L=2000мм)
			400	23,08	H0124121756	ЛПН.400.150.2000.2.4	ЛМс-ПН 400х150-2,0 У2 (L=2000мм)
			500	26,38	H0124121757	ЛПН.500.150.2000.2.4	ЛМс-ПН 500х150-2,0 У2 (L=2000мм)
			600	29,67	H0124121758	ЛПН.600.150.2000.2.4	ЛМс-ПН 600х150-2,0 У2 (L=2000мм)

Под заказ возможно изготовление нестандартных лотков с другими типоразмерами, толщинами, длиной и типом покрытия

Лоток монтажный прямой неперфорированный ЛПН (ЛМс-ПН), борт 150 мм, длина 3000 мм

Длина, L, мм	Высота, H, мм	Толщина, S, мм	Ширина, B, мм	Масса, кг	Артикул	Новое наименование	Старое наименование
2000	150	0,8	150	5,66	H0129121783	ЛПН.150.150.2000.0,8.6	ЛМс-ПН 150х150-0,8 AISI 304 (L=2000мм)
			200	6,29	H0129121784	ЛПН.200.150.2000.0,8.6	ЛМс-ПН 200х150-0,8 AISI 304 (L=2000мм)
			300	7,53	H0129121785	ЛПН.300.150.2000.0,8.6	ЛМс-ПН 300х150-0,8 AISI 304 (L=2000мм)
			400	8,79	H0129121786	ЛПН.400.150.2000.0,8.6	ЛМс-ПН 400х150-0,8 AISI 304 (L=2000мм)
			500	10,05	H0129121787	ЛПН.500.150.2000.0,8.6	ЛМс-ПН 500х150-0,8 AISI 304 (L=2000мм)
			600	11,3	H0129121788	ЛПН.600.150.2000.0,8.6	ЛМс-ПН 600х150-0,8 AISI 304 (L=2000мм)
		1	150	7,07	H0129121723	ЛПН.150.150.2000.1.6	ЛМс-ПН 150х150-1,0 AISI 304 (L=2000мм)
			200	7,85	H0129121724	ЛПН.200.150.2000.1.6	ЛМс-ПН 200х150-1,0 AISI 304 (L=2000мм)
			300	9,42	H0129121725	ЛПН.300.150.2000.1.6	ЛМс-ПН 300х150-1,0 AISI 304 (L=2000мм)
			400	10,99	H0129121726	ЛПН.400.150.2000.1.6	ЛМс-ПН 400х150-1,0 AISI 304 (L=2000мм)
			500	12,56	H0129121727	ЛПН.500.150.2000.1.6	ЛМс-ПН 500х150-1,0 AISI 304 (L=2000мм)
			600	14,13	H0129121728	ЛПН.600.150.2000.1.6	ЛМс-ПН 600х150-1,0 AISI 304 (L=2000мм)
		1,2	150	8,48	H0129121733	ЛПН.150.150.2000.1,2.6	ЛМс-ПН 150х150-1,2 AISI 304 (L=2000мм)
			200	9,42	H0129121734	ЛПН.200.150.2000.1,2.6	ЛМс-ПН 200х150-1,2 AISI 304 (L=2000мм)
			300	11,3	H0129121735	ЛПН.300.150.2000.1,2.6	ЛМс-ПН 300х150-1,2 AISI 304 (L=2000мм)
			400	13,19	H0129121736	ЛПН.400.150.2000.1,2.6	ЛМс-ПН 400х150-1,2 AISI 304 (L=2000мм)
			500	15,07	H0129121737	ЛПН.500.150.2000.1,2.6	ЛМс-ПН 500х150-1,2 AISI 304 (L=2000мм)
			600	16,96	H0129121738	ЛПН.600.150.2000.1,2.6	ЛМс-ПН 600х150-1,2 AISI 304 (L=2000мм)
		1,5	150	10,6	H0129121743	ЛПН.150.150.2000.1,5.6	ЛМс-ПН 150х150-1,5 AISI 304 (L=2000мм)
			200	11,78	H0129121744	ЛПН.200.150.2000.1,5.6	ЛМс-ПН 200х150-1,5 AISI 304 (L=2000мм)
			300	14,13	H0129121745	ЛПН.300.150.2000.1,5.6	ЛМс-ПН 300х150-1,5 AISI 304 (L=2000мм)
			400	16,49	H0129121746	ЛПН.400.150.2000.1,5.6	ЛМс-ПН 400х150-1,5 AISI 304 (L=2000мм)
			500	18,84	H0129121747	ЛПН.500.150.2000.1,5.6	ЛМс-ПН 500х150-1,5 AISI 304 (L=2000мм)
			600	21,2	H0129121748	ЛПН.600.150.2000.1,5.6	ЛМс-ПН 600х150-1,5 AISI 304 (L=2000мм)
		2	150	14,13	H0129121753	ЛПН.150.150.2000.2.6	ЛМс-ПН 150х150-2,0 AISI 304 (L=2000мм)
			200	15,7	H0129121754	ЛПН.200.150.2000.2.6	ЛМс-ПН 200х150-2,0 AISI 304 (L=2000мм)
			300	18,84	H0129121755	ЛПН.300.150.2000.2.6	ЛМс-ПН 300х150-2,0 AISI 304 (L=2000мм)
			400	21,98	H0129121756	ЛПН.400.150.2000.2.6	ЛМс-ПН 400х150-2,0 AISI 304 (L=2000мм)
			500	25,12	H0129121757	ЛПН.500.150.2000.2.6	ЛМс-ПН 500х150-2 AISI 304 (L=2000мм)
			600	28,26	H0129121758	ЛПН.600.150.2000.2.6	ЛМс-ПН 600х150-2 AISI 304 (L=2000мм)
		1	150	12,61	H0121122723	ЛПН.150.150.3000.1,1	ЛМс-ПН 150х150-1,0ц УТ1,5 (L=3000 мм)
			200	14,01	H0121122724	ЛПН.200.150.3000.1,1	ЛМс-ПН 200х150-1,0ц УТ1,5 (L=3000 мм)
			300	16,80	H0121122725	ЛПН.300.150.3000.1,1	ЛМс-ПН 300х150-1,0ц УТ1,5 (L=3000 мм)
			400	19,61	H0121122726	ЛПН.400.150.3000.1,1	ЛМс-ПН 400х150-1,0ц УТ1,5 (L=3000 мм)
			500	22,41	H0121122727	ЛПН.500.150.3000.1,1	ЛМс-ПН 500х150-1,0ц УТ1,5 (L=3000 мм)
			600	25,22	H0121122728	ЛПН.600.150.3000.1,1	ЛМс-ПН 600х150-1,0ц УТ1,5 (L=3000 мм)
		1,2	150	14,74	H0121122733	ЛПН.150.150.3000.1,2.1	ЛМс-ПН 150х150-1,2ц УТ1,5 (L=3000 мм)
			200	16,38	H0121122734	ЛПН.200.150.3000.1,2.1	ЛМс-ПН 200х150-1,2ц УТ1,5 (L=3000 мм)
			300	19,65	H0121122735	ЛПН.300.150.3000.1,2.1	ЛМс-ПН 300х150-1,2ц УТ1,5 (L=3000 мм)
			400	22,92	H0121122736	ЛПН.400.150.3000.1,2.1	ЛМс-ПН 400х150-1,2ц УТ1,5 (L=3000 мм)
			500	26,19	H0121122737	ЛПН.500.150.3000.1,2.1	ЛМс-ПН 500х150-1,2ц УТ1,5 (L=3000 мм)
			600	29,46	H0121122738	ЛПН.600.150.3000.1,2.1	ЛМс-ПН 600х150-1,2ц УТ1,5 (L=3000 мм)
		1,5	150	17,92	H0121122743	ЛПН.150.150.3000.1,5.1	ЛМс-ПН 150х150-1,5ц УТ1,5 (L=3000 мм)
			200	19,91	H0121122744	ЛПН.200.150.3000.1,5.1	ЛМс-ПН 200х150-1,5ц УТ1,5 (L=3000 мм)
			300	23,89	H0121122745	ЛПН.300.150.3000.1,5.1	ЛМс-ПН 300х150-1,5ц УТ1,5 (L=3000 мм)
			400	27,87	H0121122746	ЛПН.400.150.3000.1,5.1	ЛМс-ПН 400х150-1,5ц УТ1,5 (L=3000 мм)
			500	31,85	H0121122747	ЛПН.500.150.3000.1,5.1	ЛМс-ПН 500х150-1,5ц УТ1,5 (L=3000 мм)
			600	35,83	H0121122748	ЛПН.600.150.3000.1,5.1	ЛМс-ПН 600х150-1,5ц УТ1,5 (L=3000 мм)
		2	150	23,22	H0121122753	ЛПН.150.150.3000.2.1	ЛМс-ПН 150х150-2,0ц УТ1,5 (L=3000 мм)
			200	25,80	H0121122754	ЛПН.200.150.3000.2.1	ЛМс-ПН 200х150-2,0ц УТ1,5 (L=3000 мм)
			300	30,95	H0121122755	ЛПН.300.150.3000.2.1	ЛМс-ПН 300х150-2,0ц УТ1,5 (L=3000 мм)
			400	36,11	H0121122756	ЛПН.400.150.3000.2.1	ЛМс-ПН 400х150-2,0ц УТ1,5 (L=3000 мм)
			500	43,79	H0121122757	ЛПН.500.150.3000.2.1	ЛМс-ПН 500х150-2,0ц УТ1,5 (L=3000 мм)
			600	49,28	H0121122758	ЛПН.600.150.3000.2.1	ЛМс-ПН 600х150-2,0ц УТ1,5 (L=3000 мм)
3000		0,7	150	7,42	H0122122713	ЛПН.150.150.3000.0,7.2	ЛМс-ПН 150х150-0,7ц УТ2,5 (L=3000 мм)
			200	8,24	H0122122714	ЛПН.200.150.3000.0,7.2	ЛМс-ПН 200х150-0,7ц УТ2,5 (L=3000 мм)
			300	9,89	H0122122715	ЛПН.300.150.3000.0,7.2	ЛМс-ПН 300х150-0,7ц УТ2,5 (L=3000 мм)
			400	11,54	H0122122716	ЛПН.400.150.3000.0,7.2	ЛМс-ПН 400х150-0,7ц УТ2,5 (L=3000 мм)
			500	13,19	H0122122717	ЛПН.500.150.3000.0,7.2	ЛМс-ПН 500х150-0,7ц УТ2,5 (L=3000 мм)
			600	14,84	H0122122718	ЛПН.600.150.3000.0,7.2	ЛМс-ПН 600х150-0,7ц УТ2,5 (L=3000 мм)
		1	150	10,60	H0122122723	ЛПН.150.150.3000.1.2	ЛМс-ПН 150х150-1,0ц УТ2,5 (L=3000 мм)
			200	11,78	H0122122724	ЛПН.200.150.3000.1.2	ЛМс-ПН 200х150-1,0ц УТ2,5 (L=3000 мм)
			300	14,13	H0122122725	ЛПН.300.150.3000.1.2	ЛМс-ПН 300х150-1,0ц УТ2,5 (L=3000 мм)
			400	16,49	H0122122726	ЛПН.400.150.3000.1.2	ЛМс-ПН 400х150-1,0ц УТ2,5 (L=3000 мм)
			500	18,84	H0122122727	ЛПН.500.150.3000.1.2	ЛМс-ПН 500х150-1,0ц УТ2,5 (L=3000 мм)
			600	21,2	H0122122728	ЛПН.600.150.3000.1.2	ЛМс-ПН 600х150-1,0ц УТ2,5 (L=3000 мм)
		1,2	150	12,72	H0122122733	ЛПН.150.150.3000.1,2.2	ЛМс-ПН 150х150-1,2ц УТ2,5 (L=3000 мм)
			200	14,13	H0122122734	ЛПН.200.150.3000.1,2.2	ЛМс-ПН 200х150-1,2ц УТ2,5 (L=3000 мм)
			300	16,96	H0122122735	ЛПН.300.150.3000.1,2.2	ЛМс-ПН 300х150-1,2ц УТ2,5 (L=3000 мм)
			400	19,78	H0122122736	ЛПН.400.150.3000.1,2.2	ЛМс-ПН 400х150-1,2ц УТ2,5 (L=3000 мм)
			500	22,61	H0122122737	ЛПН.500.150.3000.1,2.2	ЛМс-ПН 500х150-1,2ц УТ2,5 (L=3000 мм)
			600	25,43	H0122122738	ЛПН.600.150.3000.1,2.2	ЛМс-ПН 600х150-1,2ц УТ2,5 (L=3000 мм)
		1,5	150	15,90	H0122122743	ЛПН.150.150.3000.1,5.2	ЛМс-ПН 150х150-1,5ц УТ2,5 (L=3000 мм)
			200	17,66	H0122122744	ЛПН.200.150.3000.1,5.2	ЛМс-ПН 200х150-1,5ц УТ2,5 (L=3000 мм)
			300	21,20	H0122122745	ЛПН.300.150.3000.1,5.2	ЛМс-ПН 300х150-1,5ц УТ2,5 (L=3000 мм)
			400	24,73	H0122122746	ЛПН.400.150.3000.1,5.2	ЛМс-ПН 400х150-1,5ц УТ2,5 (L=3000 мм)
			500	28,26	H0122122747	ЛПН.500.150.3000.1,5.2	ЛМс-ПН 500х150-1,5ц УТ2,5 (L=3000 мм)
			600	31,79	H0122122748	ЛПН.600.150.3000.1,5.2	ЛМс-ПН 600х150-1,5ц УТ2,5 (L=3000 мм)
		2	150	21,20	H0122122753	ЛПН.150.150.3000.2.2	ЛМс-ПН 150х150-2,0ц УТ2,5 (L=3000 мм)
			200	23,55	H0122122754	ЛПН.200.150.3000.2.2	ЛМс-ПН 200х150-2,0ц УТ2,5 (L=3000 мм)
			300	28,26	H0122122755	ЛПН.300.150.3000.2.2	ЛМс-ПН 300х150-2,0ц УТ2,5 (L=3000 мм)
			400	32,97	H0122122756	ЛПН.400.150.3000.2.2	ЛМс-ПН 400х150-2,0ц УТ2,5 (L=3000 мм)
			500	37,68	H0122122757	ЛПН.500.150.3000.2.2	ЛМс-ПН 500х150-2,0ц УТ2,5 (L=3000 мм)
			600	42,39	H0122122758	ЛПН.600.150.3000.2.2	ЛМс-ПН 600х150-2,0ц УТ2,5 (L=3000 мм)

Под заказ возможно изготовление нестандартных лотков с другими типоразмерами, толщинами, длиной и типом покрытия

Лоток монтажный прямой неперфорированный ЛПН (ЛМс-ПН), борт 150 мм, длина 2000 мм

Длина, L, мм	Высота, H, мм	Толщина, S, мм	Ширина, B, мм	Масса, кг	Артикул	Новое наименование	Старое наименование
3000	150	0,8	150	8,48	H0129122783	ЛПН.150.150.3000.0,8.6	ЛМс-ПН 150х150-0,8 AISI 304 (L=3000мм)
			200	9,42	H0129122784	ЛПН.200.150.3000.0,8.6	ЛМс-ПН 200х150-0,8 AISI 304 (L=3000мм)
			300	11,3	H0129122785	ЛПН.300.150.3000.0,8.6	ЛМс-ПН 300х150-0,8 AISI 304 (L=3000мм)
			400	13,19	H0129122786	ЛПН.400.150.3000.0,8.6	ЛМс-ПН 400х150-0,8 AISI 304 (L=3000мм)
			500	15,07	H0129122787	ЛПН.500.150.3000.0,8.6	ЛМс-ПН 500х150-0,8 AISI 304 (L=3000мм)
			600	16,96	H0129122788	ЛПН.600.150.3000.0,8.6	ЛМс-ПН 600х150-0,8 AISI 304 (L=3000мм)
		1	150	10,6	H0129122723	ЛПН.150.150.3000.1.6	ЛМс-ПН 150х150-1,0 AISI 304 (L=3000мм)
			200	11,78	H0129122724	ЛПН.200.150.3000.1.6	ЛМс-ПН 200х150-1,0 AISI 304 (L=3000мм)
			300	14,13	H0129122725	ЛПН.300.150.3000.1.6	ЛМс-ПН 300х150-1,0 AISI 304 (L=3000мм)
			400	16,49	H0129122726	ЛПН.400.150.3000.1.6	ЛМс-ПН 400х150-1,0 AISI 304 (L=3000мм)
			500	18,84	H0129122727	ЛПН.500.150.3000.1.6	ЛМс-ПН 500х150-1,0 AISI 304 (L=3000мм)
			600	21,2	H0129122728	ЛПН.600.150.3000.1.6	ЛМс-ПН 600х150-1,0 AISI 304 (L=3000мм)
		1,2	150	12,72	H0129122733	ЛПН.150.150.3000.1,2.6	ЛМс-ПН 150х150-1,2 AISI 304 (L=3000мм)
			200	14,13	H0129122734	ЛПН.200.150.3000.1,2.6	ЛМс-ПН 200х150-1,2 AISI 304 (L=3000мм)
			300	16,96	H0129122735	ЛПН.300.150.3000.1,2.6	ЛМс-ПН 300х150-1,2 AISI 304 (L=3000мм)
			400	19,78	H0129122736	ЛПН.400.150.3000.1,2.6	ЛМс-ПН 400х150-1,2 AISI 304 (L=3000мм)
			500	22,61	H0129122737	ЛПН.500.150.3000.1,2.6	ЛМс-ПН 500х150-1,2 AISI 304 (L=3000мм)
			600	25,43	H0129122738	ЛПН.600.150.3000.1,2.6	ЛМс-ПН 600х150-1,2 AISI 304 (L=3000мм)
		1,5	150	15,9	H0129122743	ЛПН.150.150.3000.1,5.6	ЛМс-ПН 150х150-1,5 AISI 304 (L=3000мм)
			200	17,66	H0129122744	ЛПН.200.150.3000.1,5.6	ЛМс-ПН 200х150-1,5 AISI 304 (L=3000мм)
			300	21,2	H0129122745	ЛПН.300.150.3000.1,5.6	ЛМс-ПН 300х150-1,5 AISI 304 (L=3000мм)
			400	24,73	H0129122746	ЛПН.400.150.3000.1,5.6	ЛМс-ПН 400х150-1,5 AISI 304 (L=3000мм)
			500	28,26	H0129122747	ЛПН.500.150.3000.1,5.6	ЛМс-ПН 500х150-1,5 AISI 304 (L=3000мм)
			600	31,79	H0129122748	ЛПН.600.150.3000.1,5.6	ЛМс-ПН 600х150-1,5 AISI 304 (L=3000мм)
		2	150	21,2	H0129122753	ЛПН.150.150.3000.2.6	ЛМс-ПН 150х150-2,0 AISI 304 (L=3000мм)
			200	23,55	H0129122754	ЛПН.200.150.3000.2.6	ЛМс-ПН 200х150-2,0 AISI 304 (L=3000мм)
			300	28,26	H0129122755	ЛПН.300.150.3000.2.6	ЛМс-ПН 300х150-2,0 AISI 304 (L=3000мм)
			400	32,97	H0129122756	ЛПН.400.150.3000.2.6	ЛМс-ПН 400х150-2,0 AISI 304 (L=3000мм)
			500	37,68	H0129122757	ЛПН.500.150.3000.2.6	ЛМс-ПН 500х150-2,0 AISI 304 (L=3000мм)
			600	42,39	H0129122758	ЛПН.600.150.3000.2.6	ЛМс-ПН 600х150-2,0 AISI 304 (L=3000мм)

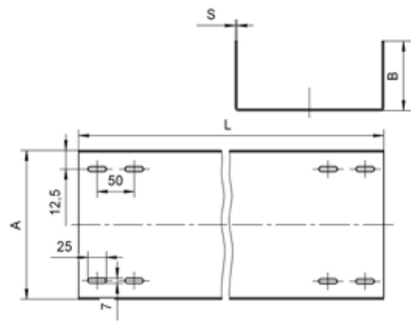

Варианты исполнения:

- Горячее цинкование
- Сталь оцинкованная по методу Сендзимира
- Полимерно-порошковая окраска
- Нержавеющая сталь

Пример записи при заказе лотка монтажного прямого неперфорированного длиной 3000 мм, высотой 150 мм, толщиной 2 мм, шириной 600 мм, нержавеющая сталь: **Лоток монтажный прямой неперфорированный ЛПН.600.150.3000.2.6 (артикул H0129122758)**

Лоток монтажный прямой неперфорированный ЛПН (ЛМс-ПН), борт 200 мм, длина 2000 мм

Длина, L, мм	Высота, H, мм	Толщина, S, мм	Ширина, B, мм	Масса, кг	Артикул	Новое наименование	Старое наименование
2000	200	1	200	11,23	H0121121824	ЛПН.200.200.2000.1.1	ЛМс-ПН 200х200-1,0ц УТ1,5 (L=2000 мм)
			300	13,10	H0121121825	ЛПН.300.200.2000.1.1	ЛМс-ПН 300х200-1,0ц УТ1,5 (L=2000 мм)
			400	14,98	H0121121826	ЛПН.400.200.2000.1.1	ЛМс-ПН 400х200-1,0ц УТ1,5 (L=2000 мм)
			500	16,85	H0121121827	ЛПН.500.200.2000.1.1	ЛМс-ПН 500х200-1,0ц УТ1,5 (L=2000 мм)
			600	18,73	H0121121828	ЛПН.600.200.2000.1.1	ЛМс-ПН 600х200-1,0ц УТ1,5 (L=2000 мм)
		1,2	200	13,09	H0121121834	ЛПН.200.200.2000.1,2.1	ЛМс-ПН 200х200-1,2ц УТ1,5 (L=2000 мм)
			300	15,29	H0121121835	ЛПН.300.200.2000.1,2.1	ЛМс-ПН 300х200-1,2ц УТ1,5 (L=2000 мм)
			400	17,47	H0121121836	ЛПН.400.200.2000.1,2.1	ЛМс-ПН 400х200-1,2ц УТ1,5 (L=2000 мм)
			500	19,67	H0121121837	ЛПН.500.200.2000.1,2.1	ЛМс-ПН 500х200-1,2ц УТ1,5 (L=2000 мм)
			600	21,87	H0121121838	ЛПН.600.200.2000.1,2.1	ЛМс-ПН 600х200-1,2ц УТ1,5 (L=2000 мм)
		1,5	200	15,92	H0121121844	ЛПН.200.200.2000.1,5.1	ЛМс-ПН 200х200-1,5ц УТ1,5 (L=2000 мм)
			300	18,59	H0121121845	ЛПН.300.200.2000.1,5.1	ЛМс-ПН 300х200-1,5ц УТ1,5 (L=2000 мм)
			400	21,24	H0121121846	ЛПН.400.200.2000.1,5.1	ЛМс-ПН 400х200-1,5ц УТ1,5 (L=2000 мм)
			500	23,90	H0121121847	ЛПН.500.200.2000.1,5.1	ЛМс-ПН 500х200-1,5ц УТ1,5 (L=2000 мм)
			600	26,56	H0121121848	ЛПН.600.200.2000.1,5.1	ЛМс-ПН 600х200-1,5ц УТ1,5 (L=2000 мм)
		2	200	20,63	H0121121854	ЛПН.200.200.2000.2.1	ЛМс-ПН 200х200-2,0ц УТ1,5 (L=2000 мм)
			300	24,08	H0121121855	ЛПН.300.200.2000.2.1	ЛМс-ПН 300х200-2,0ц УТ1,5 (L=2000 мм)
			400	27,52	H0121121856	ЛПН.400.200.2000.2.1	ЛМс-ПН 400х200-2,0ц УТ1,5 (L=2000 мм)
			500	32,85	H0121121857	ЛПН.500.200.2000.2.1	ЛМс-ПН 500х200-2,0ц УТ1,5 (L=2000 мм)
			600	36,49	H0121121858	ЛПН.600.200.2000.2.1	ЛМс-ПН 600х200-2,0ц УТ1,5 (L=2000 мм)
		0,7	200	6,59	H0122121814	ЛПН.200.200.2000.0,7.2	ЛМс-ПН 200х200-0,7ц УТ2,5 (L=2000 мм)
			300	7,69	H0122121815	ЛПН.300.200.2000.0,7.2	ЛМс-ПН 300х200-0,7ц УТ2,5 (L=2000 мм)
			400	8,79	H0122121816	ЛПН.400.200.2000.0,7.2	ЛМс-ПН 400х200-0,7ц УТ2,5 (L=2000 мм)
			500	9,89	H0122121817	ЛПН.500.200.2000.0,7.2	ЛМс-ПН 500х200-0,7ц УТ2,5 (L=2000 мм)
			600	10,99	H0122121818	ЛПН.600.200.2000.0,7.2	ЛМс-ПН 600х200-0,7ц УТ2,5 (L=2000 мм)
		1	200	9,42	H0122121824	ЛПН.200.200.2000.1.2	ЛМс-ПН 200х200-1,0ц УТ2,5 (L=2000 мм)
			300	10,99	H0122121825	ЛПН.300.200.2000.1.2	ЛМс-ПН 300х200-1,0ц УТ2,5 (L=2000 мм)
			400	12,56	H0122121826	ЛПН.400.200.2000.1.2	ЛМс-ПН 400х200-1,0ц УТ2,5 (L=2000 мм)
			500	14,13	H0122121827	ЛПН.500.200.2000.1.2	ЛМс-ПН 500х200-1,0ц УТ2,5 (L=2000 мм)
			600	15,70	H0122121828	ЛПН.600.200.2000.1.2	ЛМс-ПН 600х200-1,0ц УТ2,5 (L=2000 мм)
		1,2	200	11,30	H0122121834	ЛПН.200.200.2000.1,2.2	ЛМс-ПН 200х200-1,2ц УТ2,5 (L=2000 мм)
			300	13,19	H0122121835	ЛПН.300.200.2000.1,2.2	ЛМс-ПН 300х200-1,2ц УТ2,5 (L=2000 мм)
			400	15,07	H0122121836	ЛПН.400.200.2000.1,2.2	ЛМс-ПН 400х200-1,2ц УТ2,5 (L=2000 мм)
			500	16,96	H0122121837	ЛПН.500.200.2000.1,2.2	ЛМс-ПН 500х200-1,2ц УТ2,5 (L=2000 мм)
			600	18,84	H0122121838	ЛПН.600.200.2000.1,2.2	ЛМс-ПН 600х200-1,2ц УТ2,5 (L=2000 мм)
		1,5	200	14,13	H0122121844	ЛПН.200.200.2000.1,5.2	ЛМс-ПН 200х200-1,5ц УТ2,5 (L=2000 мм)
			300	16,49	H0122121845	ЛПН.300.200.2000.1,5.2	ЛМс-ПН 300х200-1,5ц УТ2,5 (L=2000 мм)
			400	18,84	H0122121846	ЛПН.400.200.2000.1,5.2	ЛМс-ПН 400х200-1,5ц УТ2,5 (L=2000 мм)
			500	21,20	H0122121847	ЛПН.500.200.2000.1,5.2	ЛМс-ПН 500х200-1,5ц УТ2,5 (L=2000 мм)
			600	23,55	H0122121848	ЛПН.600.200.2000.1,5.2	ЛМс-ПН 600х200-1,5ц УТ2,5 (L=2000 мм)
		2	200	18,84	H0122121854	ЛПН.200.200.2000.2.2	ЛМс-ПН 200х200-2,0ц УТ2,5 (L=2000 мм)
			300	21,98	H0122121855	ЛПН.300.200.2000.2.2	ЛМс-ПН 300х200-2,0ц УТ2,5 (L=2000 мм)
			400	25,12	H0122121856	ЛПН.400.200.2000.2.2	ЛМс-ПН 400х200-2,0ц УТ2,5 (L=2000 мм)
			500	28,26	H0122121857	ЛПН.500.200.2000.2.2	ЛМс-ПН 500х200-2,0ц УТ2,5 (L=2000 мм)
			600	31,40	H0122121858	ЛПН.600.200.2000.2.2	ЛМс-ПН 600х200-2,0ц УТ2,5 (L=2000 мм)
		0,7	200	6,92	H0124121814	ЛПН.200.200.2000.0,7.4	ЛМс-ПН 200х200-0,7 У2 (L=2000мм)
			300	8,07	H0124121815	ЛПН.300.200.2000.0,7.4	ЛМс-ПН 300х200-0,7 У2 (L=2000мм)
			400	9,23	H0124121816	ЛПН.400.200.2000.0,7.4	ЛМс-ПН 400х200-0,7 У2 (L=2000мм)
			500	10,38	H0124121817	ЛПН.500.200.2000.0,7.4	ЛМс-ПН 500х200-0,7 У2 (L=2000мм)
			600	11,54	H0124121818	ЛПН.600.200.2000.0,7.4	ЛМс-ПН 600х200-0,7 У2 (L=2000мм)
		1	200	9,89	H0124121824	ЛПН.200.200.2000.1.4	ЛМс-ПН 200х200-1,0 У2 (L=2000мм)
			300	11,54	H0124121825	ЛПН.300.200.2000.1.4	ЛМс-ПН 300х200-1,0 У2 (L=2000мм)
			400	13,19	H0124121826	ЛПН.400.200.2000.1.4	ЛМс-ПН 400х200-1,0 У2 (L=2000мм)
			500	14,84	H0124121827	ЛПН.500.200.2000.1.4	ЛМс-ПН 500х200-1,0 У2 (L=2000мм)
			600	16,49	H0124121828	ЛПН.600.200.2000.1.4	ЛМс-ПН 600х200-1,0 У2 (L=2000мм)
		1,2	200	11,87	H0124121834	ЛПН.200.200.2000.1,2.4	ЛМс-ПН 200х200-1,2 У2 (L=2000мм)
			300	13,85	H0124121835	ЛПН.300.200.2000.1,2.4	ЛМс-ПН 300х200-1,2 У2 (L=2000мм)
			400	15,82	H0124121836	ЛПН.400.200.2000.1,2.4	ЛМс-ПН 400х200-1,2 У2 (L=2000мм)
			500	17,81	H0124121837	ЛПН.500.200.2000.1,2.4	ЛМс-ПН 500х200-1,2 У2 (L=2000мм)
			600	19,78	H0124121838	ЛПН.600.200.2000.1,2.4	ЛМс-ПН 600х200-1,2 У2 (L=2000мм)
		1,5	200	14,84	H0124121844	ЛПН.200.200.2000.1,5.4	ЛМс-ПН 200х200-1,5 У2 (L=2000мм)
			300	17,31	H0124121845	ЛПН.300.200.2000.1,5.4	ЛМс-ПН 300х200-1,5 У2 (L=2000мм)
			400	19,78	H0124121846	ЛПН.400.200.2000.1,5.4	ЛМс-ПН 400х200-1,5 У2 (L=2000мм)
			500	22,26	H0124121847	ЛПН.500.200.2000.1,5.4	ЛМс-ПН 500х200-1,5 У2 (L=2000мм)
			600	24,73	H0124121848	ЛПН.600.200.2000.1,5.4	ЛМс-ПН 600х200-1,5 У2 (L=2000мм)
		2	200	19,78	H0124121854	ЛПН.200.200.2000.2.4	ЛМс-ПН 200х200-2,0 У2 (L=2000мм)
			300	23,08	H0124121855	ЛПН.300.200.2000.2.4	ЛМс-ПН 300х200-2,0 У2 (L=2000мм)
			400	26,38	H0124121856	ЛПН.400.200.2000.2.4	ЛМс-ПН 400х200-2,0 У2 (L=2000мм)
			500	29,67	H0124121857	ЛПН.500.200.2000.2.4	ЛМс-ПН 500х200-2,0 У2 (L=2000мм)
			600	32,97	H0124121858	ЛПН.600.200.2000.2.4	ЛМс-ПН 600х200-2,0 У2 (L=2000мм)

Под заказ возможно изготовление нестандартных лотков с другими типоразмерами, толщинами, длиной и типом покрытия

Варианты исполнения:

- Горячее цинкование
- Сталь оцинкованная по методу Сендзимира
- Полимерно-порошковая окраска
- Нержавеющая сталь

Пример записи при заказе лотка монтажного прямого неперфорированного длиной 2000 мм, высотой 200 мм, толщиной 2 мм, шириной 600 мм, сталь оцинкованная по методу Сендзимира: **Лоток монтажный прямой неперфорированный ЛПН.600.200.2000.2.2 (артикул H0122121858)**

Лоток монтажный прямой неперфорированный ЛПН (ЛМс-ПН), борт 200 мм, длина 3000 мм

Длина, L, мм	Высота, H, мм	Толщина, S, мм	Ширина, B, мм	Масса, кг	Артикул	Новое наименование	Старое наименование
2000	200	0,8	200	7,53	H0129121884	ЛПН.200.200.2000.0,8.6	ЛМс-ПН 200х200-0,8 AISI 304 (L=2000мм)
			300	8,79	H0129121885	ЛПН.300.200.2000.0,8.6	ЛМс-ПН 300х200-0,8 AISI 304 (L=2000мм)
			400	10,05	H0129121886	ЛПН.400.200.2000.0,8.6	ЛМс-ПН 400х200-0,8 AISI 304 (L=2000мм)
			500	11,3	H0129121887	ЛПН.500.200.2000.0,8.6	ЛМс-ПН 500х200-0,8 AISI 304 (L=2000мм)
			600	12,56	H0129121888	ЛПН.600.200.2000.0,8.6	ЛМс-ПН 600х200-0,8 AISI 304 (L=2000мм)
		1	200	9,42	H0129121824	ЛПН.200.200.2000.1.6	ЛМс-ПН 200х200-1,0 AISI 304 (L=2000мм)
			300	10,99	H0129121825	ЛПН.300.200.2000.1.6	ЛМс-ПН 300х200-1,0 AISI 304 (L=2000мм)
			400	12,56	H0129121826	ЛПН.400.200.2000.1.6	ЛМс-ПН 400х200-1,0 AISI 304 (L=2000мм)
			500	14,13	H0129121827	ЛПН.500.200.2000.1.6	ЛМс-ПН 500х200-1,0 AISI 304 (L=2000мм)
			600	15,7	H0129121828	ЛПН.600.200.2000.1.6	ЛМс-ПН 600х200-1,0 AISI 304 (L=2000мм)
		1,2	200	11,3	H0129121834	ЛПН.200.200.2000.1,2.6	ЛМс-ПН 200х200-1,2 AISI 304 (L=2000мм)
			300	13,19	H0129121835	ЛПН.300.200.2000.1,2.6	ЛМс-ПН 300х200-1,2 AISI 304 (L=2000мм)
			400	15,07	H0129121836	ЛПН.400.200.2000.1,2.6	ЛМс-ПН 400х200-1,2 AISI 304 (L=2000мм)
			500	16,96	H0129121837	ЛПН.500.200.2000.1,2.6	ЛМс-ПН 500х200-1,2 AISI 304 (L=2000мм)
			600	18,84	H0129121838	ЛПН.600.200.2000.1,2.6	ЛМс-ПН 600х200-1,2 AISI 304 (L=2000мм)
		1,5	200	14,13	H0129121844	ЛПН.200.200.2000.1,5.6	ЛМс-ПН 200х200-1,5 AISI 304 (L=2000мм)
			300	16,49	H0129121845	ЛПН.300.200.2000.1,5.6	ЛМс-ПН 300х200-1,5 AISI 304 (L=2000мм)
			400	18,84	H0129121846	ЛПН.400.200.2000.1,5.6	ЛМс-ПН 400х200-1,5 AISI 304 (L=2000мм)
			500	21,2	H0129121847	ЛПН.500.200.2000.1,5.6	ЛМс-ПН 500х200-1,5 AISI 304 (L=2000мм)
			600	23,55	H0129121848	ЛПН.600.200.2000.1,5.6	ЛМс-ПН 600х200-1,5 AISI 304 (L=2000мм)
		2	200	18,84	H0129121854	ЛПН.200.200.2000.2.6	ЛМс-ПН 200х200-2,0 AISI 304 (L=2000мм)
			300	21,98	H0129121855	ЛПН.300.200.2000.2.6	ЛМс-ПН 300х200-2,0 AISI 304 (L=2000мм)
			400	25,12	H0129121856	ЛПН.400.200.2000.2.6	ЛМс-ПН 400х200-2,0 AISI 304 (L=2000мм)
			500	28,26	H0129121857	ЛПН.500.200.2000.2.6	ЛМс-ПН 500х200-2,0 AISI 304 (L=2000мм)
			600	31,4	H0129121858	ЛПН.600.200.2000.2.6	ЛМс-ПН 600х200-2,0 AISI 304 (L=2000мм)
3000		1	200	16,80	H0121122824	ЛПН.200.200.3000.1,1	ЛМс-ПН 200х200-1,0ц УТ1,5 (L=3000 мм)
			300	19,61	H0121122825	ЛПН.300.200.3000.1,1	ЛМс-ПН 300х200-1,0ц УТ1,5 (L=3000 мм)
			400	22,41	H0121122826	ЛПН.400.200.3000.1,1	ЛМс-ПН 400х200-1,0ц УТ1,5 (L=3000 мм)
			500	25,22	H0121122827	ЛПН.500.200.3000.1,1	ЛМс-ПН 500х200-1,0ц УТ1,5 (L=3000 мм)
			600	28,03	H0121122828	ЛПН.600.200.3000.1,1	ЛМс-ПН 600х200-1,0ц УТ1,5 (L=3000 мм)
		1,2	200	19,65	H0121122834	ЛПН.200.200.3000.1,2.1	ЛМс-ПН 200х200-1,2ц УТ1,5 (L=3000 мм)
			300	22,92	H0121122835	ЛПН.300.200.3000.1,2.1	ЛМс-ПН 300х200-1,2ц УТ1,5 (L=3000 мм)
			400	26,20	H0121122836	ЛПН.400.200.3000.1,2.1	ЛМс-ПН 400х200-1,2ц УТ1,5 (L=3000 мм)
			500	29,48	H0121122837	ЛПН.500.200.3000.1,2.1	ЛМс-ПН 500х200-1,2ц УТ1,5 (L=3000 мм)
			600	32,76	H0121122838	ЛПН.600.200.3000.1,2.1	ЛМс-ПН 600х200-1,2ц УТ1,5 (L=3000 мм)
		1,5	200	23,89	H0121122844	ЛПН.200.200.3000.1,5.1	ЛМс-ПН 200х200-1,5ц УТ1,5 (L=3000 мм)
			300	27,87	H0121122845	ЛПН.300.200.3000.1,5.1	ЛМс-ПН 300х200-1,5ц УТ1,5 (L=3000 мм)
			400	31,85	H0121122846	ЛПН.400.200.3000.1,5.1	ЛМс-ПН 400х200-1,5ц УТ1,5 (L=3000 мм)
			500	35,83	H0121122847	ЛПН.500.200.3000.1,5.1	ЛМс-ПН 500х200-1,5ц УТ1,5 (L=3000 мм)
			600	39,81	H0121122848	ЛПН.600.200.3000.1,5.1	ЛМс-ПН 600х200-1,5ц УТ1,5 (L=3000 мм)
		2	200	30,95	H0121122854	ЛПН.200.200.3000.2.1	ЛМс-ПН 200х200-2,0ц УТ1,5 (L=3000 мм)
			300	36,11	H0121122855	ЛПН.300.200.3000.2.1	ЛМс-ПН 300х200-2,0ц УТ1,5 (L=3000 мм)
			400	41,27	H0121122856	ЛПН.400.200.3000.2.1	ЛМс-ПН 400х200-2,0ц УТ1,5 (L=3000 мм)
			500	49,28	H0121122857	ЛПН.500.200.3000.2.1	ЛМс-ПН 500х200-2,0ц УТ1,5 (L=3000 мм)
			600	54,74	H0121122858	ЛПН.600.200.3000.2.1	ЛМс-ПН 600х200-2,0ц УТ1,5 (L=3000 мм)
		0,7	200	9,89	H0122122814	ЛПН.200.200.3000.0,7.2	ЛМс-ПН 200х200-0,7ц УТ2,5 (L=3000 мм)
			300	11,54	H0122122815	ЛПН.300.200.3000.0,7.2	ЛМс-ПН 300х200-0,7ц УТ2,5 (L=3000 мм)
			400	13,19	H0122122816	ЛПН.400.200.3000.0,7.2	ЛМс-ПН 400х200-0,7ц УТ2,5 (L=3000 мм)
			500	14,84	H0122122817	ЛПН.500.200.3000.0,7.2	ЛМс-ПН 500х200-0,7ц УТ2,5 (L=3000 мм)
			600	16,49	H0122122818	ЛПН.600.200.3000.0,7.2	ЛМс-ПН 600х200-0,7ц УТ2,5 (L=3000 мм)
		1	200	14,13	H0122122824	ЛПН.200.200.3000.1.2	ЛМс-ПН 200х200-1,0ц УТ2,5 (L=3000 мм)
			300	16,49	H0122122825	ЛПН.300.200.3000.1.2	ЛМс-ПН 300х200-1,0ц УТ2,5 (L=3000 мм)
			400	18,84	H0122122826	ЛПН.400.200.3000.1.2	ЛМс-ПН 400х200-1,0ц УТ2,5 (L=3000 мм)
			500	21,2	H0122122827	ЛПН.500.200.3000.1.2	ЛМс-ПН 500х200-1,0ц УТ2,5 (L=3000 мм)
			600	23,55	H0122122828	ЛПН.600.200.3000.1.2	ЛМс-ПН 600х200-1,0ц УТ2,5 (L=3000 мм)
		1,2	200	16,96	H0122122834	ЛПН.200.200.3000.1,2.2	ЛМс-ПН 200х200-1,2ц УТ2,5 (L=3000 мм)
			300	19,78	H0122122835	ЛПН.300.200.3000.1,2.2	ЛМс-ПН 300х200-1,2ц УТ2,5 (L=3000 мм)
			400	22,61	H0122122836	ЛПН.400.200.3000.1,2.2	ЛМс-ПН 400х200-1,2ц УТ2,5 (L=3000 мм)
			500	25,43	H0122122837	ЛПН.500.200.3000.1,2.2	ЛМс-ПН 500х200-1,2ц УТ2,5 (L=3000 мм)
			600	28,26	H0122122838	ЛПН.600.200.3000.1,2.2	ЛМс-ПН 600х200-1,2ц УТ2,5 (L=3000 мм)
		1,5	200	21,20	H0122122844	ЛПН.200.200.3000.1,5.2	ЛМс-ПН 200х200-1,5ц УТ2,5 (L=3000 мм)
			300	24,73	H0122122845	ЛПН.300.200.3000.1,5.2	ЛМс-ПН 300х200-1,5ц УТ2,5 (L=3000 мм)
			400	28,26	H0122122846	ЛПН.400.200.3000.1,5.2	ЛМс-ПН 400х200-1,5ц УТ2,5 (L=3000 мм)
			500	31,79	H0122122847	ЛПН.500.200.3000.1,5.2	ЛМс-ПН 500х200-1,5ц УТ2,5 (L=3000 мм)
			600	35,33	H0122122848	ЛПН.600.200.3000.1,5.2	ЛМс-ПН 600х200-1,5ц УТ2,5 (L=3000 мм)
		2	200	28,26	H0122122854	ЛПН.200.200.3000.2.2	ЛМс-ПН 200х200-2,0ц УТ2,5 (L=3000 мм)
			300	32,97	H0122122855	ЛПН.300.200.3000.2.2	ЛМс-ПН 300х200-2,0ц УТ2,5 (L=3000 мм)
			400	37,68	H0122122856	ЛПН.400.200.3000.2.2	ЛМс-ПН 400х200-2,0ц УТ2,5 (L=3000 мм)
			500	42,39	H0122122857	ЛПН.500.200.3000.2.2	ЛМс-ПН 500х200-2,0ц УТ2,5 (L=3000 мм)
			600	47,10	H0122122858	ЛПН.600.200.3000.2.2	ЛМс-ПН 600х200-2,0ц УТ2,5 (L=3000 мм)

Под заказ возможно изготовление нестандартных лотков с другими типоразмерами, толщинами, длиной и типом покрытия

Варианты исполнения:
- Горячее цинкование
- Сталь оцинкованная по методу Сендзимира
- Полимерно-порошковая окраска
- Нержавеющая сталь

Пример записи при заказе лотка монтажного прямого неперфорированного длиной 3000 мм, высотой 200 мм, толщиной 2 мм, шириной 600 мм, горячее цинкование:
Лоток монтажный прямой неперфорированный ЛПН.600.200.3000.2.1 (артикул H0121122858)

Лоток монтажный прямой неперфорированный ЛПН (ЛМс-ПН), борт 200 мм, длина 3000 мм

Длина, L, мм	Высота, H, мм	Толщина, S, мм	Ширина, B, мм	Масса, кг	Артикул	Новое наименование	Старое наименование
3000	200	0,8	200	11,3	H0129122884	ЛПН.200.200.3000.0,8.6	ЛМс-ПН 200х200-0,8 AISI 304 (L=3000мм)
			300	13,19	H0129122885	ЛПН.300.200.3000.0,8.6	ЛМс-ПН 300х200-0,8 AISI 304 (L=3000мм)
			400	15,07	H0129122886	ЛПН.400.200.3000.0,8.6	ЛМс-ПН 400х200-0,8 AISI 304 (L=3000мм)
			500	16,96	H0129122887	ЛПН.500.200.3000.0,8.6	ЛМс-ПН 500х200-0,8 AISI 304 (L=3000мм)
			600	18,85	H0129122888	ЛПН.600.200.3000.0,8.6	ЛМс-ПН 600х200-0,8 AISI 304 (L=3000мм)
		1	200	14,13	H0129122824	ЛПН.200.200.3000.1.6	ЛМс-ПН 200х200-1,0 AISI 304 (L=3000мм)
			300	16,49	H0129122825	ЛПН.300.200.3000.1.6	ЛМс-ПН 300х200-1,0 AISI 304 (L=3000мм)
			400	18,84	H0129122826	ЛПН.400.200.3000.1.6	ЛМс-ПН 400х200-1,0 AISI 304 (L=3000мм)
			500	21,2	H0129122827	ЛПН.500.200.3000.1.6	ЛМс-ПН 500х200-1,0 AISI 304 (L=3000мм)
			600	23,55	H0129122828	ЛПН.600.200.3000.1.6	ЛМс-ПН 600х200-1,0 AISI 304 (L=3000мм)
		1,2	200	16,96	H0129122834	ЛПН.200.200.3000.1,2.6	ЛМс-ПН 200х200-1,2 AISI 304 (L=3000мм)
			300	19,78	H0129122835	ЛПН.300.200.3000.1,2.6	ЛМс-ПН 300х200-1,2 AISI 304 (L=3000мм)
			400	22,61	H0129122836	ЛПН.400.200.3000.1,2.6	ЛМс-ПН 400х200-1,2 AISI 304 (L=3000мм)
			500	25,43	H0129122837	ЛПН.500.200.3000.1,2.6	ЛМс-ПН 500х200-1,2 AISI 304 (L=3000мм)
			600	28,26	H0129122838	ЛПН.600.200.3000.1,2.6	ЛМс-ПН 600х200-1,2 AISI 304 (L=3000мм)
		1,5	200	21,2	H0129122844	ЛПН.200.200.3000.1,5.6	ЛМс-ПН 200х200-1,5 AISI 304 (L=3000мм)
			300	24,73	H0129122845	ЛПН.300.200.3000.1,5.6	ЛМс-ПН 300х200-1,5 AISI 304 (L=3000мм)
			400	28,26	H0129122846	ЛПН.400.200.3000.1,5.6	ЛМс-ПН 400х200-1,5 AISI 304 (L=3000мм)
			500	31,79	H0129122847	ЛПН.500.200.3000.1,5.6	ЛМс-ПН 500х200-1,5 AISI 304 (L=3000мм)
			600	35,33	H0129122848	ЛПН.600.200.3000.1,5.6	ЛМс-ПН 600х200-1,5 AISI 304 (L=3000мм)
		2	200	28,26	H0129122854	ЛПН.200.200.3000.2.6	ЛМс-ПН 200х200-2,0 AISI 304 (L=3000мм)
			300	32,98	H0129122855	ЛПН.300.200.3000.2.6	ЛМс-ПН 300х200-2,0 AISI 304 (L=3000мм)
			400	37,68	H0129122856	ЛПН.400.200.3000.2.6	ЛМс-ПН 400х200-2,0 AISI 304 (L=3000мм)
			500	42,4	H0129122857	ЛПН.500.200.3000.2.6	ЛМс-ПН 500х200-2,0 AISI 304 (L=3000мм)
			600	47,1	H0129122858	ЛПН.600.200.3000.2.6	ЛМс-ПН 600х200-2,0 AISI 304 (L=3000мм)

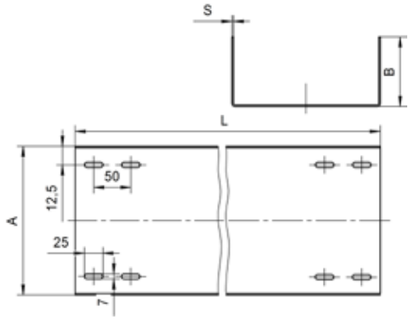

Под заказ возможно изготовление нестандартных лотков с другими типоразмерами, толщинами, длиной и типом покрытия

Варианты исполнения:
- Горячее цинкование
- Сталь оцинкованная по методу Сендзимира
- Полимерно-порошковая окраска
- Нержавеющая сталь

Пример записи при заказе лотка монтажного прямого неперфорированного длиной 3000 мм, высотой 200 мм, толщиной 2 мм, шириной 600 мм, нержавеющая сталь:
Лоток монтажный прямой неперфорированный ЛПН.600.200.3000.2.6 (артикул H0129122858)

Лоток монтажный ЛП борт 50 мм

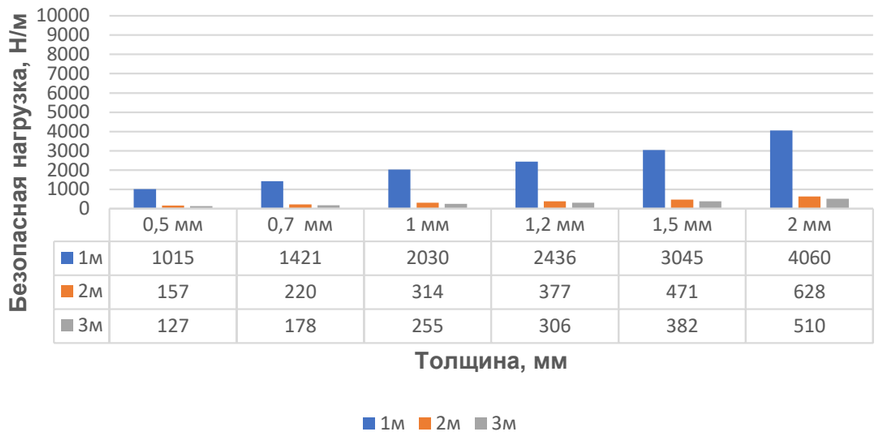

	0,5 мм	0,7 мм	1 мм	1,2 мм	1,5 мм	2 мм
1м	1015	1421	2030	2436	3045	4060
2м	157	220	314	377	471	628
3м	127	178	255	306	382	510

Лоток монтажный ЛП борт 80 мм

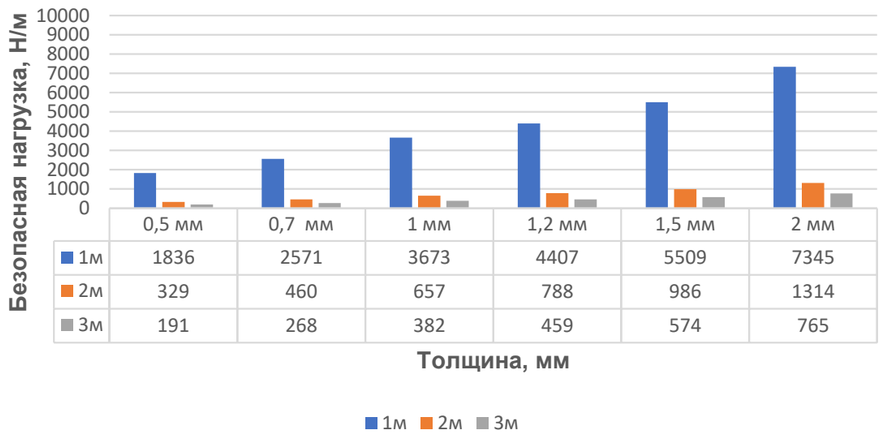

	0,5 мм	0,7 мм	1 мм	1,2 мм	1,5 мм	2 мм
1м	1836	2571	3673	4407	5509	7345
2м	329	460	657	788	986	1314
3м	191	268	382	459	574	765

Лоток монтажный ЛП борт 150 мм

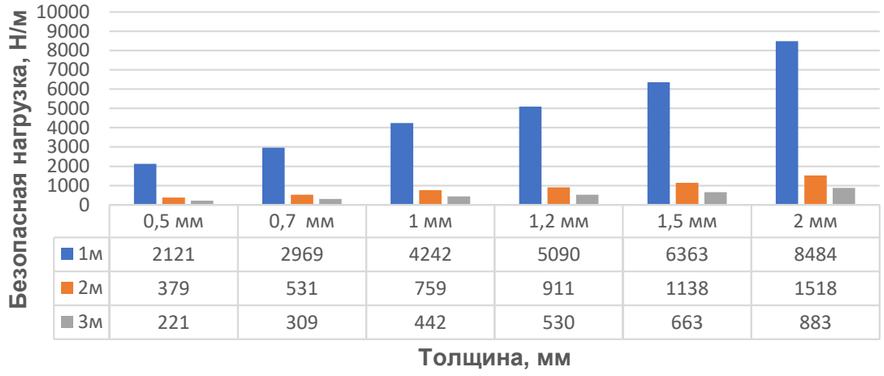

	0,5 мм	0,7 мм	1 мм	1,2 мм	1,5 мм	2 мм
1м	2121	2969	4242	5090	6363	8484
2м	379	531	759	911	1138	1518
3м	221	309	442	530	663	883

Лоток монтажный ЛП борт 65 мм

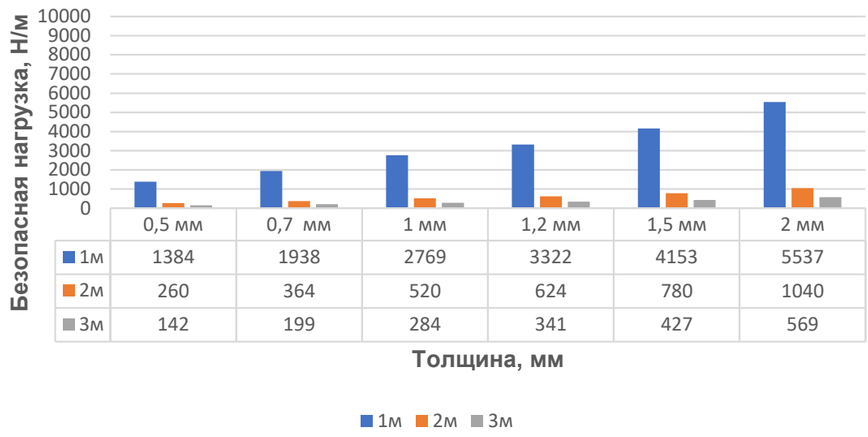

	0,5 мм	0,7 мм	1 мм	1,2 мм	1,5 мм	2 мм
1м	1384	1938	2769	3322	4153	5537
2м	260	364	520	624	780	1040
3м	142	199	284	341	427	569

Лоток монтажный ЛП борт 100 мм

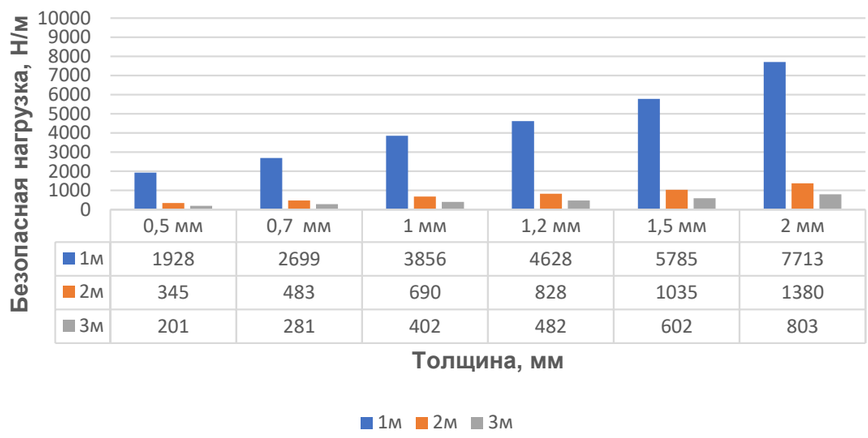

	0,5 мм	0,7 мм	1 мм	1,2 мм	1,5 мм	2 мм
1м	1928	2699	3856	4628	5785	7713
2м	345	483	690	828	1035	1380
3м	201	281	402	482	602	803

Лоток монтажный ЛП борт 200 мм

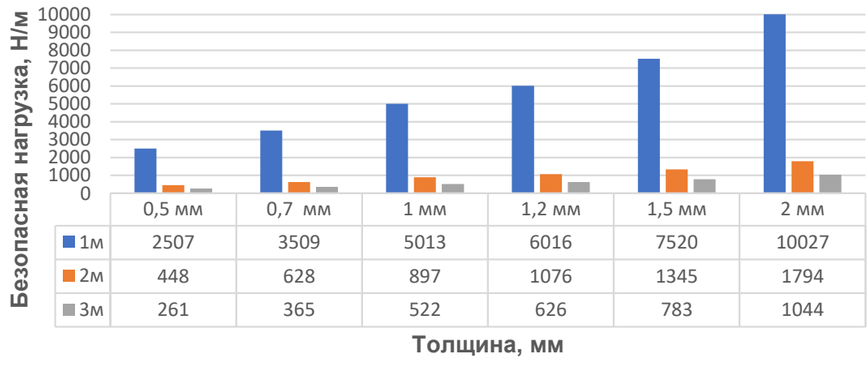

	0,5 мм	0,7 мм	1 мм	1,2 мм	1,5 мм	2 мм
1м	2507	3509	5013	6016	7520	10027
2м	448	628	897	1076	1345	1794
3м	261	365	522	626	783	1044

Лоток монтажный прямой перфорированный ЛПП (ЛМс-П), борт 50 мм, длина 2000 мм

Длина, L, мм	Высота, H, мм	Толщина, S, мм	Ширина, B, мм	Масса, кг	Артикул	Новое наименование	Старое наименование
2000	50	1	50	2,38	H0121111321	ЛПП.50.50.2000.1.1	ЛМс-П 50х50-1,0ц УТ1,5 (L=2000 мм)
			100	3,21	H0121111322	ЛПП.100.50.2000.1.1	ЛМс-П 100х50-1,0ц УТ1,5 (L=2000 мм)
			150	4,03	H0121111323	ЛПП.150.50.2000.1.1	ЛМс-П 150х50-1,0ц УТ1,5 (L=2000 мм)
			200	4,85	H0121111324	ЛПП.200.50.2000.1.1	ЛМс-П 200х50-1,0ц УТ1,5 (L=2000 мм)
			300	6,50	H0121111325	ЛПП.300.50.2000.1.1	ЛМс-П 300х50-1,0ц УТ1,5 (L=2000 мм)
			400	8,16	H0121111326	ЛПП.400.50.2000.1.1	ЛМс-П 400х50-1,0ц УТ1,5 (L=2000 мм)
			500	9,80	H0121111327	ЛПП.500.50.2000.1.1	ЛМс-П 500х50-1,0ц УТ1,5 (L=2000 мм)
			600	11,45	H0121111328	ЛПП.600.50.2000.1.1	ЛМс-П 600х50-1,0ц УТ1,5 (L=2000 мм)
		1,2	50	2,78	H0121111331	ЛПП.50.50.2000.1,2.1	ЛМс-П 50х50-1,2ц УТ1,5 (L=2000 мм)
			100	3,74	H0121111332	ЛПП.100.50.2000.1,2.1	ЛМс-П 100х50-1,2ц УТ1,5 (L=2000 мм)
			150	4,70	H0121111333	ЛПП.150.50.2000.1,2.1	ЛМс-П 150х50-1,2ц УТ1,5 (L=2000 мм)
			200	5,66	H0121111334	ЛПП.200.50.2000.1,2.1	ЛМс-П 200х50-1,2ц УТ1,5 (L=2000 мм)
			300	7,58	H0121111335	ЛПП.300.50.2000.1,2.1	ЛМс-П 300х50-1,2ц УТ1,5 (L=2000 мм)
			400	9,51	H0121111336	ЛПП.400.50.2000.1,2.1	ЛМс-П 400х50-1,2ц УТ1,5 (L=2000 мм)
			500	11,43	H0121111337	ЛПП.500.50.2000.1,2.1	ЛМс-П 500х50-1,2ц УТ1,5 (L=2000 мм)
			600	13,35	H0121111338	ЛПП.600.50.2000.1,2.1	ЛМс-П 600х50-1,2ц УТ1,5 (L=2000 мм)
		1,5	50	3,25	H0121111341	ЛПП.50.50.2000.1,5.1	ЛМс-П 50х50-1,5ц УТ1,5 (L=2000 мм)
			100	4,37	H0121111342	ЛПП.100.50.2000.1,5.1	ЛМс-П 100х50-1,5ц УТ1,5 (L=2000 мм)
			150	5,49	H0121111343	ЛПП.150.50.2000.1,5.1	ЛМс-П 150х50-1,5ц УТ1,5 (L=2000 мм)
			200	6,61	H0121111344	ЛПП.200.50.2000.1,5.1	ЛМс-П 200х50-1,5ц УТ1,5 (L=2000 мм)
			300	8,85	H0121111345	ЛПП.300.50.2000.1,5.1	ЛМс-П 300х50-1,5ц УТ1,5 (L=2000 мм)
			400	11,10	H0121111346	ЛПП.400.50.2000.1,5.1	ЛМс-П 400х50-1,5ц УТ1,5 (L=2000 мм)
			500	13,34	H0121111347	ЛПП.500.50.2000.1,5.1	ЛМс-П 500х50-1,5ц УТ1,5 (L=2000 мм)
			600	15,58	H0121111348	ЛПП.600.50.2000.1,5.1	ЛМс-П 600х50-1,5ц УТ1,5 (L=2000 мм)
		2	50	4,67	H0121111351	ЛПП.50.50.2000.2.1	ЛМс-П 50х50-2,0ц УТ1,5 (L=2000 мм)
			100	6,25	H0121111352	ЛПП.100.50.2000.2.1	ЛМс-П 100х50-2,0ц УТ1,5 (L=2000 мм)
			150	7,83	H0121111353	ЛПП.150.50.2000.2.1	ЛМс-П 150х50-2,0ц УТ1,5 (L=2000 мм)
			200	9,44	H0121111354	ЛПП.200.50.2000.2.1	ЛМс-П 200х50-2,0ц УТ1,5 (L=2000 мм)
			300	12,58	H0121111355	ЛПП.300.50.2000.2.1	ЛМс-П 300х50-2,0ц УТ1,5 (L=2000 мм)
			400	15,78	H0121111356	ЛПП.400.50.2000.2.1	ЛМс-П 400х50-2,0ц УТ1,5 (L=2000 мм)
			500	18,83	H0121111357	ЛПП.500.50.2000.2.1	ЛМс-П 500х50-2,0ц УТ1,5 (L=2000 мм)
			600	21,97	H0121111358	ЛПП.600.50.2000.2.1	ЛМс-П 600х50-2,0ц УТ1,5 (L=2000 мм)
		0,55	50	1,10	H0122111301	ЛПП.50.50.2000.0,55.2	ЛМс-П 50х50-0,55ц УТ2,5 (L=2000 мм)
			100	2,00	H0122111302	ЛПП.100.50.2000.0,55.2	ЛМс-П 100х50-0,55ц УТ2,5 (L=2000 мм)
			150	1,94	H0122111303	ЛПП.150.50.2000.0,55.2	ЛМс-П 150х50-0,55ц УТ2,5 (L=2000 мм)
			200	2,33	H0122111304	ЛПП.200.50.2000.0,55.2	ЛМс-П 200х50-0,55ц УТ2,5 (L=2000 мм)
			300	3,11	H0122111305	ЛПП.300.50.2000.0,55.2	ЛМс-П 300х50-0,55ц УТ2,5 (L=2000 мм)
			400	3,89	H0122111306	ЛПП.400.50.2000.0,55.2	ЛМс-П 400х50-0,55ц УТ2,5 (L=2000 мм)
		0,7	50	1,41	H0122111311	ЛПП.50.50.2000.0,7.2	ЛМс-П 50х50-0,7ц УТ2,5 (L=2000 мм)
			100	1,88	H0122111312	ЛПП.100.50.2000.0,7.2	ЛМс-П 100х50-0,7ц УТ2,5 (L=2000 мм)
			150	2,36	H0122111313	ЛПП.150.50.2000.0,7.2	ЛМс-П 150х50-0,7ц УТ2,5 (L=2000 мм)
			200	2,84	H0122111314	ЛПП.200.50.2000.0,7.2	ЛМс-П 200х50-0,7ц УТ2,5 (L=2000 мм)
			300	3,79	H0122111315	ЛПП.300.50.2000.0,7.2	ЛМс-П 300х50-0,7ц УТ2,5 (L=2000 мм)
			400	4,75	H0122111316	ЛПП.400.50.2000.0,7.2	ЛМс-П 400х50-0,7ц УТ2,5 (L=2000 мм)
			500	5,67	H0122111317	ЛПП.500.50.2000.0,7.2	ЛМс-П 500х50-0,7ц УТ2,5 (L=2000 мм)
			600	6,61	H0122111318	ЛПП.600.50.2000.0,7.2	ЛМс-П 600х50-0,7ц УТ2,5 (L=2000 мм)
		1	50	2,01	H0122111321	ЛПП.50.50.2000.1.2	ЛМс-П 50х50-1,0ц УТ2,5 (L=2000 мм)
			100	2,69	H0122111322	ЛПП.100.50.2000.1.2	ЛМс-П 100х50-1,0ц УТ2,5 (L=2000 мм)
			150	3,37	H0122111323	ЛПП.150.50.2000.1.2	ЛМс-П 150х50-1,0ц УТ2,5 (L=2000 мм)
			200	4,06	H0122111324	ЛПП.200.50.2000.1.2	ЛМс-П 200х50-1,0ц УТ2,5 (L=2000 мм)
			300	5,41	H0122111325	ЛПП.300.50.2000.1.2	ЛМс-П 300х50-1,0ц УТ2,5 (L=2000 мм)
			400	6,79	H0122111326	ЛПП.400.50.2000.1.2	ЛМс-П 400х50-1,0ц УТ2,5 (L=2000 мм)
			500	8,1	H0122111327	ЛПП.500.50.2000.1.2	ЛМс-П 500х50-1,0ц УТ2,5 (L=2000 мм)
			600	9,45	H0122111328	ЛПП.600.50.2000.1.2	ЛМс-П 600х50-1,0ц УТ2,5 (L=2000 мм)
		1,2	50	2,42	H0122111331	ЛПП.50.50.2000.1,2.2	ЛМс-П 50х50-1,2ц УТ2,5 (L=2000 мм)
			100	3,22	H0122111332	ЛПП.100.50.2000.1,2.2	ЛМс-П 100х50-1,2ц УТ2,5 (L=2000 мм)
			150	4,05	H0122111333	ЛПП.150.50.2000.1,2.2	ЛМс-П 150х50-1,2ц УТ2,5 (L=2000 мм)
			200	4,87	H0122111334	ЛПП.200.50.2000.1,2.2	ЛМс-П 200х50-1,2ц УТ2,5 (L=2000 мм)
			300	6,50	H0122111335	ЛПП.300.50.2000.1,2.2	ЛМс-П 300х50-1,2ц УТ2,5 (L=2000 мм)
			400	8,14	H0122111336	ЛПП.400.50.2000.1,2.2	ЛМс-П 400х50-1,2ц УТ2,5 (L=2000 мм)
			500	9,72	H0122111337	ЛПП.500.50.2000.1,2.2	ЛМс-П 500х50-1,2ц УТ2,5 (L=2000 мм)
			600	11,34	H0122111338	ЛПП.600.50.2000.1,2.2	ЛМс-П 600х50-1,2ц УТ2,5 (L=2000 мм)
		1,5	50	2,82	H0122111341	ЛПП.50.50.2000.1,5.2	ЛМс-П 50х50-1,5ц УТ2,5 (L=2000 мм)
			100	3,76	H0122111342	ЛПП.100.50.2000.1,5.2	ЛМс-П 100х50-1,5ц УТ2,5 (L=2000 мм)
			150	4,72	H0122111343	ЛПП.150.50.2000.1,5.2	ЛМс-П 150х50-1,5ц УТ2,5 (L=2000 мм)
			200	5,68	H0122111344	ЛПП.200.50.2000.1,5.2	ЛМс-П 200х50-1,5ц УТ2,5 (L=2000 мм)
			300	7,58	H0122111345	ЛПП.300.50.2000.1,5.2	ЛМс-П 300х50-1,5ц УТ2,5 (L=2000 мм)
			400	9,50	H0122111346	ЛПП.400.50.2000.1,5.2	ЛМс-П 400х50-1,5ц УТ2,5 (L=2000 мм)
			500	12,15	H0122111347	ЛПП.500.50.2000.1,5.2	ЛМс-П 500х50-1,5ц УТ2,5 (L=2000 мм)
			600	14,18	H0122111348	ЛПП.600.50.2000.1,5.2	ЛМс-П 600х50-1,5ц УТ2,5 (L=2000 мм)
		2	50	4,02	H0122111351	ЛПП.50.50.2000.2.2	ЛМс-П 50х50-2,0ц УТ2,5 (L=2000 мм)
			100	5,38	H0122111352	ЛПП.100.50.2000.2.2	ЛМс-П 100х50-2,0ц УТ2,5 (L=2000 мм)
			150	6,74	H0122111353	ЛПП.150.50.2000.2.2	ЛМс-П 150х50-2,0ц УТ2,5 (L=2000 мм)
			200	8,12	H0122111354	ЛПП.200.50.2000.2.2	ЛМс-П 200х50-2,0ц УТ2,5 (L=2000 мм)
			300	10,82	H0122111355	ЛПП.300.50.2000.2.2	ЛМс-П 300х50-2,0ц УТ2,5 (L=2000 мм)
			400	13,58	H0122111356	ЛПП.400.50.2000.2.2	ЛМс-П 400х50-2,0ц УТ2,5 (L=2000 мм)
			500	16,20	H0122111357	ЛПП.500.50.2000.2.2	ЛМс-П 500х50-2,0ц УТ2,5 (L=2000 мм)
			600	18,90	H0122111358	ЛПП.600.50.2000.2.2	ЛМс-П 600х50-2,0ц УТ2,5 (L=2000 мм)

Варианты исполнения:

- Горячее цинкование
- Сталь оцинкованная по методу Сендзимира
- Полимерно-порошковая окраска
- Нержавеющая сталь

Пример записи при заказе лотка монтажного прямого перфорированного длиной 2000 мм, высотой 50 мм, толщиной 2 мм, шириной 600 мм, сталь оцинкованная по методу Сендзимира:
Лоток монтажный прямой перфорированный ЛПП.600.50.2000.2.2 (артикул H0122111358)

Лоток монтажный прямой перфорированный ЛПП (ЛМс-П), борт 50 мм, длина 3000 мм

Длина, L, мм	Высота, H, мм	Толщина, S, мм	Ширина, B, мм	Масса, кг	Артикул	Новое наименование	Старое наименование
3000	50	1	50	3,58	H0121112321	ЛПП.50.50.3000.1.1	ЛМс-П 50х50-1,0ц УТ1,5 (L=3000 мм)
			100	4,81	H0121112322	ЛПП.100.50.3000.1.1	ЛМс-П 100х50-1,0ц УТ1,5 (L=3000 мм)
			150	6,05	H0121112323	ЛПП.150.50.3000.1.1	ЛМс-П 150х50-1,0ц УТ1,5 (L=3000 мм)
			200	7,28	H0121112324	ЛПП.200.50.3000.1.1	ЛМс-П 200х50-1,0ц УТ1,5 (L=3000 мм)
			300	9,75	H0121112325	ЛПП.300.50.3000.1.1	ЛМс-П 300х50-1,0ц УТ1,5 (L=3000 мм)
			400	12,23	H0121112326	ЛПП.400.50.3000.1.1	ЛМс-П 400х50-1,0ц УТ1,5 (L=3000 мм)
			500	14,70	H0121112327	ЛПП.500.50.3000.1.1	ЛМс-П 500х50-1,0ц УТ1,5 (L=3000 мм)
			600	17,17	H0121112328	ЛПП.600.50.3000.1.1	ЛМс-П 600х50-1,0ц УТ1,5 (L=3000 мм)
		1,2	50	4,17	H0121112331	ЛПП.50.50.3000.1,2.1	ЛМс-П 50х50-1,2ц УТ1,5 (L=3000 мм)
			100	5,61	H0121112332	ЛПП.100.50.3000.1,2.1	ЛМс-П 100х50-1,2ц УТ1,5 (L=3000 мм)
			150	7,05	H0121112333	ЛПП.150.50.3000.1,2.1	ЛМс-П 150х50-1,2ц УТ1,5 (L=3000 мм)
			200	8,49	H0121112334	ЛПП.200.50.3000.1,2.1	ЛМс-П 200х50-1,2ц УТ1,5 (L=3000 мм)
			300	11,37	H0121112335	ЛПП.300.50.3000.1,2.1	ЛМс-П 300х50-1,2ц УТ1,5 (L=3000 мм)
			400	14,27	H0121112336	ЛПП.400.50.3000.1,2.1	ЛМс-П 400х50-1,2ц УТ1,5 (L=3000 мм)
			500	17,15	H0121112337	ЛПП.500.50.3000.1,2.1	ЛМс-П 500х50-1,2ц УТ1,5 (L=3000 мм)
			600	20,03	H0121112338	ЛПП.600.50.3000.1,2.1	ЛМс-П 600х50-1,2ц УТ1,5 (L=3000 мм)
		1,5	50	4,88	H0121112341	ЛПП.50.50.3000.1,5.1	ЛМс-П 50х50-1,5ц УТ1,5 (L=3000 мм)
			100	6,56	H0121112342	ЛПП.100.50.3000.1,5.1	ЛМс-П 100х50-1,5ц УТ1,5 (L=3000 мм)
			150	8,24	H0121112343	ЛПП.150.50.3000.1,5.1	ЛМс-П 150х50-1,5ц УТ1,5 (L=3000 мм)
			200	9,92	H0121112344	ЛПП.200.50.3000.1,5.1	ЛМс-П 200х50-1,5ц УТ1,5 (L=3000 мм)
			300	13,28	H0121112345	ЛПП.300.50.3000.1,5.1	ЛМс-П 300х50-1,5ц УТ1,5 (L=3000 мм)
			400	16,65	H0121112346	ЛПП.400.50.3000.1,5.1	ЛМс-П 400х50-1,5ц УТ1,5 (L=3000 мм)
			500	20,01	H0121112347	ЛПП.500.50.3000.1,5.1	ЛМс-П 500х50-1,5ц УТ1,5 (L=3000 мм)
			600	23,37	H0121112348	ЛПП.600.50.3000.1,5.1	ЛМс-П 600х50-1,5ц УТ1,5 (L=3000 мм)
		2	50	7,02	H0121112351	ЛПП.50.50.3000.2.1	ЛМс-П 50х50-2,0ц УТ1,5 (L=3000 мм)
			100	9,37	H0121112352	ЛПП.100.50.3000.2.1	ЛМс-П 100х50-2,0ц УТ1,5 (L=3000 мм)
			150	11,76	H0121112353	ЛПП.150.50.3000.2.1	ЛМс-П 150х50-2,0ц УТ1,5 (L=3000 мм)
			200	14,16	H0121112354	ЛПП.200.50.3000.2.1	ЛМс-П 200х50-2,0ц УТ1,5 (L=3000 мм)
			300	18,87	H0121112355	ЛПП.300.50.3000.2.1	ЛМс-П 300х50-2,0ц УТ1,5 (L=3000 мм)
			400	25,34	H0121112356	ЛПП.400.50.3000.2.1	ЛМс-П 400х50-2,0ц УТ1,5 (L=3000 мм)
			500	28,24	H0121112357	ЛПП.500.50.3000.2.1	ЛМс-П 500х50-2,0ц УТ1,5 (L=3000 мм)
			600	32,96	H0121112358	ЛПП.600.50.3000.2.1	ЛМс-П 600х50-2,0ц УТ1,5 (L=3000 мм)
		0,55	50	1,75	H0122112301	ЛПП.50.50.3000.0,55.2	ЛМс-П 50х50-0,55ц УТ2,5 (L=3000 мм)
			100	2,33	H0122112302	ЛПП.100.50.3000.0,55.2	ЛМс-П 100х50-0,55ц УТ2,5 (L=3000 мм)
			150	2,91	H0122112303	ЛПП.150.50.3000.0,55.2	ЛМс-П 150х50-0,55ц УТ2,5 (L=3000 мм)
			200	3,5	H0122112304	ЛПП.200.50.3000.0,55.2	ЛМс-П 200х50-0,55ц УТ2,5 (L=3000 мм)
			300	4,66	H0122112305	ЛПП.300.50.3000.0,55.2	ЛМс-П 300х50-0,55ц УТ2,5 (L=3000 мм)
			400	5,83	H0122112306	ЛПП.400.50.3000.0,55.2	ЛМс-П 400х50-0,55ц УТ2,5 (L=3000 мм)
		0,7	50	2,12	H0122112311	ЛПП.50.50.3000.0,7.2	ЛМс-П 50х50-0,7ц УТ2,5 (L=3000 мм)
			100	2,82	H0122112312	ЛПП.100.50.3000.0,7.2	ЛМс-П 100х50-0,7ц УТ2,5 (L=3000 мм)
			150	3,54	H0122112313	ЛПП.150.50.3000.0,7.2	ЛМс-П 150х50-0,7ц УТ2,5 (L=3000 мм)
			200	4,26	H0122112314	ЛПП.200.50.3000.0,7.2	ЛМс-П 200х50-0,7ц УТ2,5 (L=3000 мм)
			300	5,69	H0122112315	ЛПП.300.50.3000.0,7.2	ЛМс-П 300х50-0,7ц УТ2,5 (L=3000 мм)
			400	7,13	H0122112316	ЛПП.400.50.3000.0,7.2	ЛМс-П 400х50-0,7ц УТ2,5 (L=3000 мм)
			500	8,51	H0122112317	ЛПП.500.50.3000.0,7.2	ЛМс-П 500х50-0,7ц УТ2,5 (L=3000 мм)
			600	9,92	H0122112318	ЛПП.600.50.3000.0,7.2	ЛМс-П 600х50-0,7ц УТ2,5 (L=3000 мм)
		1	50	3,02	H0122112321	ЛПП.50.50.3000.1.2	ЛМс-П 50х50-1,0ц УТ2,5 (L=3000 мм)
			100	4,03	H0122112322	ЛПП.100.50.3000.1.2	ЛМс-П 100х50-1,0ц УТ2,5 (L=3000 мм)
			150	5,06	H0122112323	ЛПП.150.50.3000.1.2	ЛМс-П 150х50-1,0ц УТ2,5 (L=3000 мм)
			200	6,09	H0122112324	ЛПП.200.50.3000.1.2	ЛМс-П 200х50-1,0ц УТ2,5 (L=3000 мм)
			300	8,12	H0122112325	ЛПП.300.50.3000.1.2	ЛМс-П 300х50-1,0ц УТ2,5 (L=3000 мм)
			400	10,90	H0122112326	ЛПП.400.50.3000.1.2	ЛМс-П 400х50-1,0ц УТ2,5 (L=3000 мм)
			500	12,15	H0122112327	ЛПП.500.50.3000.1.2	ЛМс-П 500х50-1,0ц УТ2,5 (L=3000 мм)
			600	14,18	H0122112328	ЛПП.600.50.3000.1.2	ЛМс-П 600х50-1,0ц УТ2,5 (L=3000 мм)
		1,2	50	3,63	H0122112331	ЛПП.50.50.3000.1,2.2	ЛМс-П 50х50-1,2ц УТ2,5 (L=3000 мм)
			100	4,83	H0122112332	ЛПП.100.50.3000.1,2.2	ЛМс-П 100х50-1,2ц УТ2,5 (L=3000 мм)
			150	6,07	H0122112333	ЛПП.150.50.3000.1,2.2	ЛМс-П 150х50-1,2ц УТ2,5 (L=3000 мм)
			200	7,30	H0122112334	ЛПП.200.50.3000.1,2.2	ЛМс-П 200х50-1,2ц УТ2,5 (L=3000 мм)
			300	9,75	H0122112335	ЛПП.300.50.3000.1,2.2	ЛМс-П 300х50-1,2ц УТ2,5 (L=3000 мм)
			400	12,20	H0122112336	ЛПП.400.50.3000.1,2.2	ЛМс-П 400х50-1,2ц УТ2,5 (L=3000 мм)
			500	14,59	H0122112337	ЛПП.500.50.3000.1,2.2	ЛМс-П 500х50-1,2ц УТ2,5 (L=3000 мм)
			600	17,01	H0122112338	ЛПП.600.50.3000.1,2.2	ЛМс-П 600х50-1,2ц УТ2,5 (L=3000 мм)
		1,5	50	4,23	H0122112341	ЛПП.50.50.3000.1,5.2	ЛМс-П 50х50-1,5ц УТ2,5 (L=3000 мм)
			100	5,64	H0122112342	ЛПП.100.50.3000.1,5.2	ЛМс-П 100х50-1,5ц УТ2,5 (L=3000 мм)
			150	7,08	H0122112343	ЛПП.150.50.3000.1,5.2	ЛМс-П 150х50-1,5ц УТ2,5 (L=3000 мм)
			200	8,52	H0122112344	ЛПП.200.50.3000.1,5.2	ЛМс-П 200х50-1,5ц УТ2,5 (L=3000 мм)
			300	11,40	H0122112345	ЛПП.300.50.3000.1,5.2	ЛМс-П 300х50-1,5ц УТ2,5 (L=3000 мм)
			400	14,30	H0122112346	ЛПП.400.50.3000.1,5.2	ЛМс-П 400х50-1,5ц УТ2,5 (L=3000 мм)
			500	18,23	H0122112347	ЛПП.500.50.3000.1,5.2	ЛМс-П 500х50-1,5ц УТ2,5 (L=3000 мм)
			600	21,27	H0122112348	ЛПП.600.50.3000.1,5.2	ЛМс-П 600х50-1,5ц УТ2,5 (L=3000 мм)
		2	50	6,04	H0122112351	ЛПП.50.50.3000.2.2	ЛМс-П 50х50-2,0ц УТ2,5 (L=3000 мм)
			100	8,06	H0122112352	ЛПП.100.50.3000.2.2	ЛМс-П 100х50-2,0ц УТ2,5 (L=3000 мм)
			150	10,12	H0122112353	ЛПП.150.50.3000.2.2	ЛМс-П 150х50-2,0ц УТ2,5 (L=3000 мм)
			200	12,18	H0122112354	ЛПП.200.50.3000.2.2	ЛМс-П 200х50-2,0ц УТ2,5 (L=3000 мм)
			300	16,24	H0122112355	ЛПП.300.50.3000.2.2	ЛМс-П 300х50-2,0ц УТ2,5 (L=3000 мм)
			400	21,80	H0122112356	ЛПП.400.50.3000.2.2	ЛМс-П 400х50-2,0ц УТ2,5 (L=3000 мм)
			500	24,30	H0122112357	ЛПП.500.50.3000.2.2	ЛМс-П 500х50-2,0ц УТ2,5 (L=3000 мм)
			600	28,35	H0122112358	ЛПП.600.50.3000.2.2	ЛМс-П 600х50-2,0ц УТ2,5 (L=3000 мм)

Варианты исполнения:

- Горячее цинкование
- Сталь оцинкованная по методу Сендзимира
- Полимерно-порошковая окраска
- Нержавеющая сталь

Пример записи при заказе лотка монтажного прямого перфорированного длиной 3000 мм, высотой 50 мм, толщиной 2 мм, шириной 100 мм,горячее цинкование:
Лоток монтажный прямой перфорированный ЛПП.100.50.3000.2.1 (артикул H0121112352)

Лоток монтажный прямой перфорированный ЛПП (ЛМс-П), борт 50 мм, длина 2000 мм

Длина, L, мм	Высота, H, мм	Толщина, S, мм	Ширина, B, мм	Масса, кг	Артикул	Новое наименование	Старое наименование
2000	50	0,55	50	1,16	H0124111301	ЛПП.50.50.2000.0,55.4	ЛМс-П 50x50-0,55 У2 (L=2000 мм)
			100	2,1	H0124111302	ЛПП.100.50.2000.0,55.4	ЛМс-П 100x50-0,55 У2 (L=2000 мм)
			150	2,04	H0124111303	ЛПП.150.50.2000.0,55.4	ЛМс-П 150x50-0,55 У2 (L=2000 мм)
			200	2,45	H0124111304	ЛПП.200.50.2000.0,55.4	ЛМс-П 200x50-0,55 У2 (L=2000 мм)
			300	3,27	H0124111305	ЛПП.300.50.2000.0,55.4	ЛМс-П 300x50-0,55 У2 (L=2000 мм)
			400	4,08	H0124111306	ЛПП.400.50.2000.0,55.4	ЛМс-П 400x50-0,55 У2 (L=2000 мм)
		0,7	50	1,52	H0124111311	ЛПП.50.50.2000.0,7.4	ЛМс-П 50x50-0,7 У2 (L=2000мм)
			100	1,97	H0124111312	ЛПП.100.50.2000.0,7.4	ЛМс-П 100x50-0,7 У2 (L=2000мм)
			150	2,48	H0124111313	ЛПП.150.50.2000.0,7.4	ЛМс-П 150x50-0,7 У2 (L=2000мм)
			200	2,98	H0124111314	ЛПП.200.50.2000.0,7.4	ЛМс-П 200x50-0,7 У2 (L=2000мм)
			300	3,98	H0124111315	ЛПП.300.50.2000.0,7.4	ЛМс-П 300x50-0,7 У2 (L=2000мм)
			400	4,99	H0124111316	ЛПП.400.50.2000.0,7.4	ЛМс-П 400x50-0,7 У2 (L=2000мм)
			500	5,95	H0124111317	ЛПП.500.50.2000.0,7.4	ЛМс-П 500x50-0,7 У2 (L=2000мм)
			600	6,94	H0124111318	ЛПП.600.50.2000.0,7.4	ЛМс-П 600x50-0,7 У2 (L=2000мм)
		1	50	2,11	H0124111321	ЛПП.50.50.2000.1.4	ЛМс-П 50x50-1,0 У2 (L=2000мм)
			100	2,82	H0124111322	ЛПП.100.50.2000.1.4	ЛМс-П 100x50-1,0 У2 (L=2000мм)
			150	3,54	H0124111323	ЛПП.150.50.2000.1.4	ЛМс-П 150x50-1,0 У2 (L=2000мм)
			200	4,26	H0124111324	ЛПП.200.50.2000.1.4	ЛМс-П 200x50-1,0 У2 (L=2000мм)
			300	5,68	H0124111325	ЛПП.300.50.2000.1.4	ЛМс-П 300x50-1,0 У2 (L=2000мм)
			400	7,13	H0124111326	ЛПП.400.50.2000.1.4	ЛМс-П 400x50-1,0 У2 (L=2000мм)
			500	8,51	H0124111327	ЛПП.500.50.2000.1.4	ЛМс-П 500x50-1,0 У2 (L=2000мм)
			600	9,92	H0124111328	ЛПП.600.50.2000.1.4	ЛМс-П 600x50-1,0 У2 (L=2000мм)
		1,2	50	2,54	H0124111331	ЛПП.50.50.2000.1,2.4	ЛМс-П 50x50-1,2 У2 (L=2000мм)
			100	3,38	H0124111332	ЛПП.100.50.2000.1,2.4	ЛМс-П 100x50-1,2 У2 (L=2000мм)
			150	4,25	H0124111333	ЛПП.150.50.2000.1,2.4	ЛМс-П 150x50-1,2 У2 (L=2000мм)
			200	5,11	H0124111334	ЛПП.200.50.2000.1,2.4	ЛМс-П 200x50-1,2 У2 (L=2000мм)
			300	6,83	H0124111335	ЛПП.300.50.2000.1,2.4	ЛМс-П 300x50-1,2 У2 (L=2000мм)
			400	8,55	H0124111336	ЛПП.400.50.2000.1,2.4	ЛМс-П 400x50-1,2 У2 (L=2000мм)
			500	10,21	H0124111337	ЛПП.500.50.2000.1,2.4	ЛМс-П 500x50-1,2 У2 (L=2000мм)
			600	11,91	H0124111338	ЛПП.600.50.2000.1,2.4	ЛМс-П 600x50-1,2 У2 (L=2000мм)
		1,5	50	2,96	H0124111341	ЛПП.50.50.2000.1,5.4	ЛМс-П 50x50-1,5 У2 (L=2000мм)
			100	3,95	H0124111342	ЛПП.100.50.2000.1,5.4	ЛМс-П 100x50-1,5 У2 (L=2000мм)
			150	4,96	H0124111343	ЛПП.150.50.2000.1,5.4	ЛМс-П 150x50-1,5 У2 (L=2000мм)
			200	5,96	H0124111344	ЛПП.200.50.2000.1,5.4	ЛМс-П 200x50-1,5 У2 (L=2000мм)
			300	7,96	H0124111345	ЛПП.300.50.2000.1,5.4	ЛМс-П 300x50-1,5 У2 (L=2000мм)
			400	9,98	H0124111346	ЛПП.400.50.2000.1,5.4	ЛМс-П 400x50-1,5 У2 (L=2000мм)
			500	12,76	H0124111347	ЛПП.500.50.2000.1,5.4	ЛМс-П 500x50-1,5 У2 (L=2000мм)
			600	14,89	H0124111348	ЛПП.600.50.2000.1,5.4	ЛМс-П 600x50-1,5 У2 (L=2000мм)
		2	50	4,22	H0124111351	ЛПП.50.50.2000.2.4	ЛМс-П 50x50-2,0 У2 (L=2000мм)
			100	5,64	H0124111352	ЛПП.100.50.2000.2.4	ЛМс-П 100x50-2,0 У2 (L=2000мм)
			150	7,08	H0124111353	ЛПП.150.50.2000.2.4	ЛМс-П 150x50-2,0 У2 (L=2000мм)
			200	8,52	H0124111354	ЛПП.200.50.2000.2.4	ЛМс-П 200x50-2,0 У2 (L=2000мм)
			300	11,36	H0124111355	ЛПП.300.50.2000.2.4	ЛМс-П 300x50-2,0 У2 (L=2000мм)
			400	14,26	H0124111356	ЛПП.400.50.2000.2.4	ЛМс-П 400x50-2,0 У2 (L=2000мм)
			500	17,02	H0124111357	ЛПП.500.50.2000.2.4	ЛМс-П 500x50-2,0 У2 (L=2000мм)
			600	19,84	H0124111358	ЛПП.600.50.2000.2.4	ЛМс-П 600x50-2,0 У2 (L=2000мм)
		0,5	50	1,1	H0129111301	ЛПП.50.50.2000.0,5.6	ЛМс-П 50x50-0,5 AISI 304 (L=2000 мм)
			100	1,41	H0129111302	ЛПП.100.50.2000.0,5.6	ЛМс-П 100x50-0,5 AISI 304 (L=2000 мм)
			150	1,94	H0129111303	ЛПП.150.50.2000.0,5.6	ЛМс-П 150x50-0,5 AISI 304 (L=2000 мм)
			200	2,33	H0129111304	ЛПП.200.50.2000.0,5.6	ЛМс-П 200x50-0,5 AISI 304 (L=2000 мм)
			300	3,11	H0129111305	ЛПП.300.50.2000.0,5.6	ЛМс-П 300x50-0,5 AISI 304 (L=2000 мм)
			400	3,89	H0129111306	ЛПП.400.50.2000.0,5.6	ЛМс-П 400x50-0,5 AISI 304 (L=2000 мм)
		0,8	50	1,61	H0129111381	ЛПП.50.50.2000.0,8.6	ЛМс-П 50x50-0,8 AISI 304 (L=2000мм)
			100	2,15	H0129111382	ЛПП.100.50.2000.0,8.6	ЛМс-П 100x50-0,8 AISI 304 (L=2000мм)
			150	2,7	H0129111383	ЛПП.150.50.2000.0,8.6	ЛМс-П 150x50-0,8 AISI 304 (L=2000мм)
			200	3,25	H0129111384	ЛПП.200.50.2000.0,8.6	ЛМс-П 200x50-0,8 AISI 304 (L=2000мм)
			300	4,33	H0129111385	ЛПП.300.50.2000.0,8.6	ЛМс-П 300x50-0,8 AISI 304 (L=2000мм)
			400	5,43	H0129111386	ЛПП.400.50.2000.0,8.6	ЛМс-П 400x50-0,8 AISI 304 (L=2000мм)
			500	6,48	H0129111387	ЛПП.500.50.2000.0,8.6	ЛМс-П 500x50-0,8 AISI 304 (L=2000мм)
			600	7,55	H0129111388	ЛПП.600.50.2000.0,8.6	ЛМс-П 600x50-0,8 AISI 304 (L=2000мм)
		1	50	2,01	H0129111321	ЛПП.50.50.2000.1.6	ЛМс-П 50x50-1,0 AISI 304 (L=2000мм)
			100	2,69	H0129111322	ЛПП.100.50.2000.1.6	ЛМс-П 100x50-1,0 AISI 304 (L=2000мм)
			150	3,37	H0129111323	ЛПП.150.50.2000.1.6	ЛМс-П 150x50-1,0 AISI 304 (L=2000мм)
			200	4,06	H0129111324	ЛПП.200.50.2000.1.6	ЛМс-П 200x50-1,0 AISI 304 (L=2000мм)
			300	5,41	H0129111325	ЛПП.300.50.2000.1.6	ЛМс-П 300x50-1,0 AISI 304 (L=2000мм)
			400	6,79	H0129111326	ЛПП.400.50.2000.1.6	ЛМс-П 400x50-1,0 AISI 304 (L=2000мм)
			500	8,1	H0129111327	ЛПП.500.50.2000.1.6	ЛМс-П 500x50-1,0 AISI 304 (L=2000мм)
			600	9,45	H0129111328	ЛПП.600.50.2000.1.6	ЛМс-П 600x50-1,0 AISI 304 (L=2000мм)
		1,2	50	2,42	H0129111331	ЛПП.50.50.2000.1,2.6	ЛМс-П 50x50-1,2 AISI 304 (L=2000мм)
			100	3,22	H0129111332	ЛПП.100.50.2000.1,2.6	ЛМс-П 100x50-1,2 AISI 304 (L=2000мм)
			150	4,05	H0129111333	ЛПП.150.50.2000.1,2.6	ЛМс-П 150x50-1,2 AISI 304 (L=2000мм)
			200	4,87	H0129111334	ЛПП.200.50.2000.1,2.6	ЛМс-П 200x50-1,2 AISI 304 (L=2000мм)
			300	6,5	H0129111335	ЛПП.300.50.2000.1,2.6	ЛМс-П 300x50-1,2 AISI 304 (L=2000мм)
			400	8,14	H0129111336	ЛПП.400.50.2000.1,2.6	ЛМс-П 400x50-1,2 AISI 304 (L=2000мм)
			500	9,72	H0129111337	ЛПП.500.50.2000.1,2.6	ЛМс-П 500x50-1,2 AISI 304 (L=2000мм)
			600	11,34	H0129111338	ЛПП.600.50.2000.1,2.6	ЛМс-П 600x50-1,2 AISI 304 (L=2000мм)
		1,5	50	2,82	H0129111341	ЛПП.50.50.2000.1,5.6	ЛМс-П 50x50-1,5 AISI 304 (L=2000мм)
			100	3,76	H0129111342	ЛПП.100.50.2000.1,5.6	ЛМс-П 100x50-1,5 AISI 304 (L=2000мм)
			150	4,72	H0129111343	ЛПП.150.50.2000.1,5.6	ЛМс-П 150x50-1,5 AISI 304 (L=2000мм)
			200	5,68	H0129111344	ЛПП.200.50.2000.1,5.6	ЛМс-П 200x50-1,5 AISI 304 (L=2000мм)
			300	7,58	H0129111345	ЛПП.300.50.2000.1,5.6	ЛМс-П 300x50-1,5 AISI 304 (L=2000мм)
			400	9,5	H0129111346	ЛПП.400.50.2000.1,5.6	ЛМс-П 400x50-1,5 AISI 304 (L=2000мм)
			500	12,15	H0129111347	ЛПП.500.50.2000.1,5.6	ЛМс-П 500x50-1,5 AISI 304 (L=2000мм)
			600	14,18	H0129111348	ЛПП.600.50.2000.1,5.6	ЛМс-П 600x50-1,5 AISI 304 (L=2000мм)

Лоток монтажный прямой перфорированный ЛПП (ЛМс-П), борт 50 мм, длина 3000 мм

Длина, L, мм	Высота, H, мм	Толщина, S, мм	Ширина, B, мм	Масса, кг	Артикул	Новое наименование	Старое наименование
2000	50	2	50	4,02	H0129111351	ЛПП.50.50.2000.2.6	ЛМс-П 50x50-2,0 AISI 304 (L=2000мм)
			100	5,38	H0129111352	ЛПП.100.50.2000.2.6	ЛМс-П 100x50-2,0 AISI 304 (L=2000мм)
			150	6,74	H0129111353	ЛПП.150.50.2000.2.6	ЛМс-П 150x50-2,0 AISI 304 (L=2000мм)
			200	8,12	H0129111354	ЛПП.200.50.2000.2.6	ЛМс-П 200x50-2,0 AISI 304 (L=2000мм)
			300	10,82	H0129111355	ЛПП.300.50.2000.2.6	ЛМс-П 300x50-2,0 AISI 304 (L=2000мм)
			400	13,58	H0129111356	ЛПП.400.50.2000.2.6	ЛМс-П 400x50-2,0 AISI 304 (L=2000мм)
			500	16,18	H0129111357	ЛПП.500.50.2000.2.6	ЛМс-П 500x50-2,0 AISI 304 (L=2000мм)
			600	18,9	H0129111358	ЛПП.600.50.2000.2.6	ЛМс-П 600x50-2,0 AISI 304 (L=2000мм)
3000		0,5	50	1,59	H0129112301	ЛПП.50.50.3000.0,5.6	ЛМс-П 50x50-0,5 AISI 304 (L=3000 мм)
			100	2,12	H0129112302	ЛПП.100.50.3000.0,5.6	ЛМс-П 100x50-0,5 AISI 304 (L=3000 мм)
			150	2,65	H0129112303	ЛПП.150.50.3000.0,5.6	ЛМс-П 150x50-0,5 AISI 304 (L=3000 мм)
			200	3,18	H0129112304	ЛПП.200.50.3000.0,5.6	ЛМс-П 200x50-0,5 AISI 304 (L=3000 мм)
			300	4,24	H0129112305	ЛПП.300.50.3000.0,5.6	ЛМс-П 300x50-0,5 AISI 304 (L=3000 мм)
			400	5,3	H0129112306	ЛПП.400.50.3000.0,5.6	ЛМс-П 400x50-0,5 AISI 304 (L=3000 мм)
		0,8	50	2,42	H0129112381	ЛПП.50.50.3000.0,8.6	ЛМс-П 50x50-0,8 AISI 304 (L=3000мм)
			100	3,22	H0129112382	ЛПП.100.50.3000.0,8.6	ЛМс-П 100x50-0,8 AISI 304 (L=3000мм)
			150	4,05	H0129112383	ЛПП.150.50.3000.0,8.6	ЛМс-П 150x50-0,8 AISI 304 (L=3000мм)
			200	4,87	H0129112384	ЛПП.200.50.3000.0,8.6	ЛМс-П 200x50-0,8 AISI 304 (L=3000мм)
			300	6,5	H0129112385	ЛПП.300.50.3000.0,8.6	ЛМс-П 300x50-0,8 AISI 304 (L=3000мм)
			400	8,15	H0129112386	ЛПП.400.50.3000.0,8.6	ЛМс-П 400x50-0,8 AISI 304 (L=3000мм)
			500	9,73	H0129112387	ЛПП.500.50.3000.0,8.6	ЛМс-П 500x50-0,8 AISI 304 (L=3000мм)
			600	11,34	H0129112388	ЛПП.600.50.3000.0,8.6	ЛМс-П 600x50-0,8 AISI 304 (L=3000мм)
		1	50	3,02	H0129112321	ЛПП.50.50.3000.1.6	ЛМс-П 50x50-1,0 AISI 304 (L=3000мм)
			100	4,03	H0129112322	ЛПП.100.50.3000.1.6	ЛМс-П 100x50-1,0 AISI 304 (L=3000мм)
			150	5,06	H0129112323	ЛПП.150.50.3000.1.6	ЛМс-П 150x50-1,0 AISI 304 (L=3000мм)
			200	6,09	H0129112324	ЛПП.200.50.3000.1.6	ЛМс-П 200x50-1,0 AISI 304 (L=3000мм)
			300	8,12	H0129112325	ЛПП.300.50.3000.1.6	ЛМс-П 300x50-1,0 AISI 304 (L=3000мм)
			400	10,9	H0129112326	ЛПП.400.50.3000.1.6	ЛМс-П 400x50-1,0 AISI 304 (L=3000мм)
			500	12,15	H0129112327	ЛПП.500.50.3000.1.6	ЛМс-П 500x50-1,0 AISI 304 (L=3000мм)
			600	14,18	H0129112328	ЛПП.600.50.3000.1.6	ЛМс-П 600x50-1,0 AISI 304 (L=3000мм)
		1,2	50	3,63	H0129112331	ЛПП.50.50.3000.1,2.6	ЛМс-П 50x50-1,2 AISI 304 (L=3000мм)
			100	4,83	H0129112332	ЛПП.100.50.3000.1,2.6	ЛМс-П 100x50-1,2 AISI 304 (L=3000мм)
			150	6,07	H0129112333	ЛПП.150.50.3000.1,2.6	ЛМс-П 150x50-1,2 AISI 304 (L=3000мм)
			200	7,3	H0129112334	ЛПП.200.50.3000.1,2.6	ЛМс-П 200x50-1,2 AISI 304 (L=3000мм)
			300	9,75	H0129112335	ЛПП.300.50.3000.1,2.6	ЛМс-П 300x50-1,2 AISI 304 (L=3000мм)
			400	12,2	H0129112336	ЛПП.400.50.3000.1,2.6	ЛМс-П 400x50-1,2 AISI 304 (L=3000мм)
			500	14,59	H0129112337	ЛПП.500.50.3000.1,2.6	ЛМс-П 500x50-1,2 AISI 304 (L=3000мм)
			600	17,01	H0129112338	ЛПП.600.50.3000.1,2.6	ЛМс-П 600x50-1,2 AISI 304 (L=3000мм)
		1,5	50	4,23	H0129112341	ЛПП.50.50.3000.1,5.6	ЛМс-П 50x50-1,5 AISI 304 (L=3000мм)
			100	5,64	H0129112342	ЛПП.100.50.3000.1,5.6	ЛМс-П 100x50-1,5 AISI 304 (L=3000мм)
			150	7,08	H0129112343	ЛПП.150.50.3000.1,5.6	ЛМс-П 150x50-1,5 AISI 304 (L=3000мм)
			200	8,52	H0129112344	ЛПП.200.50.3000.1,5.6	ЛМс-П 200x50-1,5 AISI 304 (L=3000мм)
			300	11,4	H0129112345	ЛПП.300.50.3000.1,5.6	ЛМс-П 300x50-1,5 AISI 304 (L=3000мм)
			400	14,3	H0129112346	ЛПП.400.50.3000.1,5.6	ЛМс-П 400x50-1,5 AISI 304 (L=3000мм)
			500	18,23	H0129112347	ЛПП.500.50.3000.1,5.6	ЛМс-П 500x50-1,5 AISI 304 (L=3000мм)
			600	21,27	H0129112348	ЛПП.600.50.3000.1,5.6	ЛМс-П 600x50-1,5 AISI 304 (L=3000мм)
		2	50	6,04	H0129112351	ЛПП.50.50.3000.2.6	ЛМс-П 50x50-2,0 AISI 304 (L=3000мм)
			100	8,06	H0129112352	ЛПП.100.50.3000.2.6	ЛМс-П 100x50-2,0 AISI 304 (L=3000мм)
			150	10,12	H0129112353	ЛПП.150.50.3000.2.6	ЛМс-П 150x50-2,0 AISI 304 (L=3000мм)
			200	12,18	H0129112354	ЛПП.200.50.3000.2.6	ЛМс-П 200x50-2,0 AISI 304 (L=3000мм)
			300	16,24	H0129112355	ЛПП.300.50.3000.2.6	ЛМс-П 300x50-2,0 AISI 304 (L=3000мм)
			400	21,8	H0129112356	ЛПП.400.50.3000.2.6	ЛМс-П 400x50-2,0 AISI 304 (L=3000мм)
			500	24,3	H0129112357	ЛПП.500.50.3000.2.6	ЛМс-П 500x50-2,0 AISI 304 (L=3000мм)
			600	28,36	H0129112358	ЛПП.600.50.3000.2.6	ЛМс-П 600x50-2,0 AISI 304 (L=3000мм)

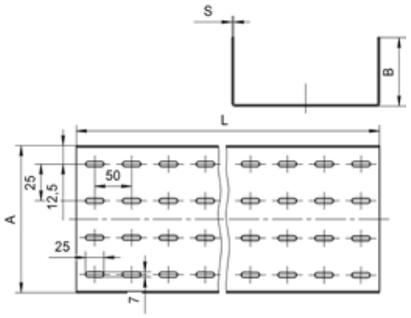

Варианты исполнения:

- Горячее цинкование
- Сталь оцинкованная по методу Сендзимира
- Полимерно-порошковая окраска
- Нержавеющая сталь

Пример записи при заказе лотка монтажного прямого перфорированного длиной 2000 мм, высотой 50 мм, толщиной 1,5 мм, шириной 600 мм, нержавеющая сталь:
Лоток монтажный прямой перфорированный ЛПП.600.50.2000.1,5.6 (артикул H0129111348)

Под заказ возможно изготовление нестандартных лотков с другими типоразмерами, толщинами, длиной и типом покрытия

Лоток монтажный прямой перфорированный ЛПП (ЛМс-П), борт 65 мм, длина 2000 мм

Длина, L, мм	Высота, H, мм	Толщина, S, мм	Ширина, B, мм	Масса, кг	Артикул	Новое наименование	Старое наименование
2000	65	1	100	3,77	H0121111422	ЛПП.100.65.2000.1.1	ЛМс-П 100х65-1,0ц УТ1,5 (L=2000 мм)
			150	4,60	H0121111423	ЛПП.150.65.2000.1.1	ЛМс-П 150х65-1,0ц УТ1,5 (L=2000 мм)
			200	5,42	H0121111424	ЛПП.200.65.2000.1.1	ЛМс-П 200х65-1,0ц УТ1,5 (L=2000 мм)
			300	7,07	H0121111425	ЛПП.300.65.2000.1.1	ЛМс-П 300х65-1,0ц УТ1,5 (L=2000 мм)
			400	8,75	H0121111426	ЛПП.400.65.2000.1.1	ЛМс-П 400х65-1,0ц УТ1,5 (L=2000 мм)
			500	10,36	H0121111427	ЛПП.500.65.2000.1.1	ЛМс-П 500х65-1,0ц УТ1,5 (L=2000 мм)
			600	12,01	H0121111428	ЛПП.600.65.2000.1.1	ЛМс-П 600х65-1,0ц УТ1,5 (L=2000 мм)
		1,2	100	4,40	H0121111432	ЛПП.100.65.2000.1,2.1	ЛМс-П 100х65-1,2ц УТ1,5 (L=2000 мм)
			150	5,36	H0121111433	ЛПП.150.65.2000.1,2.1	ЛМс-П 150х65-1,2ц УТ1,5 (L=2000 мм)
			200	6,32	H0121111434	ЛПП.200.65.2000.1,2.1	ЛМс-П 200х65-1,2ц УТ1,5 (L=2000 мм)
			300	8,24	H0121111435	ЛПП.300.65.2000.1,2.1	ЛМс-П 300х65-1,2ц УТ1,5 (L=2000 мм)
			400	10,20	H0121111436	ЛПП.400.65.2000.1,2.1	ЛМс-П 400х65-1,2ц УТ1,5 (L=2000 мм)
			500	12,08	H0121111437	ЛПП.500.65.2000.1,2.1	ЛМс-П 500х65-1,2ц УТ1,5 (L=2000 мм)
			600	14,00	H0121111438	ЛПП.600.65.2000.1,2.1	ЛМс-П 600х65-1,2ц УТ1,5 (L=2000 мм)
		1,5	100	5,14	H0121111442	ЛПП.100.65.2000.1,5.1	ЛМс-П 100х65-1,5ц УТ1,5 (L=2000 мм)
			150	6,26	H0121111443	ЛПП.150.65.2000.1,5.1	ЛМс-П 150х65-1,5ц УТ1,5 (L=2000 мм)
			200	7,38	H0121111444	ЛПП.200.65.2000.1,5.1	ЛМс-П 200х65-1,5ц УТ1,5 (L=2000 мм)
			300	9,62	H0121111445	ЛПП.300.65.2000.1,5.1	ЛМс-П 300х65-1,5ц УТ1,5 (L=2000 мм)
			400	11,90	H0121111446	ЛПП.400.65.2000.1,5.1	ЛМс-П 400х65-1,5ц УТ1,5 (L=2000 мм)
			500	14,14	H0121111447	ЛПП.500.65.2000.1,5.1	ЛМс-П 500х65-1,5ц УТ1,5 (L=2000 мм)
			600	16,38	H0121111448	ЛПП.600.65.2000.1,5.1	ЛМс-П 600х65-1,5ц УТ1,5 (L=2000 мм)
		2	100	7,35	H0121111452	ЛПП.100.65.2000.2.1	ЛМс-П 100х65-2,0ц УТ1,5 (L=2000 мм)
			150	8,93	H0121111453	ЛПП.150.65.2000.2.1	ЛМс-П 150х65-2,0ц УТ1,5 (L=2000 мм)
			200	10,53	H0121111454	ЛПП.200.65.2000.2.1	ЛМс-П 200х65-2,0ц УТ1,5 (L=2000 мм)
			300	13,69	H0121111455	ЛПП.300.65.2000.2.1	ЛМс-П 300х65-2,0ц УТ1,5 (L=2000 мм)
			400	16,88	H0121111456	ЛПП.400.65.2000.2.1	ЛМс-П 400х65-2,0ц УТ1,5 (L=2000 мм)
			500	19,78	H0121111457	ЛПП.500.65.2000.2.1	ЛМс-П 500х65-2,0ц УТ1,5 (L=2000 мм)
			600	22,92	H0121111458	ЛПП.600.65.2000.2.1	ЛМс-П 600х65-2,0ц УТ1,5 (L=2000 мм)
		0,55	100	1,79	H0122111402	ЛПП.100.65.2000.0,55.2	ЛМс-П 100х65-0,55ц УТ2,5 (L=2000 мм)
			150	2,18	H0122111403	ЛПП.150.65.2000.0,55.2	ЛМс-П 150х65-0,55ц УТ2,5 (L=2000 мм)
			200	2,57	H0122111404	ЛПП.200.65.2000.0,55.2	ЛМс-П 200х65-0,55ц УТ2,5 (L=2000 мм)
			300	3,34	H0122111405	ЛПП.300.65.2000.0,55.2	ЛМс-П 300х65-0,55ц УТ2,5 (L=2000 мм)
			400	4,12	H0122111406	ЛПП.400.65.2000.0,55.2	ЛМс-П 400х65-0,55ц УТ2,5 (L=2000 мм)
		0,7	100	2,21	H0122111412	ЛПП.100.65.2000.0,7.2	ЛМс-П 100х65-0,7ц УТ2,5 (L=2000 мм)
			150	2,69	H0122111413	ЛПП.150.65.2000.0,7.2	ЛМс-П 150х65-0,7ц УТ2,5 (L=2000 мм)
			200	3,17	H0122111414	ЛПП.200.65.2000.0,7.2	ЛМс-П 200х65-0,7ц УТ2,5 (L=2000 мм)
			300	4,12	H0122111415	ЛПП.300.65.2000.0,7.2	ЛМс-П 300х65-0,7ц УТ2,5 (L=2000 мм)
			400	5,08	H0122111416	ЛПП.400.65.2000.0,7.2	ЛМс-П 400х65-0,7ц УТ2,5 (L=2000 мм)
			500	5,95	H0122111417	ЛПП.500.65.2000.0,7.2	ЛМс-П 500х65-0,7ц УТ2,5 (L=2000 мм)
			600	6,9	H0122111418	ЛПП.600.65.2000.0,7.2	ЛМс-П 600х65-0,7ц УТ2,5 (L=2000 мм)
		1	100	3,16	H0122111422	ЛПП.100.65.2000.1.2	ЛМс-П 100х65-1,0ц УТ2,5 (L=2000 мм)
			150	3,84	H0122111423	ЛПП.150.65.2000.1.2	ЛМс-П 150х65-1,0ц УТ2,5 (L=2000 мм)
			200	4,53	H0122111424	ЛПП.200.65.2000.1.2	ЛМс-П 200х65-1,0ц УТ2,5 (L=2000 мм)
			300	5,89	H0122111425	ЛПП.300.65.2000.1.2	ЛМс-П 300х65-1,0ц УТ2,5 (L=2000 мм)
			400	7,26	H0122111426	ЛПП.400.65.2000.1.2	ЛМс-П 400х65-1,0ц УТ2,5 (L=2000 мм)
			500	8,51	H0122111427	ЛПП.500.65.2000.1.2	ЛМс-П 500х65-1,0ц УТ2,5 (L=2000 мм)
			600	9,86	H0122111428	ЛПП.600.65.2000.1.2	ЛМс-П 600х65-1,0ц УТ2,5 (L=2000 мм)
		1,2	100	3,79	H0122111432	ЛПП.100.65.2000.1,2.2	ЛМс-П 100х65-1,2ц УТ2,5 (L=2000 мм)
			150	4,61	H0122111433	ЛПП.150.65.2000.1,2.2	ЛМс-П 150х65-1,2ц УТ2,5 (L=2000 мм)
			200	5,43	H0122111434	ЛПП.200.65.2000.1,2.2	ЛМс-П 200х65-1,2ц УТ2,5 (L=2000 мм)
			300	7,06	H0122111435	ЛПП.300.65.2000.1,2.2	ЛМс-П 300х65-1,2ц УТ2,5 (L=2000 мм)
			400	8,71	H0122111436	ЛПП.400.65.2000.1,2.2	ЛМс-П 400х65-1,2ц УТ2,5 (L=2000 мм)
			500	10,21	H0122111437	ЛПП.500.65.2000.1,2.2	ЛМс-П 500х65-1,2ц УТ2,5 (L=2000 мм)
			600	11,83	H0122111438	ЛПП.600.65.2000.1,2.2	ЛМс-П 600х65-1,2ц УТ2,5 (L=2000 мм)
		1,5	100	4,42	H0122111442	ЛПП.100.65.2000.1,5.2	ЛМс-П 100х65-1,5ц УТ2,5 (L=2000 мм)
			150	5,38	H0122111443	ЛПП.150.65.2000.1,5.2	ЛМс-П 150х65-1,5ц УТ2,5 (L=2000 мм)
			200	6,34	H0122111444	ЛПП.200.65.2000.1,5.2	ЛМс-П 200х65-1,5ц УТ2,5 (L=2000 мм)
			300	8,24	H0122111445	ЛПП.300.65.2000.1,5.2	ЛМс-П 300х65-1,5ц УТ2,5 (L=2000 мм)
			400	10,20	H0122111446	ЛПП.400.65.2000.1,5.2	ЛМс-П 400х65-1,5ц УТ2,5 (L=2000 мм)
			500	12,76	H0122111447	ЛПП.500.65.2000.1,5.2	ЛМс-П 500х65-1,5ц УТ2,5 (L=2000 мм)
			600	14,78	H0122111448	ЛПП.600.65.2000.1,5.2	ЛМс-П 600х65-1,5ц УТ2,5 (L=2000 мм)
		2	100	6,32	H0122111452	ЛПП.100.65.2000.2.2	ЛМс-П 100х65-2,0ц УТ2,5 (L=2000 мм)
			150	7,68	H0122111453	ЛПП.150.65.2000.2.2	ЛМс-П 150х65-2,0ц УТ2,5 (L=2000 мм)
			200	9,06	H0122111454	ЛПП.200.65.2000.2.2	ЛМс-П 200х65-2,0ц УТ2,5 (L=2000 мм)
			300	11,78	H0122111455	ЛПП.300.65.2000.2.2	ЛМс-П 300х65-2,0ц УТ2,5 (L=2000 мм)
			400	14,52	H0122111456	ЛПП.400.65.2000.2.2	ЛМс-П 400х65-2,0ц УТ2,5 (L=2000 мм)
			500	17,02	H0122111457	ЛПП.500.65.2000.2.2	ЛМс-П 500х65-2,0ц УТ2,5 (L=2000 мм)
			600	19,71	H0122111458	ЛПП.600.65.2000.2.2	ЛМс-П 600х65-2,0ц УТ2,5 (L=2000 мм)

Варианты исполнения:
- Горячее цинкование
- Сталь оцинкованная по методу Сендзимира
- Полимерно-порошковая окраска
- Нержавеющая сталь

Пример записи при заказе лотка монтажного прямого перфорированного длиной 2000 мм, высотой 65 мм, толщиной 1 мм, шириной 600 мм, сталь оцинкованная по методу Сендзимира:
Лоток монтажный прямой перфорированный ЛПП.600.65.2000.1.2 (артикул H0122111428)

Лоток монтажный прямой перфорированный ЛПП (ЛМс-П), борт 65 мм, длина 3000 мм

Длина, L, мм	Высота, H, мм	Толщина, S, мм	Ширина, B, мм	Масса, кг	Артикул	Новое наименование	Старое наименование
3000	65	1	100	6,57	H0121122422	ЛПН.100.65.3000.1.1	ЛМс-ПН 100х65-1,0ц УТ1,5 (L=3000 мм)
			150	8,00	H0121122423	ЛПН.150.65.3000.1.1	ЛМс-ПН 150х65-1,0ц УТ1,5 (L=3000 мм)
			200	9,43	H0121122424	ЛПН.200.65.3000.1.1	ЛМс-ПН 200х65-1,0ц УТ1,5 (L=3000 мм)
			300	12,30	H0121122425	ЛПН.300.65.3000.1.1	ЛМс-ПН 300х65-1,0ц УТ1,5 (L=3000 мм)
			400	15,22	H0121122426	ЛПН.400.65.3000.1.1	ЛМс-ПН 400х65-1,0ц УТ1,5 (L=3000 мм)
			500	18,03	H0121122427	ЛПН.500.65.3000.1.1	ЛМс-ПН 500х65-1,0ц УТ1,5 (L=3000 мм)
			600	20,89	H0121122428	ЛПН.600.65.3000.1.1	ЛМс-ПН 600х65-1,0ц УТ1,5 (L=3000 мм)
		1,2	100	6,60	H0121112432	ЛПП.100.65.3000.1,2.1	ЛМс-П 100х65-1,2ц УТ1,5 (L=3000 мм)
			150	8,04	H0121112433	ЛПП.150.65.3000.1,2.1	ЛМс-П 150х65-1,2ц УТ1,5 (L=3000 мм)
			200	9,48	H0121112434	ЛПП.200.65.3000.1,2.1	ЛМс-П 200х65-1,2ц УТ1,5 (L=3000 мм)
			300	12,36	H0121112435	ЛПП.300.65.3000.1,2.1	ЛМс-П 300х65-1,2ц УТ1,5 (L=3000 мм)
			400	15,30	H0121112436	ЛПП.400.65.3000.1,2.1	ЛМс-П 400х65-1,2ц УТ1,5 (L=3000 мм)
			500	18,12	H0121112437	ЛПП.500.65.3000.1,2.1	ЛМс-П 500х65-1,2ц УТ1,5 (L=3000 мм)
			600	21,00	H0121112438	ЛПП.600.65.3000.1,2.1	ЛМс-П 600х65-1,2ц УТ1,5 (L=3000 мм)
		1,5	100	8,69	H0121122442	ЛПН.100.65.3000.1,5.1	ЛМс-ПН 100х65-1,5ц УТ1,5(L=3000 мм)
			150	10,62	H0121122443	ЛПН.150.65.3000.1,5.1	ЛМс-ПН 150х65-1,5ц УТ1,5(L=3000 мм)
			200	12,56	H0121122444	ЛПН.200.65.3000.1,5.1	ЛМс-ПН 200х65-1,5ц УТ1,5 (L=3000 мм)
			300	16,35	H0121122445	ЛПН.300.65.3000.1,5.1	ЛМс-ПН 300х65-1,5ц УТ1,5 (L=3000 мм)
			400	20,25	H0121122446	ЛПН.400.65.3000.1,5.1	ЛМс-ПН 400х65-1,5ц УТ1,5 (L=3000 мм)
			500	24,15	H0121122447	ЛПН.500.65.3000.1,5.1	ЛМс-ПН 500х65-1,5ц УТ1,5 (L=3000 мм)
			600	28,05	H0121122448	ЛПН.600.65.3000.1,5.1	ЛМс-ПН 600х65-1,5ц УТ1,5 (L=3000 мм)
		2	100	11,02	H0121112452	ЛПП.100.65.3000.2.1	ЛМс-П 100х65-2,0ц УТ1,5 (L=3000 мм)
			150	13,39	H0121112453	ЛПП.150.65.3000.2.1	ЛМс-П 150х65-2,0ц УТ1,5 (L=3000 мм)
			200	15,78	H0121112454	ЛПП.200.65.3000.2.1	ЛМс-П 200х65-2,0ц УТ1,5 (L=3000 мм)
			300	20,53	H0121112455	ЛПП.300.65.3000.2.1	ЛМс-П 300х65-2,0ц УТ1,5 (L=3000 мм)
			400	25,34	H0121112456	ЛПП.400.65.3000.2.1	ЛМс-П 400х65-2,0ц УТ1,5 (L=3000 мм)
			500	29,66	H0121112457	ЛПП.500.65.3000.2.1	ЛМс-П 500х65-2,0ц УТ1,5 (L=3000 мм)
			600	34,36	H0121112458	ЛПП.600.65.3000.2.1	ЛМс-П 600х65-2,0ц УТ1,5 (L=3000 мм)
		0,55	100	2,68	H0122112402	ЛПП.100.65.3000.0,55.2	ЛМс-П 100х65-0,55ц УТ2,5 (L=3000 мм)
			150	3,26	H0122112403	ЛПП.150.65.3000.0,55.2	ЛМс-П 150х65-0,55ц УТ2,5 (L=3000 мм)
			200	3,85	H0122112404	ЛПП.200.65.3000.0,55.2	ЛМс-П 200х65-0,55ц УТ2,5 (L=3000 мм)
			300	5,01	H0122112405	ЛПП.300.65.3000.0,55.2	ЛМс-П 300х65-0,55ц УТ2,5 (L=3000 мм)
			400	6,18	H0122112406	ЛПП.400.65.3000.0,55.2	ЛМс-П 400х65-0,55ц УТ2,5 (L=3000 мм)
		0,7	100	3,32	H0122112412	ЛПП.100.65.3000.0,7.2	ЛМс-П 100х65-0,7ц УТ2,5 (L=3000 мм)
			150	4,04	H0122112413	ЛПП.150.65.3000.0,7.2	ЛМс-П 150х65-0,7ц УТ2,5 (L=3000 мм)
			200	4,76	H0122112414	ЛПП.200.65.3000.0,7.2	ЛМс-П 200х65-0,7ц УТ2,5 (L=3000 мм)
			300	6,18	H0122112415	ЛПП.300.65.3000.0,7.2	ЛМс-П 300х65-0,7ц УТ2,5 (L=3000 мм)
			400	7,62	H0122112416	ЛПП.400.65.3000.0,7.2	ЛМс-П 400х65-0,7ц УТ2,5 (L=3000 мм)
			500	8,94	H0122112417	ЛПП.500.65.3000.0,7.2	ЛМс-П 500х65-0,7ц УТ2,5 (L=3000 мм)
			600	10,35	H0122112418	ЛПП.600.65.3000.0,7.2	ЛМс-П 600х65-0,7ц УТ2,5 (L=3000 мм)
		1	100	4,74	H0122112422	ЛПП.100.65.3000.1.2	ЛМс-П 100х65-1,0ц УТ2,5 (L=3000 мм)
			150	5,76	H0122112423	ЛПП.150.65.3000.1.2	ЛМс-П 150х65-1,0ц УТ2,5 (L=3000 мм)
			200	6,79	H0122112424	ЛПП.200.65.3000.1.2	ЛМс-П 200х65-1,0ц УТ2,5 (L=3000 мм)
			300	8,83	H0122112425	ЛПП.300.65.3000.1.2	ЛМс-П 300х65-1,0ц УТ2,5 (L=3000 мм)
			400	10,90	H0122112426	ЛПП.400.65.3000.1.2	ЛМс-П 400х65-1,0ц УТ2,5 (L=3000 мм)
			500	12,76	H0122112427	ЛПП.500.65.3000.1.2	ЛМс-П 500х65-1,0ц УТ2,5 (L=3000 мм)
			600	14,78	H0122112428	ЛПП.600.65.3000.1.2	ЛМс-П 600х65-1,0ц УТ2,5 (L=3000 мм)
		1,2	100	5,68	H0122112432	ЛПП.100.65.3000.1,2.2	ЛМс-П 100х65-1,2ц УТ2,5 (L=3000 мм)
			150	6,92	H0122112433	ЛПП.150.65.3000.1,2.2	ЛМс-П 150х65-1,2ц УТ2,5 (L=3000 мм)
			200	8,15	H0122112434	ЛПП.200.65.3000.1,2.2	ЛМс-П 200х65-1,2ц УТ2,5 (L=3000 мм)
			300	10,60	H0122112435	ЛПП.300.65.3000.1,2.2	ЛМс-П 300х65-1,2ц УТ2,5 (L=3000 мм)
			400	13,10	H0122112436	ЛПП.400.65.3000.1,2.2	ЛМс-П 400х65-1,2ц УТ2,5 (L=3000 мм)
			500	15,31	H0122112437	ЛПП.500.65.3000.1,2.2	ЛМс-П 500х65-1,2ц УТ2,5 (L=3000 мм)
			600	17,74	H0122112438	ЛПП.600.65.3000.1,2.2	ЛМс-П 600х65-1,2ц УТ2,5 (L=3000 мм)
		1,5	100	6,63	H0122112442	ЛПП.100.65.3000.1,5.2	ЛМс-П 100х65-1,5ц УТ2,5 (L=3000 мм)
			150	8,07	H0122112443	ЛПП.150.65.3000.1,5.2	ЛМс-П 150х65-1,5ц УТ2,5 (L=3000 мм)
			200	9,51	H0122112444	ЛПП.200.65.3000.1,5.2	ЛМс-П 200х65-1,5ц УТ2,5 (L=3000 мм)
			300	12,40	H0122112445	ЛПП.300.65.3000.1,5.2	ЛМс-П 300х65-1,5ц УТ2,5 (L=3000 мм)
			400	15,20	H0122112446	ЛПП.400.65.3000.1,5.2	ЛМс-П 400х65-1,5ц УТ2,5 (L=3000 мм)
			500	19,14	H0122112447	ЛПП.500.65.3000.1,5.2	ЛМс-П 500х65-1,5ц УТ2,5 (L=3000 мм)
			600	22,18	H0122112448	ЛПП.600.65.3000.1,5.2	ЛМс-П 600х65-1,5ц УТ2,5 (L=3000 мм)
		2	100	9,48	H0122112452	ЛПП.100.65.3000.2.2	ЛМс-П 100х65-2,0ц УТ2,5 (L=3000 мм)
			150	11,52	H0122112453	ЛПП.150.65.3000.2.2	ЛМс-П 150х65-2,0ц УТ2,5 (L=3000 мм)
			200	13,58	H0122112454	ЛПП.200.65.3000.2.2	ЛМс-П 200х65-2,0ц УТ2,5 (L=3000 мм)
			300	17,66	H0122112455	ЛПП.300.65.3000.2.2	ЛМс-П 300х65-2,0ц УТ2,5 (L=3000 мм)
			400	21,80	H0122112456	ЛПП.400.65.3000.2.2	ЛМс-П 400х65-2,0ц УТ2,5 (L=3000 мм)
			500	25,52	H0122112457	ЛПП.500.65.3000.2.2	ЛМс-П 500х65-2,0ц УТ2,5 (L=3000 мм)
			600	29,57	H0122112458	ЛПП.600.65.3000.2.2	ЛМс-П 600х65-2,0ц УТ2,5 (L=3000 мм)

Варианты исполнения:
- Горячее цинкование
- Сталь оцинкованная по методу Сендзимира
- Полимерно-порошковая окраска
- Нержавеющая сталь

Пример записи при заказе лотка монтажного прямого перфорированного длиной 3000 мм, высотой 65 мм, толщиной 1,2 мм, шириной 100 мм, горячее цинкование:
Лоток монтажный прямой перфорированный ЛПП.100.65.3000.1,2.1 (артикул H0121112432)

Лоток монтажный прямой перфорированный ЛПП (ЛМс-П), борт 65 мм, длина 2000 мм

Длина, L, мм	Высота, H, мм	Толщина, S, мм	Ширина, B, мм	Масса, кг	Артикул	Новое наименование	Старое наименование
2000	65	0,55	100	1,88	H0124111402	ЛПП.100.65.2000.0,55.4	ЛМс-П 100х65-0,55 У2 (L=2000 мм)
			150	2,29	H0124111403	ЛПП.150.65.2000.0,55.4	ЛМс-П 150х65-0,55 У2 (L=2000 мм)
			200	2,7	H0124111404	ЛПП.200.65.2000.0,55.4	ЛМс-П 200х65-0,55 У2 (L=2000 мм)
			300	3,51	H0124111405	ЛПП.300.65.2000.0,55.4	ЛМс-П 300х65-0,55 У2 (L=2000 мм)
			400	4,33	H0124111406	ЛПП.400.65.2000.0,55.4	ЛМс-П 400х65-0,55 У2 (L=2000 мм)
		0,7	100	2,32	H0124111412	ЛПП.100.65.2000.0,7.4	ЛМс-П 100х65-0,7 У2 (L=2000мм)
			150	2,82	H0124111413	ЛПП.150.65.2000.0,7.4	ЛМс-П 150х65-0,7 У2 (L=2000мм)
			200	3,33	H0124111414	ЛПП.200.65.2000.0,7.4	ЛМс-П 200х65-0,7 У2 (L=2000мм)
			300	4,33	H0124111415	ЛПП.300.65.2000.0,7.4	ЛМс-П 300х65-0,7 У2 (L=2000мм)
			400	5,33	H0124111416	ЛПП.400.65.2000.0,7.4	ЛМс-П 400х65-0,7 У2 (L=2000мм)
			500	6,25	H0124111417	ЛПП.500.65.2000.0,7.4	ЛМс-П 500х65-0,7 У2 (L=2000мм)
			600	7,25	H0124111418	ЛПП.600.65.2000.0,7.4	ЛМс-П 600х65-0,7 У2 (L=2000мм)
		1	100	3,32	H0124111422	ЛПП.100.65.2000.1.4	ЛМс-П 100х65-1,0 У2 (L=2000мм)
			150	4,03	H0124111423	ЛПП.150.65.2000.1.4	ЛМс-П 150х65-1,0 У2 (L=2000мм)
			200	4,76	H0124111424	ЛПП.200.65.2000.1.4	ЛМс-П 200х65-1,0 У2 (L=2000мм)
			300	6,18	H0124111425	ЛПП.300.65.2000.1.4	ЛМс-П 300х65-1,0 У2 (L=2000мм)
			400	7,62	H0124111426	ЛПП.400.65.2000.1.4	ЛМс-П 400х65-1,0 У2 (L=2000мм)
			500	8,94	H0124111427	ЛПП.500.65.2000.1.4	ЛМс-П 500х65-1,0 У2 (L=2000мм)
			600	10,35	H0124111428	ЛПП.600.65.2000.1.4	ЛМс-П 600х65-1,0 У2 (L=2000мм)
		1,2	100	3,98	H0124111432	ЛПП.100.65.2000.1,2.4	ЛМс-П 100х65-1,2 У2 (L=2000мм)
			150	4,84	H0124111433	ЛПП.150.65.2000.1,2.4	ЛМс-П 150х65-1,2 У2 (L=2000мм)
			200	5,7	H0124111434	ЛПП.200.65.2000.1,2.4	ЛМс-П 200х65-1,2 У2 (L=2000мм)
			300	7,41	H0124111435	ЛПП.300.65.2000.1,2.4	ЛМс-П 300х65-1,2 У2 (L=2000мм)
			400	9,15	H0124111436	ЛПП.400.65.2000.1,2.4	ЛМс-П 400х65-1,2 У2 (L=2000мм)
			500	10,72	H0124111437	ЛПП.500.65.2000.1,2.4	ЛМс-П 500х65-1,2 У2 (L=2000мм)
			600	12,42	H0124111438	ЛПП.600.65.2000.1,2.4	ЛМс-П 600х65-1,2 У2 (L=2000мм)
		1,5	100	4,64	H0124111442	ЛПП.100.65.2000.1,5.4	ЛМс-П 100х65-1,5 У2 (L=2000мм)
			150	5,65	H0124111443	ЛПП.150.65.2000.1,5.4	ЛМс-П 150х65-1,5 У2 (L=2000мм)
			200	6,66	H0124111444	ЛПП.200.65.2000.1,5.4	ЛМс-П 200х65-1,5 У2 (L=2000мм)
			300	8,65	H0124111445	ЛПП.300.65.2000.1,5.4	ЛМс-П 300х65-1,5 У2 (L=2000мм)
			400	10,71	H0124111446	ЛПП.400.65.2000.1,5.4	ЛМс-П 400х65-1,5 У2 (L=2000мм)
			500	13,4	H0124111447	ЛПП.500.65.2000.1,5.4	ЛМс-П 500х65-1,5 У2 (L=2000мм)
			600	15,52	H0124111448	ЛПП.600.65.2000.1,5.4	ЛМс-П 600х65-1,5 У2 (L=2000мм)
		2	100	8,30	H0124111452	ЛПП.100.65.2000.2.4	ЛМс-П 100х65-2,0 У2 (L=2000мм)
			150	10,09	H0124111453	ЛПП.150.65.2000.2.4	ЛМс-П 150х65-2,0 У2 (L=2000мм)
			200	11,92	H0124111454	ЛПП.200.65.2000.2.4	ЛМс-П 200х65-2,0 У2 (L=2000мм)
			300	15,57	H0124111455	ЛПП.300.65.2000.2.4	ЛМс-П 300х65-2,0 У2 (L=2000мм)
			400	19,22	H0124111456	ЛПП.400.65.2000.2.4	ЛМс-П 400х65-2,0 У2 (L=2000мм)
			500	22,87	H0124111457	ЛПП.500.65.2000.2.4	ЛМс-П 500х65-2,0 У2 (L=2000мм)
			600	20,7	H0124111458	ЛПП.600.65.2000.2.4	ЛМс-П 600х65-2,0 У2 (L=2000мм)
		0,5	100	1,79	H0129111402	ЛПП.100.65.2000.0,5.6	ЛМс-П 100х65-0,5 AISI 304 (L=2000 мм)
			150	2,18	H0129111403	ЛПП.150.65.2000.0,5.6	ЛМс-П 150х65-0,5 AISI 304 (L=2000 мм)
			200	2,57	H0129111404	ЛПП.200.65.2000.0,5.6	ЛМс-П 200х65-0,5 AISI 304 (L=2000 мм)
			300	3,34	H0129111405	ЛПП.300.65.2000.0,5.6	ЛМс-П 300х65-0,5 AISI 304 (L=2000 мм)
			400	4,12	H0129111406	ЛПП.400.65.2000.0,5.6	ЛМс-П 400х65-0,5 AISI 304 (L=2000 мм)
		0,8	100	2,53	H0129111482	ЛПП.100.65.2000.0,8.6	ЛМс-П 100х65-0,8 AISI 304 (L=2000мм)
			150	3,07	H0129111483	ЛПП.150.65.2000.0,8.6	ЛМс-П 150х65-0,8 AISI 304 (L=2000мм)
			200	3,62	H0129111484	ЛПП.200.65.2000.0,8.6	ЛМс-П 200х65-0,8 AISI 304 (L=2000мм)
			300	4,71	H0129111485	ЛПП.300.65.2000.0,8.6	ЛМс-П 300х65-0,8 AISI 304 (L=2000мм)
			400	5,81	H0129111486	ЛПП.400.65.2000.0,8.6	ЛМс-П 400х65-0,8 AISI 304 (L=2000мм)
			500	6,8	H0129111487	ЛПП.500.65.2000.0,8.6	ЛМс-П 500х65-0,8 AISI 304 (L=2000мм)
			600	7,89	H0129111488	ЛПП.600.65.2000.0,8.6	ЛМс-П 600х65-0,8 AISI 304 (L=2000мм)
		1	100	3,16	H0129111422	ЛПП.100.65.2000.1.6	ЛМс-П 100х65-1,0 AISI 304 (L=2000мм)
			150	3,84	H0129111423	ЛПП.150.65.2000.1.6	ЛМс-П 150х65-1,0 AISI 304 (L=2000мм)
			200	4,53	H0129111424	ЛПП.200.65.2000.1.6	ЛМс-П 200х65-1,0 AISI 304 (L=2000мм)
			300	5,89	H0129111425	ЛПП.300.65.2000.1.6	ЛМс-П 300х65-1,0 AISI 304 (L=2000мм)
			400	7,26	H0129111426	ЛПП.400.65.2000.1.6	ЛМс-П 400х65-1,0 AISI 304 (L=2000мм)
			500	8,51	H0129111427	ЛПП.500.65.2000.1.6	ЛМс-П 500х65-1,0 AISI 304 (L=2000мм)
			600	9,86	H0129111428	ЛПП.600.65.2000.1.6	ЛМс-П 600х65-1,0 AISI 304 (L=2000мм)
		1,2	100	3,79	H0129111432	ЛПП.100.65.2000.1,2.6	ЛМс-П 100х65-1,2 AISI 304 (L=2000мм)
			150	4,61	H0129111433	ЛПП.150.65.2000.1,2.6	ЛМс-П 150х65-1,2 AISI 304 (L=2000мм)
			200	5,43	H0129111434	ЛПП.200.65.2000.1,2.6	ЛМс-П 200х65-1,2 AISI 304 (L=2000мм)
			300	7,06	H0129111435	ЛПП.300.65.2000.1,2.6	ЛМс-П 300х65-1,2 AISI 304 (L=2000мм)
			400	8,71	H0129111436	ЛПП.400.65.2000.1,2.6	ЛМс-П 400х65-1,2 AISI 304 (L=2000мм)
			500	10,21	H0129111437	ЛПП.500.65.2000.1,2.6	ЛМс-П 500х65-1,2 AISI 304 (L=2000мм)
			600	11,83	H0129111438	ЛПП.600.65.2000.1,2.6	ЛМс-П 600х65-1,2 AISI 304 (L=2000мм)
		1,5	100	4,42	H0129111442	ЛПП.100.65.2000.1,5.6	ЛМс-П 100х65-1,5 AISI 304 (L=2000мм)
			150	5,38	H0129111443	ЛПП.150.65.2000.1,5.6	ЛМс-П 150х65-1,5 AISI 304 (L=2000мм)
			200	6,34	H0129111444	ЛПП.200.65.2000.1,5.6	ЛМс-П 200х65-1,5 AISI 304 (L=2000мм)
			300	8,24	H0129111445	ЛПП.300.65.2000.1,5.6	ЛМс-П 300х65-1,5 AISI 304 (L=2000мм)
			400	10,2	H0129111446	ЛПП.400.65.2000.1,5.6	ЛМс-П 400х65-1,5 AISI 304 (L=2000мм)
			500	12,76	H0129111447	ЛПП.500.65.2000.1,5.6	ЛМс-П 500х65-1,5 AISI 304 (L=2000мм)
			600	14,78	H0129111448	ЛПП.600.65.2000.1,5.6	ЛМс-П 600х65-1,5 AISI 304 (L=2000мм)
		2	100	6,32	H0129111452	ЛПП.100.65.2000.2.6	ЛМс-П 100х65-2,0 AISI 304 (L=2000мм)
			150	7,68	H0129111453	ЛПП.150.65.2000.2.6	ЛМс-П 150х65-2,0 AISI 304 (L=2000мм)
			200	9,06	H0129111454	ЛПП.200.65.2000.2.6	ЛМс-П 200х65-2,0 AISI 304 (L=2000мм)
			300	11,78	H0129111455	ЛПП.300.65.2000.2.6	ЛМс-П 300х65-2,0 AISI 304 (L=2000мм)
			400	14,52	H0129111456	ЛПП.400.65.2000.2.6	ЛМс-П 400х65-2,0 AISI 304 (L=2000мм)
			500	17,08	H0129111457	ЛПП.500.65.2000.2.6	ЛМс-П 500х65-2,0 AISI 304 (L=2000мм)
			600	19,71	H0129111458	ЛПП.600.65.2000.2.6	ЛМс-П 600х65-2,0 AISI 304 (L=2000мм)

Лоток монтажный прямой перфорированный ЛПП (ЛМс-П), борт 65 мм, длина 3000 мм

Длина, L, мм	Высота, H, мм	Толщина, S, мм	Ширина, B, мм	Масса, кг	Артикул	Новое наименование	Старое наименование
3000	65	0,5	100	2,44	H0129112402	ЛПП.100.65.3000.0,5.6	ЛМс-П 100х65-0,5 AISI 304 (L=3000 мм)
			150	2,97	H0129112403	ЛПП.150.65.3000.0,5.6	ЛМс-П 150х65-0,5 AISI 304 (L=3000 мм)
			200	3,5	H0129112404	ЛПП.200.65.3000.0,5.6	ЛМс-П 200х65-0,5 AISI 304 (L=3000 мм)
			300	4,56	H0129112405	ЛПП.300.65.3000.0,5.6	ЛМс-П 300х65-0,5 AISI 304 (L=3000 мм)
			400	5,62	H0129112406	ЛПП.400.65.3000.0,5.6	ЛМс-П 400х65-0,5 AISI 304 (L=3000 мм)
		0,8	100	3,79	H0129112482	ЛПП.100.65.3000.0,8.6	ЛМс-П 100х65-0,8 AISI 304 (L=3000мм)
			150	4,62	H0129112483	ЛПП.150.65.3000.0,8.6	ЛМс-П 150х65-0,8 AISI 304 (L=3000мм)
			200	5,44	H0129112484	ЛПП.200.65.3000.0,8.6	ЛМс-П 200х65-0,8 AISI 304 (L=3000мм)
			300	7,06	H0129112485	ЛПП.300.65.3000.0,8.6	ЛМс-П 300х65-0,8 AISI 304 (L=3000мм)
			400	8,71	H0129112486	ЛПП.400.65.3000.0,8.6	ЛМс-П 400х65-0,8 AISI 304 (L=3000мм)
			500	10,22	H0129112487	ЛПП.500.65.3000.0,8.6	ЛМс-П 500х65-0,8 AISI 304 (L=3000мм)
			600	11,83	H0129112488	ЛПП.600.65.3000.0,8.6	ЛМс-П 600х65-0,8 AISI 304 (L=3000мм)
		1	100	4,74	H0129112422	ЛПП.100.65.3000.1.6	ЛМс-П 100х65-1,0 AISI 304 (L=3000мм)
			150	5,76	H0129112423	ЛПП.150.65.3000.1.6	ЛМс-П 150х65-1,0 AISI 304 (L=3000мм)
			200	6,79	H0129112424	ЛПП.200.65.3000.1.6	ЛМс-П 200х65-1,0 AISI 304 (L=3000мм)
			300	8,83	H0129112425	ЛПП.300.65.3000.1.6	ЛМс-П 300х65-1,0 AISI 304 (L=3000мм)
			400	10,9	H0129112426	ЛПП.400.65.3000.1.6	ЛМс-П 400х65-1,0 AISI 304 (L=3000мм)
			500	12,76	H0129112427	ЛПП.500.65.3000.1.6	ЛМс-П 500х65-1,0 AISI 304 (L=3000мм)
			600	14,78	H0129112428	ЛПП.600.65.3000.1.6	ЛМс-П 600х65-1,0 AISI 304 (L=3000мм)
		1,2	100	5,68	H0129112432	ЛПП.100.65.3000.1,2.6	ЛМс-П 100х65-1,2 AISI 304 (L=3000мм)
			150	6,92	H0129112433	ЛПП.150.65.3000.1,2.6	ЛМс-П 150х65-1,2 AISI 304 (L=3000мм)
			200	8,15	H0129112434	ЛПП.200.65.3000.1,2.6	ЛМс-П 200х65-1,2 AISI 304 (L=3000мм)
			300	10,6	H0129112435	ЛПП.300.65.3000.1,2.6	ЛМс-П 300х65-1,2 AISI 304 (L=3000мм)
			400	13,1	H0129112436	ЛПП.400.65.3000.1,2.6	ЛМс-П 400х65-1,2 AISI 304 (L=3000мм)
			500	15,31	H0129112437	ЛПП.500.65.3000.1,2.6	ЛМс-П 500х65-1,2 AISI 304 (L=3000мм)
			600	17,74	H0129112438	ЛПП.600.65.3000.1,2.6	ЛМс-П 600х65-1,2 AISI 304 (L=3000мм)
		1,5	100	6,63	H0129112442	ЛПП.100.65.3000.1,5.6	ЛМс-П 100х65-1,5 AISI 304 (L=3000мм)
			150	8,07	H0129112443	ЛПП.150.65.3000.1,5.6	ЛМс-П 150х65-1,5 AISI 304 (L=3000мм)
			200	9,51	H0129112444	ЛПП.200.65.3000.1,5.6	ЛМс-П 200х65-1,5 AISI 304 (L=3000мм)
			300	12,4	H0129112445	ЛПП.300.65.3000.1,5.6	ЛМс-П 300х65-1,5 AISI 304 (L=3000мм)
			400	15,2	H0129112446	ЛПП.400.65.3000.1,5.6	ЛМс-П 400х65-1,5 AISI 304 (L=3000мм)
			500	19,14	H0129112447	ЛПП.500.65.3000.1,5.6	ЛМс-П 500х65-1,5 AISI 304 (L=3000мм)
			600	22,18	H0129112448	ЛПП.600.65.3000.1,5.6	ЛМс-П 600х65-1,5 AISI 304 (L=3000мм)
		2	100	9,48	H0129112452	ЛПП.100.65.3000.2.6	ЛМс-П 100х65-2,0 AISI 304 (L=3000мм)
			150	11,52	H0129112453	ЛПП.150.65.3000.2.6	ЛМс-П 150х65-2,0 AISI 304 (L=3000мм)
			200	13,58	H0129112454	ЛПП.200.65.3000.2.6	ЛМс-П 200х65-2,0 AISI 304 (L=3000мм)
			300	17,66	H0129112455	ЛПП.300.65.3000.2.6	ЛМс-П 300х65-2,0 AISI 304 (L=3000мм)
			400	21,8	H0129112456	ЛПП.400.65.3000.2.6	ЛМс-П 400х65-2,0 AISI 304 (L=3000мм)
			500	25,52	H0129112457	ЛПП.500.65.3000.2.6	ЛМс-П 500х65-2,0 AISI 304 (L=3000мм)
			600	29,57	H0129112458	ЛПП.600.65.3000.2.6	ЛМс-П 600х65-2,0 AISI 304 (L=3000мм)

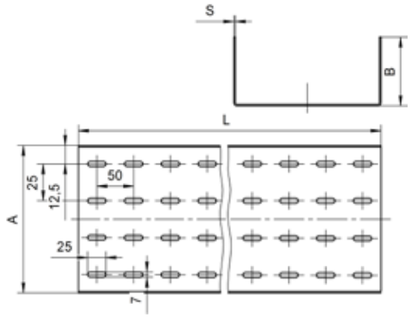

Варианты исполнения:

Горячее цинкование
Сталь оцинкованная по методу Сендзимира
Полимерно-порошковая окраска
Нержавеющая сталь

Пример записи при заказе лотка монтажного прямого перфорированного длиной 2000 мм, высотой 65 мм, толщиной 1,5 мм, шириной 600 мм, полимерно-порошковая окраска:
Лоток монтажный прямой перфорированный ЛПП.600.65.2000.1,5.4 (артикул H0124111448)

Лоток монтажный прямой перфорированный ЛПП (ЛМс-П), борт 80 мм, длина 2000 мм

Длина, L, мм	Высота, H, мм	Толщина, S, мм	Ширина, B, мм	Масса, кг	Артикул	Новое наименование	Старое наименование
2000	80	1	100	4,22	H0121111522	ЛПП.100.80.2000.1.1	ЛМс-П 100х80-1,0ц УТ1,5 (L=2000 мм)
			150	5,04	H0121111523	ЛПП.150.80.2000.1.1	ЛМс-П 150х80-1,0ц УТ1,5 (L=2000 мм)
			200	5,87	H0121111524	ЛПП.200.80.2000.1.1	ЛМс-П 200х80-1,0ц УТ1,5 (L=2000 мм)
			300	7,50	H0121111525	ЛПП.300.80.2000.1.1	ЛМс-П 300х80-1,0ц УТ1,5 (L=2000 мм)
			400	9,18	H0121111526	ЛПП.400.80.2000.1.1	ЛМс-П 400х80-1,0ц УТ1,5 (L=2000 мм)
			500	10,82	H0121111527	ЛПП.500.80.2000.1.1	ЛМс-П 500х80-1,0ц УТ1,5 (L=2000 мм)
			600	12,47	H0121111528	ЛПП.600.80.2000.1.1	ЛМс-П 600х80-1,0ц УТ1,5 (L=2000 мм)
		1,2	100	4,92	H0121111532	ЛПП.100.80.2000.1,2.1	ЛМс-П 100х80-1,2ц УТ1,5 (L=2000 мм)
			150	5,88	H0121111533	ЛПП.150.80.2000.1,2.1	ЛМс-П 150х80-1,2ц УТ1,5 (L=2000 мм)
			200	6,84	H0121111534	ЛПП.200.80.2000.1,2.1	ЛМс-П 200х80-1,2ц УТ1,5 (L=2000 мм)
			300	8,74	H0121111535	ЛПП.300.80.2000.1,2.1	ЛМс-П 300х80-1,2ц УТ1,5 (L=2000 мм)
			400	10,70	H0121111536	ЛПП.400.80.2000.1,2.1	ЛМс-П 400х80-1,2ц УТ1,5 (L=2000 мм)
			500	12,62	H0121111537	ЛПП.500.80.2000.1,2.1	ЛМс-П 500х80-1,2ц УТ1,5 (L=2000 мм)
			600	14,54	H0121111538	ЛПП.600.80.2000.1,2.1	ЛМс-П 600х80-1,2ц УТ1,5 (L=2000 мм)
		1,5	100	5,74	H0121111542	ЛПП.100.80.2000.1,5.1	ЛМс-П 100х80-1,5ц УТ1,5 (L=2000 мм)
			150	6,86	H0121111543	ЛПП.150.80.2000.1,5.1	ЛМс-П 150х80-1,5ц УТ1,5 (L=2000 мм)
			200	7,99	H0121111544	ЛПП.200.80.2000.1,5.1	ЛМс-П 200х80-1,5ц УТ1,5 (L=2000 мм)
			300	10,20	H0121111545	ЛПП.300.80.2000.1,5.1	ЛМс-П 300х80-1,5ц УТ1,5 (L=2000 мм)
			400	12,50	H0121111546	ЛПП.400.80.2000.1,5.1	ЛМс-П 400х80-1,5ц УТ1,5 (L=2000 мм)
			500	14,74	H0121111547	ЛПП.500.80.2000.1,5.1	ЛМс-П 500х80-1,5ц УТ1,5 (L=2000 мм)
			600	16,98	H0121111548	ЛПП.600.80.2000.1,5.1	ЛМс-П 600х80-1,5ц УТ1,5 (L=2000 мм)
		2	100	8,44	H0121111552	ЛПП.100.80.2000.2.1	ЛМс-П 100х80-2,0ц УТ1,5 (L=2000 мм)
			150	10,02	H0121111553	ЛПП.150.80.2000.2.1	ЛМс-П 150х80-2,0ц УТ1,5 (L=2000 мм)
			200	11,62	H0121111554	ЛПП.200.80.2000.2.1	ЛМс-П 200х80-2,0ц УТ1,5 (L=2000 мм)
			300	14,78	H0121111555	ЛПП.300.80.2000.2.1	ЛМс-П 300х80-2,0ц УТ1,5 (L=2000 мм)
			400	17,97	H0121111556	ЛПП.400.80.2000.2.1	ЛМс-П 400х80-2,0ц УТ1,5 (L=2000 мм)
			500	20,71	H0121111557	ЛПП.500.80.2000.2.1	ЛМс-П 500х80-2,0ц УТ1,5 (L=2000 мм)
			600	23,85	H0121111558	ЛПП.600.80.2000.2.1	ЛМс-П 600х80-2,0ц УТ1,5 (L=2000 мм)
		0,55	100	2,03	H0122111502	ЛПП.100.80.2000.0,55.2	ЛМс-П 100х80-0,55ц УТ2,5 (L=2000 мм)
			150	2,41	H0122111503	ЛПП.150.80.2000.0,55.2	ЛМс-П 150х80-0,55ц УТ2,5 (L=2000 мм)
			200	2,80	H0122111504	ЛПП.200.80.2000.0,55.2	ЛМс-П 200х80-0,55ц УТ2,5 (L=2000 мм)
			300	3,57	H0122111505	ЛПП.300.80.2000.0,55.2	ЛМс-П 300х80-0,55ц УТ2,5 (L=2000 мм)
			400	4,36	H0122111506	ЛПП.400.80.2000.0,55.2	ЛМс-П 400х80-0,55ц УТ2,5 (L=2000 мм)
		0,7	100	2,54	H0122111512	ЛПП.100.80.2000.0,7.2	ЛМс-П 100х80-0,7ц УТ2,5 (L=2000 мм)
			150	3,02	H0122111513	ЛПП.150.80.2000.0,7.2	ЛМс-П 150х80-0,7ц УТ2,5 (L=2000 мм)
			200	3,50	H0122111514	ЛПП.200.80.2000.0,7.2	ЛМс-П 200х80-0,7ц УТ2,5 (L=2000 мм)
			300	4,45	H0122111515	ЛПП.300.80.2000.0,7.2	ЛМс-П 300х80-0,7ц УТ2,5 (L=2000 мм)
			400	5,41	H0122111516	ЛПП.400.80.2000.0,7.2	ЛМс-П 400х80-0,7ц УТ2,5 (L=2000 мм)
			500	6,24	H0122111517	ЛПП.500.80.2000.0,7.2	ЛМс-П 500х80-0,7ц УТ2,5 (L=2000 мм)
			600	7,18	H0122111518	ЛПП.600.80.2000.0,7.2	ЛМс-П 600х80-0,7ц УТ2,5 (L=2000 мм)
		1	100	3,63	H0122111522	ЛПП.100.80.2000.1.2	ЛМс-П 100х80-1,0ц УТ2,5 (L=2000 мм)
			150	4,31	H0122111523	ЛПП.150.80.2000.1.2	ЛМс-П 150х80-1,0ц УТ2,5 (L=2000 мм)
			200	5,00	H0122111524	ЛПП.200.80.2000.1.2	ЛМс-П 200х80-1,0ц УТ2,5 (L=2000 мм)
			300	6,36	H0122111525	ЛПП.300.80.2000.1.2	ЛМс-П 300х80-1,0ц УТ2,5 (L=2000 мм)
			400	7,73	H0122111526	ЛПП.400.80.2000.1.2	ЛМс-П 400х80-1,0ц УТ2,5 (L=2000 мм)
			500	8,91	H0122111527	ЛПП.500.80.2000.1.2	ЛМс-П 500х80-1,0ц УТ2,5 (L=2000 мм)
			600	10,26	H0122111528	ЛПП.600.80.2000.1.2	ЛМс-П 600х80-1,0ц УТ2,5 (L=2000 мм)
		1,2	100	4,35	H0122111532	ЛПП.100.80.2000.1,2.2	ЛМс-П 100х80-1,2ц УТ2,5 (L=2000 мм)
			150	5,18	H0122111533	ЛПП.150.80.2000.1,2.2	ЛМс-П 150х80-1,2ц УТ2,5 (L=2000 мм)
			200	6,00	H0122111534	ЛПП.200.80.2000.1,2.2	ЛМс-П 200х80-1,2ц УТ2,5 (L=2000 мм)
			300	7,63	H0122111535	ЛПП.300.80.2000.1,2.2	ЛМс-П 300х80-1,2ц УТ2,5 (L=2000 мм)
			400	9,27	H0122111536	ЛПП.400.80.2000.1,2.2	ЛМс-П 400х80-1,2ц УТ2,5 (L=2000 мм)
			500	10,69	H0122111537	ЛПП.500.80.2000.1,2.2	ЛМс-П 500х80-1,2ц УТ2,5 (L=2000 мм)
			600	12,32	H0122111538	ЛПП.600.80.2000.1,2.2	ЛМс-П 600х80-1,2ц УТ2,5 (L=2000 мм)
		1,5	100	5,08	H0122111542	ЛПП.100.80.2000.1,5.2	ЛМс-П 100х80-1,5ц УТ2,5 (L=2000 мм)
			150	6,04	H0122111543	ЛПП.150.80.2000.1,5.2	ЛМс-П 150х80-1,5ц УТ2,5 (L=2000 мм)
			200	7,00	H0122111544	ЛПП.200.80.2000.1,5.2	ЛМс-П 200х80-1,5ц УТ2,5 (L=2000 мм)
			300	8,90	H0122111545	ЛПП.300.80.2000.1,5.2	ЛМс-П 300х80-1,5ц УТ2,5 (L=2000 мм)
			400	10,80	H0122111546	ЛПП.400.80.2000.1,5.2	ЛМс-П 400х80-1,5ц УТ2,5 (L=2000 мм)
			500	13,36	H0122111547	ЛПП.500.80.2000.1,5.2	ЛМс-П 500х80-1,5ц УТ2,5 (L=2000 мм)
			600	15,39	H0122111548	ЛПП.600.80.2000.1,5.2	ЛМс-П 600х80-1,5ц УТ2,5 (L=2000 мм)
		2	100	7,26	H0122111552	ЛПП.100.80.2000.2.2	ЛМс-П 100х80-2,0ц УТ2,5 (L=2000 мм)
			150	8,62	H0122111553	ЛПП.150.80.2000.2.2	ЛМс-П 150х80-2,0ц УТ2,5 (L=2000 мм)
			200	10,00	H0122111554	ЛПП.200.80.2000.2.2	ЛМс-П 200х80-2,0ц УТ2,5 (L=2000 мм)
			300	12,72	H0122111555	ЛПП.300.80.2000.2.2	ЛМс-П 300х80-2,0ц УТ2,5 (L=2000 мм)
			400	15,46	H0122111556	ЛПП.400.80.2000.2.2	ЛМс-П 400х80-2,0ц УТ2,5 (L=2000 мм)
			500	17,82	H0122111557	ЛПП.500.80.2000.2.2	ЛМс-П 500х80-2,0ц УТ2,5 (L=2000 мм)
			600	20,52	H0122111558	ЛПП.600.80.2000.2.2	ЛМс-П 600х80-2,0ц УТ2,5 (L=2000 мм)

Под заказ возможно изготовление нестандартных лотков с другими типоразмерами, толщинами, длиной и типом покрытия

Варианты исполнения:
- Горячее цинкование
- Сталь оцинкованная по методу Сендзимира
- Полимерно-порошковая окраска
- Нержавеющая сталь

Пример записи при заказе лотка монтажного прямого перфорированного длиной 2000 мм, высотой 80 мм, толщиной 0,55 мм, шириной 100 мм, сталь оцинкованная по методу Сендзимира: **Лоток монтажный прямой перфорированный ЛПП.100.80.2000.0,55.2 (артикул H0122111502)**

Лоток монтажный прямой перфорированный ЛПП (ЛМс-П), борт 80 мм, длина 3000 мм

Длина, L, мм	Высота, H, мм	Толщина, S, мм	Ширина, B, мм	Масса, кг	Артикул	Новое наименование	Старое наименование
3000	80	1	100	6,33	H0121112522	ЛПП.100.80.3000.1.1	ЛМс-П 100х80-1,0ц УТ1,5 (L=3000 мм)
			150	7,56	H0121112523	ЛПП.150.80.3000.1.1	ЛМс-П 150х80-1,0ц УТ1,5 (L=3000 мм)
			200	8,80	H0121112524	ЛПП.200.80.3000.1.1	ЛМс-П 200х80-1,0ц УТ1,5 (L=3000 мм)
			300	11,24	H0121112525	ЛПП.300.80.3000.1.1	ЛМс-П 300х80-1,0ц УТ1,5 (L=3000 мм)
			400	13,77	H0121112526	ЛПП.400.80.3000.1.1	ЛМс-П 400х80-1,0ц УТ1,5 (L=3000 мм)
			500	16,23	H0121112527	ЛПП.500.80.3000.1.1	ЛМс-П 500х80-1,0ц УТ1,5 (L=3000 мм)
			600	18,70	H0121112528	ЛПП.600.80.3000.1.1	ЛМс-П 600х80-1,0ц УТ1,5 (L=3000 мм)
		1,2	100	7,38	H0121112532	ЛПП.100.80.3000.1,2.1	ЛМс-П 100х80-1,2ц УТ1,5 (L=3000 мм)
			150	8,82	H0121112533	ЛПП.150.80.3000.1,2.1	ЛМс-П 150х80-1,2ц УТ1,5 (L=3000 мм)
			200	10,26	H0121112534	ЛПП.200.80.3000.1,2.1	ЛМс-П 200х80-1,2ц УТ1,5 (L=3000 мм)
			300	13,11	H0121112535	ЛПП.300.80.3000.1,2.1	ЛМс-П 300х80-1,2ц УТ1,5 (L=3000 мм)
			400	16,05	H0121112536	ЛПП.400.80.3000.1,2.1	ЛМс-П 400х80-1,2ц УТ1,5 (L=3000 мм)
			500	18,93	H0121112537	ЛПП.500.80.3000.1,2.1	ЛМс-П 500х80-1,2ц УТ1,5 (L=3000 мм)
			600	21,81	H0121112538	ЛПП.600.80.3000.1,2.1	ЛМс-П 600х80-1,2ц УТ1,5 (L=3000 мм)
		1,5	100	8,61	H0121112542	ЛПП.100.80.3000.1,5.1	ЛМс-П 100х80-1,5ц УТ1,5 (L=3000 мм)
			150	10,29	H0121112543	ЛПП.150.80.3000.1,5.1	ЛМс-П 150х80-1,5ц УТ1,5 (L=3000 мм)
			200	11,99	H0121112544	ЛПП.200.80.3000.1,5.1	ЛМс-П 200х80-1,5ц УТ1,5 (L=3000 мм)
			300	15,30	H0121112545	ЛПП.300.80.3000.1,5.1	ЛМс-П 300х80-1,5ц УТ1,5 (L=3000 мм)
			400	18,75	H0121112546	ЛПП.400.80.3000.1,5.1	ЛМс-П 400х80-1,5ц УТ1,5 (L=3000 мм)
			500	22,11	H0121112547	ЛПП.500.80.3000.1,5.1	ЛМс-П 500х80-1,5ц УТ1,5 (L=3000 мм)
			600	25,47	H0121112548	ЛПП.600.80.3000.1,5.1	ЛМс-П 600х80-1,5ц УТ1,5 (L=3000 мм)
		2	100	12,65	H0121112552	ЛПП.100.80.3000.2.1	ЛМс-П 100х80-2,0ц УТ1,5 (L=3000 мм)
			150	15,04	H0121112553	ЛПП.150.80.3000.2.1	ЛМс-П 150х80-2,0ц УТ1,5 (L=3000 мм)
			200	17,43	H0121112554	ЛПП.200.80.3000.2.1	ЛМс-П 200х80-2,0ц УТ1,5 (L=3000 мм)
			300	22,18	H0121112555	ЛПП.300.80.3000.2.1	ЛМс-П 300х80-2,0ц УТ1,5 (L=3000 мм)
			400	26,96	H0121112556	ЛПП.400.80.3000.2.1	ЛМс-П 400х80-2,0ц УТ1,5 (L=3000 мм)
			500	31,06	H0121112557	ЛПП.500.80.3000.2.1	ЛМс-П 500х80-2,0ц УТ1,5 (L=3000 мм)
			600	35,77	H0121112558	ЛПП.600.80.3000.2.1	ЛМс-П 600х80-2,0ц УТ1,5 (L=3000 мм)
		0,55	100	3,03	H0122112502	ЛПП.100.80.3000.0,55.2	ЛМс-П 100х80-0,55ц УТ2,5 (L=3000 мм)
			150	3,61	H0122112503	ЛПП.150.80.3000.0,55.2	ЛМс-П 150х80-0,55ц УТ2,5 (L=3000 мм)
			200	4,2	H0122112504	ЛПП.200.80.3000.0,55.2	ЛМс-П 200х80-0,55ц УТ2,5 (L=3000 мм)
			300	5,36	H0122112505	ЛПП.300.80.3000.0,55.2	ЛМс-П 300х80-0,55ц УТ2,5 (L=3000 мм)
			400	6,53	H0122112506	ЛПП.400.80.3000.0,55.2	ЛМс-П 400х80-0,55ц УТ2,5 (L=3000 мм)
		0,7	100	3,81	H0122112512	ЛПП.100.80.3000.0,7.2	ЛМс-П 100х80-0,7ц УТ2,5 (L=3000 мм)
			150	4,53	H0122112513	ЛПП.150.80.3000.0,7.2	ЛМс-П 150х80-0,7ц УТ2,5 (L=3000 мм)
			200	5,25	H0122112514	ЛПП.200.80.3000.0,7.2	ЛМс-П 200х80-0,7ц УТ2,5 (L=3000 мм)
			300	6,68	H0122112515	ЛПП.300.80.3000.0,7.2	ЛМс-П 300х80-0,7ц УТ2,5 (L=3000 мм)
			400	8,12	H0122112516	ЛПП.400.80.3000.0,7.2	ЛМс-П 400х80-0,7ц УТ2,5 (L=3000 мм)
			500	9,36	H0122112517	ЛПП.500.80.3000.0,7.2	ЛМс-П 500х80-0,7ц УТ2,5 (L=3000 мм)
			600	10,78	H0122112518	ЛПП.600.80.3000.0,7.2	ЛМс-П 600х80-0,7ц УТ2,5 (L=3000 мм)
		1	100	5,44	H0122112522	ЛПП.100.80.3000.1.2	ЛМс-П 100х80-1,0ц УТ2,5 (L=3000 мм)
			150	6,47	H0122112523	ЛПП.150.80.3000.1.2	ЛМс-П 150х80-1,0ц УТ2,5 (L=3000 мм)
			200	7,50	H0122112524	ЛПП.200.80.3000.1.2	ЛМс-П 200х80-1,0ц УТ2,5 (L=3000 мм)
			300	9,54	H0122112525	ЛПП.300.80.3000.1.2	ЛМс-П 300х80-1,0ц УТ2,5 (L=3000 мм)
			400	11,60	H0122112526	ЛПП.400.80.3000.1.2	ЛМс-П 400х80-1,0ц УТ2,5 (L=3000 мм)
			500	13,36	H0122112527	ЛПП.500.80.3000.1.2	ЛМс-П 500х80-1,0ц УТ2,5 (L=3000 мм)
			600	15,39	H0122112528	ЛПП.600.80.3000.1.2	ЛМс-П 600х80-1,0ц УТ2,5 (L=3000 мм)
		1,2	100	6,53	H0122112532	ЛПП.100.80.3000.1,2.2	ЛМс-П 100х80-1,2ц УТ2,5 (L=3000 мм)
			150	7,77	H0122112533	ЛПП.150.80.3000.1,2.2	ЛМс-П 150х80-1,2ц УТ2,5 (L=3000 мм)
			200	9,00	H0122112534	ЛПП.200.80.3000.1,2.2	ЛМс-П 200х80-1,2ц УТ2,5 (L=3000 мм)
			300	11,38	H0122112535	ЛПП.300.80.3000.1,2.2	ЛМс-П 300х80-1,2ц УТ2,5 (L=3000 мм)
			400	13,90	H0122112536	ЛПП.400.80.3000.1,2.2	ЛМс-П 400х80-1,2ц УТ2,5 (L=3000 мм)
			500	16,04	H0122112537	ЛПП.500.80.3000.1,2.2	ЛМс-П 500х80-1,2ц УТ2,5 (L=3000 мм)
			600	18,47	H0122112538	ЛПП.600.80.3000.1,2.2	ЛМс-П 600х80-1,2ц УТ2,5 (L=3000 мм)
		1,5	100	7,62	H0122112542	ЛПП.100.80.3000.1,5.2	ЛМс-П 100х80-1,5ц УТ2,5 (L=3000 мм)
			150	9,06	H0122112543	ЛПП.150.80.3000.1,5.2	ЛМс-П 150х80-1,5ц УТ2,5 (L=3000 мм)
			200	10,50	H0122112544	ЛПП.200.80.3000.1,5.2	ЛМс-П 200х80-1,5ц УТ2,5 (L=3000 мм)
			300	13,30	H0122112545	ЛПП.300.80.3000.1,5.2	ЛМс-П 300х80-1,5ц УТ2,5 (L=3000 мм)
			400	16,20	H0122112546	ЛПП.400.80.3000.1,5.2	ЛМс-П 400х80-1,5ц УТ2,5 (L=3000 мм)
			500	20,05	H0122112547	ЛПП.500.80.3000.1,5.2	ЛМс-П 500х80-1,5ц УТ2,5 (L=3000 мм)
			600	23,09	H0122112548	ЛПП.600.80.3000.1,5.2	ЛМс-П 600х80-1,5ц УТ2,5 (L=3000 мм)
		2	100	10,88	H0122112552	ЛПП.100.80.3000.2.2	ЛМс-П 100х80-2,0ц УТ2,5 (L=3000 мм)
			150	12,94	H0122112553	ЛПП.150.80.3000.2.2	ЛМс-П 150х80-2,0ц УТ2,5 (L=3000 мм)
			200	15,00	H0122112554	ЛПП.200.80.3000.2.2	ЛМс-П 200х80-2,0ц УТ2,5 (L=3000 мм)
			300	19,08	H0122112555	ЛПП.300.80.3000.2.2	ЛМс-П 300х80-2,0ц УТ2,5 (L=3000 мм)
			400	23,20	H0122112556	ЛПП.400.80.3000.2.2	ЛМс-П 400х80-2,0ц УТ2,5 (L=3000 мм)
			500	26,74	H0122112557	ЛПП.500.80.3000.2.2	ЛМс-П 500х80-2,0ц УТ2,5 (L=3000 мм)
			600	30,79	H0122112558	ЛПП.600.80.3000.2.2	ЛМс-П 600х80-2,0ц УТ2,5 (L=3000 мм)

Под заказ возможно изготовление нестандартных лотков с другими типоразмерами, толщинами, длиной и типом покрытия

Варианты исполнения:
- Горячее цинкование
- Сталь оцинкованная по методу Сендзимира
- Полимерно-порошковая окраска
- Нержавеющая сталь

Пример записи при заказе лотка монтажного прямого перфорированного длиной 3000 мм, высотой 80 мм, толщиной 2 мм, шириной 600 мм, горячее цинкование: **Лоток монтажный прямой перфорированный ЛПП.600.80.3000.2.1 (артикул H0121112558)**

Лоток монтажный прямой перфорированный ЛПП (ЛМс-П), борт 80 мм, длина 2000 мм

Длина, L, мм	Высота, H, мм	Толщина, S, мм	Ширина, B, мм	Масса, кг	Артикул	Новое наименование	Старое наименование
2000	80	0,55	100	2,13	H0124111502	ЛПП.100.80.2000.0,55.4	ЛМс-П 100х80-0,55 У2 (L=2000 мм)
			150	2,53	H0124111503	ЛПП.150.80.2000.0,55.4	ЛМс-П 150х80-0,55 У2 (L=2000 мм)
			200	2,94	H0124111504	ЛПП.200.80.2000.0,55.4	ЛМс-П 200х80-0,55 У2 (L=2000 мм)
			300	3,75	H0124111505	ЛПП.300.80.2000.0,55.4	ЛМс-П 300х80-0,55 У2 (L=2000 мм)
			400	4,58	H0124111506	ЛПП.400.80.2000.0,55.4	ЛМс-П 400х80-0,55 У2 (L=2000 мм)
		0,7	100	2,67	H0124111512	ЛПП.100.80.2000.0,7.4	ЛМс-П 100х80-0,7 У2 (L=2000мм)
			150	3,17	H0124111513	ЛПП.150.80.2000.0,7.4	ЛМс-П 150х80-0,7 У2 (L=2000мм)
			200	3,68	H0124111514	ЛПП.200.80.2000.0,7.4	ЛМс-П 200х80-0,7 У2 (L=2000мм)
			300	4,67	H0124111515	ЛПП.300.80.2000.0,7.4	ЛМс-П 300х80-0,7 У2 (L=2000мм)
			400	5,68	H0124111516	ЛПП.400.80.2000.0,7.4	ЛМс-П 400х80-0,7 У2 (L=2000мм)
			500	6,55	H0124111517	ЛПП.500.80.2000.0,7.4	ЛМс-П 500х80-0,7 У2 (L=2000мм)
			600	7,54	H0124111518	ЛПП.600.80.2000.0,7.4	ЛМс-П 600х80-0,7 У2 (L=2000мм)
		1	100	3,81	H0124111522	ЛПП.100.80.2000.1.4	ЛМс-П 100х80-1,0 У2 (L=2000мм)
			150	4,53	H0124111523	ЛПП.150.80.2000.1.4	ЛМс-П 150х80-1,0 У2 (L=2000мм)
			200	5,25	H0124111524	ЛПП.200.80.2000.1.4	ЛМс-П 200х80-1,0 У2 (L=2000мм)
			300	6,68	H0124111525	ЛПП.300.80.2000.1.4	ЛМс-П 300х80-1,0 У2 (L=2000мм)
			400	8,12	H0124111526	ЛПП.400.80.2000.1.4	ЛМс-П 400х80-1,0 У2 (L=2000мм)
			500	9,36	H0124111527	ЛПП.500.80.2000.1.4	ЛМс-П 500х80-1,0 У2 (L=2000мм)
			600	10,77	H0124111528	ЛПП.600.80.2000.1.4	ЛМс-П 600х80-1,0 У2 (L=2000мм)
		1,2	100	4,57	H0124111532	ЛПП.100.80.2000.1,2.4	ЛМс-П 100х80-1,2 У2 (L=2000мм)
			150	5,44	H0124111533	ЛПП.150.80.2000.1,2.4	ЛМс-П 150х80-1,2 У2 (L=2000мм)
			200	6,3	H0124111534	ЛПП.200.80.2000.1,2.4	ЛМс-П 200х80-1,2 У2 (L=2000мм)
			300	8,01	H0124111535	ЛПП.300.80.2000.1,2.4	ЛМс-П 300х80-1,2 У2 (L=2000мм)
			400	9,73	H0124111536	ЛПП.400.80.2000.1,2.4	ЛМс-П 400х80-1,2 У2 (L=2000мм)
			500	11,22	H0124111537	ЛПП.500.80.2000.1,2.4	ЛМс-П 500х80-1,2 У2 (L=2000мм)
			600	12,94	H0124111538	ЛПП.600.80.2000.1,2.4	ЛМс-П 600х80-1,2 У2 (L=2000мм)
		1,5	100	5,33	H0124111542	ЛПП.100.80.2000.1,5.4	ЛМс-П 100х80-1,5 У2 (L=2000мм)
			150	6,34	H0124111543	ЛПП.150.80.2000.1,5.4	ЛМс-П 150х80-1,5 У2 (L=2000мм)
			200	7,35	H0124111544	ЛПП.200.80.2000.1,5.4	ЛМс-П 200х80-1,5 У2 (L=2000мм)
			300	9,35	H0124111545	ЛПП.300.80.2000.1,5.4	ЛМс-П 300х80-1,5 У2 (L=2000мм)
			400	11,34	H0124111546	ЛПП.400.80.2000.1,5.4	ЛМс-П 400х80-1,5 У2 (L=2000мм)
			500	14,03	H0124111547	ЛПП.500.80.2000.1,5.4	ЛМс-П 500х80-1,5 У2 (L=2000мм)
			600	16,16	H0124111548	ЛПП.600.80.2000.1,5.4	ЛМс-П 600х80-1,5 У2 (L=2000мм)
		2	100	7,94	H0124111552	ЛПП.100.80.2000.2.4	ЛМс-П 100х80-2,0 У2 (L=2000мм)
			150	9,46	H0124111553	ЛПП.150.80.2000.2.4	ЛМс-П 150х80-2,0 У2 (L=2000мм)
			200	10,99	H0124111554	ЛПП.200.80.2000.2.4	ЛМс-П 200х80-2,0 У2 (L=2000мм)
			300	14,04	H0124111555	ЛПП.300.80.2000.2.4	ЛМс-П 300х80-2,0 У2 (L=2000мм)
			400	17,09	H0124111556	ЛПП.400.80.2000.2.4	ЛМс-П 400х80-2,0 У2 (L=2000мм)
			500	18,71	H0124111557	ЛПП.500.80.2000.2.4	ЛМс-П 500х80-2,0 У2 (L=2000мм)
			600	21,55	H0124111558	ЛПП.600.80.2000.2.4	ЛМс-П 600х80-2,0 У2 (L=2000мм)
		0,5	100	2,03	H0129111502	ЛПП.100.80.2000.0,5.6	ЛМс-П 100х80-0,5 AISI 304 (L=2000 мм)
			150	2,41	H0129111503	ЛПП.150.80.2000.0,5.6	ЛМс-П 150х80-0,5 AISI 304 (L=2000 мм)
			200	2,8	H0129111504	ЛПП.200.80.2000.0,5.6	ЛМс-П 200х80-0,5 AISI 304 (L=2000 мм)
			300	3,57	H0129111505	ЛПП.300.80.2000.0,5.6	ЛМс-П 300х80-0,5 AISI 304 (L=2000 мм)
			400	4,36	H0129111506	ЛПП.400.80.2000.0,5.6	ЛМс-П 400х80-0,5 AISI 304 (L=2000 мм)
		0,8	100	2,9	H0129111582	ЛПП.100.80.2000.0,8.6	ЛМс-П 100х80-0,8 AISI 304 (L=2000мм)
			150	3,45	H0129111583	ЛПП.150.80.2000.0,8.6	ЛМс-П 150х80-0,8 AISI 304 (L=2000мм)
			200	4	H0129111584	ЛПП.200.80.2000.0,8.6	ЛМс-П 200х80-0,8 AISI 304 (L=2000мм)
			300	5,09	H0129111585	ЛПП.300.80.2000.0,8.6	ЛМс-П 300х80-0,8 AISI 304 (L=2000мм)
			400	6,18	H0129111586	ЛПП.400.80.2000.0,8.6	ЛМс-П 400х80-0,8 AISI 304 (L=2000мм)
			500	7,13	H0129111587	ЛПП.500.80.2000.0,8.6	ЛМс-П 500х80-0,8 AISI 304 (L=2000мм)
			600	8,21	H0129111588	ЛПП.600.80.2000.0,8.6	ЛМс-П 600х80-0,8 AISI 304 (L=2000мм)
		1	100	3,63	H0129111522	ЛПП.100.80.2000.1.6	ЛМс-П 100х80-1,0 AISI 304 (L=2000мм)
			150	4,31	H0129111523	ЛПП.150.80.2000.1.6	ЛМс-П 150х80-1,0 AISI 304 (L=2000мм)
			200	5	H0129111524	ЛПП.200.80.2000.1.6	ЛМс-П 200х80-1,0 AISI 304 (L=2000мм)
			300	6,36	H0129111525	ЛПП.300.80.2000.1.6	ЛМс-П 300х80-1,0 AISI 304 (L=2000мм)
			400	7,73	H0129111526	ЛПП.400.80.2000.1.6	ЛМс-П 400х80-1,0 AISI 304 (L=2000мм)
			500	8,91	H0129111527	ЛПП.500.80.2000.1.6	ЛМс-П 500х80-1,0 AISI 304 (L=2000мм)
			600	10,26	H0129111528	ЛПП.600.80.2000.1.6	ЛМс-П 600х80-1,0 AISI 304 (L=2000мм)
		1,2	100	4,35	H0129111532	ЛПП.100.80.2000.1,2.6	ЛМс-П 100х80-1,2 AISI 304 (L=2000мм)
			150	5,18	H0129111533	ЛПП.150.80.2000.1,2.6	ЛМс-П 150х80-1,2 AISI 304 (L=2000мм)
			200	6	H0129111534	ЛПП.200.80.2000.1,2.6	ЛМс-П 200х80-1,2 AISI 304 (L=2000мм)
			300	7,63	H0129111535	ЛПП.300.80.2000.1,2.6	ЛМс-П 300х80-1,2 AISI 304 (L=2000мм)
			400	9,27	H0129111536	ЛПП.400.80.2000.1,2.6	ЛМс-П 400х80-1,2 AISI 304 (L=2000мм)
			500	10,69	H0129111537	ЛПП.500.80.2000.1,2.6	ЛМс-П 500х80-1,2 AISI 304 (L=2000мм)
			600	12,32	H0129111538	ЛПП.600.80.2000.1,2.6	ЛМс-П 600х80-1,2 AISI 304 (L=2000мм)
		1,5	100	5,08	H0129111542	ЛПП.100.80.2000.1,5.6	ЛМс-П 100х80-1,5 AISI 304 (L=2000мм)
			150	6,04	H0129111543	ЛПП.150.80.2000.1,5.6	ЛМс-П 150х80-1,5 AISI 304 (L=2000мм)
			200	7	H0129111544	ЛПП.200.80.2000.1,5.6	ЛМс-П 200х80-1,5 AISI 304 (L=2000мм)
			300	8,9	H0129111545	ЛПП.300.80.2000.1,5.6	ЛМс-П 300х80-1,5 AISI 304 (L=2000мм)
			400	10,8	H0129111546	ЛПП.400.80.2000.1,5.6	ЛМс-П 400х80-1,5 AISI 304 (L=2000мм)
			500	13,36	H0129111547	ЛПП.500.80.2000.1,5.6	ЛМс-П 500х80-1,5 AISI 304 (L=2000мм)
			600	15,39	H0129111548	ЛПП.600.80.2000.1,5.6	ЛМс-П 600х80-1,5 AISI 304 (L=2000мм)
		2	100	7,26	H0129111552	ЛПП.100.80.2000.2.6	ЛМс-П 100х80-2,0 AISI 304 (L=2000мм)
			150	8,62	H0129111553	ЛПП.150.80.2000.2.6	ЛМс-П 150х80-2,0 AISI 304 (L=2000мм)
			200	10	H0129111554	ЛПП.200.80.2000.2.6	ЛМс-П 200х80-2,0 AISI 304 (L=2000мм)
			300	12,72	H0129111555	ЛПП.300.80.2000.2.6	ЛМс-П 300х80-2,0 AISI 304 (L=2000мм)
			400	15,46	H0129111556	ЛПП.400.80.2000.2.6	ЛМс-П 400х80-2,0 AISI 304 (L=2000мм)
			500	17,82	H0129111557	ЛПП.500.80.2000.2.6	ЛМс-П 500х80-2,0 AISI 304 (L=2000мм)
			600	20,52	H0129111558	ЛПП.600.80.2000.2.6	ЛМс-П 600х80-2,0 AISI 304 (L=2000мм)

Под заказ возможно изготовление нестандартных лотков с другими типоразмерами, толщинами, длиной и типом покрытия

Лоток монтажный прямой перфорированный ЛПП (ЛМс-П), борт 80 мм, длина 3000 мм

Длина, L, мм	Высота, H, мм	Толщина, S, мм	Ширина, B, мм	Масса, кг	Артикул	Новое наименование	Старое наименование
3000	80	0,5	100	2,76	H0129112502	ЛПП.100.80.3000.0,5.6	ЛМс-П 100х80-0,5 AISI 304 (L=3000 мм)
			150	3,29	H0129112503	ЛПП.150.80.3000.0,5.6	ЛМс-П 150х80-0,5 AISI 304 (L=3000 мм)
			200	3,82	H0129112504	ЛПП.200.80.3000.0,5.6	ЛМс-П 200х80-0,5 AISI 304 (L=3000 мм)
			300	4,87	H0129112505	ЛПП.300.80.3000.0,5.6	ЛМс-П 300х80-0,5 AISI 304 (L=3000 мм)
			400	5,93	H0129112506	ЛПП.400.80.3000.0,5.6	ЛМс-П 400х80-0,5 AISI 304 (L=3000 мм)
		0,8	100	4,35	H0129112582	ЛПП.100.80.3000.0,8.6	ЛМс-П 100х80-0,8 AISI 304 (L=3000мм)
			150	5,18	H0129112583	ЛПП.150.80.3000.0,8.6	ЛМс-П 150х80-0,8 AISI 304 (L=3000мм)
			200	6	H0129112584	ЛПП.200.80.3000.0,8.6	ЛМс-П 200х80-0,8 AISI 304 (L=3000мм)
			300	7,63	H0129112585	ЛПП.300.80.3000.0,8.6	ЛМс-П 300х80-0,8 AISI 304 (L=3000мм)
			400	9,28	H0129112586	ЛПП.400.80.3000.0,8.6	ЛМс-П 400х80-0,8 AISI 304 (L=3000мм)
			500	10,7	H0129112587	ЛПП.500.80.3000.0,8.6	ЛМс-П 500х80-0,8 AISI 304 (L=3000мм)
			600	12,32	H0129112588	ЛПП.600.80.3000.0,8.6	ЛМс-П 600х80-0,8 AISI 304 (L=3000мм)
		1	100	5,44	H0129112522	ЛПП.100.80.3000.1.6	ЛМс-П 100х80-1,0 AISI 304 (L=3000мм)
			150	6,47	H0129112523	ЛПП.150.80.3000.1.6	ЛМс-П 150х80-1,0 AISI 304 (L=3000мм)
			200	7,5	H0129112524	ЛПП.200.80.3000.1.6	ЛМс-П 200х80-1,0 AISI 304 (L=3000мм)
			300	9,54	H0129112525	ЛПП.300.80.3000.1.6	ЛМс-П 300х80-1,0 AISI 304 (L=3000мм)
			400	11,6	H0129112526	ЛПП.400.80.3000.1.6	ЛМс-П 400х80-1,0 AISI 304 (L=3000мм)
			500	13,36	H0129112527	ЛПП.500.80.3000.1.6	ЛМс-П 500х80-1,0 AISI 304 (L=3000мм)
			600	15,39	H0129112528	ЛПП.600.80.3000.1.6	ЛМс-П 600х80-1,0 AISI 304 (L=3000мм)
		1,2	100	6,53	H0129112532	ЛПП.100.80.3000.1,2.6	ЛМс-П 100х80-1,2 AISI 304 (L=3000мм)
			150	7,77	H0129112533	ЛПП.150.80.3000.1,2.6	ЛМс-П 150х80-1,2 AISI 304 (L=3000мм)
			200	9	H0129112534	ЛПП.200.80.3000.1,2.6	ЛМс-П 200х80-1,2 AISI 304 (L=3000мм)
			300	11,38	H0129112535	ЛПП.300.80.3000.1,2.6	ЛМс-П 300х80-1,2 AISI 304 (L=3000мм)
			400	13,9	H0129112536	ЛПП.400.80.3000.1,2.6	ЛМс-П 400х80-1,2 AISI 304 (L=3000мм)
			500	16,04	H0129112537	ЛПП.500.80.3000.1,2.6	ЛМс-П 500х80-1,2 AISI 304 (L=3000мм)
			600	18,47	H0129112538	ЛПП.600.80.3000.1,2.6	ЛМс-П 600х80-1,2 AISI 304 (L=3000мм)
		1,5	100	7,62	H0129112542	ЛПП.100.80.3000.1,5.6	ЛМс-П 100х80-1,5 AISI 304 (L=3000мм)
			150	9,06	H0129112543	ЛПП.150.80.3000.1,5.6	ЛМс-П 150х80-1,5 AISI 304 (L=3000мм)
			200	10,5	H0129112544	ЛПП.200.80.3000.1,5.6	ЛМс-П 200х80-1,5 AISI 304 (L=3000мм)
			300	13,3	H0129112545	ЛПП.300.80.3000.1,5.6	ЛМс-П 300х80-1,5 AISI 304 (L=3000мм)
			400	16,2	H0129112546	ЛПП.400.80.3000.1,5.6	ЛМс-П 400х80-1,5 AISI 304 (L=3000мм)
			500	20,05	H0129112547	ЛПП.500.80.3000.1,5.6	ЛМс-П 500х80-1,5 AISI 304 (L=3000мм)
			600	23,09	H0129112548	ЛПП.600.80.3000.1,5.6	ЛМс-П 600х80-1,5 AISI 304 (L=3000мм)
		2	100	10,88	H0129112552	ЛПП.100.80.3000.2.6	ЛМс-П 100х80-2,0 AISI 304 (L=3000мм)
			150	12,94	H0129112553	ЛПП.150.80.3000.2.6	ЛМс-П 150х80-2,0 AISI 304 (L=3000мм)
			200	15	H0129112554	ЛПП.200.80.3000.2.6	ЛМс-П 200х80-2,0 AISI 304 (L=3000мм)
			300	19,08	H0129112555	ЛПП.300.80.3000.2.6	ЛМс-П 300х80-2,0 AISI 304 (L=3000мм)
			400	23,2	H0129112556	ЛПП.400.80.3000.2.6	ЛМс-П 400х80-2,0 AISI 304 (L=3000мм)
			500	26,74	H0129112557	ЛПП.500.80.3000.2.6	ЛМс-П 500х80-2,0 AISI 304 (L=3000мм)
			600	30,79	H0129112558	ЛПП.600.80.3000.2.6	ЛМс-П 600х80-2,0 AISI 304 (L=3000мм)

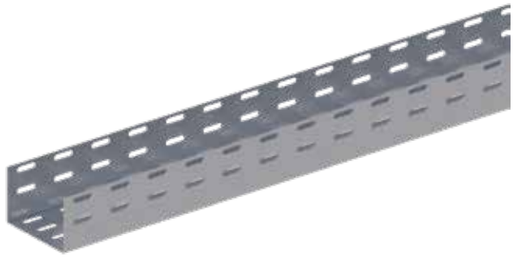

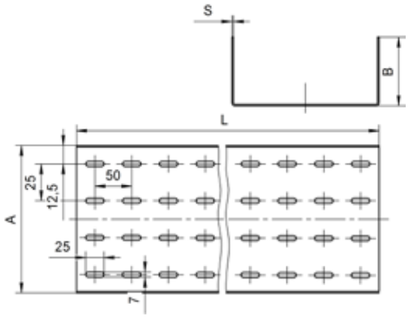

Варианты исполнения:

Горячее цинкование
Сталь оцинкованная по методу Сендзимира
Полимерно-порошковая окраска
Нержавеющая сталь

Пример записи при заказе лотка монтажного прямого перфорированного длиной 2000 мм, высотой 80 мм, толщиной 1,5 мм, шириной 600 мм, полимерно-порошковая окраска:
Лоток монтажный прямой неперфорированный ЛПП.600.80.2000.1,5.4 (артикул H0124111548)

Под заказ возможно изготовление нестандартных лотков с другими типоразмерами, толщинами, длиной и типом покрытия

Лоток монтажный прямой перфорированный ЛПП (ЛМс-П), борт 100 мм, длина 2000 мм

Длина, L, мм	Высота, H, мм	Толщина, S, мм	Ширина, B, мм	Масса, кг	Артикул	Новое наименование	Старое наименование
2000	100	1	100	4,85	H0121111622	ЛПП.100.100.2000.1.1	ЛМс-П 100x100-1,0ц УТ1,5 (L=2000 мм)
			150	5,68	H0121111623	ЛПП.150.100.2000.1.1	ЛМс-П 150x100-1,0ц УТ1,5 (L=2000 мм)
			200	6,50	H0121111624	ЛПП.200.100.2000.1.1	ЛМс-П 200x100-1,0ц УТ1,5 (L=2000 мм)
			300	8,16	H0121111625	ЛПП.300.100.2000.1.1	ЛМс-П 300x100-1,0ц УТ1,5 (L=2000 мм)
			400	10,03	H0121111626	ЛПП.400.100.2000.1.1	ЛМс-П 400x100-1,0ц УТ1,5 (L=2000 мм)
			500	11,68	H0121111627	ЛПП.500.100.2000.1.1	ЛМс-П 500x100-1,0ц УТ1,5 (L=2000 мм)
			600	13,33	H0121111628	ЛПП.600.100.2000.1.1	ЛМс-П 600x100-1,0ц УТ1,5 (L=2000 мм)
		1,2	100	5,66	H0121111632	ЛПП.100.100.2000.1,2.1	ЛМс-П 100x100-1,2ц УТ1,5 (L=2000 мм)
			150	6,62	H0121111633	ЛПП.150.100.2000.1,2.1	ЛМс-П 150x100-1,2ц УТ1,5 (L=2000 мм)
			200	7,58	H0121111634	ЛПП.200.100.2000.1,2.1	ЛМс-П 200x100-1,2ц УТ1,5 (L=2000 мм)
			300	9,51	H0121111635	ЛПП.300.100.2000.1,2.1	ЛМс-П 300x100-1,2ц УТ1,5 (L=2000 мм)
			400	11,70	H0121111636	ЛПП.400.100.2000.1,2.1	ЛМс-П 400x100-1,2ц УТ1,5 (L=2000 мм)
			500	13,62	H0121111637	ЛПП.500.100.2000.1,2.1	ЛМс-П 500x100-1,2ц УТ1,5 (L=2000 мм)
			600	15,54	H0121111638	ЛПП.600.100.2000.1,2.1	ЛМс-П 600x100-1,2ц УТ1,5 (L=2000 мм)
		1,5	100	6,61	H0121111642	ЛПП.100.100.2000.1,5.1	ЛМс-П 100x100-1,5ц УТ1,5 (L=2000 мм)
			150	7,73	H0121111643	ЛПП.150.100.2000.1,5.1	ЛМс-П 150x100-1,5ц УТ1,5 (L=2000 мм)
			200	8,85	H0121111644	ЛПП.200.100.2000.1,5.1	ЛМс-П 200x100-1,5ц УТ1,5 (L=2000 мм)
			300	11,10	H0121111645	ЛПП.300.100.2000.1,5.1	ЛМс-П 300x100-1,5ц УТ1,5 (L=2000 мм)
			400	13,70	H0121111646	ЛПП.400.100.2000.1,5.1	ЛМс-П 400x100-1,5ц УТ1,5 (L=2000 мм)
			500	16,30	H0121111647	ЛПП.500.100.2000.1,5.1	ЛМс-П 500x100-1,5ц УТ1,5 (L=2000 мм)
			600	18,90	H0121111648	ЛПП.600.100.2000.1,5.1	ЛМс-П 600x100-1,5ц УТ1,5 (L=2000 мм)
		2	100	9,90	H0121111652	ЛПП.100.100.2000.2.1	ЛМс-П 100x100-2,0ц УТ1,5 (L=2000 мм)
			150	11,48	H0121111653	ЛПП.150.100.2000.2.1	ЛМс-П 150x100-2,0ц УТ1,5 (L=2000 мм)
			200	13,09	H0121111654	ЛПП.200.100.2000.2.1	ЛМс-П 200x100-2,0ц УТ1,5 (L=2000 мм)
			300	16,25	H0121111655	ЛПП.300.100.2000.2.1	ЛМс-П 300x100-2,0ц УТ1,5 (L=2000 мм)
			400	19,43	H0121111656	ЛПП.400.100.2000.2.1	ЛМс-П 400x100-2,0ц УТ1,5 (L=2000 мм)
			500	21,97	H0121111657	ЛПП.500.100.2000.2.1	ЛМс-П 500x100-2,0ц УТ1,5 (L=2000 мм)
			600	25,10	H0121111658	ЛПП.600.100.2000.2.1	ЛМс-П 600x100-2,0ц УТ1,5 (L=2000 мм)
		0,55	100	2,33	H0122111602	ЛПП.100.100.2000.0,55.2	ЛМс-П 100x100-0,55ц УТ2,5 (L=2000 мм)
			150	2,72	H0122111603	ЛПП.150.100.2000.0,55.2	ЛМс-П 150x100-0,55ц УТ2,5 (L=2000 мм)
			200	3,11	H0122111604	ЛПП.200.100.2000.0,55.2	ЛМс-П 200x100-0,55ц УТ2,5 (L=2000 мм)
			300	3,89	H0122111605	ЛПП.300.100.2000.0,55.2	ЛМс-П 300x100-0,55ц УТ2,5 (L=2000 мм)
			400	4,66	H0122111606	ЛПП.400.100.2000.0,55.2	ЛМс-П 400x100-0,55ц УТ2,5 (L=2000 мм)
		0,7	100	2,98	H0122111612	ЛПП.100.100.2000.0,7.2	ЛМс-П 100x100-0,7ц УТ2,5 (L=2000 мм)
			150	3,46	H0122111613	ЛПП.150.100.2000.0,7.2	ЛМс-П 150x100-0,7ц УТ2,5 (L=2000 мм)
			200	3,94	H0122111614	ЛПП.200.100.2000.0,7.2	ЛМс-П 200x100-0,7ц УТ2,5 (L=2000 мм)
			300	4,89	H0122111615	ЛПП.300.100.2000.0,7.2	ЛМс-П 300x100-0,7ц УТ2,5 (L=2000 мм)
			400	5,85	H0122111616	ЛПП.400.100.2000.0,7.2	ЛМс-П 400x100-0,7ц УТ2,5 (L=2000 мм)
			500	6,61	H0122111617	ЛПП.500.100.2000.0,7.2	ЛМс-П 500x100-0,7ц УТ2,5 (L=2000 мм)
			600	7,56	H0122111618	ЛПП.600.100.2000.0,7.2	ЛМс-П 600x100-0,7ц УТ2,5 (L=2000 мм)
		1	100	4,26	H0122111622	ЛПП.100.100.2000.1.2	ЛМс-П 100x100-1,0ц УТ2,5 (L=2000 мм)
			150	4,94	H0122111623	ЛПП.150.100.2000.1.2	ЛМс-П 150x100-1,0ц УТ2,5 (L=2000 мм)
			200	5,63	H0122111624	ЛПП.200.100.2000.1.2	ЛМс-П 200x100-1,0ц УТ2,5 (L=2000 мм)
			300	6,99	H0122111625	ЛПП.300.100.2000.1.2	ЛМс-П 300x100-1,0ц УТ2,5 (L=2000 мм)
			400	8,36	H0122111626	ЛПП.400.100.2000.1.2	ЛМс-П 400x100-1,0ц УТ2,5 (L=2000 мм)
			500	9,45	H0122111627	ЛПП.500.100.2000.1.2	ЛМс-П 500x100-1,0ц УТ2,5 (L=2000 мм)
			600	10,8	H0122111628	ЛПП.600.100.2000.1.2	ЛМс-П 600x100-1,0ц УТ2,5 (L=2000 мм)
		1,2	100	5,11	H0122111632	ЛПП.100.100.2000.1,2.2	ЛМс-П 100x100-1,2ц УТ2,5 (L=2000 мм)
			150	5,93	H0122111633	ЛПП.150.100.2000.1,2.2	ЛМс-П 150x100-1,2ц УТ2,5 (L=2000 мм)
			200	6,75	H0122111634	ЛПП.200.100.2000.1,2.2	ЛМс-П 200x100-1,2ц УТ2,5 (L=2000 мм)
			300	8,38	H0122111635	ЛПП.300.100.2000.1,2.2	ЛМс-П 300x100-1,2ц УТ2,5 (L=2000 мм)
			400	10,00	H0122111636	ЛПП.400.100.2000.1,2.2	ЛМс-П 400x100-1,2ц УТ2,5 (L=2000 мм)
			500	11,34	H0122111637	ЛПП.500.100.2000.1,2.2	ЛМс-П 500x100-1,2ц УТ2,5 (L=2000 мм)
			600	12,96	H0122111638	ЛПП.600.100.2000.1,2.2	ЛМс-П 600x100-1,2ц УТ2,5 (L=2000 мм)
		1,5	100	5,96	H0122111642	ЛПП.100.100.2000.1,5.2	ЛМс-П 100x100-1,5ц УТ2,5 (L=2000 мм)
			150	6,92	H0122111643	ЛПП.150.100.2000.1,5.2	ЛМс-П 150x100-1,5ц УТ2,5 (L=2000 мм)
			200	7,88	H0122111644	ЛПП.200.100.2000.1,5.2	ЛМс-П 200x100-1,5ц УТ2,5 (L=2000 мм)
			300	9,78	H0122111645	ЛПП.300.100.2000.1,5.2	ЛМс-П 300x100-1,5ц УТ2,5 (L=2000 мм)
			400	11,70	H0122111646	ЛПП.400.100.2000.1,5.2	ЛМс-П 400x100-1,5ц УТ2,5 (L=2000 мм)
			500	14,18	H0122111647	ЛПП.500.100.2000.1,5.2	ЛМс-П 500x100-1,5ц УТ2,5 (L=2000 мм)
			600	16,2	H0122111648	ЛПП.600.100.2000.1,5.2	ЛМс-П 600x100-1,5ц УТ2,5 (L=2000 мм)
		2	100	8,52	H0122111652	ЛПП.100.100.2000.2.2	ЛМс-П 100x100-2,0ц УТ2,5 (L=2000 мм)
			150	9,88	H0122111653	ЛПП.150.100.2000.2.2	ЛМс-П 150x100-2,0ц УТ2,5 (L=2000 мм)
			200	11,26	H0122111654	ЛПП.200.100.2000.2.2	ЛМс-П 200x100-2,0ц УТ2,5 (L=2000 мм)
			300	13,98	H0122111655	ЛПП.300.100.2000.2.2	ЛМс-П 300x100-2,0ц УТ2,5 (L=2000 мм)
			400	16,72	H0122111656	ЛПП.400.100.2000.2.2	ЛМс-П 400x100-2,0ц УТ2,5 (L=2000 мм)
			500	18,90	H0122111657	ЛПП.500.100.2000.2.2	ЛМс-П 500x100-2,0ц УТ2,5 (L=2000 мм)
			600	21,60	H0122111658	ЛПП.600.100.2000.2.2	ЛМс-П 600x100-2,0ц УТ2,5 (L=2000 мм)

Под заказ возможно изготовление нестандартных лотков с другими типоразмерами, толщинами, длиной и типом покрытия

Варианты исполнения:
- Горячее цинкование
- Сталь оцинкованная по методу Сендзимира
- Полимерно-порошковая окраска
- Нержавеющая сталь

Пример записи при заказе лотка монтажного прямого перфорированного длиной 2000 мм, высотой 100 мм, толщиной 1 мм, шириной 600 мм, сталь оцинкованная по методу Сендзимира:
Лоток монтажный прямой перфорированный ЛПП.600.100.2000.1.2 (артикул H0122111628)

Лоток монтажный прямой перфорированный ЛПП (ЛМс-П), борт 100 мм, длина 3000 мм

Длина, L, мм	Высота, H, мм	Толщина, S, мм	Ширина, B, мм	Масса, кг	Артикул	Новое наименование	Старое наименование
3000	100	1	100	6,33	H0121112522	ЛПП.100.80.3000.1.1	ЛМс-П 100x80-1,0ц УТ1,5 (L=3000 мм)
			150	7,56	H0121112523	ЛПП.150.80.3000.1.1	ЛМс-П 150x80-1,0ц УТ1,5 (L=3000 мм)
			200	8,80	H0121112524	ЛПП.200.80.3000.1.1	ЛМс-П 200x80-1,0ц УТ1,5 (L=3000 мм)
			300	11,24	H0121112525	ЛПП.300.80.3000.1.1	ЛМс-П 300x80-1,0ц УТ1,5 (L=3000 мм)
			400	13,77	H0121112526	ЛПП.400.80.3000.1.1	ЛМс-П 400x80-1,0ц УТ1,5 (L=3000 мм)
			500	16,23	H0121112527	ЛПП.500.80.3000.1.1	ЛМс-П 500x80-1,0ц УТ1,5 (L=3000 мм)
			600	18,70	H0121112528	ЛПП.600.80.3000.1.1	ЛМс-П 600x80-1,0ц УТ1,5 (L=3000 мм)
		1,2	100	7,38	H0121112632	ЛПП.100.100.3000.1,2.1	ЛМс-П 100x100-1,2ц УТ1,5 (L=3000 мм)
			150	8,82	H0121112633	ЛПП.150.100.3000.1,2.1	ЛМс-П 150x100-1,2ц УТ1,5 (L=3000 мм)
			200	10,26	H0121112634	ЛПП.200.100.3000.1,2.1	ЛМс-П 200x100-1,2ц УТ1,5 (L=3000 мм)
			300	13,11	H0121112635	ЛПП.300.100.3000.1,2.1	ЛМс-П 300x100-1,2ц УТ1,5 (L=3000 мм)
			400	16,05	H0121112636	ЛПП.400.100.3000.1,2.1	ЛМс-П 400x100-1,2ц УТ1,5 (L=3000 мм)
			500	18,93	H0121112637	ЛПП.500.100.3000.1,2.1	ЛМс-П 500x100-1,2ц УТ1,5 (L=3000 мм)
			600	21,81	H0121112638	ЛПП.600.100.3000.1,2.1	ЛМс-П 600x100-1,2ц УТ1,5 (L=3000 мм)
		1,5	100	8,61	H0121112542	ЛПП.100.80.3000.1,5.1	ЛМс-П 100x80-1,5ц УТ1,5 (L=3000 мм)
			150	10,29	H0121112543	ЛПП.150.80.3000.1,5.1	ЛМс-П 150x80-1,5ц УТ1,5 (L=3000 мм)
			200	11,99	H0121112544	ЛПП.200.80.3000.1,5.1	ЛМс-П 200x80-1,5ц УТ1,5 (L=3000 мм)
			300	15,30	H0121112545	ЛПП.300.80.3000.1,5.1	ЛМс-П 300x80-1,5ц УТ1,5 (L=3000 мм)
			400	18,75	H0121112546	ЛПП.400.80.3000.1,5.1	ЛМс-П 400x80-1,5ц УТ1,5 (L=3000 мм)
			500	22,11	H0121112547	ЛПП.500.80.3000.1,5.1	ЛМс-П 500x80-1,5ц УТ1,5 (L=3000 мм)
			600	25,47	H0121112548	ЛПП.600.80.3000.1,5.1	ЛМс-П 600x80-1,5ц УТ1,5 (L=3000 мм)
		2	100	14,85	H0121112652	ЛПП.100.100.3000.2.1	ЛМс-П 100x100-2,0ц УТ1,5 (L=3000 мм)
			150	17,22	H0121112653	ЛПП.150.100.3000.2.1	ЛМс-П 150x100-2,0ц УТ1,5 (L=3000 мм)
			200	19,62	H0121112654	ЛПП.200.100.3000.2.1	ЛМс-П 200x100-2,0ц УТ1,5 (L=3000 мм)
			300	24,41	H0121112655	ЛПП.300.100.3000.2.1	ЛМс-П 300x100-2,0ц УТ1,5 (L=3000 мм)
			400	29,06	H0121112656	ЛПП.400.100.3000.2.1	ЛМс-П 400x100-2,0ц УТ1,5 (L=3000 мм)
			500	32,96	H0121112657	ЛПП.500.100.3000.2.1	ЛМс-П 500x100-2,0ц УТ1,5 (L=3000 мм)
			600	37,66	H0121112658	ЛПП.600.100.3000.2.1	ЛМс-П 600x100-2,0ц УТ1,5 (L=3000 мм)
		0,55	100	3,5	H0122112602	ЛПП.100.100.3000.0,55.2	ЛМс-П 100x100-0,55ц УТ2,5 (L=3000 мм)
			150	4,08	H0122112603	ЛПП.150.100.3000.0,55.2	ЛМс-П 150x100-0,55ц УТ2,5 (L=3000 мм)
			200	4,66	H0122112604	ЛПП.200.100.3000.0,55.2	ЛМс-П 200x100-0,55ц УТ2,5 (L=3000 мм)
			300	5,83	H0122112605	ЛПП.300.100.3000.0,55.2	ЛМс-П 300x100-0,55ц УТ2,5 (L=3000 мм)
			400	6,99	H0122112606	ЛПП.400.100.3000.0,55.2	ЛМс-П 400x100-0,55ц УТ2,5 (L=3000 мм)
		0,7	100	4,47	H0122112612	ЛПП.100.100.3000.0,7.2	ЛМс-П 100x100-0,7ц УТ2,5 (L=3000 мм)
			150	5,19	H0122112613	ЛПП.150.100.3000.0,7.2	ЛМс-П 150x100-0,7ц УТ2,5 (L=3000 мм)
			200	5,91	H0122112614	ЛПП.200.100.3000.0,7.2	ЛМс-П 200x100-0,7ц УТ2,5 (L=3000 мм)
			300	7,34	H0122112615	ЛПП.300.100.3000.0,7.2	ЛМс-П 300x100-0,7ц УТ2,5 (L=3000 мм)
			400	8,78	H0122112616	ЛПП.400.100.3000.0,7.2	ЛМс-П 400x100-0,7ц УТ2,5 (L=3000 мм)
			500	9,92	H0122112617	ЛПП.500.100.3000.0,7.2	ЛМс-П 500x100-0,7ц УТ2,5 (L=3000 мм)
			600	11,34	H0122112618	ЛПП.600.100.3000.0,7.2	ЛМс-П 600x100-0,7ц УТ2,5 (L=3000 мм)
		1	100	6,39	H0122112622	ЛПП.100.100.3000.1.2	ЛМс-П 100x100-1,0ц УТ2,5 (L=3000 мм)
			150	7,41	H0122112623	ЛПП.150.100.3000.1.2	ЛМс-П 150x100-1,0ц УТ2,5 (L=3000 мм)
			200	8,44	H0122112624	ЛПП.200.100.3000.1.2	ЛМс-П 200x100-1,0ц УТ2,5 (L=3000 мм)
			300	10,50	H0122112625	ЛПП.300.100.3000.1.2	ЛМс-П 300x100-1,0ц УТ2,5 (L=3000 мм)
			400	12,50	H0122112626	ЛПП.400.100.3000.1.2	ЛМс-П 400x100-1,0ц УТ2,5 (L=3000 мм)
			500	14,18	H0122112627	ЛПП.500.100.3000.1.2	ЛМс-П 500x100-1,0ц УТ2,5 (L=3000 мм)
			600	16,2	H0122112628	ЛПП.600.100.3000.1.2	ЛМс-П 600x100-1,0ц УТ2,5 (L=3000 мм)
		1,2	100	7,66	H0122112632	ЛПП.100.100.3000.1,2.2	ЛМс-П 100x100-1,2ц УТ2,5 (L=3000 мм)
			150	8,90	H0122112633	ЛПП.150.100.3000.1,2.2	ЛМс-П 150x100-1,2ц УТ2,5 (L=3000 мм)
			200	10,10	H0122112634	ЛПП.200.100.3000.1,2.2	ЛМс-П 200x100-1,2ц УТ2,5 (L=3000 мм)
			300	12,60	H0122112635	ЛПП.300.100.3000.1,2.2	ЛМс-П 300x100-1,2ц УТ2,5 (L=3000 мм)
			400	15,00	H0122112636	ЛПП.400.100.3000.1,2.2	ЛМс-П 400x100-1,2ц УТ2,5 (L=3000 мм)
			500	17,01	H0122112637	ЛПП.500.100.3000.1,2.2	ЛМс-П 500x100-1,2ц УТ2,5 (L=3000 мм)
			600	19,44	H0122112638	ЛПП.600.100.3000.1,2.2	ЛМс-П 600x100-1,2ц УТ2,5 (L=3000 мм)
		1,5	100	8,94	H0122112642	ЛПП.100.100.3000.1,5.2	ЛМс-П 100x100-1,5ц УТ2,5 (L=3000 мм)
			150	10,40	H0122112643	ЛПП.150.100.3000.1,5.2	ЛМс-П 150x100-1,5ц УТ2,5 (L=3000 мм)
			200	11,20	H0122112644	ЛПП.200.100.3000.1,5.2	ЛМс-П 200x100-1,5ц УТ2,5 (L=3000 мм)
			300	14,70	H0122112645	ЛПП.300.100.3000.1,5.2	ЛМс-П 300x100-1,5ц УТ2,5 (L=3000 мм)
			400	17,60	H0122112646	ЛПП.400.100.3000.1,5.2	ЛМс-П 400x100-1,5ц УТ2,5 (L=3000 мм)
			500	21,27	H0122112647	ЛПП.500.100.3000.1,5.2	ЛМс-П 500x100-1,5ц УТ2,5 (L=3000 мм)
			600	24,3	H0122112648	ЛПП.600.100.3000.1,5.2	ЛМс-П 600x100-1,5ц УТ2,5 (L=3000 мм)
		2	100	12,78	H0122112652	ЛПП.100.100.3000.2.2	ЛМс-П 100x100-2,0ц УТ2,5 (L=3000 мм)
			150	14,82	H0122112653	ЛПП.150.100.3000.2.2	ЛМс-П 150x100-2,0ц УТ2,5 (L=3000 мм)
			200	16,88	H0122112654	ЛПП.200.100.3000.2.2	ЛМс-П 200x100-2,0ц УТ2,5 (L=3000 мм)
			300	21,00	H0122112655	ЛПП.300.100.3000.2.2	ЛМс-П 300x100-2,0ц УТ2,5 (L=3000 мм)
			400	25,00	H0122112656	ЛПП.400.100.3000.2.2	ЛМс-П 400x100-2,0ц УТ2,5 (L=3000 мм)
			500	28,35	H0122112657	ЛПП.500.100.3000.2.2	ЛМс-П 500x100-2,0ц УТ2,5 (L=3000 мм)
			600	32,40	H0122112658	ЛПП.600.100.3000.2.2	ЛМс-П 600x100-2,0ц УТ2,5 (L=3000 мм)

Под заказ возможно изготовление нестандартных лотков с другими типоразмерами, толщинами, длиной и типом покрытия

Варианты исполнения:
- Горячее цинкование
- Сталь оцинкованная по методу Сендзимира
- Полимерно-порошковая окраска
- Нержавеющая сталь

Пример записи при заказе лотка монтажного прямого перфорированного длиной 3000 мм, высотой 100 мм, толщиной 1,2 мм, шириной 100 мм, горячее цинкование:
Лоток монтажный прямой перфорированный ЛПП.100.100.3000.1,2.1 (артикул H0121112632)

Лоток монтажный прямой перфорированный ЛПП (ЛМс-П), борт 100 мм, длина 2000 мм

Длина, L, мм	Высота, H, мм	Толщина, S, мм	Ширина, B, мм	Масса, кг	Артикул	Новое наименование	Старое наименование
2000	100	0,55	100	2,45	H0124111602	ЛПП.100.100.2000.0,55.4	ЛМс-П 100x100-0,55 У2 (L=2000 мм)
			150	2,86	H0124111603	ЛПП.150.100.2000.0,55.4	ЛМс-П 150x100-0,55 У2 (L=2000 мм)
			200	3,27	H0124111604	ЛПП.200.100.2000.0,55.4	ЛМс-П 200x100-0,55 У2 (L=2000 мм)
			300	4,08	H0124111605	ЛПП.300.100.2000.0,55.4	ЛМс-П 300x100-0,55 У2 (L=2000 мм)
			400	4,89	H0124111606	ЛПП.400.100.2000.0,55.4	ЛМс-П 400x100-0,55 У2 (L=2000 мм)
		0,7	100	3,13	H0124111612	ЛПП.100.100.2000.0,7.4	ЛМс-П 100x100-0,7 У2 (L=2000мм)
			150	3,63	H0124111613	ЛПП.150.100.2000.0,7.4	ЛМс-П 150x100-0,7 У2 (L=2000мм)
			200	4,14	H0124111614	ЛПП.200.100.2000.0,7.4	ЛМс-П 200x100-0,7 У2 (L=2000мм)
			300	5,13	H0124111615	ЛПП.300.100.2000.0,7.4	ЛМс-П 300x100-0,7 У2 (L=2000мм)
			400	6,14	H0124111616	ЛПП.400.100.2000.0,7.4	ЛМс-П 400x100-0,7 У2 (L=2000мм)
			500	6,94	H0124111617	ЛПП.500.100.2000.0,7.4	ЛМс-П 500x100-0,7 У2 (L=2000мм)
			600	7,94	H0124111618	ЛПП.600.100.2000.0,7.4	ЛМс-П 600x100-0,7 У2 (L=2000мм)
		1	100	4,47	H0124111622	ЛПП.100.100.2000.1.4	ЛМс-П 100x100-1,0 У2 (L=2000мм)
			150	5,19	H0124111623	ЛПП.150.100.2000.1.4	ЛМс-П 150x100-1,0 У2 (L=2000мм)
			200	5,91	H0124111624	ЛПП.200.100.2000.1.4	ЛМс-П 200x100-1,0 У2 (L=2000мм)
			300	7,34	H0124111625	ЛПП.300.100.2000.1.4	ЛМс-П 300x100-1,0 У2 (L=2000мм)
			400	8,78	H0124111626	ЛПП.400.100.2000.1.4	ЛМс-П 400x100-1,0 У2 (L=2000мм)
			500	9,92	H0124111627	ЛПП.500.100.2000.1.4	ЛМс-П 500x100-1,0 У2 (L=2000мм)
			600	11,34	H0124111628	ЛПП.600.100.2000.1.4	ЛМс-П 600x100-1,0 У2 (L=2000мм)
		1,2	100	5,37	H0124111632	ЛПП.100.100.2000.1,2.4	ЛМс-П 100x100-1,2 У2 (L=2000мм)
			150	6,23	H0124111633	ЛПП.150.100.2000.1,2.4	ЛМс-П 150x100-1,2 У2 (L=2000мм)
			200	7,09	H0124111634	ЛПП.200.100.2000.1,2.4	ЛМс-П 200x100-1,2 У2 (L=2000мм)
			300	8,8	H0124111635	ЛПП.300.100.2000.1,2.4	ЛМс-П 300x100-1,2 У2 (L=2000мм)
			400	10,5	H0124111636	ЛПП.400.100.2000.1,2.4	ЛМс-П 400x100-1,2 У2 (L=2000мм)
			500	11,91	H0124111637	ЛПП.500.100.2000.1,2.4	ЛМс-П 500x100-1,2 У2 (L=2000мм)
			600	13,61	H0124111638	ЛПП.600.100.2000.1,2.4	ЛМс-П 600x100-1,2 У2 (L=2000мм)
		1,5	100	6,26	H0124111642	ЛПП.100.100.2000.1,5.4	ЛМс-П 100x100-1,5 У2 (L=2000мм)
			150	7,27	H0124111643	ЛПП.150.100.2000.1,5.4	ЛМс-П 150x100-1,5 У2 (L=2000мм)
			200	8,27	H0124111644	ЛПП.200.100.2000.1,5.4	ЛМс-П 200x100-1,5 У2 (L=2000мм)
			300	10,27	H0124111645	ЛПП.300.100.2000.1,5.4	ЛМс-П 300x100-1,5 У2 (L=2000мм)
			400	12,29	H0124111646	ЛПП.400.100.2000.1,5.4	ЛМс-П 400x100-1,5 У2 (L=2000мм)
			500	14,89	H0124111647	ЛПП.500.100.2000.1,5.4	ЛМс-П 500x100-1,5 У2 (L=2000мм)
			600	17,01	H0124111648	ЛПП.600.100.2000.1,5.4	ЛМс-П 600x100-1,5 У2 (L=2000мм)
		2	100	9,16	H0124111652	ЛПП.100.100.2000.2.4	ЛМс-П 100x100-2,0 У2 (L=2000мм)
			150	10,68	H0124111653	ЛПП.150.100.2000.2.4	ЛМс-П 150x100-2,0 У2 (L=2000мм)
			200	12,21	H0124111654	ЛПП.200.100.2000.2.4	ЛМс-П 200x100-2,0 У2 (L=2000мм)
			300	15,26	H0124111655	ЛПП.300.100.2000.2.4	ЛМс-П 300x100-2,0 У2 (L=2000мм)
			400	18,31	H0124111656	ЛПП.400.100.2000.2.4	ЛМс-П 400x100-2,0 У2 (L=2000мм)
			500	19,85	H0124111657	ЛПП.500.100.2000.2.4	ЛМс-П 500x100-2,0 У2 (L=2000мм)
			600	22,68	H0124111658	ЛПП.600.100.2000.2.4	ЛМс-П 600x100-2,0 У2 (L=2000мм)
		0,5	100	2,33	H0129111602	ЛПП.100.100.2000.0,5.6	ЛМс-П 100x100-0,5 AISI 304 (L=2000 мм)
			150	2,72	H0129111603	ЛПП.150.100.2000.0,5.6	ЛМс-П 150x100-0,5 AISI 304 (L=2000 мм)
			200	3,11	H0129111604	ЛПП.200.100.2000.0,5.6	ЛМс-П 200x100-0,5 AISI 304 (L=2000 мм)
			300	3,89	H0129111605	ЛПП.300.100.2000.0,5.6	ЛМс-П 300x100-0,5 AISI 304 (L=2000 мм)
			400	4,66	H0129111606	ЛПП.400.100.2000.0,5.6	ЛМс-П 400x100-0,5 AISI 304 (L=2000 мм)
		0,8	100	3,41	H0129111682	ЛПП.100.100.2000.0,8.6	ЛМс-П 100x100-0,8 AISI 304 (L=2000мм)
			150	3,95	H0129111683	ЛПП.150.100.2000.0,8.6	ЛМс-П 150x100-0,8 AISI 304 (L=2000мм)
			200	4,5	H0129111684	ЛПП.200.100.2000.0,8.6	ЛМс-П 200x100-0,8 AISI 304 (L=2000мм)
			300	5,59	H0129111685	ЛПП.300.100.2000.0,8.6	ЛМс-П 300x100-0,8 AISI 304 (L=2000мм)
			400	6,69	H0129111686	ЛПП.400.100.2000.0,8.6	ЛМс-П 400x100-0,8 AISI 304 (L=2000мм)
			500	7,55	H0129111687	ЛПП.500.100.2000.0,8.6	ЛМс-П 500x100-0,8 AISI 304 (L=2000мм)
			600	8,64	H0129111688	ЛПП.600.100.2000.0,8.6	ЛМс-П 600x100-0,8 AISI 304 (L=2000мм)
		1	100	4,26	H0129111622	ЛПП.100.100.2000.1.6	ЛМс-П 100x100-1,0 AISI 304 (L=2000мм)
			150	4,94	H0129111623	ЛПП.150.100.2000.1.6	ЛМс-П 150x100-1,0 AISI 304 (L=2000мм)
			200	5,63	H0129111624	ЛПП.200.100.2000.1.6	ЛМс-П 200x100-1,0 AISI 304 (L=2000мм)
			300	6,99	H0129111625	ЛПП.300.100.2000.1.6	ЛМс-П 300x100-1,0 AISI 304 (L=2000мм)
			400	8,36	H0129111626	ЛПП.400.100.2000.1.6	ЛМс-П 400x100-1,0 AISI 304 (L=2000мм)
			500	9,45	H0129111627	ЛПП.500.100.2000.1.6	ЛМс-П 500x100-1,0 AISI 304 (L=2000мм)
			600	10,8	H0129111628	ЛПП.600.100.2000.1.6	ЛМс-П 600x100-1,0 AISI 304 (L=2000мм)
		1,2	100	5,11	H0129111632	ЛПП.100.100.2000.1,2.6	ЛМс-П 100x100-1,2 AISI 304 (L=2000мм)
			150	5,93	H0129111633	ЛПП.150.100.2000.1,2.6	ЛМс-П 150x100-1,2 AISI 304 (L=2000мм)
			200	6,75	H0129111634	ЛПП.200.100.2000.1,2.6	ЛМс-П 200x100-1,2 AISI 304 (L=2000мм)
			300	8,38	H0129111635	ЛПП.300.100.2000.1,2.6	ЛМс-П 300x100-1,2 AISI 304 (L=2000мм)
			400	10	H0129111636	ЛПП.400.100.2000.1,2.6	ЛМс-П 400x100-1,2 AISI 304 (L=2000мм)
			500	11,34	H0129111637	ЛПП.500.100.2000.1,2.6	ЛМс-П 500x100-1,2 AISI 304 (L=2000мм)
			600	12,96	H0129111638	ЛПП.600.100.2000.1,2.6	ЛМс-П 600x100-1,2 AISI 304 (L=2000мм)
		1,5	100	5,96	H0129111642	ЛПП.100.100.2000.1,5.6	ЛМс-П 100x100-1,5 AISI 304 (L=2000мм)
			150	6,92	H0129111643	ЛПП.150.100.2000.1,5.6	ЛМс-П 150x100-1,5 AISI 304 (L=2000мм)
			200	7,88	H0129111644	ЛПП.200.100.2000.1,5.6	ЛМс-П 200x100-1,5 AISI 304 (L=2000мм)
			300	9,78	H0129111645	ЛПП.300.100.2000.1,5.6	ЛМс-П 300x100-1,5 AISI 304 (L=2000мм)
			400	11,7	H0129111646	ЛПП.400.100.2000.1,5.6	ЛМс-П 400x100-1,5 AISI 304 (L=2000мм)
			500	14,18	H0129111647	ЛПП.500.100.2000.1,5.6	ЛМс-П 500x100-1,5 AISI 304 (L=2000мм)
			600	16,2	H0129111648	ЛПП.600.100.2000.1,5.6	ЛМс-П 600x100-1,5 AISI 304 (L=2000мм)
		2	100	7,26	H0129111552	ЛПП.100.80.2000.2.6	ЛМс-П 100x80-2,0 AISI 304 (L=2000мм)
			150	8,62	H0129111553	ЛПП.150.80.2000.2.6	ЛМс-П 150x80-2,0 AISI 304 (L=2000мм)
			200	10	H0129111554	ЛПП.200.80.2000.2.6	ЛМс-П 200x80-2,0 AISI 304 (L=2000мм)
			300	12,72	H0129111555	ЛПП.300.80.2000.2.6	ЛМс-П 300x80-2,0 AISI 304 (L=2000мм)
			400	15,46	H0129111556	ЛПП.400.80.2000.2.6	ЛМс-П 400x80-2,0 AISI 304 (L=2000мм)
			500	18,9	H0129111657	ЛПП.500.100.2000.2.6	ЛМс-П 500x100-2,0 AISI 304 (L=2000мм)
			600	21,6	H0129111658	ЛПП.600.100.2000.2.6	ЛМс-П 600x100-2,0 AISI 304 (L=2000мм)

Под заказ возможно изготовление нестандартных лотков с другими типоразмерами, толщинами, длиной и типом покрытия

Лоток монтажный прямой перфорированный ЛПП (ЛМс-П), борт 100 мм, длина 3000 мм

Длина, L, мм	Высота, H, мм	Толщина, S, мм	Ширина, B, мм	Масса, кг	Артикул	Новое наименование	Старое наименование
3000	100	0,5	100	3,18	H0129112602	ЛПП.100.100.3000.0,5.6	ЛМс-П 100x100-0,5 AISI 304 (L=3000 мм)
			150	3,71	H0129112603	ЛПП.150.100.3000.0,5.6	ЛМс-П 150x100-0,5 AISI 304 (L=3000 мм)
			200	4,24	H0129112604	ЛПП.200.100.3000.0,5.6	ЛМс-П 200x100-0,5 AISI 304 (L=3000 мм)
			300	5,3	H0129112605	ЛПП.300.100.3000.0,5.6	ЛМс-П 300x100-0,5 AISI 304 (L=3000 мм)
			400	6,36	H0129112606	ЛПП.400.100.3000.0,5.6	ЛМс-П 400x100-0,5 AISI 304 (L=3000 мм)
		0,8	100	5,11	H0129112682	ЛПП.100.100.3000.0,8.6	ЛМс-П 100x100-0,8 AISI 304 (L=3000мм)
			150	5,93	H0129112683	ЛПП.150.100.3000.0,8.6	ЛМс-П 150x100-0,8 AISI 304 (L=3000мм)
			200	6,75	H0129112684	ЛПП.200.100.3000.0,8.6	ЛМс-П 200x100-0,8 AISI 304 (L=3000мм)
			300	8,39	H0129112685	ЛПП.300.100.3000.0,8.6	ЛМс-П 300x100-0,8 AISI 304 (L=3000мм)
			400	10,03	H0129112686	ЛПП.400.100.3000.0,8.6	ЛМс-П 400x100-0,8 AISI 304 (L=3000мм)
			500	11,34	H0129112687	ЛПП.500.100.3000.0,8.6	ЛМс-П 500x100-0,8 AISI 304 (L=3000мм)
			600	12,96	H0129112688	ЛПП.600.100.3000.0,8.6	ЛМс-П 600x100-0,8 AISI 304 (L=3000мм)
		1	100	6,39	H0129112622	ЛПП.100.100.3000.1.6	ЛМс-П 100x100-1,0 AISI 304 (L=3000мм)
			150	7,41	H0129112623	ЛПП.150.100.3000.1.6	ЛМс-П 150x100-1,0 AISI 304 (L=3000мм)
			200	8,44	H0129112624	ЛПП.200.100.3000.1.6	ЛМс-П 200x100-1,0 AISI 304 (L=3000мм)
			300	10,5	H0129112625	ЛПП.300.100.3000.1.6	ЛМс-П 300x100-1,0 AISI 304 (L=3000мм)
			400	12,5	H0129112626	ЛПП.400.100.3000.1.6	ЛМс-П 400x100-1,0 AISI 304 (L=3000мм)
			500	14,18	H0129112627	ЛПП.500.100.3000.1.6	ЛМс-П 500x100-1,0 AISI 304 (L=3000мм)
			600	16,2	H0129112628	ЛПП.600.100.3000.1.6	ЛМс-П 600x100-1,0 AISI 304 (L=3000мм)
		1,2	100	7,66	H0129112632	ЛПП.100.100.3000.1,2.6	ЛМс-П 100x100-1,2 AISI 304 (L=3000мм)
			150	8,9	H0129112633	ЛПП.150.100.3000.1,2.6	ЛМс-П 150x100-1,2 AISI 304 (L=3000мм)
			200	10,1	H0129112634	ЛПП.200.100.3000.1,2.6	ЛМс-П 200x100-1,2 AISI 304 (L=3000мм)
			300	12,6	H0129112635	ЛПП.300.100.3000.1,2.6	ЛМс-П 300x100-1,2 AISI 304 (L=3000мм)
			400	15	H0129112636	ЛПП.400.100.3000.1,2.6	ЛМс-П 400x100-1,2 AISI 304 (L=3000мм)
			500	17,01	H0129112637	ЛПП.500.100.3000.1,2.6	ЛМс-П 500x100-1,2 AISI 304 (L=3000мм)
			600	19,44	H0129112638	ЛПП.600.100.3000.1,2.6	ЛМс-П 600x100-1,2 AISI 304 (L=3000мм)
		1,5	100	8,94	H0129112642	ЛПП.100.100.3000.1,5.6	ЛМс-П 100x100-1,5 AISI 304 (L=3000мм)
			150	10,4	H0129112643	ЛПП.150.100.3000.1,5.6	ЛМс-П 150x100-1,5 AISI 304 (L=3000мм)
			200	11,2	H0129112644	ЛПП.200.100.3000.1,5.6	ЛМс-П 200x100-1,5 AISI 304 (L=3000мм)
			300	14,7	H0129112645	ЛПП.300.100.3000.1,5.6	ЛМс-П 300x100-1,5 AISI 304 (L=3000мм)
			400	17,6	H0129112646	ЛПП.400.100.3000.1,5.6	ЛМс-П 400x100-1,5 AISI 304 (L=3000мм)
			500	21,27	H0129112647	ЛПП.500.100.3000.1,5.6	ЛМс-П 500x100-1,5 AISI 304 (L=3000мм)
			600	24,3	H0129112648	ЛПП.600.100.3000.1,5.6	ЛМс-П 600x100-1,5 AISI 304 (L=3000мм)
		2	100	10,88	H0129112552	ЛПП.100.80.3000.2.6	ЛМс-П 100x80-2,0 AISI 304 (L=3000мм)
			150	12,94	H0129112553	ЛПП.150.80.3000.2.6	ЛМс-П 150x80-2,0 AISI 304 (L=3000мм)
			200	15	H0129112554	ЛПП.200.80.3000.2.6	ЛМс-П 200x80-2,0 AISI 304 (L=3000мм)
			300	19,08	H0129112555	ЛПП.300.80.3000.2.6	ЛМс-П 300x80-2,0 AISI 304 (L=3000мм)
			400	23,2	H0129112556	ЛПП.400.80.3000.2.6	ЛМс-П 400x80-2,0 AISI 304 (L=3000мм)
			500	28,35	H0129112657	ЛПП.500.100.3000.2.6	ЛМс-П 500x100-2,0 AISI 304 (L=3000мм)
			600	32,4	H0129112658	ЛПП.600.100.3000.2.6	ЛМс-П 600x100-2,0 AISI 304 (L=3000мм)

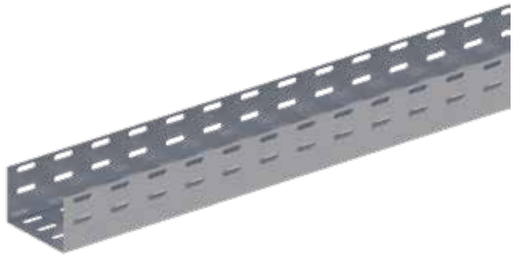

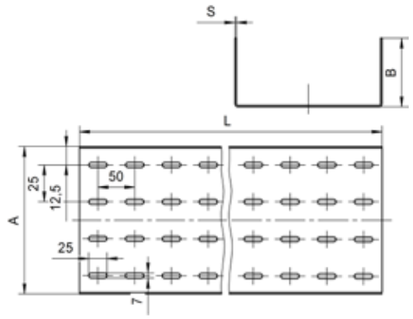

Варианты исполнения:

Горячее цинкование
Сталь оцинкованная по методу Сендзимира
Полимерно-порошковая окраска
Нержавеющая сталь

Пример записи при заказе лотка монтажного прямого перфорированного длиной 2000 мм, высотой 100 мм, толщиной 0,8 мм, шириной 600 мм, нержавеющая сталь:
Лоток монтажный прямой перфорированный ЛПП.600.100.2000.0,8.6 (артикул H0129111688)

Под заказ возможно изготовление нестандартных лотков с другими типоразмерами, толщинами, длиной и типом покрытия

Лоток монтажный прямой перфорированный ЛПП (ЛМс-П), борт 150 мм, длина 2000 мм

Длина, L, мм	Высота, H, мм	Толщина, S, мм	Ширина, B, мм	Масса, кг	Артикул	Новое наименование	Старое наименование
2000	150	1	150	7,25	H0121111723	ЛПП.150.150.2000.1.1	ЛМс-П 150х150-1,0ц УТ1,5 (L=2000 мм)
			200	8,05	H0121111724	ЛПП.200.150.2000.1.1	ЛМс-П 200х150-1,0ц УТ1,5 (L=2000 мм)
			300	9,66	H0121111725	ЛПП.300.150.2000.1.1	ЛМс-П 300х150-1,0ц УТ1,5 (L=2000 мм)
			400	11,27	H0121111726	ЛПП.400.150.2000.1.1	ЛМс-П 400х150-1,0ц УТ1,5 (L=2000 мм)
			500	12,88	H0121111727	ЛПП.500.150.2000.1.1	ЛМс-П 500х150-1,0ц УТ1,5 (L=2000 мм)
			600	14,49	H0121111728	ЛПП.600.150.2000.1.1	ЛМс-П 600х150-1,0ц УТ1,5 (L=2000 мм)
		1,2	150	8,45	H0121111733	ЛПП.150.150.2000.1,2.1	ЛМс-П 150х150-1,2ц УТ1,5 (L=2000 мм)
			200	9,39	H0121111734	ЛПП.200.150.2000.1,2.1	ЛМс-П 200х150-1,2ц УТ1,5 (L=2000 мм)
			300	11,26	H0121111735	ЛПП.300.150.2000.1,2.1	ЛМс-П 300х150-1,2ц УТ1,5 (L=2000 мм)
			400	13,14	H0121111736	ЛПП.400.150.2000.1,2.1	ЛМс-П 400х150-1,2ц УТ1,5 (L=2000 мм)
			500	15,02	H0121111737	ЛПП.500.150.2000.1,2.1	ЛМс-П 500х150-1,2ц УТ1,5 (L=2000 мм)
			600	16,90	H0121111738	ЛПП.600.150.2000.1,2.1	ЛМс-П 600х150-1,2ц УТ1,5 (L=2000 мм)
		1,5	150	10,28	H0121111743	ЛПП.150.150.2000.1,5.1	ЛМс-П 150х150-1,5ц УТ1,5 (L=2000 мм)
			200	11,42	H0121111744	ЛПП.200.150.2000.1,5.1	ЛМс-П 200х150-1,5ц УТ1,5 (L=2000 мм)
			300	13,70	H0121111745	ЛПП.300.150.2000.1,5.1	ЛМс-П 300х150-1,5ц УТ1,5 (L=2000 мм)
			400	15,98	H0121111746	ЛПП.400.150.2000.1,5.1	ЛМс-П 400х150-1,5ц УТ1,5 (L=2000 мм)
			500	18,26	H0121111747	ЛПП.500.150.2000.1,5.1	ЛМс-П 500х150-1,5ц УТ1,5 (L=2000 мм)
			600	20,54	H0121111748	ЛПП.600.150.2000.1,5.1	ЛМс-П 600х150-1,5ц УТ1,5 (L=2000 мм)
		2	150	13,31	H0121111753	ЛПП.150.150.2000.2.1	ЛМс-П 150х150-2,0ц УТ1,5 (L=2000 мм)
			200	14,79	H0121111754	ЛПП.200.150.2000.2.1	ЛМс-П 200х150-2,0ц УТ1,5 (L=2000 мм)
			300	17,75	H0121111755	ЛПП.300.150.2000.2.1	ЛМс-П 300х150-2,0ц УТ1,5 (L=2000 мм)
			400	20,70	H0121111756	ЛПП.400.150.2000.2.1	ЛМс-П 400х150-2,0ц УТ1,5 (L=2000 мм)
			500	25,10	H0121111757	ЛПП.500.150.2000.2.1	ЛМс-П 500х150-2,0ц УТ1,5 (L=2000 мм)
			600	28,24	H0121111758	ЛПП.600.150.2000.2.1	ЛМс-П 600х150-2,0ц УТ1,5 (L=2000 мм)
		0,7	150	4,26	H0122111713	ЛПП.150.150.2000.0,7.2	ЛМс-П 150х150-0,7ц УТ2,5 (L=2000 мм)
			200	4,73	H0122111714	ЛПП.200.150.2000.0,7.2	ЛМс-П 200х150-0,7ц УТ2,5 (L=2000 мм)
			300	5,67	H0122111715	ЛПП.300.150.2000.0,7.2	ЛМс-П 300х150-0,7ц УТ2,5 (L=2000 мм)
			400	6,61	H0122111716	ЛПП.400.150.2000.0,7.2	ЛМс-П 400х150-0,7ц УТ2,5 (L=2000 мм)
			500	7,56	H0122111717	ЛПП.500.150.2000.0,7.2	ЛМс-П 500х150-0,7ц УТ2,5 (L=2000 мм)
			600	8,51	H0122111718	ЛПП.600.150.2000.0,7.2	ЛМс-П 600х150-0,7ц УТ2,5 (L=2000 мм)
		1	150	6,08	H0122111723	ЛПП.150.150.2000.1.2	ЛМс-П 150х150-1,0ц УТ2,5 (L=2000 мм)
			200	6,75	H0122111724	ЛПП.200.150.2000.1.2	ЛМс-П 200х150-1,0ц УТ2,5 (L=2000 мм)
			300	8,10	H0122111725	ЛПП.300.150.2000.1.2	ЛМс-П 300х150-1,0ц УТ2,5 (L=2000 мм)
			400	9,45	H0122111726	ЛПП.400.150.2000.1.2	ЛМс-П 400х150-1,0ц УТ2,5 (L=2000 мм)
			500	10,8	H0122111727	ЛПП.500.150.2000.1.2	ЛМс-П 500х150-1,0ц УТ2,5 (L=2000 мм)
			600	12,15	H0122111728	ЛПП.600.150.2000.1.2	ЛМс-П 600х150-1,0ц УТ2,5 (L=2000 мм)
		1,2	150	7,29	H0122111733	ЛПП.150.150.2000.1,2.2	ЛМс-П 150х150-1,2ц УТ2,5 (L=2000 мм)
			200	8,10	H0122111734	ЛПП.200.150.2000.1,2.2	ЛМс-П 200х150-1,2ц УТ2,5 (L=2000 мм)
			300	9,72	H0122111735	ЛПП.300.150.2000.1,2.2	ЛМс-П 300х150-1,2ц УТ2,5 (L=2000 мм)
			400	11,34	H0122111736	ЛПП.400.150.2000.1,2.2	ЛМс-П 400х150-1,2ц УТ2,5 (L=2000 мм)
			500	12,96	H0122111737	ЛПП.500.150.2000.1,2.2	ЛМс-П 500х150-1,2ц УТ2,5 (L=2000 мм)
			600	14,59	H0122111738	ЛПП.600.150.2000.1,2.2	ЛМс-П 600х150-1,2ц УТ2,5 (L=2000 мм)
		1,5	150	9,12	H0122111743	ЛПП.150.150.2000.1,5.2	ЛМс-П 150х150-1,5ц УТ2,5 (L=2000 мм)
			200	10,13	H0122111744	ЛПП.200.150.2000.1,5.2	ЛМс-П 200х150-1,5ц УТ2,5 (L=2000 мм)
			300	12,15	H0122111745	ЛПП.300.150.2000.1,5.2	ЛМс-П 300х150-1,5ц УТ2,5 (L=2000 мм)
			400	14,18	H0122111746	ЛПП.400.150.2000.1,5.2	ЛМс-П 400х150-1,5ц УТ2,5 (L=2000 мм)
			500	16,2	H0122111747	ЛПП.500.150.2000.1,5.2	ЛМс-П 500х150-1,5ц УТ2,5 (L=2000 мм)
			600	18,23	H0122111748	ЛПП.600.150.2000.1,5.2	ЛМс-П 600х150-1,5ц УТ2,5 (L=2000 мм)
		2	150	12,15	H0122111753	ЛПП.150.150.2000.2.2	ЛМс-П 150х150-2,0ц УТ2,5 (L=2000 мм)
			200	13,50	H0122111754	ЛПП.200.150.2000.2.2	ЛМс-П 200х150-2,0ц УТ2,5 (L=2000 мм)
			300	16,20	H0122111755	ЛПП.300.150.2000.2.2	ЛМс-П 300х150-2,0ц УТ2,5 (L=2000 мм)
			400	18,90	H0122111756	ЛПП.400.150.2000.2.2	ЛМс-П 400х150-2,0ц УТ2,5 (L=2000 мм)
			500	21,60	H0122111757	ЛПП.500.150.2000.2.2	ЛМс-П 500х150-2,0ц УТ2,5 (L=2000 мм)
			600	24,30	H0122111758	ЛПП.600.150.2000.2.2	ЛМс-П 600х150-2,0ц УТ2,5 (L=2000 мм)
		0,7	150	4,47	H0124111713	ЛПП.150.150.2000.0,7.4	ЛМс-П 150х150-0,7 У2 (L=2000мм)
			200	4,97	H0124111714	ЛПП.200.150.2000.0,7.4	ЛМс-П 200х150-0,7 У2 (L=2000мм)
			300	5,95	H0124111715	ЛПП.300.150.2000.0,7.4	ЛМс-П 300х150-0,7 У2 (L=2000мм)
			400	6,94	H0124111716	ЛПП.400.150.2000.0,7.4	ЛМс-П 400х150-0,7 У2 (L=2000мм)
			500	7,94	H0124111717	ЛПП.500.150.2000.0,7.4	ЛМс-П 500х150-0,7 У2 (L=2000мм)
			600	8,94	H0124111718	ЛПП.600.150.2000.0,7.4	ЛМс-П 600х150-0,7 У2 (L=2000мм)
		1	150	6,38	H0124111723	ЛПП.150.150.2000.1.4	ЛМс-П 150х150-1,0 У2 (L=2000мм)
			200	7,09	H0124111724	ЛПП.200.150.2000.1.4	ЛМс-П 200х150-1,0 У2 (L=2000мм)
			300	8,51	H0124111725	ЛПП.300.150.2000.1.4	ЛМс-П 300х150-1,0 У2 (L=2000мм)
			400	9,92	H0124111726	ЛПП.400.150.2000.1.4	ЛМс-П 400х150-1,0 У2 (L=2000мм)
			500	11,34	H0124111727	ЛПП.500.150.2000.1.4	ЛМс-П 500х150-1,0 У2 (L=2000мм)
			600	12,76	H0124111728	ЛПП.600.150.2000.1.4	ЛМс-П 600х150-1,0 У2 (L=2000мм)
		1,2	150	7,65	H0124111733	ЛПП.150.150.2000.1,2.4	ЛМс-П 150х150-1,2 У2 (L=2000мм)
			200	8,51	H0124111734	ЛПП.200.150.2000.1,2.4	ЛМс-П 200х150-1,2 У2 (L=2000мм)
			300	10,21	H0124111735	ЛПП.300.150.2000.1,2.4	ЛМс-П 300х150-1,2 У2 (L=2000мм)
			400	11,91	H0124111736	ЛПП.400.150.2000.1,2.4	ЛМс-П 400х150-1,2 У2 (L=2000мм)
			500	13,61	H0124111737	ЛПП.500.150.2000.1,2.4	ЛМс-П 500х150-1,2 У2 (L=2000мм)
			600	15,32	H0124111738	ЛПП.600.150.2000.1,2.4	ЛМс-П 600х150-1,2 У2 (L=2000мм)
		1,5	150	9,58	H0124111743	ЛПП.150.150.2000.1,5.4	ЛМс-П 150х150-1,5 У2 (L=2000мм)
			200	10,64	H0124111744	ЛПП.200.150.2000.1,5.4	ЛМс-П 200х150-1,5 У2 (L=2000мм)
			300	12,76	H0124111745	ЛПП.300.150.2000.1,5.4	ЛМс-П 300х150-1,5 У2 (L=2000мм)
			400	14,89	H0124111746	ЛПП.400.150.2000.1,5.4	ЛМс-П 400х150-1,5 У2 (L=2000мм)
			500	17,01	H0124111747	ЛПП.500.150.2000.1,5.4	ЛМс-П 500х150-1,5 У2 (L=2000мм)
			600	19,14	H0124111748	ЛПП.600.150.2000.1,5.4	ЛМс-П 600х150-1,5 У2 (L=2000мм)
		2	150	12,76	H0124111753	ЛПП.150.150.2000.2.4	ЛМс-П 150х150-2,0 У2 (L=2000мм)
			200	14,18	H0124111754	ЛПП.200.150.2000.2.4	ЛМс-П 200х150-2,0 У2 (L=2000мм)
			300	17,01	H0124111755	ЛПП.300.150.2000.2.4	ЛМс-П 300х150-2,0 У2 (L=2000мм)
			400	19,85	H0124111756	ЛПП.400.150.2000.2.4	ЛМс-П 400х150-2,0 У2 (L=2000мм)
			500	22,68	H0124111757	ЛПП.500.150.2000.2.4	ЛМс-П 500х150-2,0 У2 (L=2000мм)
			600	25,52	H0124111758	ЛПП.600.150.2000.2.4	ЛМс-П 600х150-2,0 У2 (L=2000мм)

Под заказ возможно изготовление нестандартных лотков с другими типоразмерами, толщинами, длиной и типом покрытия

Лоток монтажный прямой перфорированный ЛПП (ЛМс-П), борт 150 мм, длина 3000 мм

Длина, L, мм	Высота, H, мм	Толщина, S, мм	Ширина, B, мм	Масса, кг	Артикул	Новое наименование	Старое наименование
2000	150	0,8	150	4,87	H0129111783	ЛПП.150.150.2000.0,8.6	ЛМс-П 150х150-0,8 AISI 304 (L=2000мм)
			200	5,41	H0129111784	ЛПП.200.150.2000.0,8.6	ЛМс-П 200х150-0,8 AISI 304 (L=2000мм)
			300	6,48	H0129111785	ЛПП.300.150.2000.0,8.6	ЛМс-П 300х150-0,8 AISI 304 (L=2000мм)
			400	7,55	H0129111786	ЛПП.400.150.2000.0,8.6	ЛМс-П 400х150-0,8 AISI 304 (L=2000мм)
			500	8,64	H0129111787	ЛПП.500.150.2000.0,8.6	ЛМс-П 500х150-0,8 AISI 304 (L=2000мм)
			600	9,73	H0129111788	ЛПП.600.150.2000.0,8.6	ЛМс-П 600х150-0,8 AISI 304 (L=2000мм)
		1	150	6,08	H0129111723	ЛПП.150.150.2000.1.6	ЛМс-П 150х150-1,0 AISI 304 (L=2000мм)
			200	6,75	H0129111724	ЛПП.200.150.2000.1.6	ЛМс-П 200х150-1,0 AISI 304 (L=2000мм)
			300	8,1	H0129111725	ЛПП.300.150.2000.1.6	ЛМс-П 300х150-1,0 AISI 304 (L=2000мм)
			400	9,45	H0129111726	ЛПП.400.150.2000.1.6	ЛМс-П 400х150-1,0 AISI 304 (L=2000мм)
			500	10,8	H0129111727	ЛПП.500.150.2000.1.6	ЛМс-П 500х150-1,0 AISI 304 (L=2000мм)
			600	12,15	H0129111728	ЛПП.600.150.2000.1.6	ЛМс-П 600х150-1,0 AISI 304 (L=2000мм)
		1,2	150	7,29	H0129111733	ЛПП.150.150.2000.1,2.6	ЛМс-П 150х150-1,2 AISI 304 (L=2000мм)
			200	8,1	H0129111734	ЛПП.200.150.2000.1,2.6	ЛМс-П 200х150-1,2 AISI 304 (L=2000мм)
			300	9,72	H0129111735	ЛПП.300.150.2000.1,2.6	ЛМс-П 300х150-1,2 AISI 304 (L=2000мм)
			400	11,34	H0129111736	ЛПП.400.150.2000.1,2.6	ЛМс-П 400х150-1,2 AISI 304 (L=2000мм)
			500	12,96	H0129111737	ЛПП.500.150.2000.1,2.6	ЛМс-П 500х150-1,2 AISI 304 (L=2000мм)
			600	14,59	H0129111738	ЛПП.600.150.2000.1,2.6	ЛМс-П 600х150-1,2 AISI 304 (L=2000мм)
		1,5	150	9,12	H0129111743	ЛПП.150.150.2000.1,5.6	ЛМс-П 150х150-1,5 AISI 304 (L=2000мм)
			200	10,13	H0129111744	ЛПП.200.150.2000.1,5.6	ЛМс-П 200х150-1,5 AISI 304 (L=2000мм)
			300	12,15	H0129111745	ЛПП.300.150.2000.1,5.6	ЛМс-П 300х150-1,5 AISI 304 (L=2000мм)
			400	14,18	H0129111746	ЛПП.400.150.2000.1,5.6	ЛМс-П 400х150-1,5 AISI 304 (L=2000мм)
			500	16,2	H0129111747	ЛПП.500.150.2000.1,5.6	ЛМс-П 500х150-1,5 AISI 304 (L=2000мм)
			600	18,23	H0129111748	ЛПП.600.150.2000.1,5.6	ЛМс-П 600х150-1,5 AISI 304 (L=2000мм)
		2	150	12,15	H0129111753	ЛПП.150.150.2000.2.6	ЛМс-П 150х150-2,0 AISI 304 (L=2000мм)
			200	13,5	H0129111754	ЛПП.200.150.2000.2.6	ЛМс-П 200х150-2,0 AISI 304 (L=2000мм)
			300	16,2	H0129111755	ЛПП.300.150.2000.2.6	ЛМс-П 300х150-2,0 AISI 304 (L=2000мм)
			400	18,9	H0129111756	ЛПП.400.150.2000.2.6	ЛМс-П 400х150-2,0 AISI 304 (L=2000мм)
			500	21,6	H0129111757	ЛПП.500.150.2000.2.6	ЛМс-П 500х150-2,0 AISI 304 (L=2000мм)
			600	24,3	H0129111758	ЛПН.600.150.2000.2.6	ЛМс-П 600х150-2,0 AISI 304 (L=2000мм)
3000		1	150	10,87	H0121112723	ЛПП.150.150.3000.1.1	ЛМс-П 150х150-1,0ц УТ1,5 (L=3000 мм)
			200	12,08	H0121112724	ЛПП.200.150.3000.1.1	ЛМс-П 200х150-1,0ц УТ1,5 (L=3000 мм)
			300	14,49	H0121112725	ЛПП.300.150.3000.1.1	ЛМс-П 300х150-1,0ц УТ1,5 (L=3000 мм)
			400	16,90	H0121112726	ЛПП.400.150.3000.1.1	ЛМс-П 400х150-1,0ц УТ1,5 (L=3000 мм)
			500	19,32	H0121112727	ЛПП.500.150.3000.1.1	ЛМс-П 500х150-1,0ц УТ1,5 (L=3000 мм)
			600	21,74	H0121112728	ЛПП.600.150.3000.1.1	ЛМс-П 600х150-1,0ц УТ1,5 (L=3000 мм)
		1,2	150	12,68	H0121112733	ЛПП.150.150.3000.1,2.1	ЛМс-П 150х150-1,2ц УТ1,5 (L=3000 мм)
			200	14,08	H0121112734	ЛПП.200.150.3000.1,2.1	ЛМс-П 200х150-1,2ц УТ1,5 (L=3000 мм)
			300	16,90	H0121112735	ЛПП.300.150.3000.1,2.1	ЛМс-П 300х150-1,2ц УТ1,5 (L=3000 мм)
			400	19,71	H0121112736	ЛПП.400.150.3000.1,2.1	ЛМс-П 400х150-1,2ц УТ1,5 (L=3000 мм)
			500	22,53	H0121112737	ЛПП.500.150.3000.1,2.1	ЛМс-П 500х150-1,2ц УТ1,5 (L=3000 мм)
			600	25,35	H0121112738	ЛПП.600.150.3000.1,2.1	ЛМс-П 600х150-1,2ц УТ1,5 (L=3000 мм)
		1,5	150	15,41	H0121112743	ЛПП.150.150.3000.1,5.1	ЛМс-П 150х150-1,5ц УТ1,5 (L=3000 мм)
			200	17,12	H0121112744	ЛПП.200.150.3000.1,5.1	ЛМс-П 200х150-1,5ц УТ1,5 (L=3000 мм)
			300	20,54	H0121112745	ЛПП.300.150.3000.1,5.1	ЛМс-П 300х150-1,5ц УТ1,5 (L=3000 мм)
			400	23,97	H0121112746	ЛПП.400.150.3000.1,5.1	ЛМс-П 400х150-1,5ц УТ1,5 (L=3000 мм)
			500	27,39	H0121112747	ЛПП.500.150.3000.1,5.1	ЛМс-П 500х150-1,5ц УТ1,5 (L=3000 мм)
			600	30,81	H0121112748	ЛПП.600.150.3000.1,5.1	ЛМс-П 600х150-1,5ц УТ1,5 (L=3000 мм)
		2	150	19,97	H0121112753	ЛПП.150.150.3000.2.1	ЛМс-П 150х150-2,0ц УТ1,5 (L=3000 мм)
			200	22,18	H0121112754	ЛПП.200.150.3000.2.1	ЛМс-П 200х150-2,0ц УТ1,5 (L=3000 мм)
			300	26,61	H0121112755	ЛПП.300.150.3000.2.1	ЛМс-П 300х150-2,0ц УТ1,5 (L=3000 мм)
			400	31,05	H0121112756	ЛПП.400.150.3000.2.1	ЛМс-П 400х150-2,0ц УТ1,5 (L=3000 мм)
			500	37,66	H0121112757	ЛПП.500.150.3000.2.1	ЛМс-П 500х150-2,0ц УТ1,5 (L=3000 мм)
			600	42,38	H0121112758	ЛПП.600.150.3000.2.1	ЛМс-П 600х150-2,0ц УТ1,5 (L=3000 мм)
		0,7	150	6,38	H0122112713	ЛПП.150.150.3000.0,7.2	ЛМс-П 150х150-0,7ц УТ2,5 (L=3000 мм)
			200	7,09	H0122112714	ЛПП.200.150.3000.0,7.2	ЛМс-П 200х150-0,7ц УТ2,5 (L=3000 мм)
			300	8,51	H0122112715	ЛПП.300.150.3000.0,7.2	ЛМс-П 300х150-0,7ц УТ2,5 (L=3000 мм)
			400	9,92	H0122112716	ЛПП.400.150.3000.0,7.2	ЛМс-П 400х150-0,7ц УТ2,5 (L=3000 мм)
			500	11,34	H0122112717	ЛПП.500.150.3000.0,7.2	ЛМс-П 500х150-0,7ц УТ2,5 (L=3000 мм)
			600	12,76	H0122112718	ЛПП.600.150.3000.0,7.2	ЛМс-П 600х150-0,7ц УТ2,5 (L=3000 мм)
		1	150	9,12	H0122112723	ЛПП.150.150.3000.1.2	ЛМс-П 150х150-1,0ц УТ2,5 (L=3000 мм)
			200	10,13	H0122112724	ЛПП.200.150.3000.1.2	ЛМс-П 200х150-1,0ц УТ2,5 (L=3000 мм)
			300	12,15	H0122112725	ЛПП.300.150.3000.1.2	ЛМс-П 300х150-1,0ц УТ2,5 (L=3000 мм)
			400	14,18	H0122112726	ЛПП.400.150.3000.1.2	ЛМс-П 400х150-1,0ц УТ2,5 (L=3000 мм)
			500	16,2	H0122112727	ЛПП.500.150.3000.1.2	ЛМс-П 500х150-1,0ц УТ2,5 (L=3000 мм)
			600	18,23	H0122112728	ЛПП.600.150.3000.1.2	ЛМс-П 600х150-1,0ц УТ2,5 (L=3000 мм)
		1,2	150	10,94	H0122112733	ЛПП.150.150.3000.1,2.2	ЛМс-П 150х150-1,2ц УТ2,5 (L=3000 мм)
			200	12,15	H0122112734	ЛПП.200.150.3000.1,2.2	ЛМс-П 200х150-1,2ц УТ2,5 (L=3000 мм)
			300	14,59	H0122112735	ЛПП.300.150.3000.1,2.2	ЛМс-П 300х150-1,2ц УТ2,5 (L=3000 мм)
			400	17,01	H0122112736	ЛПП.400.150.3000.1,2.2	ЛМс-П 400х150-1,2ц УТ2,5 (L=3000 мм)
			500	19,44	H0122112737	ЛПП.500.150.3000.1,2.2	ЛМс-П 500х150-1,2ц УТ2,5 (L=3000 мм)
			600	21,87	H0122112738	ЛПП.600.150.3000.1,2.2	ЛМс-П 600х150-1,2ц УТ2,5 (L=3000 мм)
		1,5	150	13,67	H0122112743	ЛПП.150.150.3000.1,5.2	ЛМс-П 150х150-1,5ц УТ2,5 (L=3000 мм)
			200	15,19	H0122112744	ЛПП.200.150.3000.1,5.2	ЛМс-П 200х150-1,5ц УТ2,5 (L=3000 мм)
			300	18,23	H0122112745	ЛПП.300.150.3000.1,5.2	ЛМс-П 300х150-1,5ц УТ2,5 (L=3000 мм)
			400	21,27	H0122112746	ЛПП.400.150.3000.1,5.2	ЛМс-П 400х150-1,5ц УТ2,5 (L=3000 мм)
			500	24,3	H0122112747	ЛПП.500.150.3000.1,5.2	ЛМс-П 500х150-1,5ц УТ2,5 (L=3000 мм)
			600	27,34	H0122112748	ЛПП.600.150.3000.1,5.2	ЛМс-П 600х150-1,5ц УТ2,5 (L=3000 мм)
		2	150	18,23	H0122112753	ЛПП.150.150.3000.2.2	ЛМс-П 150х150-2,0ц УТ2,5 (L=3000 мм)
			200	20,25	H0122112754	ЛПП.200.150.3000.2.2	ЛМс-П 200х150-2,0ц УТ2,5 (L=3000 мм)
			300	24,30	H0122112755	ЛПП.300.150.3000.2.2	ЛМс-П 300х150-2,0ц УТ2,5 (L=3000 мм)
			400	28,35	H0122112756	ЛПП.400.150.3000.2.2	ЛМс-П 400х150-2,0ц УТ2,5 (L=3000 мм)
			500	32,40	H0122112757	ЛПП.500.150.3000.2.2	ЛМс-П 500х150-2,0ц УТ2,5 (L=3000 мм)
			600	36,46	H0122112758	ЛПП.600.150.3000.2.2	ЛМс-П 600х150-2,0ц УТ2,5 (L=3000 мм)

Под заказ возможно изготовление нестандартных лотков с другими типоразмерами, толщинами, длиной и типом покрытия

Лоток монтажный прямой перфорированный ЛПП (ЛМс-П), борт 150 мм, длина 3000 мм

Длина, L, мм	Высота, H, мм	Толщина, S, мм	Ширина, B, мм	Масса, кг	Артикул	Новое наименование	Старое наименование
3000	150	0,8	150	7,29	H0129112783	ЛПП.150.150.3000.0,8.6	ЛМс-П 150х150-0,8 AISI 304 (L=3000мм)
			200	8,1	H0129112784	ЛПП.200.150.3000.0,8.6	ЛМс-П 200х150-0,8 AISI 304 (L=3000мм)
			300	9,73	H0129112785	ЛПП.300.150.3000.0,8.6	ЛМс-П 300х150-0,8 AISI 304 (L=3000мм)
			400	11,34	H0129112786	ЛПП.400.150.3000.0,8.6	ЛМс-П 400х150-0,8 AISI 304 (L=3000мм)
			500	12,96	H0129112787	ЛПП.500.150.3000.0,8.6	ЛМс-П 500х150-0,8 AISI 304 (L=3000мм)
			600	14,58	H0129112788	ЛПП.600.150.3000.0,8.6	ЛМс-П 600х150-0,8 AISI 304 (L=3000мм)
		1	150	9,12	H0129112723	ЛПП.150.150.3000.1.6	ЛМс-П 150х150-1,0 AISI 304 (L=3000мм)
			200	10,13	H0129112724	ЛПП.200.150.3000.1.6	ЛМс-П 200х150-1,0 AISI 304 (L=3000мм)
			300	12,15	H0129112725	ЛПП.300.150.3000.1.6	ЛМс-П 300х150-1,0 AISI 304 (L=3000мм)
			400	14,18	H0129112726	ЛПП.400.150.3000.1.6	ЛМс-П 400х150-1,0 AISI 304 (L=3000мм)
			500	16,2	H0129112727	ЛПП.500.150.3000.1.6	ЛМс-П 500х150-1,0 AISI 304 (L=3000мм)
			600	18,23	H0129112728	ЛПП.600.150.3000.1.6	ЛМс-П 600х150-1,0 AISI 304 (L=3000мм)
		1,2	150	10,94	H0129112733	ЛПП.150.150.3000.1,2.6	ЛМс-П 150х150-1,2 AISI 304 (L=3000мм)
			200	12,15	H0129112734	ЛПП.200.150.3000.1,2.6	ЛМс-П 200х150-1,2 AISI 304 (L=3000мм)
			300	14,59	H0129112735	ЛПП.300.150.3000.1,2.6	ЛМс-П 300х150-1,2 AISI 304 (L=3000мм)
			400	17,01	H0129112736	ЛПП.400.150.3000.1,2.6	ЛМс-П 400х150-1,2 AISI 304 (L=3000мм)
			500	19,44	H0129112737	ЛПП.500.150.3000.1,2.6	ЛМс-П 500х150-1,2 AISI 304 (L=3000мм)
			600	21,87	H0129112738	ЛПП.600.150.3000.1,2.6	ЛМс-П 600х150-1,2 AISI 304 (L=3000мм)
		1,5	150	13,67	H0129112743	ЛПП.150.150.3000.1,5.6	ЛМс-П 150х150-1,5 AISI 304 (L=3000мм)
			200	15,19	H0129112744	ЛПП.200.150.3000.1,5.6	ЛМс-П 200х150-1,5 AISI 304 (L=3000мм)
			300	18,23	H0129112745	ЛПП.300.150.3000.1,5.6	ЛМс-П 300х150-1,5 AISI 304 (L=3000мм)
			400	21,27	H0129112746	ЛПП.400.150.3000.1,5.6	ЛМс-П 400х150-1,5 AISI 304 (L=3000мм)
			500	24,3	H0129112747	ЛПП.500.150.3000.1,5.6	ЛМс-П 500х150-1,5 AISI 304 (L=3000мм)
			600	27,34	H0129112748	ЛПП.600.150.3000.1,5.6	ЛМс-П 600х150-1,5 AISI 304 (L=3000мм)
		2	150	18,23	H0129112753	ЛПП.150.150.3000.2.6	ЛМс-П 150х150-2,0 AISI 304 (L=3000мм)
			200	20,25	H0129112754	ЛПП.200.150.3000.2.6	ЛМс-П 200х150-2,0 AISI 304 (L=3000мм)
			300	24,3	H0129112755	ЛПП.300.150.3000.2.6	ЛМс-П 300х150-2,0 AISI 304 (L=3000мм)
			400	28,35	H0129112756	ЛПП.400.150.3000.2.6	ЛМс-П 400х150-2,0 AISI 304 (L=3000мм)
			500	32,4	H0129112757	ЛПП.500.150.3000.2.6	ЛМс-П 500х150-2,0 AISI 304 (L=3000мм)
			600	36,46	H0129112758	ЛПП.600.150.3000.2.6	ЛМс-П 600х150-2,0 AISI 304 (L=3000мм)

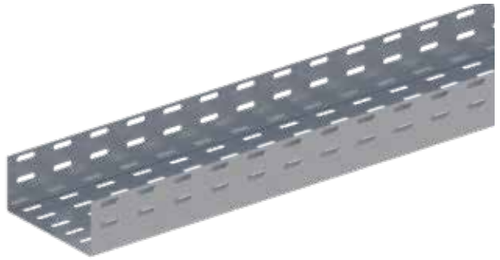

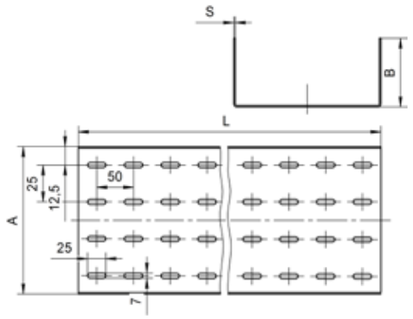

Варианты исполнения:
- Горячее цинкование
- Сталь оцинкованная по методу Сендзимира
- Полимерно-порошковая окраска
- Нержавеющая сталь

Пример записи при заказе лотка монтажного прямого перфорированного длиной 3000 мм, высотой 150 мм, толщиной 2 мм, шириной 600 мм, нержавеющая сталь: **Лоток монтажный прямой перфорированный ЛПП.600.150.3000.2.6 (артикул H0129112758)**

Под заказ возможно изготовление нестандартных лотков с другими типоразмерами, толщинами, длиной и типом покрытия

Лоток монтажный прямой перфорированный ЛПП (ЛМс-П), борт 200 мм, длина 2000 мм

Длина, L, мм	Высота, H, мм	Толщина, S, мм	Ширина, B, мм	Масса, кг	Артикул	Новое наименование	Старое наименование
2000	200	1	200	9,66	H0121111824	ЛПП.200.200.2000.1.1	ЛМс-П 200х200-1,0ц УТ1,5 (L=2000 мм)
			300	11,27	H0121111825	ЛПП.300.200.2000.1.1	ЛМс-П 300х200-1,0ц УТ1,5 (L=2000 мм)
			400	12,88	H0121111826	ЛПП.400.200.2000.1.1	ЛМс-П 400х200-1,0ц УТ1,5 (L=2000 мм)
			500	14,49	H0121111827	ЛПП.500.200.2000.1.1	ЛМс-П 500х200-1,0ц УТ1,5 (L=2000 мм)
			600	16,11	H0121111828	ЛПП.600.200.2000.1.1	ЛМс-П 600х200-1,0ц УТ1,5 (L=2000 мм)
		1,2	200	11,26	H0121111834	ЛПП.200.200.2000.1,2.1	ЛМс-П 200х200-1,2ц УТ1,5 (L=2000 мм)
			300	13,14	H0121111835	ЛПП.300.200.2000.1,2.1	ЛМс-П 300х200-1,2ц УТ1,5 (L=2000 мм)
			400	15,02	H0121111836	ЛПП.400.200.2000.1,2.1	ЛМс-П 400х200-1,2ц УТ1,5 (L=2000 мм)
			500	16,90	H0121111837	ЛПП.500.200.2000.1,2.1	ЛМс-П 500х200-1,2ц УТ1,5 (L=2000 мм)
			600	18,78	H0121111838	ЛПП.600.200.2000.1,2.1	ЛМс-П 600х200-1,2ц УТ1,5 (L=2000 мм)
		1,5	200	13,70	H0121111844	ЛПП.200.200.2000.1,5.1	ЛМс-П 200х200-1,5ц УТ1,5 (L=2000 мм)
			300	15,98	H0121111845	ЛПП.300.200.2000.1,5.1	ЛМс-П 300х200-1,5ц УТ1,5 (L=2000 мм)
			400	18,26	H0121111846	ЛПП.400.200.2000.1,5.1	ЛМс-П 400х200-1,5ц УТ1,5 (L=2000 мм)
			500	20,54	H0121111847	ЛПП.500.200.2000.1,5.1	ЛМс-П 500х200-1,5ц УТ1,5 (L=2000 мм)
			600	22,82	H0121111848	ЛПП.600.200.2000.1,5.1	ЛМс-П 600х200-1,5ц УТ1,5 (L=2000 мм)
		2	200	17,75	H0121111854	ЛПП.200.200.2000.2.1	ЛМс-П 200х200-2,0ц УТ1,5 (L=2000 мм)
			300	20,70	H0121111855	ЛПП.300.200.2000.2.1	ЛМс-П 300х200-2,0ц УТ1,5 (L=2000 мм)
			400	23,66	H0121111856	ЛПП.400.200.2000.2.1	ЛМс-П 400х200-2,0ц УТ1,5 (L=2000 мм)
			500	28,24	H0121111857	ЛПП.500.200.2000.2.1	ЛМс-П 500х200-2,0ц УТ1,5 (L=2000 мм)
			600	31,38	H0121111858	ЛПП.600.200.2000.2.1	ЛМс-П 600х200-2,0ц УТ1,5 (L=2000 мм)
		0,7	200	5,67	H0122111814	ЛПП.200.200.2000.0,7.2	ЛМс-П 200х200-0,7ц УТ2,5 (L=2000 мм)
			300	6,61	H0122111815	ЛПП.300.200.2000.0,7.2	ЛМс-П 300х200-0,7ц УТ2,5 (L=2000 мм)
			400	7,56	H0122111816	ЛПП.400.200.2000.0,7.2	ЛМс-П 400х200-0,7ц УТ2,5 (L=2000 мм)
			500	8,51	H0122111817	ЛПП.500.200.2000.0,7.2	ЛМс-П 500х200-0,7ц УТ2,5 (L=2000 мм)
			600	9,45	H0122111818	ЛПП.600.200.2000.0,7.2	ЛМс-П 600х200-0,7ц УТ2,5 (L=2000 мм)
		1	200	8,10	H0122111824	ЛПП.200.200.2000.1.2	ЛМс-П 200х200-1,0ц УТ2,5 (L=2000 мм)
			300	9,45	H0122111825	ЛПП.300.200.2000.1.2	ЛМс-П 300х200-1,0ц УТ2,5 (L=2000 мм)
			400	10,80	H0122111826	ЛПП.400.200.2000.1.2	ЛМс-П 400х200-1,0ц УТ2,5 (L=2000 мм)
			500	12,15	H0122111827	ЛПП.500.200.2000.1.2	ЛМс-П 500х200-1,0ц УТ2,5 (L=2000 мм)
			600	13,5	H0122111828	ЛПП.600.200.2000.1.2	ЛМс-П 600х200-1,0ц УТ2,5 (L=2000 мм)
		1,2	200	9,72	H0122111834	ЛПП.200.200.2000.1,2.2	ЛМс-П 200х200-1,2ц УТ2,5 (L=2000 мм)
			300	11,34	H0122111835	ЛПП.300.200.2000.1,2.2	ЛМс-П 300х200-1,2ц УТ2,5 (L=2000 мм)
			400	12,96	H0122111836	ЛПП.400.200.2000.1,2.2	ЛМс-П 400х200-1,2ц УТ2,5 (L=2000 мм)
			500	14,59	H0122111837	ЛПП.500.200.2000.1,2.2	ЛМс-П 500х200-1,2ц УТ2,5 (L=2000 мм)
			600	16,2	H0122111838	ЛПП.600.200.2000.1,2.2	ЛМс-П 600х200-1,2ц УТ2,5 (L=2000 мм)
		1,5	200	12,15	H0122111844	ЛПП.200.200.2000.1,5.2	ЛМс-П 200х200-1,5ц УТ2,5 (L=2000 мм)
			300	14,18	H0122111845	ЛПП.300.200.2000.1,5.2	ЛМс-П 300х200-1,5ц УТ2,5 (L=2000 мм)
			400	16,20	H0122111846	ЛПП.400.200.2000.1,5.2	ЛМс-П 400х200-1,5ц УТ2,5 (L=2000 мм)
			500	18,23	H0122111847	ЛПП.500.200.2000.1,5.2	ЛМс-П 500х200-1,5ц УТ2,5 (L=2000 мм)
			600	20,25	H0122111848	ЛПП.600.200.2000.1,5.2	ЛМс-П 600х200-1,5ц УТ2,5 (L=2000 мм)
		2	200	16,20	H0122111854	ЛПП.200.200.2000.2.2	ЛМс-П 200х200-2,0ц УТ2,5 (L=2000 мм)
			300	18,90	H0122111855	ЛПП.300.200.2000.2.2	ЛМс-П 300х200-2,0ц УТ2,5 (L=2000 мм)
			400	21,60	H0122111856	ЛПП.400.200.2000.2.2	ЛМс-П 400х200-2,0ц УТ2,5 (L=2000 мм)
			500	24,30	H0122111857	ЛПП.500.200.2000.2.2	ЛМс-П 500х200-2,0ц УТ2,5 (L=2000 мм)
			600	27,00	H0122111858	ЛПП.600.200.2000.2.2	ЛМс-П 600х200-2,0ц УТ2,5 (L=2000 мм)
		0,7	200	5,95	H0124111814	ЛПП.200.200.2000.0,7.4	ЛМс-П 200х200-0,7 У2 (L=2000мм)
			300	6,94	H0124111815	ЛПП.300.200.2000.0,7.4	ЛМс-П 300х200-0,7 У2 (L=2000мм)
			400	7,94	H0124111816	ЛПП.400.200.2000.0,7.4	ЛМс-П 400х200-0,7 У2 (L=2000мм)
			500	8,94	H0124111817	ЛПП.500.200.2000.0,7.4	ЛМс-П 500х200-0,7 У2 (L=2000мм)
			600	9,92	H0124111818	ЛПП.600.200.2000.0,7.4	ЛМс-П 600х200-0,7 У2 (L=2000мм)
		1	200	12,76	H0124111827	ЛПП.500.200.2000.1.4	ЛМс-П 500х200-1,0 У2 (L=2000мм)
			300	14,18	H0124111828	ЛПП.600.200.2000.1.4	ЛМс-П 600х200-1,0 У2 (L=2000мм)
			400	8,51	H0124111824	ЛПП.200.200.2000.1.4	ЛМс-П 200х200-1,0 У2 (L=2000мм)
			500	9,92	H0124111825	ЛПП.300.200.2000.1.4	ЛМс-П 300х200-1,0 У2 (L=2000мм)
			600	11,34	H0124111826	ЛПП.400.200.2000.1.4	ЛМс-П 400х200-1,0 У2 (L=2000мм)
		1,2	200	10,21	H0124111834	ЛПП.200.200.2000.1,2.4	ЛМс-П 200х200-1,2 У2 (L=2000мм)
			300	11,91	H0124111835	ЛПП.300.200.2000.1,2.4	ЛМс-П 300х200-1,2 У2 (L=2000мм)
			400	13,61	H0124111836	ЛПП.400.200.2000.1,2.4	ЛМс-П 400х200-1,2 У2 (L=2000мм)
			500	15,32	H0124111837	ЛПП.500.200.2000.1,2.4	ЛМс-П 500х200-1,2 У2 (L=2000мм)
			600	17,01	H0124111838	ЛПП.600.200.2000.1,2.4	ЛМс-П 600х200-1,2 У2 (L=2000мм)
		1,5	200	12,76	H0124111844	ЛПП.200.200.2000.1,5.4	ЛМс-П 200х200-1,5 У2 (L=2000мм)
			300	14,89	H0124111845	ЛПП.300.200.2000.1,5.4	ЛМс-П 300х200-1,5 У2 (L=2000мм)
			400	17,01	H0124111846	ЛПП.400.200.2000.1,5.4	ЛМс-П 400х200-1,5 У2 (L=2000мм)
			500	19,14	H0124111847	ЛПП.500.200.2000.1,5.4	ЛМс-П 500х200-1,5 У2 (L=2000мм)
			600	21,26	H0124111848	ЛПП.600.200.2000.1,5.4	ЛМс-П 600х200-1,5 У2 (L=2000мм)
		2	200	17,02	H0124111854	ЛПП.200.200.2000.2.4	ЛМс-П 200х200-2,0 У2 (L=2000мм)
			300	19,84	H0124111855	ЛПП.300.200.2000.2.4	ЛМс-П 300х200-2,0 У2 (L=2000мм)
			400	22,68	H0124111856	ЛПП.400.200.2000.2.4	ЛМс-П 400х200-2,0 У2 (L=2000мм)
			500	25,52	H0124111857	ЛПП.500.200.2000.2.4	ЛМс-П 500х200-2,0 У2 (L=2000мм)
			600	28,35	H0124111858	ЛПП.600.200.2000.2.4	ЛМс-П 600х200-2,0 У2 (L=2000мм)

Варианты исполнения:
- Горячее цинкование
- Сталь оцинкованная по методу Сендзимира
- Полимерно-порошковая окраска
- Нержавеющая сталь

Пример записи при заказе лотка монтажного прямого неперфорированного длиной 2000 мм, высотой 200 мм, толщиной 2 мм, шириной 600 мм, сталь оцинкованная по методу Сендзимира: **Лоток монтажный прямой неперфорированный ЛПН.600.200.2000.2.2 (артикул H0122121858)**

Лоток монтажный прямой перфорированный ЛПП (ЛМс-П), борт 200 мм, длина 3000 мм

Длина, L, мм	Высота, H, мм	Толщина, S, мм	Ширина, B, мм	Масса, кг	Артикул	Новое наименование	Старое наименование
2000	200	0,8	200	6,48	H0129111884	ЛПП.200.200.2000.0,8.6	ЛМс-П 200x200-0,8 AISI 304 (L=2000мм)
			300	7,55	H0129111885	ЛПП.300.200.2000.0,8.6	ЛМс-П 300x200-0,8 AISI 304 (L=2000мм)
			400	8,64	H0129111886	ЛПП.400.200.2000.0,8.6	ЛМс-П 400x200-0,8 AISI 304 (L=2000мм)
			500	9,73	H0129111887	ЛПП.500.200.2000.0,8.6	ЛМс-П 500x200-0,8 AISI 304 (L=2000мм)
			600	10,8	H0129111888	ЛПП.600.200.2000.0,8.6	ЛМс-П 600x200-0,8 AISI 304 (L=2000мм)
		1	200	8,1	H0129111824	ЛПП.200.200.2000.1.6	ЛМс-П 200x200-1,0 AISI 304 (L=2000мм)
			300	9,45	H0129111825	ЛПП.300.200.2000.1.6	ЛМс-П 300x200-1,0 AISI 304 (L=2000мм)
			400	10,8	H0129111826	ЛПП.400.200.2000.1.6	ЛМс-П 400x200-1,0 AISI 304 (L=2000мм)
			500	12,15	H0129111827	ЛПП.500.200.2000.1.6	ЛМс-П 500x200-1,0 AISI 304 (L=2000мм)
			600	13,5	H0129111828	ЛПП.600.200.2000.1.6	ЛМс-П 600x200-1,0 AISI 304 (L=2000мм)
		1,2	200	9,72	H0129111834	ЛПП.200.200.2000.1,2.6	ЛМс-П 200x200-1,2 AISI 304 (L=2000мм)
			300	11,34	H0129111835	ЛПП.300.200.2000.1,2.6	ЛМс-П 300x200-1,2 AISI 304 (L=2000мм)
			400	12,96	H0129111836	ЛПП.400.200.2000.1,2.6	ЛМс-П 400x200-1,2 AISI 304 (L=2000мм)
			500	14,59	H0129111837	ЛПП.500.200.2000.1,2.6	ЛМс-П 500x200-1,2 AISI 304 (L=2000мм)
			600	16,2	H0129111838	ЛПП.600.200.2000.1,2.6	ЛМс-П 600x200-1,2 AISI 304 (L=2000мм)
		1,5	200	12,15	H0129111844	ЛПП.200.200.2000.1,5.6	ЛМс-П 200x200-1,5 AISI 304 (L=2000мм)
			300	14,18	H0129111845	ЛПП.300.200.2000.1,5.6	ЛМс-П 300x200-1,5 AISI 304 (L=2000мм)
			400	16,2	H0129111846	ЛПП.400.200.2000.1,5.6	ЛМс-П 400x200-1,5 AISI 304 (L=2000мм)
			500	18,23	H0129111847	ЛПП.500.200.2000.1,5.6	ЛМс-П 500x200-1,5 AISI 304 (L=2000мм)
			600	20,25	H0129111848	ЛПП.600.200.2000.1,5.6	ЛМс-П 600x200-1,5 AISI 304 (L=2000мм)
		2	200	16,2	H0129111854	ЛПП.200.200.2000.2.6	ЛМс-П 200x200-2,0 AISI 304 (L=2000мм)
			300	18,9	H0129111855	ЛПП.300.200.2000.2.6	ЛМс-П 300x200-2,0 AISI 304 (L=2000мм)
			400	21,6	H0129111856	ЛПП.400.200.2000.2.6	ЛМс-П 400x200-2,0 AISI 304 (L=2000мм)
			500	24,3	H0129111857	ЛПП.500.200.2000.2.6	ЛМс-П 500x200-2,0 AISI 304 (L=2000мм)
			600	27	H0129111858	ЛПП.600.200.2000.2.6	ЛМс-П 600x200-2,0 AISI 304 (L=2000мм)
3000		1	200	14,49	H0121112824	ЛПП.200.200.3000.1,1	ЛМс-П 200x200-1,0ц УТ1,5 (L=3000 мм)
			300	16,90	H0121112825	ЛПП.300.200.3000.1,1	ЛМс-П 300x200-1,0ц УТ1,5 (L=3000 мм)
			400	19,32	H0121112826	ЛПП.400.200.3000.1,1	ЛМс-П 400x200-1,0ц УТ1,5 (L=3000 мм)
			500	21,74	H0121112827	ЛПП.500.200.3000.1,1	ЛМс-П 500x200-1,0ц УТ1,5 (L=3000 мм)
			600	24,16	H0121112828	ЛПП.600.200.3000.1,1	ЛМс-П 600x200-1,0ц УТ1,5 (L=3000 мм)
		1,2	200	16,90	H0121112834	ЛПП.200.200.3000.1,2.1	ЛМс-П 200x200-1,2ц УТ1,5 (L=3000 мм)
			300	19,71	H0121112835	ЛПП.300.200.3000.1,2.1	ЛМс-П 300x200-1,2ц УТ1,5 (L=3000 мм)
			400	22,53	H0121112836	ЛПП.400.200.3000.1,2.1	ЛМс-П 400x200-1,2ц УТ1,5 (L=3000 мм)
			500	25,35	H0121112837	ЛПП.500.200.3000.1,2.1	ЛМс-П 500x200-1,2ц УТ1,5 (L=3000 мм)
			600	28,17	H0121112838	ЛПП.600.200.3000.1,2.1	ЛМс-П 600x200-1,2ц УТ1,5 (L=3000 мм)
		1,5	200	20,54	H0121112844	ЛПП.200.200.3000.1,5.1	ЛМс-П 200x200-1,5ц УТ1,5 (L=3000 мм)
			300	23,97	H0121112845	ЛПП.300.200.3000.1,5.1	ЛМс-П 300x200-1,5ц УТ1,5 (L=3000 мм)
			400	27,39	H0121112846	ЛПП.400.200.3000.1,5.1	ЛМс-П 400x200-1,5ц УТ1,5 (L=3000 мм)
			500	30,82	H0121112847	ЛПП.500.200.3000.1,5.1	ЛМс-П 500x200-1,5ц УТ1,5 (L=3000 мм)
			600	34,25	H0121112848	ЛПП.600.200.3000.1,5.1	ЛМс-П 600x200-1,5ц УТ1,5 (L=3000 мм)
		2	200	42,38	H0121112857	ЛПП.500.200.3000.2.1	ЛМс-П 500x200-2,0ц УТ1,5 (L=3000 мм)
			300	47,07	H0121112858	ЛПП.600.200.3000.2.1	ЛМс-П 600x200-2,0ц УТ1,5 (L=3000 мм)
			400	26,61	H0121112854	ЛПП.200.200.3000.2.1	ЛМс-П 200x200-2,0ц УТ1,5 (L=3000 мм)
			500	31,05	H0121112855	ЛПП.300.200.3000.2.1	ЛМс-П 300x200-2,0ц УТ1,5 (L=3000 мм)
			600	35,49	H0121112856	ЛПП.400.200.3000.2.1	ЛМс-П 400x200-2,0ц УТ1,5 (L=3000 мм)
		0,7	200	8,51	H0122112814	ЛПП.200.200.3000.0,7.2	ЛМс-П 200x200-0,7ц УТ2,5 (L=3000 мм)
			300	9,92	H0122112815	ЛПП.300.200.3000.0,7.2	ЛМс-П 300x200-0,7ц УТ2,5 (L=3000 мм)
			400	11,34	H0122112816	ЛПП.400.200.3000.0,7.2	ЛМс-П 400x200-0,7ц УТ2,5 (L=3000 мм)
			500	12,76	H0122112817	ЛПП.500.200.3000.0,7.2	ЛМс-П 500x200-0,7ц УТ2,5 (L=3000 мм)
			600	14,18	H0122112818	ЛПП.600.200.3000.0,7.2	ЛМс-П 600x200-0,7ц УТ2,5 (L=3000 мм)
		1	200	12,15	H0122112824	ЛПП.200.200.3000.1.2	ЛМс-П 200x200-1,0ц УТ2,5 (L=3000 мм)
			300	14,18	H0122112825	ЛПП.300.200.3000.1.2	ЛМс-П 300x200-1,0ц УТ2,5 (L=3000 мм)
			400	16,20	H0122112826	ЛПП.400.200.3000.1.2	ЛМс-П 400x200-1,0ц УТ2,5 (L=3000 мм)
			500	18,23	H0122112827	ЛПП.500.200.3000.1.2	ЛМс-П 500x200-1,0ц УТ2,5 (L=3000 мм)
			600	20,25	H0122112828	ЛПП.600.200.3000.1.2	ЛМс-П 600x200-1,0ц УТ2,5 (L=3000 мм)
		1,2	200	14,59	H0122112834	ЛПП.200.200.3000.1,2.2	ЛМс-П 200x200-1,2ц УТ2,5 (L=3000 мм)
			300	17,01	H0122112835	ЛПП.300.200.3000.1,2.2	ЛМс-П 300x200-1,2ц УТ2,5 (L=3000 мм)
			400	19,44	H0122112836	ЛПП.400.200.3000.1,2.2	ЛМс-П 400x200-1,2ц УТ2,5 (L=3000 мм)
			500	21,87	H0122112837	ЛПП.500.200.3000.1,2.2	ЛМс-П 500x200-1,2ц УТ2,5 (L=3000 мм)
			600	24,3	H0122112838	ЛПП.600.200.3000.1,2.2	ЛМс-П 600x200-1,2ц УТ2,5 (L=3000 мм)
		1,5	200	18,23	H0122112844	ЛПП.200.200.3000.1,5.2	ЛМс-П 200x200-1,5ц УТ2,5 (L=3000 мм)
			300	21,27	H0122112845	ЛПП.300.200.3000.1,5.2	ЛМс-П 300x200-1,5ц УТ2,5 (L=3000 мм)
			400	24,30	H0122112846	ЛПП.400.200.3000.1,5.2	ЛМс-П 400x200-1,5ц УТ2,5 (L=3000 мм)
			500	27,34	H0122112847	ЛПП.500.200.3000.1,5.2	ЛМс-П 500x200-1,5ц УТ2,5 (L=3000 мм)
			600	30,38	H0122112848	ЛПП.600.200.3000.1,5.2	ЛМс-П 600x200-1,5ц УТ2,5 (L=3000 мм)
		2	200	24,30	H0122112854	ЛПП.200.200.3000.2.2	ЛМс-П 200x200-2,0ц УТ2,5 (L=3000 мм)
			300	28,35	H0122112855	ЛПП.300.200.3000.2.2	ЛМс-П 300x200-2,0ц УТ2,5 (L=3000 мм)
			400	32,40	H0122112856	ЛПП.400.200.3000.2.2	ЛМс-П 400x200-2,0ц УТ2,5 (L=3000 мм)
			500	36,46	H0122112857	ЛПП.500.200.3000.2.2	ЛМс-П 500x200-2,0ц УТ2,5 (L=3000 мм)
			600	40,51	H0122112858	ЛПП.600.200.3000.2.2	ЛМс-П 600x200-2,0ц УТ2,5 (L=3000 мм)

Под заказ возможно изготовление нестандартных лотков с другими типоразмерами, толщинами, длиной и типом покрытия

Варианты исполнения:

- Горячее цинкование
- Сталь оцинкованная по методу Сендзимира
- Полимерно-порошковая окраска
- Нержавеющая сталь

Пример записи при заказе лотка монтажного прямого перфорированного длиной 3000 мм, высотой 200 мм, толщиной 2 мм, шириной 600 мм, сталь оцинкованная по методу Сендзимира:
Лоток монтажный прямой перфорированный ЛПП.600.200.3000.2.2 (артикул H0122112858)

Лоток монтажный прямой перфорированный ЛПП (ЛМс-П), борт 200 мм, длина 3000 мм

Длина, L, мм	Высота, H, мм	Толщина, S, мм	Ширина, B, мм	Масса, кг	Артикул	Новое наименование	Старое наименование
3000	200	0,8	200	9,73	H0129112884	ЛПП.200.200.3000.0,8.6	ЛМс-П 200x200-0,8 AISI 304 (L=3000мм)
			300	11,34	H0129112885	ЛПП.300.200.3000.0,8.6	ЛМс-П 300x200-0,8 AISI 304 (L=3000мм)
			400	12,96	H0129112886	ЛПП.400.200.3000.0,8.6	ЛМс-П 400x200-0,8 AISI 304 (L=3000мм)
			500	14,58	H0129112887	ЛПП.500.200.3000.0,8.6	ЛМс-П 500x200-0,8 AISI 304 (L=3000мм)
			600	16,21	H0129112888	ЛПП.600.200.3000.0,8.6	ЛМс-П 600x200-0,8 AISI 304 (L=3000мм)
		1	200	12,15	H0129112824	ЛПП.200.200.3000.1.6	ЛМс-П 200x200-1,0 AISI 304 (L=3000мм)
			300	14,18	H0129112825	ЛПП.300.200.3000.1.6	ЛМс-П 300x200-1,0 AISI 304 (L=3000мм)
			400	16,2	H0129112826	ЛПП.400.200.3000.1.6	ЛМс-П 400x200-1,0 AISI 304 (L=3000мм)
			500	18,23	H0129112827	ЛПП.500.200.3000.1.6	ЛМс-П 500x200-1,0 AISI 304 (L=3000мм)
			600	20,25	H0129112828	ЛПП.600.200.3000.1.6	ЛМс-П 600x200-1,0 AISI 304 (L=3000мм)
		1,2	200	14,59	H0129112834	ЛПП.200.200.3000.1,2.6	ЛМс-П 200x200-1,2 AISI 304 (L=3000мм)
			300	17,01	H0129112835	ЛПП.300.200.3000.1,2.6	ЛМс-П 300x200-1,2 AISI 304 (L=3000мм)
			400	19,44	H0129112836	ЛПП.400.200.3000.1,2.6	ЛМс-П 400x200-1,2 AISI 304 (L=3000мм)
			500	21,87	H0129112837	ЛПП.500.200.3000.1,2.6	ЛМс-П 500x200-1,2 AISI 304 (L=3000мм)
			600	24,3	H0129112838	ЛПП.600.200.3000.1,2.6	ЛМс-П 600x200-1,2 AISI 304 (L=3000мм)
		1,5	200	18,23	H0129112844	ЛПП.200.200.3000.1,5.6	ЛМс-П 200x200-1,5 AISI 304 (L=3000мм)
			300	21,27	H0129112845	ЛПП.300.200.3000.1,5.6	ЛМс-П 300x200-1,5 AISI 304 (L=3000мм)
			400	24,3	H0129112846	ЛПП.400.200.3000.1,5.6	ЛМс-П 400x200-1,5 AISI 304 (L=3000мм)
			500	27,34	H0129112847	ЛПП.500.200.3000.1,5.6	ЛМс-П 500x200-1,5 AISI 304 (L=3000мм)
			600	30,38	H0129112848	ЛПП.600.200.3000.1,5.6	ЛМс-П 600x200-1,5 AISI 304 (L=3000мм)
		2	200	24,3	H0129112854	ЛПП.200.200.3000.2.6	ЛМс-П 200x200-2,0 AISI 304 (L=3000мм)
			300	28,35	H0129112855	ЛПП.300.200.3000.2.6	ЛМс-П 300x200-2,0 AISI 304 (L=3000мм)
			400	32,4	H0129112856	ЛПП.400.200.3000.2.6	ЛМс-П 400x200-2,0 AISI 304 (L=3000мм)
			500	36,46	H0129112857	ЛПП.500.200.3000.2.6	ЛМс-П 500x200-2,0 AISI 304 (L=3000мм)
			600	40,51	H0129112858	ЛПП.600.200.3000.2.6	ЛМс-П 600x200-2,0 AISI 304 (L=3000мм)

Под заказ возможно изготовление нестандартных лотков с другими типоразмерами, толщинами, длиной и типом покрытия

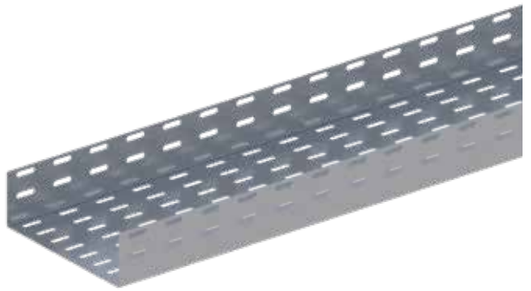

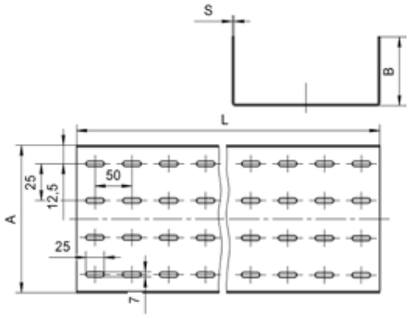

Варианты исполнения:

- Горячее цинкование
- Сталь оцинкованная по методу Сендзимира
- Полимерно-порошковая окраска
- Нержавеющая сталь

Пример записи при заказе лотка монтажного прямого перфорированного длиной 3000 мм, высотой 200 мм, толщиной 2 мм, шириной 600 мм, нержавеющая сталь:
Лоток монтажный прямой перфорированный ЛПП.600.200.3000.2.6 (артикул H0129112858)

Лоток монтажный ЛП борт 50 мм

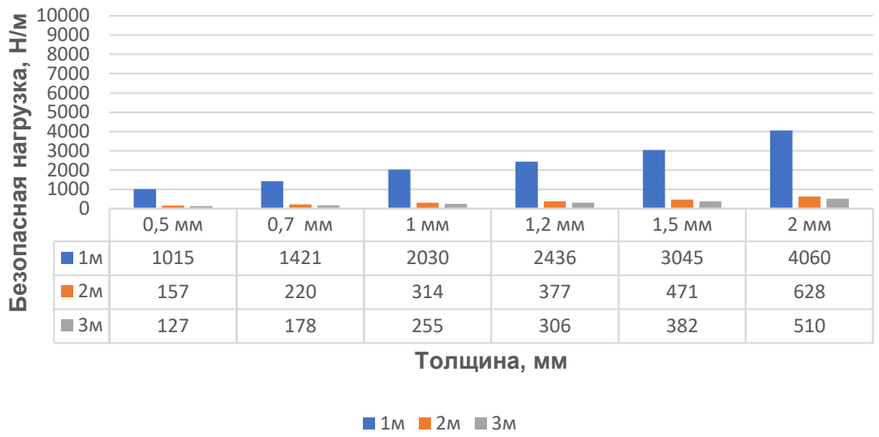

	0,5 мм	0,7 мм	1 мм	1,2 мм	1,5 мм	2 мм
1м	1015	1421	2030	2436	3045	4060
2м	157	220	314	377	471	628
3м	127	178	255	306	382	510

Лоток монтажный ЛП борт 80 мм

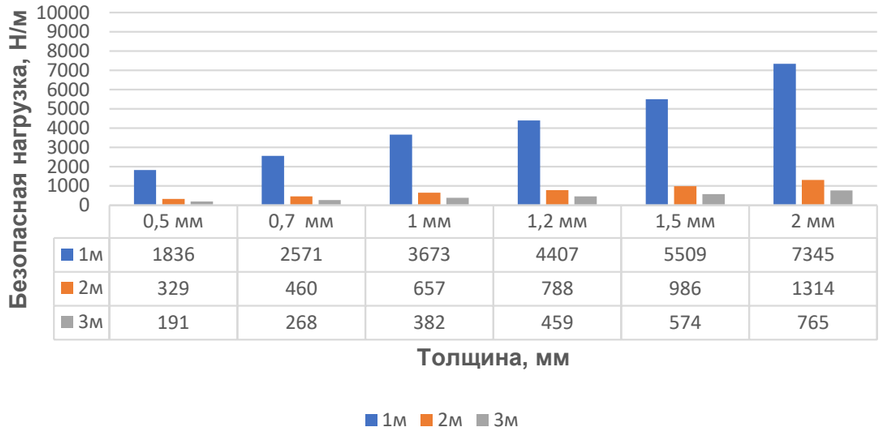

	0,5 мм	0,7 мм	1 мм	1,2 мм	1,5 мм	2 мм
1м	1836	2571	3673	4407	5509	7345
2м	329	460	657	788	986	1314
3м	191	268	382	459	574	765

Лоток монтажный ЛП борт 150 мм

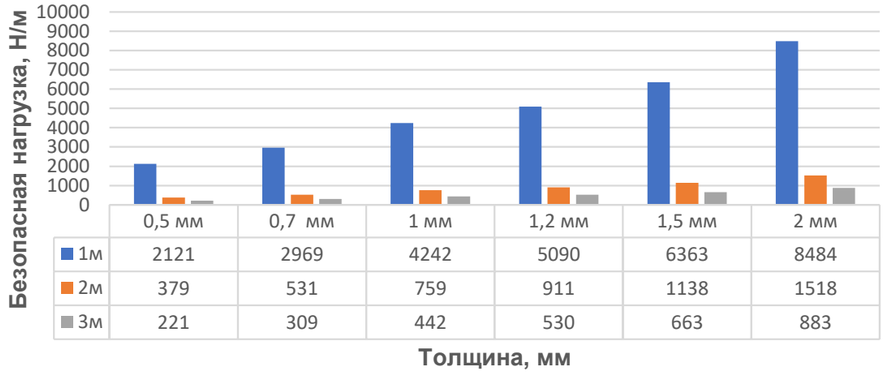

	0,5 мм	0,7 мм	1 мм	1,2 мм	1,5 мм	2 мм
1м	2121	2969	4242	5090	6363	8484
2м	379	531	759	911	1138	1518
3м	221	309	442	530	663	883

Лоток монтажный ЛП борт 65 мм

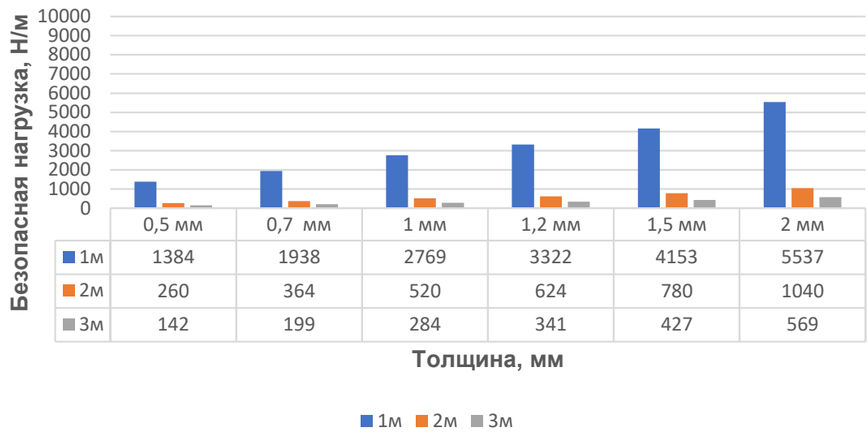

	0,5 мм	0,7 мм	1 мм	1,2 мм	1,5 мм	2 мм
1м	1384	1938	2769	3322	4153	5537
2м	260	364	520	624	780	1040
3м	142	199	284	341	427	569

Лоток монтажный ЛП борт 100 мм

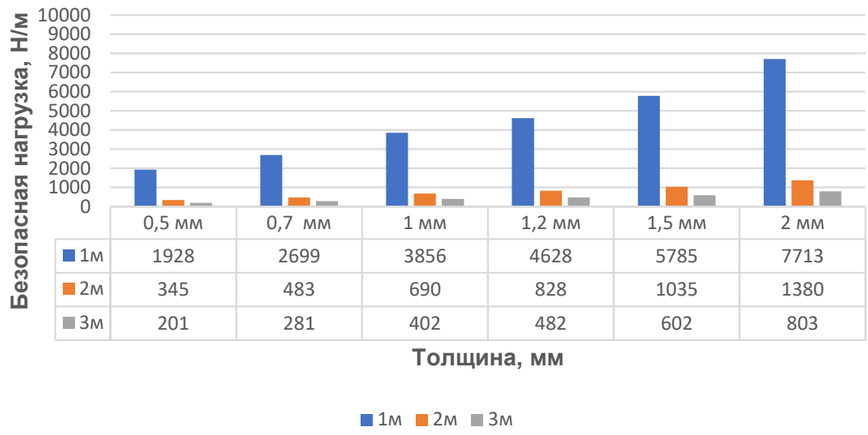

	0,5 мм	0,7 мм	1 мм	1,2 мм	1,5 мм	2 мм
1м	1928	2699	3856	4628	5785	7713
2м	345	483	690	828	1035	1380
3м	201	281	402	482	602	803

Лоток монтажный ЛП борт 200 мм

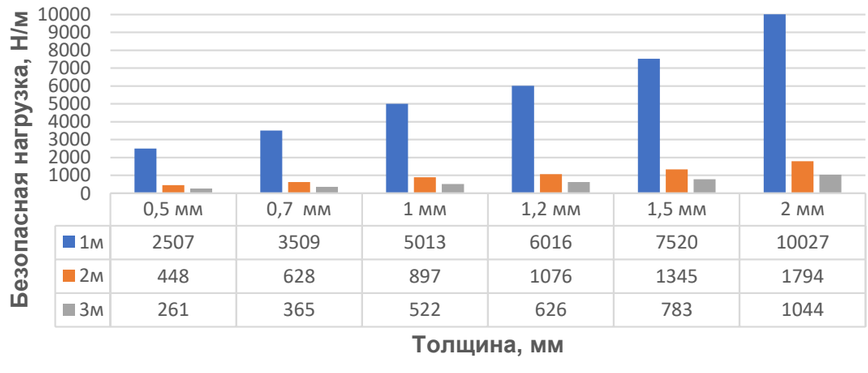

	0,5 мм	0,7 мм	1 мм	1,2 мм	1,5 мм	2 мм
1м	2507	3509	5013	6016	7520	10027
2м	448	628	897	1076	1345	1794
3м	261	365	522	626	783	1044

Крышка лотка монтажного прямого ЛК (ЛМсК-П), длина 2000 мм

Длина, L, мм	Высота, H, мм	Толщина, S, мм	Ширина, B, мм	Масса, кг	Артикул	Новое наименование	Старое наименование
2000	15	1	50	1,26	H0121211121	ЛК.50.15.2000.1.1	ЛМсК-П 50-1,0ц УТ1,5 (L=2000 мм)
			100	2,25	H0121211122	ЛК.100.15.2000.1.1	ЛМсК-П 100-1,0ц УТ1,5 (L=2000 мм)
			150	3,17	H0121211123	ЛК.150.15.2000.1.1	ЛМсК-П 150-1,0ц УТ1,5 (L=2000 мм)
			200	4,09	H0121211124	ЛК.200.15.2000.1.1	ЛМсК-П 200-1,0ц УТ1,5 (L=2000 мм)
			300	5,93	H0121211125	ЛК.300.15.2000.1.1	ЛМсК-П 300-1,0ц УТ1,5 (L=2000 мм)
			400	7,78	H0121211126	ЛК.400.15.2000.1.1	ЛМсК-П 400-1,0ц УТ1,5 (L=2000 мм)
			500	9,61	H0121211127	ЛК.500.15.2000.1.1	ЛМсК-П 500-1,0ц УТ1,5 (L=2000 мм)
			600	11,45	H0121211128	ЛК.600.15.2000.1.1	ЛМсК-П 600-1,0ц УТ1,5 (L=2000 мм)
		1,2	50	1,51	H0121211131	ЛК.50.15.2000.1,2.1	ЛМсК-П 50-1,2ц УТ1,5 (L=2000 мм)
			100	2,70	H0121211132	ЛК.100.15.2000.1,2.1	ЛМсК-П 100-1,2ц УТ1,5 (L=2000 мм)
			150	3,80	H0121211133	ЛК.150.15.2000.1,2.1	ЛМсК-П 150-1,2ц УТ1,5 (L=2000 мм)
			200	4,91	H0121211134	ЛК.200.15.2000.1,2.1	ЛМсК-П 200-1,2ц УТ1,5 (L=2000 мм)
			300	7,12	H0121211135	ЛК.300.15.2000.1,2.1	ЛМсК-П 300-1,2ц УТ1,5 (L=2000 мм)
			400	9,34	H0121211136	ЛК.400.15.2000.1,2.1	ЛМсК-П 400-1,2ц УТ1,5 (L=2000 мм)
			500	11,54	H0121211137	ЛК.500.15.2000.1,2.1	ЛМсК-П 500-1,2ц УТ1,5 (L=2000 мм)
			600	13,75	H0121211138	ЛК.600.15.2000.1,2.1	ЛМсК-П 600-1,2ц УТ1,5 (L=2000 мм)
		1,5	50	1,77	H0121211141	ЛК.50.15.2000.1,5.1	ЛМсК-П 50-1,5ц УТ1,5 (L=2000 мм)
			100	3,15	H0121211142	ЛК.100.15.2000.1,5.1	ЛМсК-П 100-1,5ц УТ1,5 (L=2000 мм)
			150	4,44	H0121211143	ЛК.150.15.2000.1,5.1	ЛМсК-П 150-1,5ц УТ1,5 (L=2000 мм)
			200	5,73	H0121211144	ЛК.200.15.2000.1,5.1	ЛМсК-П 200-1,5ц УТ1,5 (L=2000 мм)
			300	8,31	H0121211145	ЛК.300.15.2000.1,5.1	ЛМсК-П 300-1,5ц УТ1,5 (L=2000 мм)
			400	10,90	H0121211146	ЛК.400.15.2000.1,5.1	ЛМсК-П 400-1,5ц УТ1,5 (L=2000 мм)
			500	13,47	H0121211147	ЛК.500.15.2000.1,5.1	ЛМсК-П 500-1,5ц УТ1,5 (L=2000 мм)
			600	16,05	H0121211148	ЛК.600.15.2000.1,5.1	ЛМсК-П 600-1,5ц УТ1,5 (L=2000 мм)
		2	50	2,36	H0121211151	ЛК.50.15.2000.2.1	ЛМсК-П 50-2,0ц УТ1,5 (L=2000 мм)
			100	4,21	H0121211152	ЛК.100.15.2000.2.1	ЛМсК-П 100-2,0ц УТ1,5 (L=2000 мм)
			150	5,93	H0121211153	ЛК.150.15.2000.2.1	ЛМсК-П 150-2,0ц УТ1,5 (L=2000 мм)
			200	7,65	H0121211154	ЛК.200.15.2000.2.1	ЛМсК-П 200-2,0ц УТ1,5 (L=2000 мм)
			300	11,09	H0121211155	ЛК.300.15.2000.2.1	ЛМсК-П 300-2,0ц УТ1,5 (L=2000 мм)
			400	14,55	H0121211156	ЛК.400.15.2000.2.1	ЛМсК-П 400-2,0ц УТ1,5 (L=2000 мм)
			500	17,97	H0121211157	ЛК.500.15.2000.2.1	ЛМсК-П 500-2,0ц УТ1,5 (L=2000 мм)
			600	21,41	H0121211158	ЛК.600.15.2000.2.1	ЛМсК-П 600-2,0ц УТ1,5 (L=2000 мм)
	10	0,55	50	0,60	H0122211101	ЛК.50.10.2000.0,55.2	ЛМсК-П 50-0,55ц УТ2,5 (L=2000 мм)
			100	1,04	H0122211102	ЛК.100.10.2000.0,55.2	ЛМсК-П 100-0,55ц УТ2,5 (L=2000 мм)
			150	1,47	H0122211103	ЛК.150.10.2000.0,55.2	ЛМсК-П 150-0,55ц УТ2,5 (L=2000 мм)
			200	1,90	H0122211104	ЛК.200.10.2000.0,55.2	ЛМсК-П 200-0,55ц УТ2,5 (L=2000 мм)
			300	2,76	H0122211105	ЛК.300.10.2000.0,55.2	ЛМсК-П 300-0,55ц УТ2,5 (L=2000 мм)
			400	3,63	H0122211106	ЛК.400.10.2000.0,55.2	ЛМсК-П 400-0,55ц УТ2,5 (L=2000 мм)
		0,7	50	0,77	H0122211111	ЛК.50.10.2000.0,7.2	ЛМсК-П 50-0,7ц УТ2,5 (L=2000 мм)
			100	1,32	H0122211112	ЛК.100.10.2000.0,7.2	ЛМсК-П 100-0,7ц УТ2,5 (L=2000 мм)
			150	1,87	H0122211113	ЛК.150.10.2000.0,7.2	ЛМсК-П 150-0,7ц УТ2,5 (L=2000 мм)
			200	2,41	H0122211114	ЛК.200.10.2000.0,7.2	ЛМсК-П 200-0,7ц УТ2,5 (L=2000 мм)
			300	3,51	H0122211115	ЛК.300.10.2000.0,7.2	ЛМсК-П 300-0,7ц УТ2,5 (L=2000 мм)
			400	4,61	H0122211116	ЛК.400.10.2000.0,7.2	ЛМсК-П 400-0,7ц УТ2,5 (L=2000 мм)
		1	50	1,10	H0122211121	ЛК.50.10.2000.1.2	ЛМсК-П 50-1,0ц УТ2,5 (L=2000 мм)
			100	1,89	H0122211122	ЛК.100.10.2000.1.2	ЛМсК-П 100-1,0ц УТ2,5 (L=2000 мм)
			150	2,67	H0122211123	ЛК.150.10.2000.1.2	ЛМсК-П 150-1,0ц УТ2,5 (L=2000 мм)
			200	3,44	H0122211124	ЛК.200.10.2000.1.2	ЛМсК-П 200-1,0ц УТ2,5 (L=2000 мм)
			300	5,01	H0122211125	ЛК.300.10.2000.1.2	ЛМсК-П 300-1,0ц УТ2,5 (L=2000 мм)
			400	6,59	H0122211126	ЛК.400.10.2000.1.2	ЛМсК-П 400-1,0ц УТ2,5 (L=2000 мм)
	15	1,2	50	1,32	H0122211131	ЛК.50.10.2000.1,2.2	ЛМсК-П 50-1,2ц УТ2,5 (L=2000 мм)
			100	2,26	H0122211132	ЛК.100.10.2000.1,2.2	ЛМсК-П 100-1,2ц УТ2,5 (L=2000 мм)
			150	3,21	H0122211133	ЛК.150.10.2000.1,2.2	ЛМсК-П 150-1,2ц УТ2,5 (L=2000 мм)
			200	4,13	H0122211134	ЛК.200.10.2000.1,2.2	ЛМсК-П 200-1,2ц УТ2,5 (L=2000 мм)
			300	6,02	H0122211135	ЛК.300.10.2000.1,2.2	ЛМсК-П 300-1,2ц УТ2,5 (L=2000 мм)
			400	7,90	H0122211136	ЛК.400.10.2000.1,2.2	ЛМсК-П 400-1,2ц УТ2,5 (L=2000 мм)
			500	9,99	H0122211137	ЛК.500.15.2000.1,2.2	ЛМсК-П 500-1,2ц УТ2,5 (L=2000 мм)
			600	11,87	H0122211138	ЛК.600.15.2000.1,2.2	ЛМсК-П 600-1,2ц УТ2,5 (L=2000 мм)
		1,5	50	1,54	H0122211141	ЛК.50.10.2000.1,5.2	ЛМсК-П 50-1,5ц УТ2,5 (L=2000 мм)
			100	2,64	H0122211142	ЛК.100.10.2000.1,5.2	ЛМсК-П 100-1,5ц УТ2,5 (L=2000 мм)
			150	3,74	H0122211143	ЛК.150.10.2000.1,5.2	ЛМсК-П 150-1,5ц УТ2,5 (L=2000 мм)
			200	4,82	H0122211144	ЛК.200.10.2000.1,5.2	ЛМсК-П 200-1,5ц УТ2,5 (L=2000 мм)
			300	7,02	H0122211145	ЛК.300.10.2000.1,5.2	ЛМсК-П 300-1,5ц УТ2,5 (L=2000 мм)
			400	9,22	H0122211146	ЛК.400.10.2000.1,5.2	ЛМсК-П 400-1,5ц УТ2,5 (L=2000 мм)
			500	11,65	H0122211147	ЛК.500.15.2000.1,5.2	ЛМсК-П 500-1,5ц УТ2,5 (L=2000 мм)
			600	13,85	H0122211148	ЛК.600.15.2000.1,5.2	ЛМсК-П 600-1,5ц УТ2,5 (L=2000 мм)
		2	50	2,2	H0122211151	ЛК.50.10.2000.2.2	ЛМсК-П 50-2,0ц УТ2,5 (L=2000 мм)
			100	3,78	H0122211152	ЛК.100.10.2000.2.2	ЛМсК-П 100-2,0ц УТ2,5 (L=2000 мм)
			150	5,34	H0122211153	ЛК.150.10.2000.2.2	ЛМсК-П 150-2,0ц УТ2,5 (L=2000 мм)
			200	6,88	H0122211154	ЛК.200.10.2000.2.2	ЛМсК-П 200-2,0ц УТ2,5 (L=2000 мм)
			300	10,02	H0122211155	ЛК.300.10.2000.2.2	ЛМсК-П 300-2,0ц УТ2,5 (L=2000 мм)
			400	13,18	H0122211156	ЛК.400.10.2000.2.2	ЛМсК-П 400-2,0ц УТ2,5 (L=2000 мм)
			500	16,64	H0122211157	ЛК.500.15.2000.2.2	ЛМсК-П 500-2,0ц УТ2,5 (L=2000 мм)
			600	19,78	H0122211158	ЛК.600.15.2000.2.2	ЛМсК-П 600-2,0ц УТ2,5 (L=2000 мм)

Варианты исполнения:
- Горячее цинкование
- Сталь оцинкованная по методу Сендзимира
- Полимерно-порошковая окраска
- Нержавеющая сталь

Пример записи при заказе крышки лотка монтажного прямого длиной 2000 мм, высотой 15 мм, толщиной 2 мм, шириной 600 мм, горячее цинкование:
Крышка лотка монтажного прямого ЛК.600.15.2000.2.1 (артикул H0121211158)

Крышка лотка монтажного прямого ЛК (ЛМсК-П), длина 3000 мм

Длина, L, мм	Высота, H, мм	Толщина, S, мм	Ширина, B, мм	Масса, кг	Артикул	Новое наименование	Старое наименование
3000	15	1	50	1,89	H0121212121	ЛК.50.15.3000.1.1	ЛМсК-П 50-1,0ц УТ1,5 (L=3000 мм)
			100	3,38	H0121212122	ЛК.100.15.3000.1.1	ЛМсК-П 100-1,0ц УТ1,5 (L=3000 мм)
			150	4,76	H0121212123	ЛК.150.15.3000.1.1	ЛМсК-П 150-1,0ц УТ1,5 (L=3000 мм)
			200	6,14	H0121212124	ЛК.200.15.3000.1.1	ЛМсК-П 200-1,0ц УТ1,5 (L=3000 мм)
			300	8,90	H0121212125	ЛК.300.15.3000.1.1	ЛМсК-П 300-1,0ц УТ1,5 (L=3000 мм)
			400	11,67	H0121212126	ЛК.400.15.3000.1.1	ЛМсК-П 400-1,0ц УТ1,5 (L=3000 мм)
			500	14,42	H0121212127	ЛК.500.15.3000.1.1	ЛМсК-П 500-1,0ц УТ1,5 (L=3000 мм)
			600	17,18	H0121212128	ЛК.600.15.3000.1.1	ЛМсК-П 600-1,0ц УТ1,5 (L=3000 мм)
		1,2	50	2,27	H0121212131	ЛК.50.15.3000.1,2.1	ЛМсК-П 50-1,2ц УТ1,5 (L=3000 мм)
			100	4,05	H0121212132	ЛК.100.15.3000.1,2.1	ЛМсК-П 100-1,2ц УТ1,5 (L=3000 мм)
			150	5,70	H0121212133	ЛК.150.15.3000.1,2.1	ЛМсК-П 150-1,2ц УТ1,5 (L=3000 мм)
			200	7,37	H0121212134	ЛК.200.15.3000.1,2.1	ЛМсК-П 200-1,2ц УТ1,5 (L=3000 мм)
			300	10,68	H0121212135	ЛК.300.15.3000.1,2.1	ЛМсК-П 300-1,2ц УТ1,5 (L=3000 мм)
			400	14,01	H0121212136	ЛК.400.15.3000.1,2.1	ЛМсК-П 400-1,2ц УТ1,5 (L=3000 мм)
			500	17,31	H0121212137	ЛК.500.15.3000.1,2.1	ЛМсК-П 500-1,2ц УТ1,5 (L=3000 мм)
			600	20,63	H0121212138	ЛК.600.15.3000.1,2.1	ЛМсК-П 600-1,2ц УТ1,5 (L=3000 мм)
		1,5	50	2,66	H0121212141	ЛК.50.15.3000.1,5.1	ЛМсК-П 50-1,5ц УТ1,5 (L=3000 мм)
			100	4,73	H0121212142	ЛК.100.15.3000.1,5.1	ЛМсК-П 100-1,5ц УТ1,5 (L=3000 мм)
			150	6,66	H0121212143	ЛК.150.15.3000.1,5.1	ЛМсК-П 150-1,5ц УТ1,5 (L=3000 мм)
			200	8,60	H0121212144	ЛК.200.15.3000.1,5.1	ЛМсК-П 200-1,5ц УТ1,5 (L=3000 мм)
			300	12,47	H0121212145	ЛК.300.15.3000.1,5.1	ЛМсК-П 300-1,5ц УТ1,5 (L=3000 мм)
			400	16,35	H0121212146	ЛК.400.15.3000.1,5.1	ЛМсК-П 400-1,5ц УТ1,5 (L=3000 мм)
			500	20,21	H0121212147	ЛК.500.15.3000.1,5.1	ЛМсК-П 500-1,5ц УТ1,5 (L=3000 мм)
			600	24,08	H0121212148	ЛК.600.15.3000.1,5.1	ЛМсК-П 600-1,5ц УТ1,5 (L=3000 мм)
		2	50	3,53	H0121212151	ЛК.50.15.3000.2.1	ЛМсК-П 50-2,0ц УТ1,5 (L=3000 мм)
			100	6,31	H0121212152	ЛК.100.15.3000.2.1	ЛМсК-П 100-2,0ц УТ1,5 (L=3000 мм)
			150	8,89	H0121212153	ЛК.150.15.3000.2.1	ЛМсК-П 150-2,0ц УТ1,5 (L=3000 мм)
			200	11,47	H0121212154	ЛК.200.15.3000.2.1	ЛМсК-П 200-2,0ц УТ1,5 (L=3000 мм)
			300	16,63	H0121212155	ЛК.300.15.3000.2.1	ЛМсК-П 300-2,0ц УТ1,5 (L=3000 мм)
			400	21,82	H0121212156	ЛК.400.15.3000.2.1	ЛМсК-П 400-2,0ц УТ1,5 (L=3000 мм)
			500	26,96	H0121212157	ЛК.500.15.3000.2.1	ЛМсК-П 500-2,0ц УТ1,5 (L=3000 мм)
			600	32,12	H0121212158	ЛК.600.15.3000.2.1	ЛМсК-П 600-2,0ц УТ1,5 (L=3000 мм)
	10	0,55	50	0,91	H0122212101	ЛК.50.10.3000.0,55.2	ЛМсК-П 50-0,55ц УТ2,5 (L=3000 мм)
			100	1,55	H0122212102	ЛК.100.10.3000.0,55.2	ЛМсК-П 100-0,55ц УТ2,5 (L=3000 мм)
			150	2,20	H0122212103	ЛК.150.10.3000.0,55.2	ЛМсК-П 150-0,55ц УТ2,5 (L=3000 мм)
			200	2,85	H0122212104	ЛК.200.10.3000.0,55.2	ЛМсК-П 200-0,55ц УТ2,5 (L=3000 мм)
			300	4,14	H0122212105	ЛК.300.10.3000.0,55.2	ЛМсК-П 300-0,55ц УТ2,5 (L=3000 мм)
			400	5,44	H0122212106	ЛК.400.10.3000.0,55.2	ЛМсК-П 400-0,55ц УТ2,5 (L=3000 мм)
		0,7	50	1,16	H0122212111	ЛК.50.10.3000.0,7.2	ЛМсК-П 50-0,7ц УТ2,5 (L=3000 мм)
			100	1,98	H0122212112	ЛК.100.10.3000.0,7.2	ЛМсК-П 100-0,7ц УТ2,5 (L=3000 мм)
			150	2,81	H0122212113	ЛК.150.10.3000.0,7.2	ЛМсК-П 150-0,7ц УТ2,5 (L=3000 мм)
			200	3,63	H0122212114	ЛК.200.10.3000.0,7.2	ЛМсК-П 200-0,7ц УТ2,5 (L=3000 мм)
			300	5,28	H0122212115	ЛК.300.10.3000.0,7.2	ЛМсК-П 300-0,7ц УТ2,5 (L=3000 мм)
			400	6,92	H0122212116	ЛК.400.10.3000.0,7.2	ЛМсК-П 400-0,7ц УТ2,5 (L=3000 мм)
			500	8,57	H0122212117	ЛК.500.15.3000.0,7.2	ЛМсК-П 500-0,7ц УТ2,5 (L=3000 мм)
			600	10,22	H0122212118	ЛК.600.15.3000.0,7.2	ЛМсК-П 600-0,7ц УТ2,5 (L=3000 мм)
		1	50	1,65	H0122212121	ЛК.50.10.3000.1.2	ЛМсК-П 50-1,0ц УТ2,5 (L=3000 мм)
			100	2,83	H0122212122	ЛК.100.10.3000.1.2	ЛМсК-П 100-1,0ц УТ2,5 (L=3000 мм)
			150	4,01	H0122212123	ЛК.150.10.3000.1.2	ЛМсК-П 150-1,0ц УТ2,5 (L=3000 мм)
			200	5,16	H0122212124	ЛК.200.10.3000.1.2	ЛМсК-П 200-1,0ц УТ2,5 (L=3000 мм)
			300	7,52	H0122212125	ЛК.300.10.3000.1.2	ЛМсК-П 300-1,0ц УТ2,5 (L=3000 мм)
			400	9,88	H0122212126	ЛК.400.10.3000.1.2	ЛМсК-П 400-1,0ц УТ2,5 (L=3000 мм)
			500	12,25	H0122212127	ЛК.500.15.3000.1.2	ЛМсК-П 500-1,0ц УТ2,5 (L=3000 мм)
			600	14,6	H0122212128	ЛК.600.15.3000.1.2	ЛМсК-П 600-1,0ц УТ2,5 (L=3000 мм)
	15	1,2	50	1,98	H0122212131	ЛК.50.10.3000.1,2.2	ЛМсК-П 50-1,2ц УТ2,5 (L=3000 мм)
			100	3,39	H0122212132	ЛК.100.10.3000.1,2.2	ЛМсК-П 100-1,2ц УТ2,5 (L=3000 мм)
			150	4,81	H0122212133	ЛК.150.10.3000.1,2.2	ЛМсК-П 150-1,2ц УТ2,5 (L=3000 мм)
			200	6,20	H0122212134	ЛК.200.10.3000.1,2.2	ЛМсК-П 200-1,2ц УТ2,5 (L=3000 мм)
			300	9,03	H0122212135	ЛК.300.10.3000.1,2.2	ЛМсК-П 300-1,2ц УТ2,5 (L=3000 мм)
			400	11,80	H0122212136	ЛК.400.10.3000.1,2.2	ЛМсК-П 400-1,2ц УТ2,5 (L=3000 мм)
			500	14,98	H0122212137	ЛК.500.15.3000.1,2.2	ЛМсК-П 500-1,2ц УТ2,5 (L=3000 мм)
			600	17,8	H0122212138	ЛК.600.15.3000.1,2.2	ЛМсК-П 600-1,2ц УТ2,5 (L=3000 мм)
		1,5	50	2,31	H0122212141	ЛК.50.10.3000.1,5.2	ЛМсК-П 50-1,5ц УТ2,5 (L=3000 мм)
			100	3,96	H0122212142	ЛК.100.10.3000.1,5.2	ЛМсК-П 100-1,5ц УТ2,5 (L=3000 мм)
			150	5,61	H0122212143	ЛК.150.10.3000.1,5.2	ЛМсК-П 150-1,5ц УТ2,5 (L=3000 мм)
			200	7,23	H0122212144	ЛК.200.10.3000.1,5.2	ЛМсК-П 200-1,5ц УТ2,5 (L=3000 мм)
			300	10,50	H0122212145	ЛК.300.10.3000.1,5.2	ЛМсК-П 300-1,5ц УТ2,5 (L=3000 мм)
			400	13,80	H0122212146	ЛК.400.10.3000.1,5.2	ЛМсК-П 400-1,5ц УТ2,5 (L=3000 мм)
			500	17,47	H0122212147	ЛК.500.15.3000.1,5.2	ЛМсК-П 500-1,5ц УТ2,5 (L=3000 мм)
			600	20,77	H0122212148	ЛК.600.15.3000.1,5.2	ЛМсК-П 600-1,5ц УТ2,5 (L=3000 мм)
		2	50	3,3	H0122212151	ЛК.50.10.3000.2.2	ЛМсК-П 50-2,0ц УТ2,5 (L=3000 мм)
			100	5,66	H0122212152	ЛК.100.10.3000.2.2	ЛМсК-П 100-2,0ц УТ2,5 (L=3000 мм)
			150	8,02	H0122212153	ЛК.150.10.3000.2.2	ЛМсК-П 150-2,0ц УТ2,5 (L=3000 мм)
			200	10,32	H0122212154	ЛК.200.10.3000.2.2	ЛМсК-П 200-2,0ц УТ2,5 (L=3000 мм)
			300	15,04	H0122212155	ЛК.300.10.3000.2.2	ЛМсК-П 300-2,0ц УТ2,5 (L=3000 мм)
			400	19,76	H0122212156	ЛК.400.10.3000.2.2	ЛМсК-П 400-2,0ц УТ2,5 (L=3000 мм)
			500	24,96	H0122212157	ЛК.500.15.3000.2.2	ЛМсК-П 500-2,0ц УТ2,5 (L=3000 мм)
			600	29,67	H0122212158	ЛК.600.15.3000.2.2	ЛМсК-П 600-2,0ц УТ2,5 (L=3000 мм)

Варианты исполнения:
- Горячее цинкование
- Сталь оцинкованная по методу Сендзимира
- Полимерно-порошковая окраска
- Нержавеющая сталь

Пример записи при заказе крышки лотка монтажного прямого длиной 3000 мм, высотой 15 мм, толщиной 2 мм, шириной 600 мм, сталь оцинкованная по методу Сендзимира:
Крышка лотка монтажного прямого ЛК.600.15.3000.2.2 (артикул H0122212158)

Крышка лотка монтажного прямого ЛК (ЛМсК-П), длина 2000 мм

Длина, L, мм	Высота, H, мм	Толщина, S, мм	Ширина, B, мм	Масса, кг	Артикул	Новое наименование	Старое наименование
2000	10	0,55	50	0,63	H0124211101	ЛК.50.10.2000.0,55.4	ЛМсК-П 50-0,55 У2 (L=2000 мм)
			100	1,09	H0124211102	ЛК.100.10.2000.0,55.4	ЛМсК-П 100-0,55 У2 (L=2000 мм)
			150	1,54	H0124211103	ЛК.150.10.2000.0,55.4	ЛМсК-П 150-0,55 У2 (L=2000 мм)
			200	2	H0124211104	ЛК.200.10.2000.0,55.4	ЛМсК-П 200-0,55 У2 (L=2000 мм)
			300	2,9	H0124211105	ЛК.300.10.2000.0,55.4	ЛМсК-П 300-0,55 У2 (L=2000 мм)
			400	3,81	H0124211106	ЛК.400.10.2000.0,55.4	ЛМсК-П 400-0,55 У2 (L=2000 мм)
		0,7	50	0,81	H0124211111	ЛК.50.10.2000.0,7.4	ЛМсК-П 50-0,7 У2 (L=2000мм)
			100	1,39	H0124211112	ЛК.100.10.2000.0,7.4	ЛМсК-П 100-0,7 У2 (L=2000мм)
			150	1,96	H0124211113	ЛК.150.10.2000.0,7.4	ЛМсК-П 150-0,7 У2 (L=2000мм)
			200	2,53	H0124211114	ЛК.200.10.2000.0,7.4	ЛМсК-П 200-0,7 У2 (L=2000мм)
			300	3,69	H0124211115	ЛК.300.10.2000.0,7.4	ЛМсК-П 300-0,7 У2 (L=2000мм)
			400	4,84	H0124211116	ЛК.400.10.2000.0,7.4	ЛМсК-П 400-0,7 У2 (L=2000мм)
			500	6	H0124211117	ЛК.500.10.2000.0,7.4	ЛМсК-П 500-0,7 У2 (L=2000мм)
			600	7,15	H0124211118	ЛК.600.10.2000.0,7.4	ЛМсК-П 600-0,7 У2 (L=2000мм)
		1	50	1,16	H0124211121	ЛК.50.10.2000.1.4	ЛМсК-П 50-1,0 У2 (L=2000мм)
			100	1,98	H0124211122	ЛК.100.10.2000.1.4	ЛМсК-П 100-1,0 У2 (L=2000мм)
			150	2,8	H0124211123	ЛК.150.10.2000.1.4	ЛМсК-П 150-1,0 У2 (L=2000мм)
			200	3,61	H0124211124	ЛК.200.10.2000.1.4	ЛМсК-П 200-1,0 У2 (L=2000мм)
			300	5,26	H0124211125	ЛК.300.10.2000.1.4	ЛМсК-П 300-1,0 У2 (L=2000мм)
			400	6,92	H0124211126	ЛК.400.10.2000.1.4	ЛМсК-П 400-1,0 У2 (L=2000мм)
			500	8,57	H0124211127	ЛК.500.10.2000.1.4	ЛМсК-П 500-1,0 У2 (L=2000мм)
			600	10,22	H0124211128	ЛК.600.10.2000.1.4	ЛМсК-П 600-1,0 У2 (L=2000мм)
	15	1,2	50	1,39	H0124211131	ЛК.50.10.2000.1,2.4	ЛМсК-П 50-1,2 У2 (L=2000мм)
			100	2,37	H0124211132	ЛК.100.10.2000.1,2.4	ЛМсК-П 100-1,2 У2 (L=2000мм)
			150	3,37	H0124211133	ЛК.150.10.2000.1,2.4	ЛМсК-П 150-1,2 У2 (L=2000мм)
			200	4,34	H0124211134	ЛК.200.10.2000.1,2.4	ЛМсК-П 200-1,2 У2 (L=2000мм)
			300	6,32	H0124211135	ЛК.300.10.2000.1,2.4	ЛМсК-П 300-1,2 У2 (L=2000мм)
			400	8,3	H0124211136	ЛК.400.10.2000.1,2.4	ЛМсК-П 400-1,2 У2 (L=2000мм)
			500	10,49	H0124211137	ЛК.500.15.2000.1,2.4	ЛМсК-П 500-1,2 У2 (L=2000мм)
			600	12,46	H0124211138	ЛК.600.15.2000.1,2.4	ЛМсК-П 600-1,2 У2 (L=2000мм)
		1,5	50	1,62	H0124211141	ЛК.50.10.2000.1,5.4	ЛМсК-П 50-1,5 У2 (L=2000мм)
			100	2,77	H0124211142	ЛК.100.10.2000.1,5.4	ЛМсК-П 100-1,5 У2 (L=2000мм)
			150	3,93	H0124211143	ЛК.150.10.2000.1,5.4	ЛМсК-П 150-1,5 У2 (L=2000мм)
			200	5,06	H0124211144	ЛК.200.10.2000.1,5.4	ЛМсК-П 200-1,5 У2 (L=2000мм)
			300	7,37	H0124211145	ЛК.300.10.2000.1,5.4	ЛМсК-П 300-1,5 У2 (L=2000мм)
			400	9,68	H0124211146	ЛК.400.10.2000.1,5.4	ЛМсК-П 400-1,5 У2 (L=2000мм)
			500	12,23	H0124211147	ЛК.500.15.2000.1,5.4	ЛМсК-П 500-1,5 У2 (L=2000мм)
			600	14,54	H0124211148	ЛК.600.15.2000.1,5.4	ЛМсК-П 600-1,5 У2 (L=2000мм)
		2	50	2,32	H0124211151	ЛК.50.10.2000.2.4	ЛМсК-П 50-2,0 У2 (L=2000мм)
			100	3,96	H0124211152	ЛК.100.10.2000.2.4	ЛМсК-П 100-2,0 У2 (L=2000мм)
			150	5,6	H0124211153	ЛК.150.10.2000.2.4	ЛМсК-П 150-2,0 У2 (L=2000мм)
			200	7,22	H0124211154	ЛК.200.10.2000.2.4	ЛМсК-П 200-2,0 У2 (L=2000мм)
			300	10,52	H0124211155	ЛК.300.10.2000.2.4	ЛМсК-П 300-2,0 У2 (L=2000мм)
			400	13,84	H0124211156	ЛК.400.10.2000.2.4	ЛМсК-П 400-2,0 У2 (L=2000мм)
			500	17,47	H0124211157	ЛК.500.15.2000.2.4	ЛМсК-П 500-2,0 У2 (L=2000мм)
			600	20,77	H0124211158	ЛК.600.15.2000.2.4	ЛМсК-П 600-2,0 У2 (L=2000мм)
	10	0,5	50	0,6	H0129211101	ЛК.50.10.2000.0,5.6	ЛМсК-П 50-0,5 AISI 304 (L=2000 мм)
			100	1,04	H0129211102	ЛК.100.10.2000.0,5.6	ЛМсК-П 100-0,5 AISI 304 (L=2000 мм)
			150	1,47	H0129211103	ЛК.150.10.2000.0,5.6	ЛМсК-П 150-0,5 AISI 304 (L=2000 мм)
			200	1,9	H0129211104	ЛК.200.10.2000.0,5.6	ЛМсК-П 200-0,5 AISI 304 (L=2000 мм)
			300	2,76	H0129211105	ЛК.300.10.2000.0,5.6	ЛМсК-П 300-0,5 AISI 304 (L=2000 мм)
			400	3,63	H0129211106	ЛК.400.10.2000.0,5.6	ЛМсК-П 400-0,5 AISI 304 (L=2000 мм)
		0,8	50	0,88	H0129211181	ЛК.50.10.2000.0,8.6	ЛМсК-П 50-0,8 AISI 304 (L=2000мм)
			100	1,51	H0129211182	ЛК.100.10.2000.0,8.6	ЛМсК-П 100-0,8 AISI 304 (L=2000мм)
			150	2,14	H0129211183	ЛК.150.10.2000.0,8.6	ЛМсК-П 150-0,8 AISI 304 (L=2000мм)
			200	2,75	H0129211184	ЛК.200.10.2000.0,8.6	ЛМсК-П 200-0,8 AISI 304 (L=2000мм)
			300	4,01	H0129211185	ЛК.300.10.2000.0,8.6	ЛМсК-П 300-0,8 AISI 304 (L=2000мм)
			400	5,27	H0129211186	ЛК.400.10.2000.0,8.6	ЛМсК-П 400-0,8 AISI 304 (L=2000мм)
			500	6,53	H0129211187	ЛК.500.15.2000.0,8.6	ЛМсК-П 500-0,8 AISI 304 (L=2000мм)
			600	7,78	H0129211188	ЛК.600.15.2000.0,8.6	ЛМсК-П 600-0,8 AISI 304 (L=2000мм)
		1	50	1,1	H0129211121	ЛК.50.10.2000.1.6	ЛМсК-П 50-1,0 AISI 304 (L=2000мм)
			100	1,89	H0129211122	ЛК.100.10.2000.1.6	ЛМсК-П 100-1,0 AISI 304 (L=2000мм)
			150	2,67	H0129211123	ЛК.150.10.2000.1.6	ЛМсК-П 150-1,0 AISI 304 (L=2000мм)
			200	3,44	H0129211124	ЛК.200.10.2000.1.6	ЛМсК-П 200-1,0 AISI 304 (L=2000мм)
			300	5,01	H0129211125	ЛК.300.10.2000.1.6	ЛМсК-П 300-1,0 AISI 304 (L=2000мм)
			400	6,59	H0129211126	ЛК.400.10.2000.1.6	ЛМсК-П 400-1,0 AISI 304 (L=2000мм)
			500	8,16	H0129211127	ЛК.500.15.2000.1.6	ЛМсК-П 500-1,0 AISI 304 (L=2000мм)
			600	9,73	H0129211128	ЛК.600.15.2000.1.6	ЛМсК-П 600-1,0 AISI 304 (L=2000мм)
	15	1,2	50	1,32	H0129211131	ЛК.50.10.2000.1,2.6	ЛМсК-П 50-1,2 AISI 304 (L=2000мм)
			100	2,26	H0129211132	ЛК.100.10.2000.1,2.6	ЛМсК-П 100-1,2 AISI 304 (L=2000мм)
			150	3,21	H0129211133	ЛК.150.10.2000.1,2.6	ЛМсК-П 150-1,2 AISI 304 (L=2000мм)
			200	4,13	H0129211134	ЛК.200.10.2000.1,2.6	ЛМсК-П 200-1,2 AISI 304 (L=2000мм)
			300	6,02	H0129211135	ЛК.300.10.2000.1,2.6	ЛМсК-П 300-1,2 AISI 304 (L=2000мм)
			400	7,9	H0129211136	ЛК.400.10.2000.1,2.6	ЛМсК-П 400-1,2 AISI 304 (L=2000мм)
			500	9,99	H0129211137	ЛК.500.15.2000.1,2.6	ЛМсК-П 500-1,2 AISI 304 (L=2000мм)
			600	11,87	H0129211138	ЛК.600.15.2000.1,2.6	ЛМсК-П 600-1,2 AISI 304 (L=2000мм)

Варианты исполнения:
Горячее цинкование
Сталь оцинкованная по методу Сендзимира
Полимерно-порошковая окраска
Нержавеющая сталь

Пример записи при заказе крышки лотка монтажного прямого длиной 2000 мм, высотой 15 мм, толщиной 2 мм, шириной 600 мм, полимерно-порошковая окраска:
Крышка лотка монтажного прямого ЛК.600.15.2000.2.4 (артикул H0124211158)

Под заказ возможно изготовление нестандартных лотков с другими типоразмерами, толщинами, длиной и типом покрытия

Крышка лотка монтажного прямого ЛК (ЛМсК-П), длина 3000 мм

Длина, L, мм	Высота, H, мм	Толщина, S, мм	Ширина, B, мм	Масса, кг	Артикул	Новое наименование	Старое наименование
2000	15	1,5	50	1,54	H0129211141	ЛК.50.10.2000.1,5.6	ЛМсК-П 50-1,5 AISI 304 (L=2000мм)
			100	2,64	H0129211142	ЛК.100.10.2000.1,5.6	ЛМсК-П 100-1,5 AISI 304 (L=2000мм)
			150	3,74	H0129211143	ЛК.150.10.2000.1,5.6	ЛМсК-П 150-1,5 AISI 304 (L=2000мм)
			200	4,82	H0129211144	ЛК.200.10.2000.1,5.6	ЛМсК-П 200-1,5 AISI 304 (L=2000мм)
			300	7,02	H0129211145	ЛК.300.10.2000.1,5.6	ЛМсК-П 300-1,5 AISI 304 (L=2000мм)
			400	9,22	H0129211146	ЛК.400.10.2000.1,5.6	ЛМсК-П 400-1,5 AISI 304 (L=2000мм)
			500	11,65	H0129211147	ЛК.500.15.2000.1,5.6	ЛМсК-П 500-1,5 AISI 304 (L=2000мм)
			600	13,85	H0129211148	ЛК.600.15.2000.1,5.6	ЛМсК-П 600-1,5 AISI 304 (L=2000мм)
		2	50	2,2	H0129211151	ЛК.50.10.2000.2.6	ЛМсК-П 50-2,0 AISI 304 (L=2000мм)
			100	3,78	H0129211152	ЛК.100.10.2000.2.6	ЛМсК-П 100-2,0 AISI 304 (L=2000мм)
			150	5,34	H0129211153	ЛК.150.10.2000.2.6	ЛМсК-П 150-2,0 AISI 304 (L=2000мм)
			200	6,88	H0129211154	ЛК.200.10.2000.2.6	ЛМсК-П 200-2,0 AISI 304 (L=2000мм)
			300	10,02	H0129211155	ЛК.300.10.2000.2.6	ЛМсК-П 300-2,0 AISI 304 (L=2000мм)
			400	13,18	H0129211156	ЛК.400.10.2000.2.6	ЛМсК-П 400-2,0 AISI 304 (L=2000мм)
			500	16,64	H0129211157	ЛК.500.15.2000.2.6	ЛМсК-П 500-2,0 AISI 304 (L=2000мм)
			600	19,78	H0129211158	ЛК.600.15.2000.2.6	ЛМсК-П 600-2,0 AISI 304 (L=2000мм)
3000	10	0,5	50	0,91	H0129212101	ЛК.50.10.3000.0,5.6	ЛМсК-П 50-0,5 AISI 304 (L=3000 мм)
			100	1,55	H0129212102	ЛК.100.10.3000.0,5.6	ЛМсК-П 100-0,5 AISI 304 (L=3000 мм)
			150	2,2	H0129212103	ЛК.150.10.3000.0,5.6	ЛМсК-П 150-0,5 AISI 304 (L=3000 мм)
			200	2,85	H0129212104	ЛК.200.10.3000.0,5.6	ЛМсК-П 200-0,5 AISI 304 (L=3000 мм)
			300	4,14	H0129212105	ЛК.300.10.3000.0,5.6	ЛМсК-П 300-0,5 AISI 304 (L=3000 мм)
			400	5,44	H0129212106	ЛК.400.10.3000.0,5.6	ЛМсК-П 400-0,5 AISI 304 (L=3000 мм)
		0,8	50	1,33	H0129212181	ЛК.50.10.3000.0,8.6	ЛМсК-П 50-0,8 AISI 304 (L=3000мм)
			100	1,75	H0129212182	ЛК.100.10.3000.0,8.6	ЛМсК-П 100-0,8 AISI 304 (L=3000мм)
			150	3,21	H0129212183	ЛК.150.10.3000.0,8.6	ЛМсК-П 150-0,8 AISI 304 (L=3000мм)
			200	4,14	H0129212184	ЛК.200.10.3000.0,8.6	ЛМсК-П 200-0,8 AISI 304 (L=3000мм)
			300	6,03	H0129212185	ЛК.300.10.3000.0,8.6	ЛМсК-П 300-0,8 AISI 304 (L=3000мм)
			400	7,91	H0129212186	ЛК.400.10.3000.0,8.6	ЛМсК-П 400-0,8 AISI 304 (L=3000мм)
			500	9,79	H0129212187	ЛК.500.15.3000.0,8.6	ЛМсК-П 500-0,8 AISI 304 (L=3000мм)
			600	11,68	H0129212188	ЛК.600.15.3000.0,8.6	ЛМсК-П 600-0,8 AISI 304 (L=3000мм)
		1	50	1,65	H0129212121	ЛК.50.10.3000.1.6	ЛМсК-П 50-1,0 AISI 304 (L=3000мм)
			100	2,83	H0129212122	ЛК.100.10.3000.1.6	ЛМсК-П 100-1,0 AISI 304 (L=3000мм)
			150	4,01	H0129212123	ЛК.150.10.3000.1.6	ЛМсК-П 150-1,0 AISI 304 (L=3000мм)
			200	5,16	H0129212124	ЛК.200.10.3000.1.6	ЛМсК-П 200-1,0 AISI 304 (L=3000мм)
			300	7,52	H0129212125	ЛК.300.10.3000.1.6	ЛМсК-П 300-1,0 AISI 304 (L=3000мм)
			400	9,88	H0129212126	ЛК.400.10.3000.1.6	ЛМсК-П 400-1,0 AISI 304 (L=3000мм)
			500	12,25	H0129212127	ЛК.500.15.3000.1.6	ЛМсК-П 500-1,0 AISI 304 (L=3000мм)
			600	14,6	H0129212128	ЛК.600.15.3000.1.6	ЛМсК-П 600-1,0 AISI 304 (L=3000мм)
	15	1,2	50	1,98	H0129212131	ЛК.50.10.3000.1,2.6	ЛМсК-П 50-1,2 AISI 304 (L=3000мм)
			100	3,39	H0129212132	ЛК.100.10.3000.1,2.6	ЛМсК-П 100-1,2 AISI 304 (L=3000мм)
			150	4,81	H0129212133	ЛК.150.10.3000.1,2.6	ЛМсК-П 150-1,2 AISI 304 (L=3000мм)
			200	6,2	H0129212134	ЛК.200.10.3000.1,2.6	ЛМсК-П 200-1,2 AISI 304 (L=3000мм)
			300	9,03	H0129212135	ЛК.300.10.3000.1,2.6	ЛМсК-П 300-1,2 AISI 304 (L=3000мм)
			400	11,8	H0129212136	ЛК.400.10.3000.1,2.6	ЛМсК-П 400-1,2 AISI 304 (L=3000мм)
			500	14,98	H0129212137	ЛК.500.15.3000.1,2.6	ЛМсК-П 500-1,2 AISI 304 (L=3000мм)
			600	17,8	H0129212138	ЛК.600.15.3000.1,2.6	ЛМсК-П 600-1,2 AISI 304 (L=3000мм)
		1,5	50	2,31	H0129212141	ЛК.50.10.3000.1,5.6	ЛМсК-П 50-1,5 AISI 304 (L=3000мм)
			100	3,96	H0129212142	ЛК.100.10.3000.1,5.6	ЛМсК-П 100-1,5 AISI 304 (L=3000мм)
			150	5,61	H0129212143	ЛК.150.10.3000.1,5.6	ЛМсК-П 150-1,5 AISI 304 (L=3000мм)
			200	7,23	H0129212144	ЛК.200.10.3000.1,5.6	ЛМсК-П 200-1,5 AISI 304 (L=3000мм)
			300	10,5	H0129212145	ЛК.300.10.3000.1,5.6	ЛМсК-П 300-1,5 AISI 304 (L=3000мм)
			400	13,8	H0129212146	ЛК.400.10.3000.1,5.6	ЛМсК-П 400-1,5 AISI 304 (L=3000мм)
			500	17,47	H0129212147	ЛК.500.15.3000.1,5.6	ЛМсК-П 500-1,5 AISI 304 (L=3000мм)
			600	20,77	H0129212148	ЛК.600.15.3000.1,5.6	ЛМсК-П 600-1,5 AISI 304 (L=3000мм)
		2	50	3,3	H0129212151	ЛК.50.10.3000.2.6	ЛМсК-П 50-2,0 AISI 304 (L=3000мм)
			100	5,66	H0129212152	ЛК.100.10.3000.2.6	ЛМсК-П 100-2,0 AISI 304 (L=3000мм)
			150	8,02	H0129212153	ЛК.150.10.3000.2.6	ЛМсК-П 150-2,0 AISI 304 (L=3000мм)
			200	10,32	H0129212154	ЛК.200.10.3000.2.6	ЛМсК-П 200-2,0 AISI 304 (L=3000мм)
			300	15,04	H0129212155	ЛК.300.10.3000.2.6	ЛМсК-П 300-2,0 AISI 304 (L=3000мм)
			400	19,76	H0129212156	ЛК.400.10.3000.2.6	ЛМсК-П 400-2,0 AISI 304 (L=3000мм)
			500	24,96	H0129212157	ЛК.500.15.3000.2.6	ЛМсК-П 500-2,0 AISI 304 (L=3000мм)
			600	29,67	H0129212158	ЛК.600.15.3000.2.6	ЛМсК-П 600-2,0 AISI 304 (L=3000мм)

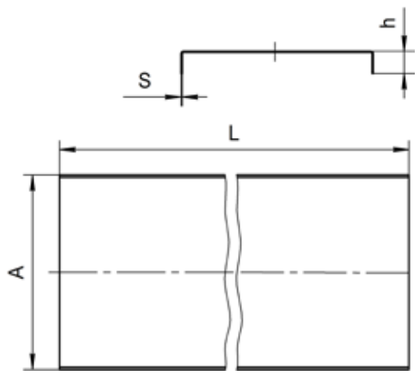

Под заказ возможно изготовление нестандартных лотков с другими типоразмерами, толщинами, длиной и типом покрытия

Лоток монтажный прямой неперфорированный замковый ЛПНЗ (ЛМс-ПЗН), борт 50 мм, длина 2000 мм

Высота, H, мм	Длина, L, мм	Толщина, S, мм	Ширина, B, мм	Масса, кг	Артикул	Новое наименование	Старое наименование
50	2000	0,7	50	2,28	H0121141311	ЛПНЗ.50.50.2000.0,7.1	ЛМс-ПЗН 50х50-0,7ц УТ1,5 (L=2000 мм)
			100	2,96	H0121141312	ЛПНЗ.100.50.2000.0,7.1	ЛМс-ПЗН 100х50-0,7ц УТ1,5 (L=2000 мм)
			150	3,66	H0121141313	ЛПНЗ.150.50.2000.0,7.1	ЛМс-ПЗН 150х50-0,7ц УТ1,5 (L=2000 мм)
			200	4,34	H0121141314	ЛПНЗ.200.50.2000.0,7.1	ЛМс-ПЗН 200х50-0,7ц УТ1,5 (L=2000 мм)
			300	5,65	H0121141315	ЛПНЗ.300.50.2000.0,7.1	ЛМс-ПЗН 300х50-0,7ц УТ1,5 (L=2000 мм)
			400	7,04	H0121141316	ЛПНЗ.400.50.2000.0,7.1	ЛМс-ПЗН 400х50-0,7ц УТ1,5 (L=2000 мм)
		1	50	3,06	H0121141321	ЛПНЗ.50.50.2000.1.1	ЛМс-ПЗН 50х50-1,0ц УТ1,5 (L=2000 мм)
			100	3,97	H0121141322	ЛПНЗ.100.50.2000.1.1	ЛМс-ПЗН 100х50-1,0ц УТ1,5 (L=2000 мм)
			150	4,90	H0121141323	ЛПНЗ.150.50.2000.1.1	ЛМс-ПЗН 150х50-1,0ц УТ1,5 (L=2000 мм)
			200	5,81	H0121141324	ЛПНЗ.200.50.2000.1.1	ЛМс-ПЗН 200х50-1,0ц УТ1,5 (L=2000 мм)
			300	7,58	H0121141325	ЛПНЗ.300.50.2000.1.1	ЛМс-ПЗН 300х50-1,0ц УТ1,5 (L=2000 мм)
			400	9,42	H0121141326	ЛПНЗ.400.50.2000.1.1	ЛМс-ПЗН 400х50-1,0ц УТ1,5 (L=2000 мм)
			500	11,34	H0121141327	ЛПНЗ.500.50.2000.1.1	ЛМс-ПЗН 500х50-1,0ц УТ1,5 (L=2000 мм)
			600	13,19	H0121141328	ЛПНЗ.600.50.2000.1.1	ЛМс-ПЗН 600х50-1,0ц УТ1,5 (L=2000 мм)
		1,2	50	3,67	H0121141331	ЛПНЗ.50.50.2000.1,2.1	ЛМс-ПЗН 50х50-1,2ц УТ1,5 (L=2000 мм)
			100	4,76	H0121141332	ЛПНЗ.100.50.2000.1,2.1	ЛМс-ПЗН 100х50-1,2ц УТ1,5 (L=2000 мм)
			150	5,88	H0121141333	ЛПНЗ.150.50.2000.1,2.1	ЛМс-ПЗН 150х50-1,2ц УТ1,5 (L=2000 мм)
			200	6,97	H0121141334	ЛПНЗ.200.50.2000.1,2.1	ЛМс-ПЗН 200х50-1,2ц УТ1,5 (L=2000 мм)
			300	9,09	H0121141335	ЛПНЗ.300.50.2000.1,2.1	ЛМс-ПЗН 300х50-1,2ц УТ1,5 (L=2000 мм)
			400	11,30	H0121141336	ЛПНЗ.400.50.2000.1,2.1	ЛМс-ПЗН 400х50-1,2ц УТ1,5 (L=2000 мм)
			500	13,61	H0121141337	ЛПНЗ.500.50.2000.1,2.1	ЛМс-ПЗН 500х50-1,2ц УТ1,5 (L=2000 мм)
			600	15,82	H0121141338	ЛПНЗ.600.50.2000.1,2.1	ЛМс-ПЗН 600х50-1,2ц УТ1,5 (L=2000 мм)
		1,5	50	4,28	H0121141341	ЛПНЗ.50.50.2000.1,5.1	ЛМс-ПЗН 50х50-1,5ц УТ1,5 (L=2000 мм)
			100	5,55	H0121141342	ЛПНЗ.100.50.2000.1,5.1	ЛМс-ПЗН 100х50-1,5ц УТ1,5 (L=2000 мм)
			150	6,86	H0121141343	ЛПНЗ.150.50.2000.1,5.1	ЛМс-ПЗН 150х50-1,5ц УТ1,5 (L=2000 мм)
			200	8,13	H0121141344	ЛПНЗ.200.50.2000.1,5.1	ЛМс-ПЗН 200х50-1,5ц УТ1,5 (L=2000 мм)
			300	10,60	H0121141345	ЛПНЗ.300.50.2000.1,5.1	ЛМс-ПЗН 300х50-1,5ц УТ1,5 (L=2000 мм)
			400	13,20	H0121141346	ЛПНЗ.400.50.2000.1,5.1	ЛМс-ПЗН 400х50-1,5ц УТ1,5 (L=2000 мм)
			500	15,88	H0121141347	ЛПНЗ.500.50.2000.1,5.1	ЛМс-ПЗН 500х50-1,5ц УТ1,5 (L=2000 мм)
			600	18,46	H0121141348	ЛПНЗ.600.50.2000.1,5.1	ЛМс-ПЗН 600х50-1,5ц УТ1,5 (L=2000 мм)
		0,55	50	1,41	H0122141301	ЛПНЗ.50.50.2000.0,55.2	ЛМс-ПЗН 50х50-0,55ц УТ2,5 (L=2000 мм)
			100	1,84	H0122141302	ЛПНЗ.100.50.2000.0,55.2	ЛМс-ПЗН 100х50-0,55ц УТ2,5 (L=2000 мм)
			150	2,27	H0122141303	ЛПНЗ.150.50.2000.0,55.2	ЛМс-ПЗН 150х50-0,55ц УТ2,5 (L=2000 мм)
			200	2,7	H0122141304	ЛПНЗ.200.50.2000.0,55.2	ЛМс-ПЗН 200х50-0,55ц УТ2,5 (L=2000 мм)
			300	3,57	H0122141305	ЛПНЗ.300.50.2000.0,55.2	ЛМс-ПЗН 300х50-0,55ц УТ2,5 (L=2000 мм)
			400	4,43	H0122141306	ЛПНЗ.400.50.2000.0,55.2	ЛМс-ПЗН 400х50-0,55ц УТ2,5 (L=2000 мм)
		0,7	50	1,83	H0122141311	ЛПНЗ.50.50.2000.0,7.2	ЛМс-ПЗН 50х50-0,7ц УТ2,5 (L=2000 мм)
			100	2,39	H0122141312	ЛПНЗ.100.50.2000.0,7.2	ЛМс-ПЗН 100х50-0,7ц УТ2,5 (L=2000 мм)
			150	2,93	H0122141313	ЛПНЗ.150.50.2000.0,7.2	ЛМс-ПЗН 150х50-0,7ц УТ2,5 (L=2000 мм)
			200	3,48	H0122141314	ЛПНЗ.200.50.2000.0,7.2	ЛМс-ПЗН 200х50-0,7ц УТ2,5 (L=2000 мм)
			300	4,58	H0122141315	ЛПНЗ.300.50.2000.0,7.2	ЛМс-ПЗН 300х50-0,7ц УТ2,5 (L=2000 мм)
			400	5,68	H0122141316	ЛПНЗ.400.50.2000.0,7.2	ЛМс-ПЗН 400х50-0,7ц УТ2,5 (L=2000 мм)
			500	6,76	H0122141317	ЛПНЗ.500.50.2000.0,7.2	ЛМс-ПЗН 500х50-0,7ц УТ2,5 (L=2000 мм)
			600	7,86	H0122141318	ЛПНЗ.600.50.2000.0,7.2	ЛМс-ПЗН 600х50-0,7ц УТ2,5 (L=2000 мм)
		1	50	2,61	H0122141321	ЛПНЗ.50.50.2000.1.2	ЛМс-ПЗН 50х50-1,0ц УТ2,5 (L=2000 мм)
			100	3,41	H0122141322	ЛПНЗ.100.50.2000.1.2	ЛМс-ПЗН 100х50-1,0ц УТ2,5 (L=2000 мм)
			150	4,19	H0122141323	ЛПНЗ.150.50.2000.1.2	ЛМс-ПЗН 150х50-1,0ц УТ2,5 (L=2000 мм)
			200	4,97	H0122141324	ЛПНЗ.200.50.2000.1.2	ЛМс-ПЗН 200х50-1,0ц УТ2,5 (L=2000 мм)
			300	6,54	H0122141325	ЛПНЗ.300.50.2000.1.2	ЛМс-ПЗН 300х50-1,0ц УТ2,5 (L=2000 мм)
			400	8,11	H0122141326	ЛПНЗ.400.50.2000.1.2	ЛМс-ПЗН 400х50-1,0ц УТ2,5 (L=2000 мм)
			500	9,66	H0122141327	ЛПНЗ.500.50.2000.1.2	ЛМс-ПЗН 500х50-1,0ц УТ2,5 (L=2000 мм)
			600	11,23	H0122141328	ЛПНЗ.600.50.2000.1.2	ЛМс-ПЗН 600х50-1,0ц УТ2,5 (L=2000 мм)
		1,2	50	3,14	H0122141331	ЛПНЗ.50.50.2000.1,2.2	ЛМс-ПЗН 50х50-1,2ц УТ2,5 (L=2000 мм)
			100	4,10	H0122141332	ЛПНЗ.100.50.2000.1,2.2	ЛМс-ПЗН 100х50-1,2ц УТ2,5 (L=2000 мм)
			150	5,02	H0122141333	ЛПНЗ.150.50.2000.1,2.2	ЛМс-ПЗН 150х50-1,2ц УТ2,5 (L=2000 мм)
			200	5,97	H0122141334	ЛПНЗ.200.50.2000.1,2.2	ЛМс-ПЗН 200х50-1,2ц УТ2,5 (L=2000 мм)
			300	7,85	H0122141335	ЛПНЗ.300.50.2000.1,2.2	ЛМс-ПЗН 300х50-1,2ц УТ2,5 (L=2000 мм)
			400	9,74	H0122141336	ЛПНЗ.400.50.2000.1,2.2	ЛМс-ПЗН 400х50-1,2ц УТ2,5 (L=2000 мм)
			500	11,59	H0122141337	ЛПНЗ.500.50.2000.1,2.2	ЛМс-ПЗН 500х50-1,2ц УТ2,5 (L=2000 мм)
			600	13,47	H0122141338	ЛПНЗ.600.50.2000.1,2.2	ЛМс-ПЗН 600х50-1,2ц УТ2,5 (L=2000 мм)
		1,5	50	3,66	H0122141341	ЛПНЗ.50.50.2000.1,5.2	ЛМс-ПЗН 50х50-1,5ц УТ2,5 (L=2000 мм)
			100	4,78	H0122141342	ЛПНЗ.100.50.2000.1,5.2	ЛМс-ПЗН 100х50-1,5ц УТ2,5 (L=2000 мм)
			150	5,86	H0122141343	ЛПНЗ.150.50.2000.1,5.2	ЛМс-ПЗН 150х50-1,5ц УТ2,5 (L=2000 мм)
			200	6,96	H0122141344	ЛПНЗ.200.50.2000.1,5.2	ЛМс-ПЗН 200х50-1,5ц УТ2,5 (L=2000 мм)
			300	9,16	H0122141345	ЛПНЗ.300.50.2000.1,5.2	ЛМс-ПЗН 300х50-1,5ц УТ2,5 (L=2000 мм)
			400	11,40	H0122141346	ЛПНЗ.400.50.2000.1,5.2	ЛМс-ПЗН 400х50-1,5ц УТ2,5 (L=2000 мм)
			500	13,52	H0122141347	ЛПНЗ.500.50.2000.1,5.2	ЛМс-ПЗН 500х50-1,5ц УТ2,5 (L=2000 мм)
			600	15,72	H0122141348	ЛПНЗ.600.50.2000.1,5.2	ЛМс-ПЗН 600х50-1,5ц УТ2,5 (L=2000 мм)

Под заказ возможно изготовление нестандартных лотков с другими типоразмерами, толщинами, длиной и типом покрытия

Варианты исполнения:
Горячее цинкование
Сталь оцинкованная по методу Сендзимира
Полимерно-порошковая окраска
Нержавеющая сталь

Пример записи при заказе лотка монтажного прямого неперфорированного замкового длиной 2000 мм, высотой 50 мм, толщиной 1,5 мм, шириной 200 мм, горячее цинкование: **Лоток монтажный прямой неперфорированный замковый ЛПНЗ.200.50.2000.1,5.1 (артикул H0121141344)**

Лоток монтажный прямой неперфорированный замковый ЛПНЗ (ЛМс-ПЗН), борт 50 мм, длина 3000 мм

Высота, H, мм	Длина, L, мм	Толщина, S, мм	Ширина, B, мм	Масса, кг	Артикул	Новое наименование	Старое наименование
50	3000	0,7	50	3,61	H0121142311	ЛПНЗ.50.50.3000.0,7.1	ЛМс-ПЗН 50х50-0,7ц УТ1,5 (L=3000 мм)
			100	4,71	H0121142312	ЛПНЗ.100.50.3000.0,7.1	ЛМс-ПЗН 100х50-0,7ц УТ1,5 (L=3000 мм)
			150	5,82	H0121142313	ЛПНЗ.150.50.3000.0,7.1	ЛМс-ПЗН 150х50-0,7ц УТ1,5 (L=3000 мм)
			200	6,93	H0121142314	ЛПНЗ.200.50.3000.0,7.1	ЛМс-ПЗН 200х50-0,7ц УТ1,5 (L=3000 мм)
			300	9,14	H0121142315	ЛПНЗ.300.50.3000.0,7.1	ЛМс-ПЗН 300х50-0,7ц УТ1,5 (L=3000 мм)
			400	11,35	H0121142316	ЛПНЗ.400.50.3000.0,7.1	ЛМс-ПЗН 400х50-0,7ц УТ1,5 (L=3000 мм)
		1	50	4,51	H0121142321	ЛПНЗ.50.50.3000.1.1	ЛМс-ПЗН 50х50-1,0ц УТ1,5 (L=3000 мм)
			100	5,90	H0121142322	ЛПНЗ.100.50.3000.1.1	ЛМс-ПЗН 100х50-1,0ц УТ1,5 (L=3000 мм)
			150	7,27	H0121142323	ЛПНЗ.150.50.3000.1.1	ЛМс-ПЗН 150х50-1,0ц УТ1,5 (L=3000 мм)
			200	8,66	H0121142324	ЛПНЗ.200.50.3000.1.1	ЛМс-ПЗН 200х50-1,0ц УТ1,5 (L=3000 мм)
			300	11,43	H0121142325	ЛПНЗ.300.50.3000.1.1	ЛМс-ПЗН 300х50-1,0ц УТ1,5 (L=3000 мм)
			400	14,19	H0121142326	ЛПНЗ.400.50.3000.1.1	ЛМс-ПЗН 400х50-1,0ц УТ1,5 (L=3000 мм)
			500	17,01	H0121142327	ЛПНЗ.500.50.3000.1.1	ЛМс-ПЗН 500х50-1,0ц УТ1,5 (L=3000 мм)
			600	19,78	H0121142328	ЛПНЗ.600.50.3000.1.1	ЛМс-ПЗН 600х50-1,0ц УТ1,5 (L=3000 мм)
		1,2	50	5,42	H0121142331	ЛПНЗ.50.50.3000.1,2.1	ЛМс-ПЗН 50х50-1,2ц УТ1,5 (L=3000 мм)
			100	7,07	H0121142332	ЛПНЗ.100.50.3000.1,2.1	ЛМс-ПЗН 100х50-1,2ц УТ1,5 (L=3000 мм)
			150	8,73	H0121142333	ЛПНЗ.150.50.3000.1,2.1	ЛМс-ПЗН 150х50-1,2ц УТ1,5 (L=3000 мм)
			200	10,40	H0121142334	ЛПНЗ.200.50.3000.1,2.1	ЛМс-ПЗН 200х50-1,2ц УТ1,5 (L=3000 мм)
			300	13,71	H0121142335	ЛПНЗ.300.50.3000.1,2.1	ЛМс-ПЗН 300х50-1,2ц УТ1,5 (L=3000 мм)
			400	17,03	H0121142336	ЛПНЗ.400.50.3000.1,2.1	ЛМс-ПЗН 400х50-1,2ц УТ1,5 (L=3000 мм)
			500	20,42	H0121142337	ЛПНЗ.500.50.3000.1,2.1	ЛМс-ПЗН 500х50-1,2ц УТ1,5 (L=3000 мм)
			600	23,74	H0121142338	ЛПНЗ.600.50.3000.1,2.1	ЛМс-ПЗН 600х50-1,2ц УТ1,5 (L=3000 мм)
		1,5	50	6,77	H0121142341	ЛПНЗ.50.50.3000.1,5.1	ЛМс-ПЗН 50х50-1,5ц УТ1,5 (L=3000 мм)
			100	8,83	H0121142342	ЛПНЗ.100.50.3000.1,5.1	ЛМс-ПЗН 100х50-1,5ц УТ1,5 (L=3000 мм)
			150	10,91	H0121142343	ЛПНЗ.150.50.3000.1,5.1	ЛМс-ПЗН 150х50-1,5ц УТ1,5 (L=3000 мм)
			200	12,99	H0121142344	ЛПНЗ.200.50.3000.1,5.1	ЛМс-ПЗН 200х50-1,5ц УТ1,5 (L=3000 мм)
			300	17,14	H0121142345	ЛПНЗ.300.50.3000.1,5.1	ЛМс-ПЗН 300х50-1,5ц УТ1,5 (L=3000 мм)
			400	21,29	H0121142346	ЛПНЗ.400.50.3000.1,5.1	ЛМс-ПЗН 400х50-1,5ц УТ1,5 (L=3000 мм)
			500	23,82	H0121142347	ЛПНЗ.500.50.3000.1,5.1	ЛМс-ПЗН 500х50-1,5ц УТ1,5 (L=3000 мм)
			600	27,69	H0121142348	ЛПНЗ.600.50.3000.1,5.1	ЛМс-ПЗН 600х50-1,5ц УТ1,5 (L=3000 мм)
		0,55	50	2,11	H0122142301	ЛПНЗ.50.50.3000.0,55.2	ЛМс-ПЗН 50х50-0,55ц УТ2,5 (L=3000 мм)
			100	2,76	H0122142302	ЛПНЗ.100.50.3000.0,55.2	ЛМс-ПЗН 100х50-0,55ц УТ2,5 (L=3000 мм)
			150	3,41	H0122142303	ЛПНЗ.150.50.3000.0,55.2	ЛМс-ПЗН 150х50-0,55ц УТ2,5 (L=3000 мм)
			200	4,05	H0122142304	ЛПНЗ.200.50.3000.0,55.2	ЛМс-ПЗН 200х50-0,55ц УТ2,5 (L=3000 мм)
			300	5,35	H0122142305	ЛПНЗ.300.50.3000.0,55.2	ЛМс-ПЗН 300х50-0,55ц УТ2,5 (L=3000 мм)
			400	6,64	H0122142306	ЛПНЗ.400.50.3000.0,55.2	ЛМс-ПЗН 400х50-0,55ц УТ2,5 (L=3000 мм)
		0,7	50	2,75	H0122142311	ЛПНЗ.50.50.3000.0,7.2	ЛМс-ПЗН 50х50-0,7ц УТ2,5 (L=3000 мм)
			100	3,59	H0122142312	ЛПНЗ.100.50.3000.0,7.2	ЛМс-ПЗН 100х50-0,7ц УТ2,5 (L=3000 мм)
			150	4,40	H0122142313	ЛПНЗ.150.50.3000.0,7.2	ЛМс-ПЗН 150х50-0,7ц УТ2,5 (L=3000 мм)
			200	5,22	H0122142314	ЛПНЗ.200.50.3000.0,7.2	ЛМс-ПЗН 200х50-0,7ц УТ2,5 (L=3000 мм)
			300	6,87	H0122142315	ЛПНЗ.300.50.3000.0,7.2	ЛМс-ПЗН 300х50-0,7ц УТ2,5 (L=3000 мм)
			400	8,52	H0122142316	ЛПНЗ.400.50.3000.0,7.2	ЛМс-ПЗН 400х50-0,7ц УТ2,5 (L=3000 мм)
			500	10,14	H0122142317	ЛПНЗ.500.50.3000.0,7.2	ЛМс-ПЗН 500х50-0,7ц УТ2,5 (L=3000 мм)
			600	11,79	H0122142318	ЛПНЗ.600.50.3000.0,7.2	ЛМс-ПЗН 600х50-0,7ц УТ2,5 (L=3000 мм)
		1	50	3,92	H0122142321	ЛПНЗ.50.50.3000.1.2	ЛМс-ПЗН 50х50-1,0ц УТ2,5 (L=3000 мм)
			100	5,12	H0122142322	ЛПНЗ.100.50.3000.1.2	ЛМс-ПЗН 100х50-1,0ц УТ2,5 (L=3000 мм)
			150	6,28	H0122142323	ЛПНЗ.150.50.3000.1.2	ЛМс-ПЗН 150х50-1,0ц УТ2,5 (L=3000 мм)
			200	7,46	H0122142324	ЛПНЗ.200.50.3000.1.2	ЛМс-ПЗН 200х50-1,0ц УТ2,5 (L=3000 мм)
			300	9,81	H0122142325	ЛПНЗ.300.50.3000.1.2	ЛМс-ПЗН 300х50-1,0ц УТ2,5 (L=3000 мм)
			400	12,20	H0122142326	ЛПНЗ.400.50.3000.1.2	ЛМс-ПЗН 400х50-1,0ц УТ2,5 (L=3000 мм)
			500	14,48	H0122142327	ЛПНЗ.500.50.3000.1.2	ЛМс-ПЗН 500х50-1,0ц УТ2,5 (L=3000 мм)
			600	16,84	H0122142328	ЛПНЗ.600.50.3000.1.2	ЛМс-ПЗН 600х50-1,0ц УТ2,5 (L=3000 мм)
		1,2	50	4,71	H0122142331	ЛПНЗ.50.50.3000.1,2.2	ЛМс-ПЗН 50х50-1,2ц УТ2,5 (L=3000 мм)
			100	6,15	H0122142332	ЛПНЗ.100.50.3000.1,2.2	ЛМс-ПЗН 100х50-1,2ц УТ2,5 (L=3000 мм)
			150	7,53	H0122142333	ЛПНЗ.150.50.3000.1,2.2	ЛМс-ПЗН 150х50-1,2ц УТ2,5 (L=3000 мм)
			200	8,95	H0122142334	ЛПНЗ.200.50.3000.1,2.2	ЛМс-ПЗН 200х50-1,2ц УТ2,5 (L=3000 мм)
			300	11,80	H0122142335	ЛПНЗ.300.50.3000.1,2.2	ЛМс-ПЗН 300х50-1,2ц УТ2,5 (L=3000 мм)
			400	14,60	H0122142336	ЛПНЗ.400.50.3000.1,2.2	ЛМс-ПЗН 400х50-1,2ц УТ2,5 (L=3000 мм)
			500	17,38	H0122142337	ЛПНЗ.500.50.3000.1,2.2	ЛМс-ПЗН 500х50-1,2ц УТ2,5 (L=3000 мм)
			600	20,21	H0122142338	ЛПНЗ.600.50.3000.1,2.2	ЛМс-ПЗН 600х50-1,2ц УТ2,5 (L=3000 мм)
		1,5	50	5,49	H0122142341	ЛПНЗ.50.50.3000.1,5.2	ЛМс-ПЗН 50х50-1,5ц УТ2,5 (L=3000 мм)
			100	7,17	H0122142342	ЛПНЗ.100.50.3000.1,5.2	ЛМс-ПЗН 100х50-1,5ц УТ2,5 (L=3000 мм)
			150	8,79	H0122142343	ЛПНЗ.150.50.3000.1,5.2	ЛМс-ПЗН 150х50-1,5ц УТ2,5 (L=3000 мм)
			200	10,40	H0122142344	ЛПНЗ.200.50.3000.1,5.2	ЛМс-ПЗН 200х50-1,5ц УТ2,5 (L=3000 мм)
			300	13,70	H0122142345	ЛПНЗ.300.50.3000.1,5.2	ЛМс-ПЗН 300х50-1,5ц УТ2,5 (L=3000 мм)
			400	17,00	H0122142346	ЛПНЗ.400.50.3000.1,5.2	ЛМс-ПЗН 400х50-1,5ц УТ2,5 (L=3000 мм)
			500	20,28	H0122142347	ЛПНЗ.500.50.3000.1,5.2	ЛМс-ПЗН 500х50-1,5ц УТ2,5 (L=3000 мм)
			600	23,57	H0122142348	ЛПНЗ.600.50.3000.1,5.2	ЛМс-ПЗН 600х50-1,5ц УТ2,5 (L=3000 мм)

Под заказ возможно изготовление нестандартных лотков с другими типоразмерами, толщинами, длиной и типом покрытия

Варианты исполнения:
Горячее цинкование
Сталь оцинкованная по методу Сендзимира
Полимерно-порошковая окраска
Нержавеющая сталь

Пример записи при заказе лотка монтажного прямого неперфорированного замкового длиной 3000 мм, высотой 50 мм, толщиной 1,2 мм, шириной 600 мм, сталь оцинкованная по методу Сендзимира: **Лоток монтажный прямой неперфорированный замковый ЛПНЗ.600.50.3000.1,2.2 (артикул H0122142348)**

Лоток монтажный прямой неперфорированный замковый ЛПН3 (ЛМс-ПЗН), борт 50 мм, длина 2000 мм

Высота, H, мм	Длина, L, мм	Толщина, S, мм	Ширина, B, мм	Масса, кг	Артикул	Новое наименование	Старое наименование
50	2000	0,55	50	1,41	H0124141301	ЛПН3.50.50.2000.0,55.4	ЛМс-ПЗН 50x50-0,55 У2 (L=2000 мм)
			100	1,84	H0124141302	ЛПН3.100.50.2000.0,55.4	ЛМс-ПЗН 100x50-0,55 У2 (L=2000 мм)
			150	2,27	H0124141303	ЛПН3.150.50.2000.0,55.4	ЛМс-ПЗН 150x50-0,55 У2 (L=2000 мм)
			200	2,7	H0124141304	ЛПН3.200.50.2000.0,55.4	ЛМс-ПЗН 200x50-0,55 У2 (L=2000 мм)
			300	3,57	H0124141305	ЛПН3.300.50.2000.0,55.4	ЛМс-ПЗН 300x50-0,55 У2 (L=2000 мм)
			400	4,43	H0124141306	ЛПН3.400.50.2000.0,55.4	ЛМс-ПЗН 400x50-0,55 У2 (L=2000 мм)
		0,7	50	1,92	H0124141311	ЛПН3.50.50.2000.0,7.4	ЛМс-ПЗН 50x50-0,7 У2 (L=2000мм)
			100	2,51	H0124141312	ЛПН3.100.50.2000.0,7.4	ЛМс-ПЗН 100x50-0,7 У2 (L=2000мм)
			150	3,08	H0124141313	ЛПН3.150.50.2000.0,7.4	ЛМс-ПЗН 150x50-0,7 У2 (L=2000мм)
			200	3,65	H0124141314	ЛПН3.200.50.2000.0,7.4	ЛМс-ПЗН 200x50-0,7 У2 (L=2000мм)
			300	4,81	H0124141315	ЛПН3.300.50.2000.0,7.4	ЛМс-ПЗН 300x50-0,7 У2 (L=2000мм)
			400	5,96	H0124141316	ЛПН3.400.50.2000.0,7.4	ЛМс-ПЗН 400x50-0,7 У2 (L=2000мм)
			500	7,1	H0124141317	ЛПН3.500.50.2000.0,7.4	ЛМс-ПЗН 500x50-0,7 У2 (L=2000мм)
			600	8,25	H0124141318	ЛПН3.600.50.2000.0,7.4	ЛМс-ПЗН 600x50-0,7 У2 (L=2000мм)
		1	50	2,74	H0124141321	ЛПН3.50.50.2000.1.4	ЛМс-ПЗН 50x50-1,0 У2 (L=2000мм)
			100	3,58	H0124141322	ЛПН3.100.50.2000.1.4	ЛМс-ПЗН 100x50-1,0 У2 (L=2000мм)
			150	4,4	H0124141323	ЛПН3.150.50.2000.1.4	ЛМс-ПЗН 150x50-1,0 У2 (L=2000мм)
			200	5,22	H0124141324	ЛПН3.200.50.2000.1.4	ЛМс-ПЗН 200x50-1,0 У2 (L=2000мм)
			300	6,87	H0124141325	ЛПН3.300.50.2000.1.4	ЛМс-ПЗН 300x50-1,0 У2 (L=2000мм)
			400	8,52	H0124141326	ЛПН3.400.50.2000.1.4	ЛМс-ПЗН 400x50-1,0 У2 (L=2000мм)
			500	10,14	H0124141327	ЛПН3.500.50.2000.1.4	ЛМс-ПЗН 500x50-1,0 У2 (L=2000мм)
			600	11,79	H0124141328	ЛПН3.600.50.2000.1.4	ЛМс-ПЗН 600x50-1,0 У2 (L=2000мм)
		1,2	50	3,3	H0124141331	ЛПН3.50.50.2000.1,2.4	ЛМс-ПЗН 50x50-1,2 У2 (L=2000мм)
			100	4,31	H0124141332	ЛПН3.100.50.2000.1,2.4	ЛМс-ПЗН 100x50-1,2 У2 (L=2000мм)
			150	5,27	H0124141333	ЛПН3.150.50.2000.1,2.4	ЛМс-ПЗН 150x50-1,2 У2 (L=2000мм)
			200	6,27	H0124141334	ЛПН3.200.50.2000.1,2.4	ЛМс-ПЗН 200x50-1,2 У2 (L=2000мм)
			300	8,24	H0124141335	ЛПН3.300.50.2000.1,2.4	ЛМс-ПЗН 300x50-1,2 У2 (L=2000мм)
			400	10,23	H0124141336	ЛПН3.400.50.2000.1,2.4	ЛМс-ПЗН 400x50-1,2 У2 (L=2000мм)
			500	12,17	H0124141337	ЛПН3.500.50.2000.1,2.4	ЛМс-ПЗН 500x50-1,2 У2 (L=2000мм)
			600	14,14	H0124141338	ЛПН3.600.50.2000.1,2.4	ЛМс-ПЗН 600x50-1,2 У2 (L=2000мм)
		1,5	50	3,84	H0124141341	ЛПН3.50.50.2000.1,5.4	ЛМс-ПЗН 50x50-1,5 У2 (L=2000мм)
			100	5,02	H0124141342	ЛПН3.100.50.2000.1,5.4	ЛМс-ПЗН 100x50-1,5 У2 (L=2000мм)
			150	6,15	H0124141343	ЛПН3.150.50.2000.1,5.4	ЛМс-ПЗН 150x50-1,5 У2 (L=2000мм)
			200	7,31	H0124141344	ЛПН3.200.50.2000.1,5.4	ЛМс-ПЗН 200x50-1,5 У2 (L=2000мм)
			300	9,62	H0124141345	ЛПН3.300.50.2000.1,5.4	ЛМс-ПЗН 300x50-1,5 У2 (L=2000мм)
			400	11,97	H0124141346	ЛПН3.400.50.2000.1,5.4	ЛМс-ПЗН 400x50-1,5 У2 (L=2000мм)
			500	14,2	H0124141347	ЛПН3.500.50.2000.1,5.4	ЛМс-ПЗН 500x50-1,5 У2 (L=2000мм)
			600	16,51	H0124141348	ЛПН3.600.50.2000.1,5.4	ЛМс-ПЗН 600x50-1,5 У2 (L=2000мм)
		0,5	50	1,28	H0129141301	ЛПН3.50.50.2000.0,5.6	ЛМс-ПЗН 50x50-0,5 AISI 304 (L=2000 мм)
			100	1,67	H0129141302	ЛПН3.100.50.2000.0,5.6	ЛМс-ПЗН 100x50-0,5 AISI 304 (L=2000 мм)
			150	2,06	H0129141303	ЛПН3.150.50.2000.0,5.6	ЛМс-ПЗН 150x50-0,5 AISI 304 (L=2000 мм)
			200	2,46	H0129141304	ЛПН3.200.50.2000.0,5.6	ЛМс-ПЗН 200x50-0,5 AISI 304 (L=2000 мм)
			300	3,24	H0129141305	ЛПН3.300.50.2000.0,5.6	ЛМс-ПЗН 300x50-0,5 AISI 304 (L=2000 мм)
			400	4,03	H0129141306	ЛПН3.400.50.2000.0,5.6	ЛМс-ПЗН 400x50-0,5 AISI 304 (L=2000 мм)
		0,8	50	2,09	H0129141381	ЛПН3.50.50.2000.0,8.6	ЛМс-ПЗН 50x50-0,8 AISI 304 (L=2000мм)
			100	2,73	H0129141382	ЛПН3.100.50.2000.0,8.6	ЛМс-ПЗН 100x50-0,8 AISI 304 (L=2000мм)
			150	3,35	H0129141383	ЛПН3.150.50.2000.0,8.6	ЛМс-ПЗН 150x50-0,8 AISI 304 (L=2000мм)
			200	3,98	H0129141384	ЛПН3.200.50.2000.0,8.6	ЛМс-ПЗН 200x50-0,8 AISI 304 (L=2000мм)
			300	5,23	H0129141385	ЛПН3.300.50.2000.0,8.6	ЛМс-ПЗН 300x50-0,8 AISI 304 (L=2000мм)
			400	6,49	H0129141386	ЛПН3.400.50.2000.0,8.6	ЛМс-ПЗН 400x50-0,8 AISI 304 (L=2000мм)
			500	7,73	H0129141387	ЛПН3.500.50.2000.0,8.6	ЛМс-ПЗН 500x50-0,8 AISI 304 (L=2000мм)
			600	8,98	H0129141388	ЛПН3.600.50.2000.0,8.6	ЛМс-ПЗН 600x50-0,8 AISI 304 (L=2000мм)
		1	50	2,61	H0129141321	ЛПН3.50.50.2000.1.6	ЛМс-ПЗН 50x50-1,0 AISI 304 (L=2000мм)
			100	3,41	H0129141322	ЛПН3.100.50.2000.1.6	ЛМс-ПЗН 100x50-1,0 AISI 304 (L=2000мм)
			150	4,19	H0129141323	ЛПН3.150.50.2000.1.6	ЛМс-ПЗН 150x50-1,0 AISI 304 (L=2000мм)
			200	4,97	H0129141324	ЛПН3.200.50.2000.1.6	ЛМс-ПЗН 200x50-1,0 AISI 304 (L=2000мм)
			300	6,54	H0129141325	ЛПН3.300.50.2000.1.6	ЛМс-ПЗН 300x50-1,0 AISI 304 (L=2000мм)
			400	8,11	H0129141326	ЛПН3.400.50.2000.1.6	ЛМс-ПЗН 400x50-1,0 AISI 304 (L=2000мм)
			500	9,66	H0129141327	ЛПН3.500.50.2000.1.6	ЛМс-ПЗН 500x50-1,0 AISI 304 (L=2000мм)
			600	11,23	H0129141328	ЛПН3.600.50.2000.1.6	ЛМс-ПЗН 600x50-1,0 AISI 304 (L=2000мм)
		1,2	50	3,14	H0129141331	ЛПН3.50.50.2000.1,2.6	ЛМс-ПЗН 50x50-1,2 AISI 304 (L=2000мм)
			100	4,1	H0129141332	ЛПН3.100.50.2000.1,2.6	ЛМс-ПЗН 100x50-1,2 AISI 304 (L=2000мм)
			150	5,02	H0129141333	ЛПН3.150.50.2000.1,2.6	ЛМс-ПЗН 150x50-1,2 AISI 304 (L=2000мм)
			200	5,97	H0129141334	ЛПН3.200.50.2000.1,2.6	ЛМс-ПЗН 200x50-1,2 AISI 304 (L=2000мм)
			300	7,85	H0129141335	ЛПН3.300.50.2000.1,2.6	ЛМс-ПЗН 300x50-1,2 AISI 304 (L=2000мм)
			400	9,74	H0129141336	ЛПН3.400.50.2000.1,2.6	ЛМс-ПЗН 400x50-1,2 AISI 304 (L=2000мм)
			500	11,59	H0129141337	ЛПН3.500.50.2000.1,2.6	ЛМс-ПЗН 500x50-1,2 AISI 304 (L=2000мм)
			600	13,47	H0129141338	ЛПН3.600.50.2000.1,2.6	ЛМс-ПЗН 600x50-1,2 AISI 304 (L=2000мм)
		1,5	50	3,66	H0129141341	ЛПН3.50.50.2000.1,5.6	ЛМс-ПЗН 50x50-1,5 AISI 304 (L=2000мм)
			100	4,78	H0129141342	ЛПН3.100.50.2000.1,5.6	ЛМс-ПЗН 100x50-1,5 AISI 304 (L=2000мм)
			150	5,86	H0129141343	ЛПН3.150.50.2000.1,5.6	ЛМс-ПЗН 150x50-1,5 AISI 304 (L=2000мм)
			200	6,96	H0129141344	ЛПН3.200.50.2000.1,5.6	ЛМс-ПЗН 200x50-1,5 AISI 304 (L=2000мм)
			300	9,16	H0129141345	ЛПН3.300.50.2000.1,5.6	ЛМс-ПЗН 300x50-1,5 AISI 304 (L=2000мм)
			400	11,4	H0129141346	ЛПН3.400.50.2000.1,5.6	ЛМс-ПЗН 400x50-1,5 AISI 304 (L=2000мм)
			500	13,52	H0129141347	ЛПН3.500.50.2000.1,5.6	ЛМс-ПЗН 500x50-1,5 AISI 304 (L=2000мм)
			600	15,72	H0129141348	ЛПН3.600.50.2000.1,5.6	ЛМс-ПЗН 600x50-1,5 AISI 304 (L=2000мм)

Варианты исполнения:
- Горячее цинкование
- Сталь оцинкованная по методу Сендзимира
- Полимерно-порошковая окраска
- Нержавеющая сталь

Пример записи при заказе лотка монтажного прямого неперфорированного замкового длиной 2000 мм, высотой 50 мм, толщиной 1,5 мм, шириной 600 мм, полимерно-порошковая окраска:
Лоток монтажный прямой неперфорированный замковый ЛПН3.600.50.2000.1,5.6 (артикул H0129141348)

Под заказ возможно изготовление нестандартных лотков с другими типоразмерами, толщинами, длиной и типом покрытия

Лоток монтажный прямой неперфорированный замковый ЛПН3 (ЛМс-ПЗН), борт 50 мм, длина 3000 мм

Высота, H, мм	Длина, L, мм	Толщина, S, мм	Ширина, B, мм	Масса, кг	Артикул	Новое наименование	Старое наименование
50	3000	0,5	50	2,11	H0129142301	ЛПН3.50.50.3000.0,5.6	ЛМс-ПЗН 50x50-0,5 AISI 304 (L=3000 мм)
			100	2,76	H0129142302	ЛПН3.100.50.3000.0,5.6	ЛМс-ПЗН 100x50-0,5 AISI 304 (L=3000 мм)
			150	3,41	H0129142303	ЛПН3.150.50.3000.0,5.6	ЛМс-ПЗН 150x50-0,5 AISI 304 (L=3000 мм)
			200	4,05	H0129142304	ЛПН3.200.50.3000.0,5.6	ЛМс-ПЗН 200x50-0,5 AISI 304 (L=3000 мм)
			300	5,35	H0129142305	ЛПН3.300.50.3000.0,5.6	ЛМс-ПЗН 300x50-0,5 AISI 304 (L=3000 мм)
			400	6,64	H0129142306	ЛПН3.400.50.3000.0,5.6	ЛМс-ПЗН 400x50-0,5 AISI 304 (L=3000 мм)
		0,8	50	3,14	H0129142381	ЛПН3.50.50.3000.0,8.6	ЛМс-ПЗН 50x50-0,8 AISI 304 (L=3000мм)
			100	4,1	H0129142382	ЛПН3.100.50.3000.0,8.6	ЛМс-ПЗН 100x50-0,8 AISI 304 (L=3000мм)
			150	5,03	H0129142383	ЛПН3.150.50.3000.0,8.6	ЛМс-ПЗН 150x50-0,8 AISI 304 (L=3000мм)
			200	5,97	H0129142384	ЛПН3.200.50.3000.0,8.6	ЛМс-ПЗН 200x50-0,8 AISI 304 (L=3000мм)
			300	7,85	H0129142385	ЛПН3.300.50.3000.0,8.6	ЛМс-ПЗН 300x50-0,8 AISI 304 (L=3000мм)
			400	9,74	H0129142386	ЛПН3.400.50.3000.0,8.6	ЛМс-ПЗН 400x50-0,8 AISI 304 (L=3000мм)
			500	11,59	H0129142387	ЛПН3.500.50.3000.0,8.6	ЛМс-ПЗН 500x50-0,8 AISI 304 (L=3000мм)
			600	13,47	H0129142388	ЛПН3.600.50.3000.0,8.6	ЛМс-ПЗН 600x50-0,8 AISI 304 (L=3000мм)
		1	50	3,92	H0129142321	ЛПН3.50.50.3000.1.6	ЛМс-ПЗН 50x50-1,0 AISI 304 (L=3000мм)
			100	5,12	H0129142322	ЛПН3.100.50.3000.1.6	ЛМс-ПЗН 100x50-1,0 AISI 304 (L=3000мм)
			150	6,28	H0129142323	ЛПН3.150.50.3000.1.6	ЛМс-ПЗН 150x50-1,0 AISI 304 (L=3000мм)
			200	7,46	H0129142324	ЛПН3.200.50.3000.1.6	ЛМс-ПЗН 200x50-1,0 AISI 304 (L=3000мм)
			300	9,81	H0129142325	ЛПН3.300.50.3000.1.6	ЛМс-ПЗН 300x50-1,0 AISI 304 (L=3000мм)
			400	12,2	H0129142326	ЛПН3.400.50.3000.1.6	ЛМс-ПЗН 400x50-1,0 AISI 304 (L=3000мм)
			500	14,48	H0129142327	ЛПН3.500.50.3000.1.6	ЛМс-ПЗН 500x50-1,0 AISI 304 (L=3000мм)
			600	16,84	H0129142328	ЛПН3.600.50.3000.1.6	ЛМс-ПЗН 600x50-1,0 AISI 304 (L=3000мм)
		1,2	50	4,71	H0129142331	ЛПН3.50.50.3000.1,2.6	ЛМс-ПЗН 50x50-1,2 AISI 304 (L=3000мм)
			100	6,15	H0129142332	ЛПН3.100.50.3000.1,2.6	ЛМс-ПЗН 100x50-1,2 AISI 304 (L=3000мм)
			150	7,53	H0129142333	ЛПН3.150.50.3000.1,2.6	ЛМс-ПЗН 150x50-1,2 AISI 304 (L=3000мм)
			200	8,95	H0129142334	ЛПН3.200.50.3000.1,2.6	ЛМс-ПЗН 200x50-1,2 AISI 304 (L=3000мм)
			300	11,8	H0129142335	ЛПН3.300.50.3000.1,2.6	ЛМс-ПЗН 300x50-1,2 AISI 304 (L=3000мм)
			400	14,6	H0129142336	ЛПН3.400.50.3000.1,2.6	ЛМс-ПЗН 400x50-1,2 AISI 304 (L=3000мм)
			500	17,38	H0129142337	ЛПН3.500.50.3000.1,2.6	ЛМс-ПЗН 500x50-1,2 AISI 304 (L=3000мм)
			600	20,21	H0129142338	ЛПН3.600.50.3000.1,2.6	ЛМс-ПЗН 600x50-1,2 AISI 304 (L=3000мм)
		1,5	50	5,49	H0129142341	ЛПН3.50.50.3000.1,5.6	ЛМс-ПЗН 50x50-1,5 AISI 304 (L=3000мм)
			100	7,17	H0129142342	ЛПН3.100.50.3000.1,5.6	ЛМс-ПЗН 100x50-1,5 AISI 304 (L=3000мм)
			150	8,79	H0129142343	ЛПН3.150.50.3000.1,5.6	ЛМс-ПЗН 150x50-1,5 AISI 304 (L=3000мм)
			200	10,4	H0129142344	ЛПН3.200.50.3000.1,5.6	ЛМс-ПЗН 200x50-1,5 AISI 304 (L=3000мм)
			300	13,7	H0129142345	ЛПН3.300.50.3000.1,5.6	ЛМс-ПЗН 300x50-1,5 AISI 304 (L=3000мм)
			400	17	H0129142346	ЛПН3.400.50.3000.1,5.6	ЛМс-ПЗН 400x50-1,5 AISI 304 (L=3000мм)
			500	20,28	H0129142347	ЛПН3.500.50.3000.1,5.6	ЛМс-ПЗН 500x50-1,5 AISI 304 (L=3000мм)
			600	23,57	H0129142348	ЛПН3.600.50.3000.1,5.6	ЛМс-ПЗН 600x50-1,5 AISI 304 (L=3000мм)

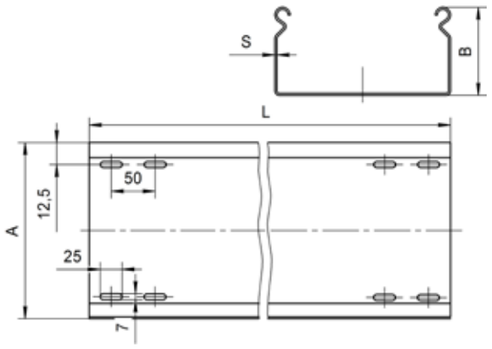

Под заказ возможно изготовление нестандартных лотков с другими типоразмерами, толщинами, длиной и типом покрытия

Лоток монтажный прямой неперфорированный замковый ЛПН3 (ЛМс-ПЗН), борт 65 мм, длина 2000 мм

Высота, H, мм	Длина, L, мм	Толщина, S, мм	Ширина, B, мм	Масса, кг	Артикул	Новое наименование	Старое наименование
65	2000	0,7	100	3,39	H0121141412	ЛПН3.100.65.2000.0,7.1	ЛМс-ПЗН 100х65-0,7ц УТ1,5 (L=2000 мм)
			150	4,06	H0121141413	ЛПН3.150.65.2000.0,7.1	ЛМс-ПЗН 150х65-0,7ц УТ1,5 (L=2000 мм)
			200	4,75	H0121141414	ЛПН3.200.65.2000.0,7.1	ЛМс-ПЗН 200х65-0,7ц УТ1,5 (L=2000 мм)
			300	6,08	H0121141415	ЛПН3.300.65.2000.0,7.1	ЛМс-ПЗН 300х65-0,7ц УТ1,5 (L=2000 мм)
			400	7,47	H0121141416	ЛПН3.400.65.2000.0,7.1	ЛМс-ПЗН 400х65-0,7ц УТ1,5 (L=2000 мм)
		1	100	4,53	H0121141422	ЛПН3.100.65.2000.1.1	ЛМс-ПЗН 100х65-1,0ц УТ1,5 (L=2000 мм)
			150	5,43	H0121141423	ЛПН3.150.65.2000.1.1	ЛМс-ПЗН 150х65-1,0ц УТ1,5 (L=2000 мм)
			200	6,36	H0121141424	ЛПН3.200.65.2000.1.1	ЛМс-ПЗН 200х65-1,0ц УТ1,5 (L=2000 мм)
			300	8,13	H0121141425	ЛПН3.300.65.2000.1.1	ЛМс-ПЗН 300х65-1,0ц УТ1,5 (L=2000 мм)
			400	10,00	H0121141426	ЛПН3.400.65.2000.1.1	ЛМс-ПЗН 400х65-1,0ц УТ1,5 (L=2000 мм)
			500	11,90	H0121141427	ЛПН3.500.65.2000.1.1	ЛМс-ПЗН 500х65-1,0ц УТ1,5 (L=2000 мм)
			600	13,74	H0121141428	ЛПН3.600.65.2000.1.1	ЛМс-ПЗН 600х65-1,0ц УТ1,5 (L=2000 мм)
		1,2	100	5,44	H0121141432	ЛПН3.100.65.2000.1,2.1	ЛМс-ПЗН 100х65-1,2ц УТ1,5 (L=2000 мм)
			150	6,52	H0121141433	ЛПН3.150.65.2000.1,2.1	ЛМс-ПЗН 150х65-1,2ц УТ1,5 (L=2000 мм)
			200	7,63	H0121141434	ЛПН3.200.65.2000.1,2.1	ЛМс-ПЗН 200х65-1,2ц УТ1,5 (L=2000 мм)
			300	9,75	H0121141435	ЛПН3.300.65.2000.1,2.1	ЛМс-ПЗН 300х65-1,2ц УТ1,5 (L=2000 мм)
			400	12,00	H0121141436	ЛПН3.400.65.2000.1,2.1	ЛМс-ПЗН 400х65-1,2ц УТ1,5 (L=2000 мм)
			500	14,27	H0121141437	ЛПН3.500.65.2000.1,2.1	ЛМс-ПЗН 500х65-1,2ц УТ1,5 (L=2000 мм)
			600	16,49	H0121141438	ЛПН3.600.65.2000.1,2.1	ЛМс-ПЗН 600х65-1,2ц УТ1,5 (L=2000 мм)
		1,5	100	6,35	H0121141442	ЛПН3.100.65.2000.1,5.1	ЛМс-ПЗН 100х65-1,5ц УТ1,5 (L=2000 мм)
			150	7,61	H0121141443	ЛПН3.150.65.2000.1,5.1	ЛМс-ПЗН 150х65-1,5ц УТ1,5 (L=2000 мм)
			200	8,91	H0121141444	ЛПН3.200.65.2000.1,5.1	ЛМс-ПЗН 200х65-1,5ц УТ1,5 (L=2000 мм)
			300	11,40	H0121141445	ЛПН3.300.65.2000.1,5.1	ЛМс-ПЗН 300х65-1,5ц УТ1,5 (L=2000 мм)
			400	14,00	H0121141446	ЛПН3.400.65.2000.1,5.1	ЛМс-ПЗН 400х65-1,5ц УТ1,5 (L=2000 мм)
			500	16,65	H0121141447	ЛПН3.500.65.2000.1,5.1	ЛМс-ПЗН 500х65-1,5ц УТ1,5 (L=2000 мм)
			600	19,24	H0121141448	ЛПН3.600.65.2000.1,5.1	ЛМс-ПЗН 600х65-1,5ц УТ1,5 (L=2000 мм)
		0,55	100	2,1	H0122141402	ЛПН3.100.65.2000.0,55.2	ЛМс-ПЗН 100х65-0,55ц УТ2,5 (L=2000 мм)
			150	2,53	H0122141403	ЛПН3.150.65.2000.0,55.2	ЛМс-ПЗН 150х65-0,55ц УТ2,5 (L=2000 мм)
			200	2,96	H0122141404	ЛПН3.200.65.2000.0,55.2	ЛМс-ПЗН 200х65-0,55ц УТ2,5 (L=2000 мм)
			300	3,83	H0122141405	ЛПН3.300.65.2000.0,55.2	ЛМс-ПЗН 300х65-0,55ц УТ2,5 (L=2000 мм)
			400	4,69	H0122141406	ЛПН3.400.65.2000.0,55.2	ЛМс-ПЗН 400х65-0,55ц УТ2,5 (L=2000 мм)
		0,7	100	2,72	H0122141412	ЛПН3.100.65.2000.0,7.2	ЛМс-ПЗН 100х65-0,7ц УТ2,5 (L=2000 мм)
			150	3,26	H0122141413	ЛПН3.150.65.2000.0,7.2	ЛМс-ПЗН 150х65-0,7ц УТ2,5 (L=2000 мм)
			200	3,81	H0122141414	ЛПН3.200.65.2000.0,7.2	ЛМс-ПЗН 200х65-0,7ц УТ2,5 (L=2000 мм)
			300	4,91	H0122141415	ЛПН3.300.65.2000.0,7.2	ЛМс-ПЗН 300х65-0,7ц УТ2,5 (L=2000 мм)
			400	6,01	H0122141416	ЛПН3.400.65.2000.0,7.2	ЛМс-ПЗН 400х65-0,7ц УТ2,5 (L=2000 мм)
			500	7,09	H0122141417	ЛПН3.500.65.2000.0,7.2	ЛМс-ПЗН 500х65-0,7ц УТ2,5 (L=2000 мм)
			600	8,19	H0122141418	ЛПН3.600.65.2000.0,7.2	ЛМс-ПЗН 600х65-0,7ц УТ2,5 (L=2000 мм)
		1	100	3,89	H0122141422	ЛПН3.100.65.2000.1.2	ЛМс-ПЗН 100х65-1,0ц УТ2,5 (L=2000 мм)
			150	4,66	H0122141423	ЛПН3.150.65.2000.1.2	ЛМс-ПЗН 150х65-1,0ц УТ2,5 (L=2000 мм)
			200	5,44	H0122141424	ЛПН3.200.65.2000.1.2	ЛМс-ПЗН 200х65-1,0ц УТ2,5 (L=2000 мм)
			300	7,01	H0122141425	ЛПН3.300.65.2000.1.2	ЛМс-ПЗН 300х65-1,0ц УТ2,5 (L=2000 мм)
			400	8,59	H0122141426	ЛПН3.400.65.2000.1.2	ЛМс-ПЗН 400х65-1,0ц УТ2,5 (L=2000 мм)
			500	10,13	H0122141427	ЛПН3.500.65.2000.1.2	ЛМс-ПЗН 500х65-1,0ц УТ2,5 (L=2000 мм)
			600	11,7	H0122141428	ЛПН3.600.65.2000.1.2	ЛМс-ПЗН 600х65-1,0ц УТ2,5 (L=2000 мм)
		1,2	100	4,66	H0122141432	ЛПН3.100.65.2000.1,2.2	ЛМс-ПЗН 100х65-1,2ц УТ2,5 (L=2000 мм)
			150	5,59	H0122141433	ЛПН3.150.65.2000.1,2.2	ЛМс-ПЗН 150х65-1,2ц УТ2,5 (L=2000 мм)
			200	6,53	H0122141434	ЛПН3.200.65.2000.1,2.2	ЛМс-ПЗН 200х65-1,2ц УТ2,5 (L=2000 мм)
			300	8,42	H0122141435	ЛПН3.300.65.2000.1,2.2	ЛМс-ПЗН 300х65-1,2ц УТ2,5 (L=2000 мм)
			400	10,30	H0122141436	ЛПН3.400.65.2000.1,2.2	ЛМс-ПЗН 400х65-1,2ц УТ2,5 (L=2000 мм)
			500	12,15	H0122141437	ЛПН3.500.65.2000.1,2.2	ЛМс-ПЗН 500х65-1,2ц УТ2,5 (L=2000 мм)
			600	14,04	H0122141438	ЛПН3.600.65.2000.1,2.2	ЛМс-ПЗН 600х65-1,2ц УТ2,5 (L=2000 мм)
		1,5	100	5,44	H0122141442	ЛПН3.100.65.2000.1,5.2	ЛМс-ПЗН 100х65-1,5ц УТ2,5 (L=2000 мм)
			150	6,52	H0122141443	ЛПН3.150.65.2000.1,5.2	ЛМс-ПЗН 150х65-1,5ц УТ2,5 (L=2000 мм)
			200	7,62	H0122141444	ЛПН3.200.65.2000.1,5.2	ЛМс-ПЗН 200х65-1,5ц УТ2,5 (L=2000 мм)
			300	9,82	H0122141445	ЛПН3.300.65.2000.1,5.2	ЛМс-ПЗН 300х65-1,5ц УТ2,5 (L=2000 мм)
			400	12,00	H0122141446	ЛПН3.400.65.2000.1,5.2	ЛМс-ПЗН 400х65-1,5ц УТ2,5 (L=2000 мм)
			500	14,18	H0122141447	ЛПН3.500.65.2000.1,5.2	ЛМс-ПЗН 500х65-1,5ц УТ2,5 (L=2000 мм)
			600	16,38	H0122141448	ЛПН3.600.65.2000.1,5.2	ЛМс-ПЗН 600х65-1,5ц УТ2,5 (L=2000 мм)

Под заказ возможно изготовление нестандартных лотков с другими типоразмерами, толщинами, длиной и типом покрытия

Варианты исполнения:
- Горячее цинкование
- Сталь оцинкованная по методу Сендзимира
- Полимерно-порошковая окраска
- Нержавеющая сталь

Пример записи при заказе лотка монтажного прямого неперфорированного замкового длиной 2000 мм, высотой 65 мм, толщиной 1 мм, шириной 600 мм, горячее цинкование: **Лоток монтажный прямой неперфорированный замковый ЛПН3.600.65.2000.1.1 (артикул H0121141428)**

Лоток монтажный прямой неперфорированный замковый ЛПН3 (ЛМс-ПЗН), борт 65 мм, длина 3000 мм

Высота, H, мм	Длина, L, мм	Толщина, S, мм	Ширина, B, мм	Масса, кг	Артикул	Новое наименование	Старое наименование
65	3000	0,7	100	5,38	H0121142412	ЛПН3.100.65.3000.0,7.1	ЛМс-ПЗН 100х65-0,7ц УТ1,5 (L=3000 мм)
			150	6,49	H0121142413	ЛПН3.150.65.3000.0,7.1	ЛМс-ПЗН 150х65-0,7ц УТ1,5 (L=3000 мм)
			200	7,59	H0121142414	ЛПН3.200.65.3000.0,7.1	ЛМс-ПЗН 200х65-0,7ц УТ1,5 (L=3000 мм)
			300	9,80	H0121142415	ЛПН3.300.65.3000.0,7.1	ЛМс-ПЗН 300х65-0,7ц УТ1,5 (L=3000 мм)
			400	12,02	H0121142416	ЛПН3.400.65.3000.0,7.1	ЛМс-ПЗН 400х65-0,7ц УТ1,5 (L=3000 мм)
		1	100	6,72	H0121142422	ЛПН3.100.65.3000.1.1	ЛМс-ПЗН 100х65-1,0ц УТ1,5 (L=3000 мм)
			150	8,11	H0121142423	ЛПН3.150.65.3000.1.1	ЛМс-ПЗН 150х65-1,0ц УТ1,5 (L=3000 мм)
			200	9,49	H0121142424	ЛПН3.200.65.3000.1.1	ЛМс-ПЗН 200х65-1,0ц УТ1,5 (L=3000 мм)
			300	12,25	H0121142425	ЛПН3.300.65.3000.1.1	ЛМс-ПЗН 300х65-1,0ц УТ1,5 (L=3000 мм)
			400	15,02	H0121142426	ЛПН3.400.65.3000.1.1	ЛМс-ПЗН 400х65-1,0ц УТ1,5 (L=3000 мм)
			500	17,84	H0121142427	ЛПН3.500.65.3000.1.1	ЛМс-ПЗН 500х65-1,0ц УТ1,5 (L=3000 мм)
			600	20,61	H0121142428	ЛПН3.600.65.3000.1.1	ЛМс-ПЗН 600х65-1,0ц УТ1,5 (L=3000 мм)
		1,2	100	8,07	H0121142432	ЛПН3.100.65.3000.1,2.1	ЛМс-ПЗН 100х65-1,2ц УТ1,5 (L=3000 мм)
			150	9,73	H0121142433	ЛПН3.150.65.3000.1,2.1	ЛМс-ПЗН 150х65-1,2ц УТ1,5 (L=3000 мм)
			200	11,38	H0121142434	ЛПН3.200.65.3000.1,2.1	ЛМс-ПЗН 200х65-1,2ц УТ1,5 (L=3000 мм)
			300	14,71	H0121142435	ЛПН3.300.65.3000.1,2.1	ЛМс-ПЗН 300х65-1,2ц УТ1,5 (L=3000 мм)
			400	18,03	H0121142436	ЛПН3.400.65.3000.1,2.1	ЛМс-ПЗН 400х65-1,2ц УТ1,5 (L=3000 мм)
			500	21,41	H0121142437	ЛПН3.500.65.3000.1,2.1	ЛМс-ПЗН 500х65-1,2ц УТ1,5 (L=3000 мм)
			600	24,73	H0121142438	ЛПН3.600.65.3000.1,2.1	ЛМс-ПЗН 600х65-1,2ц УТ1,5 (L=3000 мм)
		1,5	100	10,08	H0121142442	ЛПН3.100.65.3000.1,5.1	ЛМс-ПЗН 100х65-1,5ц УТ1,5 (L=3000 мм)
			150	12,16	H0121142443	ЛПН3.150.65.3000.1,5.1	ЛМс-ПЗН 150х65-1,5ц УТ1,5 (L=3000 мм)
			200	14,24	H0121142444	ЛПН3.200.65.3000.1,5.1	ЛМс-ПЗН 200х65-1,5ц УТ1,5 (L=3000 мм)
			300	18,38	H0121142445	ЛПН3.300.65.3000.1,5.1	ЛМс-ПЗН 300х65-1,5ц УТ1,5 (L=3000 мм)
			400	22,53	H0121142446	ЛПН3.400.65.3000.1,5.1	ЛМс-ПЗН 400х65-1,5ц УТ1,5 (L=3000 мм)
			500	24,98	H0121142447	ЛПН3.500.65.3000.1,5.1	ЛМс-ПЗН 500х65-1,5ц УТ1,5 (L=3000 мм)
			600	28,85	H0121142448	ЛПН3.600.65.3000.1,5.1	ЛМс-ПЗН 600х65-1,5ц УТ1,5 (L=3000 мм)
		0,55	100	3,15	H0122142402	ЛПН3.100.65.3000.0,55.2	ЛМс-ПЗН 100х65-0,55ц УТ2,5 (L=3000 мм)
			150	3,8	H0122142403	ЛПН3.150.65.3000.0,55.2	ЛМс-ПЗН 150х65-0,55ц УТ2,5 (L=3000 мм)
			200	4,44	H0122142404	ЛПН3.200.65.3000.0,55.2	ЛМс-ПЗН 200х65-0,55ц УТ2,5 (L=3000 мм)
			300	5,74	H0122142405	ЛПН3.300.65.3000.0,55.2	ЛМс-ПЗН 300х65-0,55ц УТ2,5 (L=3000 мм)
			400	7,03	H0122142406	ЛПН3.400.65.3000.0,55.2	ЛМс-ПЗН 400х65-0,55ц УТ2,5 (L=3000 мм)
		0,7	100	4,08	H0122142412	ЛПН3.100.65.3000.0,7.2	ЛМс-ПЗН 100х65-0,7ц УТ2,5 (L=3000 мм)
			150	4,89	H0122142413	ЛПН3.150.65.3000.0,7.2	ЛМс-ПЗН 150х65-0,7ц УТ2,5 (L=3000 мм)
			200	5,72	H0122142414	ЛПН3.200.65.3000.0,7.2	ЛМс-ПЗН 200х65-0,7ц УТ2,5 (L=3000 мм)
			300	7,37	H0122142415	ЛПН3.300.65.3000.0,7.2	ЛМс-ПЗН 300х65-0,7ц УТ2,5 (L=3000 мм)
			400	9,02	H0122142416	ЛПН3.400.65.3000.0,7.2	ЛМс-ПЗН 400х65-0,7ц УТ2,5 (L=3000 мм)
			500	10,63	H0122142417	ЛПН3.500.65.3000.0,7.2	ЛМс-ПЗН 500х65-0,7ц УТ2,5 (L=3000 мм)
			600	12,28	H0122142418	ЛПН3.600.65.3000.0,7.2	ЛМс-ПЗН 600х65-0,7ц УТ2,5 (L=3000 мм)
		1	100	5,83	H0122142422	ЛПН3.100.65.3000.1.2	ЛМс-ПЗН 100х65-1,0ц УТ2,5 (L=3000 мм)
			150	6,99	H0122142423	ЛПН3.150.65.3000.1.2	ЛМс-ПЗН 150х65-1,0ц УТ2,5 (L=3000 мм)
			200	8,16	H0122142424	ЛПН3.200.65.3000.1.2	ЛМс-ПЗН 200х65-1,0ц УТ2,5 (L=3000 мм)
			300	10,50	H0122142425	ЛПН3.300.65.3000.1.2	ЛМс-ПЗН 300х65-1,0ц УТ2,5 (L=3000 мм)
			400	12,90	H0122142426	ЛПН3.400.65.3000.1.2	ЛМс-ПЗН 400х65-1,0ц УТ2,5 (L=3000 мм)
			500	15,19	H0122142427	ЛПН3.500.65.3000.1.2	ЛМс-ПЗН 500х65-1,0ц УТ2,5 (L=3000 мм)
			600	17,54	H0122142428	ЛПН3.600.65.3000.1.2	ЛМс-ПЗН 600х65-1,0ц УТ2,5 (L=3000 мм)
		1,2	100	6,99	H0122142432	ЛПН3.100.65.3000.1,2.2	ЛМс-ПЗН 100х65-1,2ц УТ2,5 (L=3000 мм)
			150	8,38	H0122142433	ЛПН3.150.65.3000.1,2.2	ЛМс-ПЗН 150х65-1,2ц УТ2,5 (L=3000 мм)
			200	9,80	H0122142434	ЛПН3.200.65.3000.1,2.2	ЛМс-ПЗН 200х65-1,2ц УТ2,5 (L=3000 мм)
			300	12,60	H0122142435	ЛПН3.300.65.3000.1,2.2	ЛМс-ПЗН 300х65-1,2ц УТ2,5 (L=3000 мм)
			400	15,50	H0122142436	ЛПН3.400.65.3000.1,2.2	ЛМс-ПЗН 400х65-1,2ц УТ2,5 (L=3000 мм)
			500	18,23	H0122142437	ЛПН3.500.65.3000.1,2.2	ЛМс-ПЗН 500х65-1,2ц УТ2,5 (L=3000 мм)
			600	21,05	H0122142438	ЛПН3.600.65.3000.1,2.2	ЛМс-ПЗН 600х65-1,2ц УТ2,5 (L=3000 мм)
		1,5	100	8,16	H0122142442	ЛПН3.100.65.3000.1,5.2	ЛМс-ПЗН 100х65-1,5ц УТ2,5 (L=3000 мм)
			150	9,78	H0122142443	ЛПН3.150.65.3000.1,5.2	ЛМс-ПЗН 150х65-1,5ц УТ2,5 (L=3000 мм)
			200	11,40	H0122142444	ЛПН3.200.65.3000.1,5.2	ЛМс-ПЗН 200х65-1,5ц УТ2,5 (L=3000 мм)
			300	14,70	H0122142445	ЛПН3.300.65.3000.1,5.2	ЛМс-ПЗН 300х65-1,5ц УТ2,5 (L=3000 мм)
			400	18,00	H0122142446	ЛПН3.400.65.3000.1,5.2	ЛМс-ПЗН 400х65-1,5ц УТ2,5 (L=3000 мм)
			500	21,27	H0122142447	ЛПН3.500.65.3000.1,5.2	ЛМс-ПЗН 500х65-1,5ц УТ2,5 (L=3000 мм)
			600	24,56	H0122142448	ЛПН3.600.65.3000.1,5.2	ЛМс-ПЗН 600х65-1,5ц УТ2,5 (L=3000 мм)

Под заказ возможно изготовление нестандартных лотков с другими типоразмерами, толщинами, длиной и типом покрытия

Варианты исполнения:
- Горячее цинкование
- Сталь оцинкованная по методу Сендзимира
- Полимерно-порошковая окраска
- Нержавеющая сталь

Пример записи при заказе лотка монтажного прямого неперфорированного замкового длиной 3000 мм, высотой 65 мм, толщиной 1,5 мм, шириной 100 мм, сталь оцинкованная по методу Сендзимира: **Лоток монтажный прямой неперфорированный замковый ЛПН3.100.65.3000.1,5.2 (артикул H0122142442)**

Лоток монтажный прямой неперфорированный замковый ЛПН3 (ЛМс-ПЗН), борт 65 мм, длина 2000 мм

Высота, H, мм	Длина, L, мм	Толщина, S, мм	Ширина, B, мм	Масса, кг	Артикул	Новое наименование	Старое наименование
65	2000	0,55	100	2,1	H0124141402	ЛПН3.100.65.2000.0,55.4	ЛМс-ПЗН 100х65-0,55 У2 (L=2000 мм)
			150	2,53	H0124141403	ЛПН3.150.65.2000.0,55.4	ЛМс-ПЗН 150х65-0,55 У2 (L=2000 мм)
			200	2,96	H0124141404	ЛПН3.200.65.2000.0,55.4	ЛМс-ПЗН 200х65-0,55 У2 (L=2000 мм)
			300	3,83	H0124141405	ЛПН3.300.65.2000.0,55.4	ЛМс-ПЗН 300х65-0,55 У2 (L=2000 мм)
			400	4,69	H0124141406	ЛПН3.400.65.2000.0,55.4	ЛМс-ПЗН 400х65-0,55 У2 (L=2000 мм)
		0,7	100	2,86	H0124141412	ЛПН3.100.65.2000.0,7.4	ЛМс-ПЗН 100х65-0,7 У2 (L=2000мм)
			150	3,42	H0124141413	ЛПН3.150.65.2000.0,7.4	ЛМс-ПЗН 150х65-0,7 У2 (L=2000мм)
			200	4	H0124141414	ЛПН3.200.65.2000.0,7.4	ЛМс-ПЗН 200х65-0,7 У2 (L=2000мм)
			300	5,16	H0124141415	ЛПН3.300.65.2000.0,7.4	ЛМс-ПЗН 300х65-0,7 У2 (L=2000мм)
			400	6,31	H0124141416	ЛПН3.400.65.2000.0,7.4	ЛМс-ПЗН 400х65-0,7 У2 (L=2000мм)
			500	7,44	H0124141417	ЛПН3.500.65.2000.0,7.4	ЛМс-ПЗН 500х65-0,7 У2 (L=2000мм)
			600	8,6	H0124141418	ЛПН3.600.65.2000.0,7.4	ЛМс-ПЗН 600х65-0,7 У2 (L=2000мм)
		1	100	4,08	H0124141422	ЛПН3.100.65.2000.1.4	ЛМс-ПЗН 100х65-1,0 У2 (L=2000мм)
			150	4,89	H0124141423	ЛПН3.150.65.2000.1.4	ЛМс-ПЗН 150х65-1,0 У2 (L=2000мм)
			200	5,71	H0124141424	ЛПН3.200.65.2000.1.4	ЛМс-ПЗН 200х65-1,0 У2 (L=2000мм)
			300	7,36	H0124141425	ЛПН3.300.65.2000.1.4	ЛМс-ПЗН 300х65-1,0 У2 (L=2000мм)
			400	9,02	H0124141426	ЛПН3.400.65.2000.1.4	ЛМс-ПЗН 400х65-1,0 У2 (L=2000мм)
			500	10,64	H0124141427	ЛПН3.500.65.2000.1.4	ЛМс-ПЗН 500х65-1,0 У2 (L=2000мм)
			600	12,29	H0124141428	ЛПН3.600.65.2000.1.4	ЛМс-ПЗН 600х65-1,0 У2 (L=2000мм)
		1,2	100	4,89	H0124141432	ЛПН3.100.65.2000.1,2.4	ЛМс-ПЗН 100х65-1,2 У2 (L=2000мм)
			150	5,87	H0124141433	ЛПН3.150.65.2000.1,2.4	ЛМс-ПЗН 150х65-1,2 У2 (L=2000мм)
			200	6,86	H0124141434	ЛПН3.200.65.2000.1,2.4	ЛМс-ПЗН 200х65-1,2 У2 (L=2000мм)
			300	8,84	H0124141435	ЛПН3.300.65.2000.1,2.4	ЛМс-ПЗН 300х65-1,2 У2 (L=2000мм)
			400	10,82	H0124141436	ЛПН3.400.65.2000.1,2.4	ЛМс-ПЗН 400х65-1,2 У2 (L=2000мм)
			500	12,76	H0124141437	ЛПН3.500.65.2000.1,2.4	ЛМс-ПЗН 500х65-1,2 У2 (L=2000мм)
			600	14,74	H0124141438	ЛПН3.600.65.2000.1,2.4	ЛМс-ПЗН 600х65-1,2 У2 (L=2000мм)
		1,5	100	5,71	H0124141442	ЛПН3.100.65.2000.1,5.4	ЛМс-ПЗН 100х65-1,5 У2 (L=2000мм)
			150	6,85	H0124141443	ЛПН3.150.65.2000.1,5.4	ЛМс-ПЗН 150х65-1,5 У2 (L=2000мм)
			200	8	H0124141444	ЛПН3.200.65.2000.1,5.4	ЛМс-ПЗН 200х65-1,5 У2 (L=2000мм)
			300	10,31	H0124141445	ЛПН3.300.65.2000.1,5.4	ЛМс-ПЗН 300х65-1,5 У2 (L=2000мм)
			400	12,6	H0124141446	ЛПН3.400.65.2000.1,5.4	ЛМс-ПЗН 400х65-1,5 У2 (L=2000мм)
			500	14,89	H0124141447	ЛПН3.500.65.2000.1,5.4	ЛМс-ПЗН 500х65-1,5 У2 (L=2000мм)
			600	17,2	H0124141448	ЛПН3.600.65.2000.1,5.4	ЛМс-ПЗН 600х65-1,5 У2 (L=2000мм)
		0,5	100	1,91	H0129141402	ЛПН3.100.65.2000.0,5.6	ЛМс-ПЗН 100х65-0,5 AISI 304 (L=2000 мм)
			150	2,3	H0129141403	ЛПН3.150.65.2000.0,5.6	ЛМс-ПЗН 150х65-0,5 AISI 304 (L=2000 мм)
			200	2,69	H0129141404	ЛПН3.200.65.2000.0,5.6	ЛМс-ПЗН 200х65-0,5 AISI 304 (L=2000 мм)
			300	3,48	H0129141405	ЛПН3.300.65.2000.0,5.6	ЛМс-ПЗН 300х65-0,5 AISI 304 (L=2000 мм)
			400	4,26	H0129141406	ЛПН3.400.65.2000.0,5.6	ЛМс-ПЗН 400х65-0,5 AISI 304 (L=2000 мм)
		0,8	100	3,11	H0129141482	ЛПН3.100.65.2000.0,8.6	ЛМс-ПЗН 100х65-0,8 AISI 304 (L=2000мм)
			150	3,73	H0129141483	ЛПН3.150.65.2000.0,8.6	ЛМс-ПЗН 150х65-0,8 AISI 304 (L=2000мм)
			200	4,35	H0129141484	ЛПН3.200.65.2000.0,8.6	ЛМс-ПЗН 200х65-0,8 AISI 304 (L=2000мм)
			300	5,61	H0129141485	ЛПН3.300.65.2000.0,8.6	ЛМс-ПЗН 300х65-0,8 AISI 304 (L=2000мм)
			400	6,87	H0129141486	ЛПН3.400.65.2000.0,8.6	ЛМс-ПЗН 400х65-0,8 AISI 304 (L=2000мм)
			500	8,1	H0129141487	ЛПН3.500.65.2000.0,8.6	ЛМс-ПЗН 500х65-0,8 AISI 304 (L=2000мм)
			600	9,36	H0129141488	ЛПН3.600.65.2000.0,8.6	ЛМс-ПЗН 600х65-0,8 AISI 304 (L=2000мм)
		1	100	3,89	H0129141422	ЛПН3.100.65.2000.1.6	ЛМс-ПЗН 100х65-1,0 AISI 304 (L=2000мм)
			150	4,66	H0129141423	ЛПН3.150.65.2000.1.6	ЛМс-ПЗН 150х65-1,0 AISI 304 (L=2000мм)
			200	5,44	H0129141424	ЛПН3.200.65.2000.1.6	ЛМс-ПЗН 200х65-1,0 AISI 304 (L=2000мм)
			300	7,01	H0129141425	ЛПН3.300.65.2000.1.6	ЛМс-ПЗН 300х65-1,0 AISI 304 (L=2000мм)
			400	8,59	H0129141426	ЛПН3.400.65.2000.1.6	ЛМс-ПЗН 400х65-1,0 AISI 304 (L=2000мм)
			500	10,13	H0129141427	ЛПН3.500.65.2000.1.6	ЛМс-ПЗН 500х65-1,0 AISI 304 (L=2000мм)
			600	11,7	H0129141428	ЛПН3.600.65.2000.1.6	ЛМс-ПЗН 600х65-1,0 AISI 304 (L=2000мм)
		1,2	100	4,66	H0129141432	ЛПН3.100.65.2000.1,2.6	ЛМс-ПЗН 100х65-1,2 AISI 304 (L=2000мм)
			150	5,59	H0129141433	ЛПН3.150.65.2000.1,2.6	ЛМс-ПЗН 150х65-1,2 AISI 304 (L=2000мм)
			200	6,53	H0129141434	ЛПН3.200.65.2000.1,2.6	ЛМс-ПЗН 200х65-1,2 AISI 304 (L=2000мм)
			300	8,42	H0129141435	ЛПН3.300.65.2000.1,2.6	ЛМс-ПЗН 300х65-1,2 AISI 304 (L=2000мм)
			400	10,3	H0129141436	ЛПН3.400.65.2000.1,2.6	ЛМс-ПЗН 400х65-1,2 AISI 304 (L=2000мм)
			500	12,15	H0129141437	ЛПН3.500.65.2000.1,2.6	ЛМс-ПЗН 500х65-1,2 AISI 304 (L=2000мм)
			600	14,04	H0129141438	ЛПН3.600.65.2000.1,2.6	ЛМс-ПЗН 600х65-1,2 AISI 304 (L=2000мм)
		1,5	100	5,44	H0129141442	ЛПН3.100.65.2000.1,5.6	ЛМс-ПЗН 100х65-1,5 AISI 304 (L=2000мм)
			150	6,52	H0129141443	ЛПН3.150.65.2000.1,5.6	ЛМс-ПЗН 150х65-1,5 AISI 304 (L=2000мм)
			200	7,62	H0129141444	ЛПН3.200.65.2000.1,5.6	ЛМс-ПЗН 200х65-1,5 AISI 304 (L=2000мм)
			300	9,82	H0129141445	ЛПН3.300.65.2000.1,5.6	ЛМс-ПЗН 300х65-1,5 AISI 304 (L=2000мм)
			400	12	H0129141446	ЛПН3.400.65.2000.1,5.6	ЛМс-ПЗН 400х65-1,5 AISI 304 (L=2000мм)
			500	14,18	H0129141447	ЛПН3.500.65.2000.1,5.6	ЛМс-ПЗН 500х65-1,5 AISI 304 (L=2000мм)
			600	16,38	H0129141448	ЛПН3.600.65.2000.1,5.6	ЛМс-ПЗН 600х65-1,5 AISI 304 (L=2000мм)

Под заказ возможно изготовление нестандартных лотков с другими типоразмерами, толщинами, длиной и типом покрытия

Варианты исполнения:
- Горячее цинкование
- Сталь оцинкованная по методу Сендзимира
- Полимерно-порошковая окраска
- Нержавеющая сталь

Пример записи при заказе лотка монтажного прямого неперфорированного замкового длиной 2000 мм, высотой 65 мм, толщиной 1,5 мм, шириной 600 мм, нержавеющая сталь:
Лоток монтажный прямой неперфорированный замковый ЛПН3.600.65.2000.1,5.6 (артикул H0129141448)

Лоток монтажный прямой неперфорированный замковый ЛПН3 (ЛМс-ПЗН), борт 65 мм, длина 3000 мм

Высота, H, мм	Длина, L, мм	Толщина, S, мм	Ширина, B, мм	Масса, кг	Артикул	Новое наименование	Старое наименование
65	3000	0,5	100	3,15	H0129142402	ЛПН3.100.65.3000.0,5.6	ЛМс-ПЗН 100х65-0,5 AISI 304 (L=3000 мм)
			150	3,8	H0129142403	ЛПН3.150.65.3000.0,5.6	ЛМс-ПЗН 150х65-0,5 AISI 304 (L=3000 мм)
			200	4,44	H0129142404	ЛПН3.200.65.3000.0,5.6	ЛМс-ПЗН 200х65-0,5 AISI 304 (L=3000 мм)
			300	5,74	H0129142405	ЛПН3.300.65.3000.0,5.6	ЛМс-ПЗН 300х65-0,5 AISI 304 (L=3000 мм)
			400	7,03	H0129142406	ЛПН3.400.65.3000.0,5.6	ЛМс-ПЗН 400х65-0,5 AISI 304 (L=3000 мм)
		0,8	100	4,66	H0129142482	ЛПН3.100.65.3000.0,8.6	ЛМс-ПЗН 100х65-0,8 AISI 304 (L=3000мм)
			150	5,59	H0129142483	ЛПН3.150.65.3000.0,8.6	ЛМс-ПЗН 150х65-0,8 AISI 304 (L=3000мм)
			200	6,54	H0129142484	ЛПН3.200.65.3000.0,8.6	ЛМс-ПЗН 200х65-0,8 AISI 304 (L=3000мм)
			300	8,42	H0129142485	ЛПН3.300.65.3000.0,8.6	ЛМс-ПЗН 300х65-0,8 AISI 304 (L=3000мм)
			400	10,31	H0129142486	ЛПН3.400.65.3000.0,8.6	ЛМс-ПЗН 400х65-0,8 AISI 304 (L=3000мм)
			500	12,15	H0129142487	ЛПН3.500.65.3000.0,8.6	ЛМс-ПЗН 500х65-0,8 AISI 304 (L=3000мм)
			600	14,03	H0129142488	ЛПН3.600.65.3000.0,8.6	ЛМс-ПЗН 600х65-0,8 AISI 304 (L=3000мм)
		1	100	5,83	H0129142422	ЛПН3.100.65.3000.1.6	ЛМс-ПЗН 100х65-1,0 AISI 304 (L=3000мм)
			150	6,99	H0129142423	ЛПН3.150.65.3000.1.6	ЛМс-ПЗН 150х65-1,0 AISI 304 (L=3000мм)
			200	8,16	H0129142424	ЛПН3.200.65.3000.1.6	ЛМс-ПЗН 200х65-1,0 AISI 304 (L=3000мм)
			300	10,5	H0129142425	ЛПН3.300.65.3000.1.6	ЛМс-ПЗН 300х65-1,0 AISI 304 (L=3000мм)
			400	12,9	H0129142426	ЛПН3.400.65.3000.1.6	ЛМс-ПЗН 400х65-1,0 AISI 304 (L=3000мм)
			500	15,19	H0129142427	ЛПН3.500.65.3000.1.6	ЛМс-ПЗН 500х65-1,0 AISI 304 (L=3000мм)
			600	17,54	H0129142428	ЛПН3.600.65.3000.1.6	ЛМс-ПЗН 600х65-1,0 AISI 304 (L=3000мм)
		1,2	100	6,99	H0129142432	ЛПН3.100.65.3000.1,2.6	ЛМс-ПЗН 100х65-1,2 AISI 304 (L=3000мм)
			150	8,38	H0129142433	ЛПН3.150.65.3000.1,2.6	ЛМс-ПЗН 150х65-1,2 AISI 304 (L=3000мм)
			200	9,8	H0129142434	ЛПН3.200.65.3000.1,2.6	ЛМс-ПЗН 200х65-1,2 AISI 304 (L=3000мм)
			300	12,6	H0129142435	ЛПН3.300.65.3000.1,2.6	ЛМс-ПЗН 300х65-1,2 AISI 304 (L=3000мм)
			400	15,5	H0129142436	ЛПН3.400.65.3000.1,2.6	ЛМс-ПЗН 400х65-1,2 AISI 304 (L=3000мм)
			500	18,23	H0129142437	ЛПН3.500.65.3000.1,2.6	ЛМс-ПЗН 500х65-1,2 AISI 304 (L=3000мм)
			600	21,05	H0129142438	ЛПН3.600.65.3000.1,2.6	ЛМс-ПЗН 600х65-1,2 AISI 304 (L=3000мм)
		1,5	100	8,16	H0129142442	ЛПН3.100.65.3000.1,5.6	ЛМс-ПЗН 100х65-1,5 AISI 304 (L=3000мм)
			150	9,78	H0129142443	ЛПН3.150.65.3000.1,5.6	ЛМс-ПЗН 150х65-1,5 AISI 304 (L=3000мм)
			200	11,4	H0129142444	ЛПН3.200.65.3000.1,5.6	ЛМс-ПЗН 200х65-1,5 AISI 304 (L=3000мм)
			300	14,7	H0129142445	ЛПН3.300.65.3000.1,5.6	ЛМс-ПЗН 300х65-1,5 AISI 304 (L=3000мм)
			400	18	H0129142446	ЛПН3.400.65.3000.1,5.6	ЛМс-ПЗН 400х65-1,5 AISI 304 (L=3000мм)
			500	21,27	H0129142447	ЛПН3.500.65.3000.1,5.6	ЛМс-ПЗН 500х65-1,5 AISI 304 (L=3000мм)
			600	24,56	H0129142448	ЛПН3.600.65.3000.1,5.6	ЛМс-ПЗН 600х65-1,5 AISI 304 (L=3000мм)

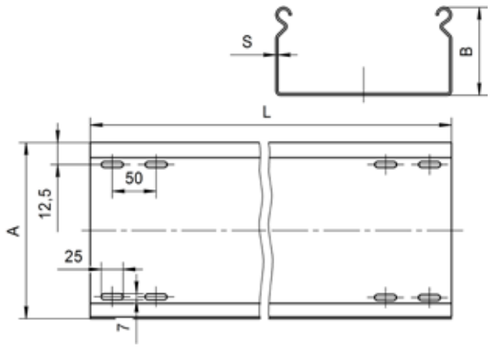

Под заказ возможно изготовление нестандартных лотков с другими типоразмерами, толщинами, длиной и типом покрытия

Лоток монтажный прямой неперфорированный замковый ЛПН3 (ЛМс-ПЗН), борт 80 мм, длина 2000 мм

Высота, H, мм	Длина, L, мм	Толщина, S, мм	Ширина, B, мм	Масса, кг	Артикул	Новое наименование	Старое наименование
80	2000	0,7	100	3,80	H0121141512	ЛПН3.100.80.2000.0,7.1	ЛМс-ПЗН 100х80-0,7ц УТ1,5 (L=2000 мм)
			150	4,47	H0121141513	ЛПН3.150.80.2000.0,7.1	ЛМс-ПЗН 150х80-0,7ц УТ1,5 (L=2000 мм)
			200	5,16	H0121141514	ЛПН3.200.80.2000.0,7.1	ЛМс-ПЗН 200х80-0,7ц УТ1,5 (L=2000 мм)
			300	6,51	H0121141515	ЛПН3.300.80.2000.0,7.1	ЛМс-ПЗН 300х80-0,7ц УТ1,5 (L=2000 мм)
			400	7,89	H0121141516	ЛПН3.400.80.2000.0,7.1	ЛМс-ПЗН 400х80-0,7ц УТ1,5 (L=2000 мм)
		1	100	5,08	H0121141522	ЛПН3.100.80.2000.1.1	ЛМс-ПЗН 100х80-1,0ц УТ1,5 (L=2000 мм)
			150	5,98	H0121141523	ЛПН3.150.80.2000.1.1	ЛМс-ПЗН 150х80-1,0ц УТ1,5 (L=2000 мм)
			200	6,92	H0121141524	ЛПН3.200.80.2000.1.1	ЛМс-ПЗН 200х80-1,0ц УТ1,5 (L=2000 мм)
			300	8,67	H0121141525	ЛПН3.300.80.2000.1.1	ЛМс-ПЗН 300х80-1,0ц УТ1,5 (L=2000 мм)
			400	10,58	H0121141526	ЛПН3.400.80.2000.1.1	ЛМс-ПЗН 400х80-1,0ц УТ1,5 (L=2000 мм)
			500	12,45	H0121141527	ЛПН3.500.80.2000.1.1	ЛМс-ПЗН 500х80-1,0ц УТ1,5 (L=2000 мм)
			600	14,29	H0121141528	ЛПН3.600.80.2000.1.1	ЛМс-ПЗН 600х80-1,0ц УТ1,5 (L=2000 мм)
		1,2	100	6,10	H0121141532	ЛПН3.100.80.2000.1,2.1	ЛМс-ПЗН 100х80-1,2ц УТ1,5 (L=2000 мм)
			150	7,18	H0121141533	ЛПН3.150.80.2000.1,2.1	ЛМс-ПЗН 150х80-1,2ц УТ1,5 (L=2000 мм)
			200	8,30	H0121141534	ЛПН3.200.80.2000.1,2.1	ЛМс-ПЗН 200х80-1,2ц УТ1,5 (L=2000 мм)
			300	10,40	H0121141535	ЛПН3.300.80.2000.1,2.1	ЛМс-ПЗН 300х80-1,2ц УТ1,5 (L=2000 мм)
			400	12,70	H0121141536	ЛПН3.400.80.2000.1,2.1	ЛМс-ПЗН 400х80-1,2ц УТ1,5 (L=2000 мм)
			500	14,94	H0121141537	ЛПН3.500.80.2000.1,2.1	ЛМс-ПЗН 500х80-1,2ц УТ1,5 (L=2000 мм)
			600	17,15	H0121141538	ЛПН3.600.80.2000.1,2.1	ЛМс-ПЗН 600х80-1,2ц УТ1,5 (L=2000 мм)
		1,5	100	7,12	H0121141542	ЛПН3.100.80.2000.1,5.1	ЛМс-ПЗН 100х80-1,5ц УТ1,5 (L=2000 мм)
			150	8,38	H0121141543	ЛПН3.150.80.2000.1,5.1	ЛМс-ПЗН 150х80-1,5ц УТ1,5 (L=2000 мм)
			200	9,68	H0121141544	ЛПН3.200.80.2000.1,5.1	ЛМс-ПЗН 200х80-1,5ц УТ1,5 (L=2000 мм)
			300	12,20	H0121141545	ЛПН3.300.80.2000.1,5.1	ЛМс-ПЗН 300х80-1,5ц УТ1,5 (L=2000 мм)
			400	14,80	H0121141546	ЛПН3.400.80.2000.1,5.1	ЛМс-ПЗН 400х80-1,5ц УТ1,5 (L=2000 мм)
			500	17,43	H0121141547	ЛПН3.500.80.2000.1,5.1	ЛМс-ПЗН 500х80-1,5ц УТ1,5 (L=2000 мм)
			600	20,01	H0121141548	ЛПН3.600.80.2000.1,5.1	ЛМс-ПЗН 600х80-1,5ц УТ1,5 (L=2000 мм)
		0,55	100	2,36	H0122141502	ЛПН3.100.80.2000.0,55.2	ЛМс-ПЗН 100х80-0,55ц УТ2,5 (L=2000 мм)
			150	2,79	H0122141503	ЛПН3.150.80.2000.0,55.2	ЛМс-ПЗН 150х80-0,55ц УТ2,5 (L=2000 мм)
			200	3,22	H0122141504	ЛПН3.200.80.2000.0,55.2	ЛМс-ПЗН 200х80-0,55ц УТ2,5 (L=2000 мм)
			300	4,08	H0122141505	ЛПН3.300.80.2000.0,55.2	ЛМс-ПЗН 300х80-0,55ц УТ2,5 (L=2000 мм)
			400	4,95	H0122141506	ЛПН3.400.80.2000.0,55.2	ЛМс-ПЗН 400х80-0,55ц УТ2,5 (L=2000 мм)
		0,7	100	3,04	H0122141512	ЛПН3.100.80.2000.0,7.2	ЛМс-ПЗН 100х80-0,7ц УТ2,5 (L=2000 мм)
			150	3,59	H0122141513	ЛПН3.150.80.2000.0,7.2	ЛМс-ПЗН 150х80-0,7ц УТ2,5 (L=2000 мм)
			200	4,14	H0122141514	ЛПН3.200.80.2000.0,7.2	ЛМс-ПЗН 200х80-0,7ц УТ2,5 (L=2000 мм)
			300	5,24	H0122141515	ЛПН3.300.80.2000.0,7.2	ЛМс-ПЗН 300х80-0,7ц УТ2,5 (L=2000 мм)
			400	6,34	H0122141516	ЛПН3.400.80.2000.0,7.2	ЛМс-ПЗН 400х80-0,7ц УТ2,5 (L=2000 мм)
			500	7,42	H0122141517	ЛПН3.500.80.2000.0,7.2	ЛМс-ПЗН 500х80-0,7ц УТ2,5 (L=2000 мм)
			600	8,52	H0122141518	ЛПН3.600.80.2000.0,7.2	ЛМс-ПЗН 600х80-0,7ц УТ2,5 (L=2000 мм)
		1	100	4,34	H0122141522	ЛПН3.100.80.2000.1.2	ЛМс-ПЗН 100х80-1,0ц УТ2,5 (L=2000 мм)
			150	5,13	H0122141523	ЛПН3.150.80.2000.1.2	ЛМс-ПЗН 150х80-1,0ц УТ2,5 (L=2000 мм)
			200	5,91	H0122141524	ЛПН3.200.80.2000.1.2	ЛМс-ПЗН 200х80-1,0ц УТ2,5 (L=2000 мм)
			300	7,49	H0122141525	ЛПН3.300.80.2000.1.2	ЛМс-ПЗН 300х80-1,0ц УТ2,5 (L=2000 мм)
			400	9,06	H0122141526	ЛПН3.400.80.2000.1.2	ЛМс-ПЗН 400х80-1,0ц УТ2,5 (L=2000 мм)
			500	10,6	H0122141527	ЛПН3.500.80.2000.1.2	ЛМс-ПЗН 500х80-1,0ц УТ2,5 (L=2000 мм)
			600	12,17	H0122141528	ЛПН3.600.80.2000.1.2	ЛМс-ПЗН 600х80-1,0ц УТ2,5 (L=2000 мм)
		1,2	100	5,21	H0122141532	ЛПН3.100.80.2000.1,2.2	ЛМс-ПЗН 100х80-1,2ц УТ2,5 (L=2000 мм)
			150	6,15	H0122141533	ЛПН3.150.80.2000.1,2.2	ЛМс-ПЗН 150х80-1,2ц УТ2,5 (L=2000 мм)
			200	7,10	H0122141534	ЛПН3.200.80.2000.1,2.2	ЛМс-ПЗН 200х80-1,2ц УТ2,5 (L=2000 мм)
			300	8,98	H0122141535	ЛПН3.300.80.2000.1,2.2	ЛМс-ПЗН 300х80-1,2ц УТ2,5 (L=2000 мм)
			400	10,90	H0122141536	ЛПН3.400.80.2000.1,2.2	ЛМс-ПЗН 400х80-1,2ц УТ2,5 (L=2000 мм)
			500	12,72	H0122141537	ЛПН3.500.80.2000.1,2.2	ЛМс-ПЗН 500х80-1,2ц УТ2,5 (L=2000 мм)
			600	14,6	H0122141538	ЛПН3.600.80.2000.1,2.2	ЛМс-ПЗН 600х80-1,2ц УТ2,5 (L=2000 мм)
		1,5	100	6,08	H0122141542	ЛПН3.100.80.2000.1,5.2	ЛМс-ПЗН 100х80-1,5ц УТ2,5 (L=2000 мм)
			150	7,18	H0122141543	ЛПН3.150.80.2000.1,5.2	ЛМс-ПЗН 150х80-1,5ц УТ2,5 (L=2000 мм)
			200	8,28	H0122141544	ЛПН3.200.80.2000.1,5.2	ЛМс-ПЗН 200х80-1,5ц УТ2,5 (L=2000 мм)
			300	10,50	H0122141545	ЛПН3.300.80.2000.1,5.2	ЛМс-ПЗН 300х80-1,5ц УТ2,5 (L=2000 мм)
			400	12,70	H0122141546	ЛПН3.400.80.2000.1,5.2	ЛМс-ПЗН 400х80-1,5ц УТ2,5 (L=2000 мм)
			500	14,84	H0122141547	ЛПН3.500.80.2000.1,5.2	ЛМс-ПЗН 500х80-1,5ц УТ2,5 (L=2000 мм)
			600	17,03	H0122141548	ЛПН3.600.80.2000.1,5.2	ЛМс-ПЗН 600х80-1,5ц УТ2,5 (L=2000 мм)

Под заказ возможно изготовление нестандартных лотков с другими типоразмерами, толщинами, длиной и типом покрытия

Варианты исполнения:

- Горячее цинкование
- Сталь оцинкованная по методу Сендзимира
- Полимерно-порошковая окраска
- Нержавеющая сталь

Пример записи при заказе лотка монтажного прямого неперфорированного замкового длиной 2000 мм, высотой 80 мм, толщиной 1,5 мм, шириной 600 мм, горячее цинкование: **Лоток монтажный прямой неперфорированный замковый ЛПН3.600.80.2000.1,5.1 (артикул H0121141548)**

Лоток монтажный прямой неперфорированный замковый ЛПН3 (ЛМс-ПЗН), борт 80 мм, длина 3000 мм

Высота, H, мм	Длина, L, мм	Толщина, S, мм	Ширина, B, мм	Масса, кг	Артикул	Новое наименование	Старое наименование
80	3000	0,7	100	6,04	H0121142512	ЛПН3.100.80.3000.0,7.1	ЛМс-ПЗН 100х80-0,7ц УТ1,5 (L=3000 мм)
			150	7,15	H0121142513	ЛПН3.150.80.3000.0,7.1	ЛМс-ПЗН 150х80-0,7ц УТ1,5 (L=3000 мм)
			200	8,26	H0121142514	ЛПН3.200.80.3000.0,7.1	ЛМс-ПЗН 200х80-0,7ц УТ1,5 (L=3000 мм)
			300	10,47	H0121142515	ЛПН3.300.80.3000.0,7.1	ЛМс-ПЗН 300х80-0,7ц УТ1,5 (L=3000 мм)
			400	12,68	H0121142516	ЛПН3.400.80.3000.0,7.1	ЛМс-ПЗН 400х80-0,7ц УТ1,5 (L=3000 мм)
		1	100	7,55	H0121142522	ЛПН3.100.80.3000.1.1	ЛМс-ПЗН 100х80-1,0ц УТ1,5 (L=3000 мм)
			150	8,94	H0121142523	ЛПН3.150.80.3000.1.1	ЛМс-ПЗН 150х80-1,0ц УТ1,5 (L=3000 мм)
			200	10,31	H0121142524	ЛПН3.200.80.3000.1.1	ЛМс-ПЗН 200х80-1,0ц УТ1,5 (L=3000 мм)
			300	13,09	H0121142525	ЛПН3.300.80.3000.1.1	ЛМс-ПЗН 300х80-1,0ц УТ1,5 (L=3000 мм)
			400	15,85	H0121142526	ЛПН3.400.80.3000.1.1	ЛМс-ПЗН 400х80-1,0ц УТ1,5 (L=3000 мм)
			500	18,67	H0121142527	ЛПН3.500.80.3000.1.1	ЛМс-ПЗН 500х80-1,0ц УТ1,5 (L=3000 мм)
			600	21,44	H0121142528	ЛПН3.600.80.3000.1.1	ЛМс-ПЗН 600х80-1,0ц УТ1,5 (L=3000 мм)
		1,2	100	9,06	H0121142532	ЛПН3.100.80.3000.1,2.1	ЛМс-ПЗН 100х80-1,2ц УТ1,5 (L=3000 мм)
			150	10,73	H0121142533	ЛПН3.150.80.3000.1,2.1	ЛМс-ПЗН 150х80-1,2ц УТ1,5 (L=3000 мм)
			200	12,38	H0121142534	ЛПН3.200.80.3000.1,2.1	ЛМс-ПЗН 200х80-1,2ц УТ1,5 (L=3000 мм)
			300	15,71	H0121142535	ЛПН3.300.80.3000.1,2.1	ЛМс-ПЗН 300х80-1,2ц УТ1,5 (L=3000 мм)
			400	19,02	H0121142536	ЛПН3.400.80.3000.1,2.1	ЛМс-ПЗН 400х80-1,2ц УТ1,5 (L=3000 мм)
			500	22,41	H0121142537	ЛПН3.500.80.3000.1,2.1	ЛМс-ПЗН 500х80-1,2ц УТ1,5 (L=3000 мм)
			600	25,73	H0121142538	ЛПН3.600.80.3000.1,2.1	ЛМс-ПЗН 600х80-1,2ц УТ1,5 (L=3000 мм)
		1,5	100	11,32	H0121142542	ЛПН3.100.80.3000.1,5.1	ЛМс-ПЗН 100х80-1,5ц УТ1,5 (L=3000 мм)
			150	13,40	H0121142543	ЛПН3.150.80.3000.1,5.1	ЛМс-ПЗН 150х80-1,5ц УТ1,5 (L=3000 мм)
			200	15,48	H0121142544	ЛПН3.200.80.3000.1,5.1	ЛМс-ПЗН 200х80-1,5ц УТ1,5 (L=3000 мм)
			300	19,63	H0121142545	ЛПН3.300.80.3000.1,5.1	ЛМс-ПЗН 300х80-1,5ц УТ1,5 (L=3000 мм)
			400	23,78	H0121142546	ЛПН3.400.80.3000.1,5.1	ЛМс-ПЗН 400х80-1,5ц УТ1,5 (L=3000 мм)
			500	26,14	H0121142547	ЛПН3.500.80.3000.1,5.1	ЛМс-ПЗН 500х80-1,5ц УТ1,5 (L=3000 мм)
			600	30,02	H0121142548	ЛПН3.600.80.3000.1,5.1	ЛМс-ПЗН 600х80-1,5ц УТ1,5 (L=3000 мм)
		0,55	100	3,54	H0122142502	ЛПН3.100.80.3000.0,55.2	ЛМс-ПЗН 100х80-0,55ц УТ2,5 (L=3000 мм)
			150	4,18	H0122142503	ЛПН3.150.80.3000.0,55.2	ЛМс-ПЗН 150х80-0,55ц УТ2,5 (L=3000 мм)
			200	4,83	H0122142504	ЛПН3.200.80.3000.0,55.2	ЛМс-ПЗН 200х80-0,55ц УТ2,5 (L=3000 мм)
			300	6,13	H0122142505	ЛПН3.300.80.3000.0,55.2	ЛМс-ПЗН 300х80-0,55ц УТ2,5 (L=3000 мм)
			400	7,42	H0122142506	ЛПН3.400.80.3000.0,55.2	ЛМс-ПЗН 400х80-0,55ц УТ2,5 (L=3000 мм)
		0,7	100	4,56	H0122142512	ЛПН3.100.80.3000.0,7.2	ЛМс-ПЗН 100х80-0,7ц УТ2,5 (L=3000 мм)
			150	5,39	H0122142513	ЛПН3.150.80.3000.0,7.2	ЛМс-ПЗН 150х80-0,7ц УТ2,5 (L=3000 мм)
			200	6,21	H0122142514	ЛПН3.200.80.3000.0,7.2	ЛМс-ПЗН 200х80-0,7ц УТ2,5 (L=3000 мм)
			300	7,86	H0122142515	ЛПН3.300.80.3000.0,7.2	ЛМс-ПЗН 300х80-0,7ц УТ2,5 (L=3000 мм)
			400	9,51	H0122142516	ЛПН3.400.80.3000.0,7.2	ЛМс-ПЗН 400х80-0,7ц УТ2,5 (L=3000 мм)
			500	11,13	H0122142517	ЛПН3.500.80.3000.0,7.2	ЛМс-ПЗН 500х80-0,7ц УТ2,5 (L=3000 мм)
			600	12,78	H0122142518	ЛПН3.600.80.3000.0,7.2	ЛМс-ПЗН 600х80-0,7ц УТ2,5 (L=3000 мм)
		1	100	6,51	H0122142522	ЛПН3.100.80.3000.1.2	ЛМс-ПЗН 100х80-1,0ц УТ2,5 (L=3000 мм)
			150	7,69	H0122142523	ЛПН3.150.80.3000.1.2	ЛМс-ПЗН 150х80-1,0ц УТ2,5 (L=3000 мм)
			200	8,87	H0122142524	ЛПН3.200.80.3000.1.2	ЛМс-ПЗН 200х80-1,0ц УТ2,5 (L=3000 мм)
			300	11,20	H0122142525	ЛПН3.300.80.3000.1.2	ЛМс-ПЗН 300х80-1,0ц УТ2,5 (L=3000 мм)
			400	13,60	H0122142526	ЛПН3.400.80.3000.1.2	ЛМс-ПЗН 400х80-1,0ц УТ2,5 (L=3000 мм)
			500	15,9	H0122142527	ЛПН3.500.80.3000.1.2	ЛМс-ПЗН 500х80-1,0ц УТ2,5 (L=3000 мм)
			600	18,25	H0122142528	ЛПН3.600.80.3000.1.2	ЛМс-ПЗН 600х80-1,0ц УТ2,5 (L=3000 мм)
		1,2	100	7,82	H0122142532	ЛПН3.100.80.3000.1,2.2	ЛМс-ПЗН 100х80-1,2ц УТ2,5 (L=3000 мм)
			150	9,23	H0122142533	ЛПН3.150.80.3000.1,2.2	ЛМс-ПЗН 150х80-1,2ц УТ2,5 (L=3000 мм)
			200	10,70	H0122142534	ЛПН3.200.80.3000.1,2.2	ЛМс-ПЗН 200х80-1,2ц УТ2,5 (L=3000 мм)
			300	13,50	H0122142535	ЛПН3.300.80.3000.1,2.2	ЛМс-ПЗН 300х80-1,2ц УТ2,5 (L=3000 мм)
			400	16,30	H0122142536	ЛПН3.400.80.3000.1,2.2	ЛМс-ПЗН 400х80-1,2ц УТ2,5 (L=3000 мм)
			500	19,08	H0122142537	ЛПН3.500.80.3000.1,2.2	ЛМс-ПЗН 500х80-1,2ц УТ2,5 (L=3000 мм)
			600	21,9	H0122142538	ЛПН3.600.80.3000.1,2.2	ЛМс-ПЗН 600х80-1,2ц УТ2,5 (L=3000 мм)
		1,5	100	9,12	H0122142542	ЛПН3.100.80.3000.1,5.2	ЛМс-ПЗН 100х80-1,5ц УТ2,5 (L=3000 мм)
			150	10,80	H0122142543	ЛПН3.150.80.3000.1,5.2	ЛМс-ПЗН 150х80-1,5ц УТ2,5 (L=3000 мм)
			200	12,40	H0122142544	ЛПН3.200.80.3000.1,5.2	ЛМс-ПЗН 200х80-1,5ц УТ2,5 (L=3000 мм)
			300	15,70	H0122142545	ЛПН3.300.80.3000.1,5.2	ЛМс-ПЗН 300х80-1,5ц УТ2,5 (L=3000 мм)
			400	19,00	H0122142546	ЛПН3.400.80.3000.1,5.2	ЛМс-ПЗН 400х80-1,5ц УТ2,5 (L=3000 мм)
			500	22,25	H0122142547	ЛПН3.500.80.3000.1,5.2	ЛМс-ПЗН 500х80-1,5ц УТ2,5 (L=3000 мм)
			600	25,55	H0122142548	ЛПН3.600.80.3000.1,5.2	ЛМс-ПЗН 600х80-1,5ц УТ2,5 (L=3000 мм)

Под заказ возможно изготовление нестандартных лотков с другими типоразмерами, толщинами, длиной и типом покрытия

Варианты исполнения:

- Горячее цинкование
- Сталь оцинкованная по методу Сендзимира
- Полимерно-порошковая окраска
- Нержавеющая сталь

Пример записи при заказе лотка монтажного прямого неперфорированного замкового длиной 3000 мм, высотой 80 мм, толщиной 1,5 мм, шириной 100 мм, сталь оцинкованная по методу Сендзимира: **Лоток монтажный прямой неперфорированный замковый ЛПН3.100.80.3000.1,5.2 (артикул H0122142542)**

Лоток монтажный прямой неперфорированный замковый ЛПН3 (ЛМс-ПЗН), борт 80 мм, длина 2000 мм

Высота, H, мм	Длина, L, мм	Толщина, S, мм	Ширина, B, мм	Масса, кг	Артикул	Новое наименование	Старое наименование
80	2000	0,55	100	2,36	H0124141502	ЛПН3.100.80.2000.0,55.4	ЛМс-ПЗН 100х80-0,55 У2 (L=2000 мм)
			150	2,79	H0124141503	ЛПН3.150.80.2000.0,55.4	ЛМс-ПЗН 150х80-0,55 У2 (L=2000 мм)
			200	3,22	H0124141504	ЛПН3.200.80.2000.0,55.4	ЛМс-ПЗН 200х80-0,55 У2 (L=2000 мм)
			300	4,08	H0124141505	ЛПН3.300.80.2000.0,55.4	ЛМс-ПЗН 300х80-0,55 У2 (L=2000 мм)
			400	4,95	H0124141506	ЛПН3.400.80.2000.0,55.4	ЛМс-ПЗН 400х80-0,55 У2 (L=2000 мм)
		0,7	100	3,19	H0124141512	ЛПН3.100.80.2000.0,7.4	ЛМс-ПЗН 100х80-0,7 У2 (L=2000мм)
			150	3,77	H0124141513	ЛПН3.150.80.2000.0,7.4	ЛМс-ПЗН 150х80-0,7 У2 (L=2000мм)
			200	4,35	H0124141514	ЛПН3.200.80.2000.0,7.4	ЛМс-ПЗН 200х80-0,7 У2 (L=2000мм)
			300	5,5	H0124141515	ЛПН3.300.80.2000.0,7.4	ЛМс-ПЗН 300х80-0,7 У2 (L=2000мм)
			400	6,66	H0124141516	ЛПН3.400.80.2000.0,7.4	ЛМс-ПЗН 400х80-0,7 У2 (L=2000мм)
			500	7,79	H0124141517	ЛПН3.500.80.2000.0,7.4	ЛМс-ПЗН 500х80-0,7 У2 (L=2000мм)
			600	8,95	H0124141518	ЛПН3.600.80.2000.0,7.4	ЛМс-ПЗН 600х80-0,7 У2 (L=2000мм)
		1	100	4,56	H0124141522	ЛПН3.100.80.2000.1.4	ЛМс-ПЗН 100х80-1,0 У2 (L=2000мм)
			150	5,39	H0124141523	ЛПН3.150.80.2000.1.4	ЛМс-ПЗН 150х80-1,0 У2 (L=2000мм)
			200	6,21	H0124141524	ЛПН3.200.80.2000.1.4	ЛМс-ПЗН 200х80-1,0 У2 (L=2000мм)
			300	7,86	H0124141525	ЛПН3.300.80.2000.1.4	ЛМс-ПЗН 300х80-1,0 У2 (L=2000мм)
			400	9,51	H0124141526	ЛПН3.400.80.2000.1.4	ЛМс-ПЗН 400х80-1,0 У2 (L=2000мм)
			500	11,13	H0124141527	ЛПН3.500.80.2000.1.4	ЛМс-ПЗН 500х80-1,0 У2 (L=2000мм)
			600	12,78	H0124141528	ЛПН3.600.80.2000.1.4	ЛМс-ПЗН 600х80-1,0 У2 (L=2000мм)
		1,2	100	5,47	H0124141532	ЛПН3.100.80.2000.1,2.4	ЛМс-ПЗН 100х80-1,2 У2 (L=2000мм)
			150	6,46	H0124141533	ЛПН3.150.80.2000.1,2.4	ЛМс-ПЗН 150х80-1,2 У2 (L=2000мм)
			200	7,46	H0124141534	ЛПН3.200.80.2000.1,2.4	ЛМс-ПЗН 200х80-1,2 У2 (L=2000мм)
			300	9,43	H0124141535	ЛПН3.300.80.2000.1,2.4	ЛМс-ПЗН 300х80-1,2 У2 (L=2000мм)
			400	11,45	H0124141536	ЛПН3.400.80.2000.1,2.4	ЛМс-ПЗН 400х80-1,2 У2 (L=2000мм)
			500	13,36	H0124141537	ЛПН3.500.80.2000.1,2.4	ЛМс-ПЗН 500х80-1,2 У2 (L=2000мм)
			600	15,33	H0124141538	ЛПН3.600.80.2000.1,2.4	ЛМс-ПЗН 600х80-1,2 У2 (L=2000мм)
		1,5	100	6,38	H0124141542	ЛПН3.100.80.2000.1,5.4	ЛМс-ПЗН 100х80-1,5 У2 (L=2000мм)
			150	7,54	H0124141543	ЛПН3.150.80.2000.1,5.4	ЛМс-ПЗН 150х80-1,5 У2 (L=2000мм)
			200	8,69	H0124141544	ЛПН3.200.80.2000.1,5.4	ЛМс-ПЗН 200х80-1,5 У2 (L=2000мм)
			300	11,03	H0124141545	ЛПН3.300.80.2000.1,5.4	ЛМс-ПЗН 300х80-1,5 У2 (L=2000мм)
			400	13,34	H0124141546	ЛПН3.400.80.2000.1,5.4	ЛМс-ПЗН 400х80-1,5 У2 (L=2000мм)
			500	15,58	H0124141547	ЛПН3.500.80.2000.1,5.4	ЛМс-ПЗН 500х80-1,5 У2 (L=2000мм)
			600	17,88	H0124141548	ЛПН3.600.80.2000.1,5.4	ЛМс-ПЗН 600х80-1,5 У2 (L=2000мм)
		0,5	100	2,14	H0129141502	ЛПН3.100.80.2000.0,5.6	ЛМс-ПЗН 100х80-0,5 AISI 304 (L=2000 мм)
			150	2,54	H0129141503	ЛПН3.150.80.2000.0,5.6	ЛМс-ПЗН 150х80-0,5 AISI 304 (L=2000 мм)
			200	2,93	H0129141504	ЛПН3.200.80.2000.0,5.6	ЛМс-ПЗН 200х80-0,5 AISI 304 (L=2000 мм)
			300	3,71	H0129141505	ЛПН3.300.80.2000.0,5.6	ЛМс-ПЗН 300х80-0,5 AISI 304 (L=2000 мм)
			400	4,5	H0129141506	ЛПН3.400.80.2000.0,5.6	ЛМс-ПЗН 400х80-0,5 AISI 304 (L=2000 мм)
		0,8	100	3,47	H0129141582	ЛПН3.100.80.2000.0,8.6	ЛМс-ПЗН 100х80-0,8 AISI 304 (L=2000мм)
			150	4,1	H0129141583	ЛПН3.150.80.2000.0,8.6	ЛМс-ПЗН 150х80-0,8 AISI 304 (L=2000мм)
			200	4,73	H0129141584	ЛПН3.200.80.2000.0,8.6	ЛМс-ПЗН 200х80-0,8 AISI 304 (L=2000мм)
			300	5,99	H0129141585	ЛПН3.300.80.2000.0,8.6	ЛМс-ПЗН 300х80-0,8 AISI 304 (L=2000мм)
			400	7,25	H0129141586	ЛПН3.400.80.2000.0,8.6	ЛМс-ПЗН 400х80-0,8 AISI 304 (L=2000мм)
			500	8,48	H0129141587	ЛПН3.500.80.2000.0,8.6	ЛМс-ПЗН 500х80-0,8 AISI 304 (L=2000мм)
			600	9,74	H0129141588	ЛПН3.600.80.2000.0,8.6	ЛМс-ПЗН 600х80-0,8 AISI 304 (L=2000мм)
		1	100	4,34	H0129141522	ЛПН3.100.80.2000.1.6	ЛМс-ПЗН 100х80-1,0 AISI 304 (L=2000мм)
			150	5,13	H0129141523	ЛПН3.150.80.2000.1.6	ЛМс-ПЗН 150х80-1,0 AISI 304 (L=2000мм)
			200	5,91	H0129141524	ЛПН3.200.80.2000.1.6	ЛМс-ПЗН 200х80-1,0 AISI 304 (L=2000мм)
			300	7,49	H0129141525	ЛПН3.300.80.2000.1.6	ЛМс-ПЗН 300х80-1,0 AISI 304 (L=2000мм)
			400	9,06	H0129141526	ЛПН3.400.80.2000.1.6	ЛМс-ПЗН 400х80-1,0 AISI 304 (L=2000мм)
			500	10,6	H0129141527	ЛПН3.500.80.2000.1.6	ЛМс-ПЗН 500х80-1,0 AISI 304 (L=2000мм)
			600	12,17	H0129141528	ЛПН3.600.80.2000.1.6	ЛМс-ПЗН 600х80-1,0 AISI 304 (L=2000мм)
		1,2	100	5,21	H0129141532	ЛПН3.100.80.2000.1,2.6	ЛМс-ПЗН 100х80-1,2 AISI 304 (L=2000мм)
			150	6,15	H0129141533	ЛПН3.150.80.2000.1,2.6	ЛМс-ПЗН 150х80-1,2 AISI 304 (L=2000мм)
			200	7,1	H0129141534	ЛПН3.200.80.2000.1,2.6	ЛМс-ПЗН 200х80-1,2 AISI 304 (L=2000мм)
			300	8,98	H0129141535	ЛПН3.300.80.2000.1,2.6	ЛМс-ПЗН 300х80-1,2 AISI 304 (L=2000мм)
			400	10,9	H0129141536	ЛПН3.400.80.2000.1,2.6	ЛМс-ПЗН 400х80-1,2 AISI 304 (L=2000мм)
			500	12,72	H0129141537	ЛПН3.500.80.2000.1,2.6	ЛМс-ПЗН 500х80-1,2 AISI 304 (L=2000мм)
			600	14,6	H0129141538	ЛПН3.600.80.2000.1,2.6	ЛМс-ПЗН 600х80-1,2 AISI 304 (L=2000мм)
		1,5	100	6,08	H0129141542	ЛПН3.100.80.2000.1,5.6	ЛМс-ПЗН 100х80-1,5 AISI 304 (L=2000мм)
			150	7,18	H0129141543	ЛПН3.150.80.2000.1,5.6	ЛМс-ПЗН 150х80-1,5 AISI 304 (L=2000мм)
			200	8,28	H0129141544	ЛПН3.200.80.2000.1,5.6	ЛМс-ПЗН 200х80-1,5 AISI 304 (L=2000мм)
			300	10,5	H0129141545	ЛПН3.300.80.2000.1,5.6	ЛМс-ПЗН 300х80-1,5 AISI 304 (L=2000мм)
			400	12,7	H0129141546	ЛПН3.400.80.2000.1,5.6	ЛМс-ПЗН 400х80-1,5 AISI 304 (L=2000мм)
			500	14,84	H0129141547	ЛПН3.500.80.2000.1,5.6	ЛМс-ПЗН 500х80-1,5 AISI 304 (L=2000мм)
			600	17,03	H0129141548	ЛПН3.600.80.2000.1,5.6	ЛМс-ПЗН 600х80-1,5 AISI 304 (L=2000мм)

Под заказ возможно изготовление нестандартных лотков с другими типоразмерами, толщинами, длиной и типом покрытия

Варианты исполнения:
- Горячее цинкование
- Сталь оцинкованная по методу Сендзимира
- Полимерно-порошковая окраска
- Нержавеющая сталь

Пример записи при заказе лотка монтажного прямого неперфорированного замкового длиной 2000 мм, высотой 80 мм, толщиной 1,5 мм, шириной 600 мм, нержавеющая сталь:
Лоток монтажный прямой неперфорированный замковый ЛПН3.600.80.2000.1,5.6 (артикул H0129141548)

Лоток монтажный прямой неперфорированный замковый ЛПН3 (ЛМс-ПЗН), борт 80 мм, длина 3000 мм

Высота, H, мм	Длина, L, мм	Толщина, S, мм	Ширина, B, мм	Масса, кг	Артикул	Новое наименование	Старое наименование
80	3000	0,5	100	3,54	H0129142502	ЛПН3.100.80.3000.0,5.6	ЛМс-ПЗН 100х80-0,5 AISI 304 (L=3000 мм)
			150	4,18	H0129142503	ЛПН3.150.80.3000.0,5.6	ЛМс-ПЗН 150х80-0,5 AISI 304 (L=3000 мм)
			200	4,83	H0129142504	ЛПН3.200.80.3000.0,5.6	ЛМс-ПЗН 200х80-0,5 AISI 304 (L=3000 мм)
			300	6,13	H0129142505	ЛПН3.300.80.3000.0,5.6	ЛМс-ПЗН 300х80-0,5 AISI 304 (L=3000 мм)
			400	7,42	H0129142506	ЛПН3.400.80.3000.0,5.6	ЛМс-ПЗН 400х80-0,5 AISI 304 (L=3000 мм)
		0,8	100	5,21	H0129142582	ЛПН3.100.80.3000.0,8.6	ЛМс-ПЗН 100х80-0,8 AISI 304 (L=3000мм)
			150	6,16	H0129142583	ЛПН3.150.80.3000.0,8.6	ЛМс-ПЗН 150х80-0,8 AISI 304 (L=3000мм)
			200	7,1	H0129142584	ЛПН3.200.80.3000.0,8.6	ЛМс-ПЗН 200х80-0,8 AISI 304 (L=3000мм)
			300	8,98	H0129142585	ЛПН3.300.80.3000.0,8.6	ЛМс-ПЗН 300х80-0,8 AISI 304 (L=3000мм)
			400	10,87	H0129142586	ЛПН3.400.80.3000.0,8.6	ЛМс-ПЗН 400х80-0,8 AISI 304 (L=3000мм)
			500	12,72	H0129142587	ЛПН3.500.80.3000.0,8.6	ЛМс-ПЗН 500х80-0,8 AISI 304 (L=3000мм)
			600	14,61	H0129142588	ЛПН3.600.80.3000.0,8.6	ЛМс-ПЗН 600х80-0,8 AISI 304 (L=3000мм)
		1	100	6,51	H0129142522	ЛПН3.100.80.3000.1.6	ЛМс-ПЗН 100х80-1,0 AISI 304 (L=3000мм)
			150	7,69	H0129142523	ЛПН3.150.80.3000.1.6	ЛМс-ПЗН 150х80-1,0 AISI 304 (L=3000мм)
			200	8,87	H0129142524	ЛПН3.200.80.3000.1.6	ЛМс-ПЗН 200х80-1,0 AISI 304 (L=3000мм)
			300	11,2	H0129142525	ЛПН3.300.80.3000.1.6	ЛМс-ПЗН 300х80-1,0 AISI 304 (L=3000мм)
			400	13,6	H0129142526	ЛПН3.400.80.3000.1.6	ЛМс-ПЗН 400х80-1,0 AISI 304 (L=3000мм)
			500	15,9	H0129142527	ЛПН3.500.80.3000.1.6	ЛМс-ПЗН 500х80-1,0 AISI 304 (L=3000мм)
			600	18,25	H0129142528	ЛПН3.600.80.3000.1.6	ЛМс-ПЗН 600х80-1,0 AISI 304 (L=3000мм)
		1,2	100	7,82	H0129142532	ЛПН3.100.80.3000.1,2.6	ЛМс-ПЗН 100х80-1,2 AISI 304 (L=3000мм)
			150	9,23	H0129142533	ЛПН3.150.80.3000.1,2.6	ЛМс-ПЗН 150х80-1,2 AISI 304 (L=3000мм)
			200	10,7	H0129142534	ЛПН3.200.80.3000.1,2.6	ЛМс-ПЗН 200х80-1,2 AISI 304 (L=3000мм)
			300	13,5	H0129142535	ЛПН3.300.80.3000.1,2.6	ЛМс-ПЗН 300х80-1,2 AISI 304 (L=3000мм)
			400	16,3	H0129142536	ЛПН3.400.80.3000.1,2.6	ЛМс-ПЗН 400х80-1,2 AISI 304 (L=3000мм)
			500	19,08	H0129142537	ЛПН3.500.80.3000.1,2.6	ЛМс-ПЗН 500х80-1,2 AISI 304 (L=3000мм)
			600	21,9	H0129142538	ЛПН3.600.80.3000.1,2.6	ЛМс-ПЗН 600х80-1,2 AISI 304 (L=3000мм)
		1,5	100	9,12	H0129142542	ЛПН3.100.80.3000.1,5.6	ЛМс-ПЗН 100х80-1,5 AISI 304 (L=3000мм)
			150	10,8	H0129142543	ЛПН3.150.80.3000.1,5.6	ЛМс-ПЗН 150х80-1,5 AISI 304 (L=3000мм)
			200	12,4	H0129142544	ЛПН3.200.80.3000.1,5.6	ЛМс-ПЗН 200х80-1,5 AISI 304 (L=3000мм)
			300	15,7	H0129142545	ЛПН3.300.80.3000.1,5.6	ЛМс-ПЗН 300х80-1,5 AISI 304 (L=3000мм)
			400	19	H0129142546	ЛПН3.400.80.3000.1,5.6	ЛМс-ПЗН 400х80-1,5 AISI 304 (L=3000мм)
			500	22,25	H0129142547	ЛПН3.500.80.3000.1,5.6	ЛМс-ПЗН 500х80-1,5 AISI 304 (L=3000мм)
			600	25,55	H0129142548	ЛПН3.600.80.3000.1,5.6	ЛМс-ПЗН 600х80-1,5 AISI 304 (L=3000мм)

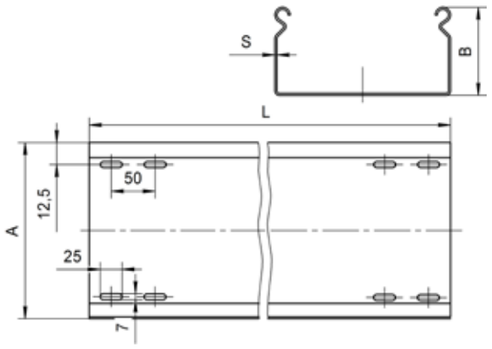

Под заказ возможно изготовление нестандартных лотков с другими типоразмерами, толщинами, длиной и типом покрытия

Лоток монтажный прямой неперфорированный замковый ЛПН3 (ЛМс-ПЗН), борт 100 мм, длина 2000 мм

Высота, H, мм	Длина, L, мм	Толщина, S, мм	Ширина, B, мм	Масса, кг	Артикул	Новое наименование	Старое наименование
100	2000	0,7	100	4,35	H0121141612	ЛПН3.100.100.2000.0,7.1	ЛМс-ПЗН 100х100-0,7ц УТ1,5 (L=2000 мм)
			150	5,02	H0121141613	ЛПН3.150.100.2000.0,7.1	ЛМс-ПЗН 150х100-0,7ц УТ1,5 (L=2000 мм)
			200	5,71	H0121141614	ЛПН3.200.100.2000.0,7.1	ЛМс-ПЗН 200х100-0,7ц УТ1,5 (L=2000 мм)
			300	7,04	H0121141615	ЛПН3.300.100.2000.0,7.1	ЛМс-ПЗН 300х100-0,7ц УТ1,5 (L=2000 мм)
			400	8,43	H0121141616	ЛПН3.400.100.2000.0,7.1	ЛМс-ПЗН 400х100-0,7ц УТ1,5 (L=2000 мм)
		1	100	5,83	H0121141622	ЛПН3.100.100.2000.1.1	ЛМс-ПЗН 100х100-1,0ц УТ1,5 (L=2000 мм)
			150	6,72	H0121141623	ЛПН3.150.100.2000.1.1	ЛМс-ПЗН 150х100-1,0ц УТ1,5 (L=2000 мм)
			200	7,65	H0121141624	ЛПН3.200.100.2000.1.1	ЛМс-ПЗН 200х100-1,0ц УТ1,5 (L=2000 мм)
			300	9,42	H0121141625	ЛПН3.300.100.2000.1.1	ЛМс-ПЗН 300х100-1,0ц УТ1,5 (L=2000 мм)
			400	11,33	H0121141626	ЛПН3.400.100.2000.1.1	ЛМс-ПЗН 400х100-1,0ц УТ1,5 (L=2000 мм)
			500	13,19	H0121141627	ЛПН3.500.100.2000.1.1	ЛМс-ПЗН 500х100-1,0ц УТ1,5 (L=2000 мм)
			600	15,03	H0121141628	ЛПН3.600.100.2000.1.1	ЛМс-ПЗН 600х100-1,0ц УТ1,5 (L=2000 мм)
		1,2	100	6,99	H0121141632	ЛПН3.100.100.2000.1,2.1	ЛМс-ПЗН 100х100-1,2ц УТ1,5 (L=2000 мм)
			150	8,06	H0121141633	ЛПН3.150.100.2000.1,2.1	ЛМс-ПЗН 150х100-1,2ц УТ1,5 (L=2000 мм)
			200	9,18	H0121141634	ЛПН3.200.100.2000.1,2.1	ЛМс-ПЗН 200х100-1,2ц УТ1,5 (L=2000 мм)
			300	11,30	H0121141635	ЛПН3.300.100.2000.1,2.1	ЛМс-ПЗН 300х100-1,2ц УТ1,5 (L=2000 мм)
			400	13,60	H0121141636	ЛПН3.400.100.2000.1,2.1	ЛМс-ПЗН 400х100-1,2ц УТ1,5 (L=2000 мм)
			500	15,82	H0121141637	ЛПН3.500.100.2000.1,2.1	ЛМс-ПЗН 500х100-1,2ц УТ1,5 (L=2000 мм)
			600	18,04	H0121141638	ЛПН3.600.100.2000.1,2.1	ЛМс-ПЗН 600х100-1,2ц УТ1,5 (L=2000 мм)
		1,5	100	8,15	H0121141642	ЛПН3.100.100.2000.1,5.1	ЛМс-ПЗН 100х100-1,5ц УТ1,5 (L=2000 мм)
			150	9,41	H0121141643	ЛПН3.150.100.2000.1,5.1	ЛМс-ПЗН 150х100-1,5ц УТ1,5 (L=2000 мм)
			200	10,70	H0121141644	ЛПН3.200.100.2000.1,5.1	ЛМс-ПЗН 200х100-1,5ц УТ1,5 (L=2000 мм)
			300	13,20	H0121141645	ЛПН3.300.100.2000.1,5.1	ЛМс-ПЗН 300х100-1,5ц УТ1,5 (L=2000 мм)
			400	15,80	H0121141646	ЛПН3.400.100.2000.1,5.1	ЛМс-ПЗН 400х100-1,5ц УТ1,5 (L=2000 мм)
			500	18,46	H0121141647	ЛПН3.500.100.2000.1,5.1	ЛМс-ПЗН 500х100-1,5ц УТ1,5 (L=2000 мм)
			600	21,04	H0121141648	ЛПН3.600.100.2000.1,5.1	ЛМс-ПЗН 600х100-1,5ц УТ1,5 (L=2000 мм)
		0,55	100	2,7	H0122141602	ЛПН3.100.100.2000.0,55.2	ЛМс-ПЗН 100х100-0,55ц УТ2,5 (L=2000 мм)
			150	3,13	H0122141603	ЛПН3.150.100.2000.0,55.2	ЛМс-ПЗН 150х100-0,55ц УТ2,5 (L=2000 мм)
			200	3,57	H0122141604	ЛПН3.200.100.2000.0,55.2	ЛМс-ПЗН 200х100-0,55ц УТ2,5 (L=2000 мм)
			300	4,43	H0122141605	ЛПН3.300.100.2000.0,55.2	ЛМс-ПЗН 300х100-0,55ц УТ2,5 (L=2000 мм)
			400	5,29	H0122141606	ЛПН3.400.100.2000.0,55.2	ЛМс-ПЗН 400х100-0,55ц УТ2,5 (L=2000 мм)
		0,7	100	3,48	H0122141612	ЛПН3.100.100.2000.0,7.2	ЛМс-ПЗН 100х100-0,7ц УТ2,5 (L=2000 мм)
			150	4,03	H0122141613	ЛПН3.150.100.2000.0,7.2	ЛМс-ПЗН 150х100-0,7ц УТ2,5 (L=2000 мм)
			200	4,58	H0122141614	ЛПН3.200.100.2000.0,7.2	ЛМс-ПЗН 200х100-0,7ц УТ2,5 (L=2000 мм)
			300	5,68	H0122141615	ЛПН3.300.100.2000.0,7.2	ЛМс-ПЗН 300х100-0,7ц УТ2,5 (L=2000 мм)
			400	6,78	H0122141616	ЛПН3.400.100.2000.0,7.2	ЛМс-ПЗН 400х100-0,7ц УТ2,5 (L=2000 мм)
			500	7,86	H0122141617	ЛПН3.500.100.2000.0,7.2	ЛМс-ПЗН 500х100-0,7ц УТ2,5 (L=2000 мм)
			600	8,96	H0122141618	ЛПН3.600.100.2000.0,7.2	ЛМс-ПЗН 600х100-0,7ц УТ2,5 (L=2000 мм)
		1	100	4,97	H0122141622	ЛПН3.100.100.2000.1.2	ЛМс-ПЗН 100х100-1,0ц УТ2,5 (L=2000 мм)
			150	5,76	H0122141623	ЛПН3.150.100.2000.1.2	ЛМс-ПЗН 150х100-1,0ц УТ2,5 (L=2000 мм)
			200	6,54	H0122141624	ЛПН3.200.100.2000.1.2	ЛМс-ПЗН 200х100-1,0ц УТ2,5 (L=2000 мм)
			300	8,11	H0122141625	ЛПН3.300.100.2000.1.2	ЛМс-ПЗН 300х100-1,0ц УТ2,5 (L=2000 мм)
			400	9,69	H0122141626	ЛПН3.400.100.2000.1.2	ЛМс-ПЗН 400х100-1,0ц УТ2,5 (L=2000 мм)
			500	11,23	H0122141627	ЛПН3.500.100.2000.1.2	ЛМс-ПЗН 500х100-1,0ц УТ2,5 (L=2000 мм)
			600	12,8	H0122141628	ЛПН3.600.100.2000.1.2	ЛМс-ПЗН 600х100-1,0ц УТ2,5 (L=2000 мм)
		1,2	100	5,97	H0122141632	ЛПН3.100.100.2000.1,2.2	ЛМс-ПЗН 100х100-1,2ц УТ2,5 (L=2000 мм)
			150	6,91	H0122141633	ЛПН3.150.100.2000.1,2.2	ЛМс-ПЗН 150х100-1,2ц УТ2,5 (L=2000 мм)
			200	7,85	H0122141634	ЛПН3.200.100.2000.1,2.2	ЛМс-ПЗН 200х100-1,2ц УТ2,5 (L=2000 мм)
			300	9,74	H0122141635	ЛПН3.300.100.2000.1,2.2	ЛМс-ПЗН 300х100-1,2ц УТ2,5 (L=2000 мм)
			400	11,60	H0122141636	ЛПН3.400.100.2000.1,2.2	ЛМс-ПЗН 400х100-1,2ц УТ2,5 (L=2000 мм)
			500	13,47	H0122141637	ЛПН3.500.100.2000.1,2.2	ЛМс-ПЗН 500х100-1,2ц УТ2,5 (L=2000 мм)
			600	15,35	H0122141638	ЛПН3.600.100.2000.1,2.2	ЛМс-ПЗН 600х100-1,2ц УТ2,5 (L=2000 мм)
		1,5	100	6,69	H0122141642	ЛПН3.100.100.2000.1,5.2	ЛМс-ПЗН 100х100-1,5ц УТ2,5 (L=2000 мм)
			150	8,06	H0122141643	ЛПН3.150.100.2000.1,5.2	ЛМс-ПЗН 150х100-1,5ц УТ2,5 (L=2000 мм)
			200	9,16	H0122141644	ЛПН3.200.100.2000.1,5.2	ЛМс-ПЗН 200х100-1,5ц УТ2,5 (L=2000 мм)
			300	11,40	H0122141645	ЛПН3.300.100.2000.1,5.2	ЛМс-ПЗН 300х100-1,5ц УТ2,5 (L=2000 мм)
			400	13,60	H0122141646	ЛПН3.400.100.2000.1,5.2	ЛМс-ПЗН 400х100-1,5ц УТ2,5 (L=2000 мм)
			500	15,72	H0122141647	ЛПН3.500.100.2000.1,5.2	ЛМс-ПЗН 500х100-1,5ц УТ2,5 (L=2000 мм)
			600	17,91	H0122141648	ЛПН3.600.100.2000.1,5.2	ЛМс-ПЗН 600х100-1,5ц УТ2,5 (L=2000 мм)

Под заказ возможно изготовление нестандартных лотков с другими типоразмерами, толщинами, длиной и типом покрытия

Варианты исполнения:
- Горячее цинкование
- Сталь оцинкованная по методу Сендзимира
- Полимерно-порошковая окраска
- Нержавеющая сталь

Пример записи при заказе лотка монтажного прямого неперфорированного замкового длиной 2000 мм, высотой 100 мм, толщиной 0,7 мм, шириной 100 мм, горячее цинкование:
Лоток монтажный прямой неперфорированный замковый ЛПН3.100.100.2000.0,7.1 (артикул H0121141612)

Лоток монтажный прямой неперфорированный замковый ЛПН3 (ЛМс-ПЗН), борт 100 мм, длина 3000 мм

Высота, H, мм	Длина, L, мм	Толщина, S, мм	Ширина, B, мм	Масса, кг	Артикул	Новое наименование	Старое наименование
100	3000	0,7	100	6,93	H0121142612	ЛПН3.100.100.3000.0,7.1	ЛМс-ПЗН 100х100-0,7ц УТ1,5 (L=3000 мм)
			150	8,03	H0121142613	ЛПН3.150.100.3000.0,7.1	ЛМс-ПЗН 150х100-0,7ц УТ1,5 (L=3000 мм)
			200	9,14	H0121142614	ЛПН3.200.100.3000.0,7.1	ЛМс-ПЗН 200х100-0,7ц УТ1,5 (L=3000 мм)
			300	11,35	H0121142615	ЛПН3.300.100.3000.0,7.1	ЛМс-ПЗН 300х100-0,7ц УТ1,5 (L=3000 мм)
			400	13,56	H0121142616	ЛПН3.400.100.3000.0,7.1	ЛМс-ПЗН 400х100-0,7ц УТ1,5 (L=3000 мм)
		1	100	8,66	H0121142622	ЛПН3.100.100.3000.1.1	ЛМс-ПЗН 100х100-1,0ц УТ1,5 (L=3000 мм)
			150	10,04	H0121142623	ЛПН3.150.100.3000.1.1	ЛМс-ПЗН 150х100-1,0ц УТ1,5 (L=3000 мм)
			200	11,43	H0121142624	ЛПН3.200.100.3000.1.1	ЛМс-ПЗН 200х100-1,0ц УТ1,5 (L=3000 мм)
			300	14,19	H0121142625	ЛПН3.300.100.3000.1.1	ЛМс-ПЗН 300х100-1,0ц УТ1,5 (L=3000 мм)
			400	16,96	H0121142626	ЛПН3.400.100.3000.1.1	ЛМс-ПЗН 400х100-1,0ц УТ1,5 (L=3000 мм)
			500	19,78	H0121142627	ЛПН3.500.100.3000.1.1	ЛМс-ПЗН 500х100-1,0ц УТ1,5 (L=3000 мм)
			600	22,55	H0121142628	ЛПН3.600.100.3000.1.1	ЛМс-ПЗН 600х100-1,0ц УТ1,5 (L=3000 мм)
		1,2	100	10,40	H0121142632	ЛПН3.100.100.3000.1,2.1	ЛМс-ПЗН 100х100-1,2ц УТ1,5 (L=3000 мм)
			150	12,05	H0121142633	ЛПН3.150.100.3000.1,2.1	ЛМс-ПЗН 150х100-1,2ц УТ1,5 (L=3000 мм)
			200	13,71	H0121142634	ЛПН3.200.100.3000.1,2.1	ЛМс-ПЗН 200х100-1,2ц УТ1,5 (L=3000 мм)
			300	17,03	H0121142635	ЛПН3.300.100.3000.1,2.1	ЛМс-ПЗН 300х100-1,2ц УТ1,5 (L=3000 мм)
			400	20,35	H0121142636	ЛПН3.400.100.3000.1,2.1	ЛМс-ПЗН 400х100-1,2ц УТ1,5 (L=3000 мм)
			500	23,74	H0121142637	ЛПН3.500.100.3000.1,2.1	ЛМс-ПЗН 500х100-1,2ц УТ1,5 (L=3000 мм)
			600	27,06	H0121142638	ЛПН3.600.100.3000.1,2.1	ЛМс-ПЗН 600х100-1,2ц УТ1,5 (L=3000 мм)
		1,5	100	12,99	H0121142642	ЛПН3.100.100.3000.1,5.1	ЛМс-ПЗН 100х100-1,5ц УТ1,5 (L=3000 мм)
			150	15,06	H0121142643	ЛПН3.150.100.3000.1,5.1	ЛМс-ПЗН 150х100-1,5ц УТ1,5 (L=3000 мм)
			200	17,14	H0121142644	ЛПН3.200.100.3000.1,5.1	ЛМс-ПЗН 200х100-1,5ц УТ1,5 (L=3000 мм)
			300	21,29	H0121142645	ЛПН3.300.100.3000.1,5.1	ЛМс-ПЗН 300х100-1,5ц УТ1,5 (L=3000 мм)
			400	25,43	H0121142646	ЛПН3.400.100.3000.1,5.1	ЛМс-ПЗН 400х100-1,5ц УТ1,5 (L=3000 мм)
			500	27,69	H0121142647	ЛПН3.500.100.3000.1,5.1	ЛМс-ПЗН 500х100-1,5ц УТ1,5 (L=3000 мм)
			600	31,56	H0121142648	ЛПН3.600.100.3000.1,5.1	ЛМс-ПЗН 600х100-1,5ц УТ1,5 (L=3000 мм)
		0,55	100	4,05	H0122142602	ЛПН3.100.100.3000.0,55.2	ЛМс-ПЗН 100х100-0,55ц УТ2,5 (L=3000 мм)
			150	4,7	H0122142603	ЛПН3.150.100.3000.0,55.2	ЛМс-ПЗН 150х100-0,55ц УТ2,5 (L=3000 мм)
			200	5,35	H0122142604	ЛПН3.200.100.3000.0,55.2	ЛМс-ПЗН 200х100-0,55ц УТ2,5 (L=3000 мм)
			300	6,64	H0122142605	ЛПН3.300.100.3000.0,55.2	ЛМс-ПЗН 300х100-0,55ц УТ2,5 (L=3000 мм)
			400	7,94	H0122142606	ЛПН3.400.100.3000.0,55.2	ЛМс-ПЗН 400х100-0,55ц УТ2,5 (L=3000 мм)
		0,7	100	5,22	H0122142612	ЛПН3.100.100.3000.0,7.2	ЛМс-ПЗН 100х100-0,7ц УТ2,5 (L=3000 мм)
			150	6,05	H0122142613	ЛПН3.150.100.3000.0,7.2	ЛМс-ПЗН 150х100-0,7ц УТ2,5 (L=3000 мм)
			200	6,87	H0122142614	ЛПН3.200.100.3000.0,7.2	ЛМс-ПЗН 200х100-0,7ц УТ2,5 (L=3000 мм)
			300	8,52	H0122142615	ЛПН3.300.100.3000.0,7.2	ЛМс-ПЗН 300х100-0,7ц УТ2,5 (L=3000 мм)
			400	10,20	H0122142616	ЛПН3.400.100.3000.0,7.2	ЛМс-ПЗН 400х100-0,7ц УТ2,5 (L=3000 мм)
			500	11,79	H0122142617	ЛПН3.500.100.3000.0,7.2	ЛМс-ПЗН 500х100-0,7ц УТ2,5 (L=3000 мм)
			600	13,44	H0122142618	ЛПН3.600.100.3000.0,7.2	ЛМс-ПЗН 600х100-0,7ц УТ2,5 (L=3000 мм)
		1	100	7,46	H0122142622	ЛПН3.100.100.3000.1.2	ЛМс-ПЗН 100х100-1,0ц УТ2,5 (L=3000 мм)
			150	8,64	H0122142623	ЛПН3.150.100.3000.1.2	ЛМс-ПЗН 150х100-1,0ц УТ2,5 (L=3000 мм)
			200	9,81	H0122142624	ЛПН3.200.100.3000.1.2	ЛМс-ПЗН 200х100-1,0ц УТ2,5 (L=3000 мм)
			300	12,20	H0122142625	ЛПН3.300.100.3000.1.2	ЛМс-ПЗН 300х100-1,0ц УТ2,5 (L=3000 мм)
			400	14,50	H0122142626	ЛПН3.400.100.3000.1.2	ЛМс-ПЗН 400х100-1,0ц УТ2,5 (L=3000 мм)
			500	16,84	H0122142627	ЛПН3.500.100.3000.1.2	ЛМс-ПЗН 500х100-1,0ц УТ2,5 (L=3000 мм)
			600	19,19	H0122142628	ЛПН3.600.100.3000.1.2	ЛМс-ПЗН 600х100-1,0ц УТ2,5 (L=3000 мм)
		1,2	100	8,95	H0122142632	ЛПН3.100.100.3000.1,2.2	ЛМс-ПЗН 100х100-1,2ц УТ2,5 (L=3000 мм)
			150	10,40	H0122142633	ЛПН3.150.100.3000.1,2.2	ЛМс-ПЗН 150х100-1,2ц УТ2,5 (L=3000 мм)
			200	11,80	H0122142634	ЛПН3.200.100.3000.1,2.2	ЛМс-ПЗН 200х100-1,2ц УТ2,5 (L=3000 мм)
			300	14,60	H0122142635	ЛПН3.300.100.3000.1,2.2	ЛМс-ПЗН 300х100-1,2ц УТ2,5 (L=3000 мм)
			400	17,40	H0122142636	ЛПН3.400.100.3000.1,2.2	ЛМс-ПЗН 400х100-1,2ц УТ2,5 (L=3000 мм)
			500	20,21	H0122142637	ЛПН3.500.100.3000.1,2.2	ЛМс-ПЗН 500х100-1,2ц УТ2,5 (L=3000 мм)
			600	23,03	H0122142638	ЛПН3.600.100.3000.1,2.2	ЛМс-ПЗН 600х100-1,2ц УТ2,5 (L=3000 мм)
		1,5	100	10,40	H0122142642	ЛПН3.100.100.3000.1,5.2	ЛМс-ПЗН 100х100-1,5ц УТ2,5 (L=3000 мм)
			150	12,10	H0122142643	ЛПН3.150.100.3000.1,5.2	ЛМс-ПЗН 150х100-1,5ц УТ2,5 (L=3000 мм)
			200	13,70	H0122142644	ЛПН3.200.100.3000.1,5.2	ЛМс-ПЗН 200х100-1,5ц УТ2,5 (L=3000 мм)
			300	17,00	H0122142645	ЛПН3.300.100.3000.1,5.2	ЛМс-ПЗН 300х100-1,5ц УТ2,5 (L=3000 мм)
			400	20,30	H0122142646	ЛПН3.400.100.3000.1,5.2	ЛМс-ПЗН 400х100-1,5ц УТ2,5 (L=3000 мм)
			500	23,57	H0122142647	ЛПН3.500.100.3000.1,5.2	ЛМс-ПЗН 500х100-1,5ц УТ2,5 (L=3000 мм)
			600	26,87	H0122142648	ЛПН3.600.100.3000.1,5.2	ЛМс-ПЗН 600х100-1,5ц УТ2,5 (L=3000 мм)

Под заказ возможно изготовление нестандартных лотков с другими типоразмерами, толщинами, длиной и типом покрытия

Варианты исполнения:
- Горячее цинкование
- Сталь оцинкованная по методу Сендзимира
- Полимерно-порошковая окраска
- Нержавеющая сталь

Пример записи при заказе лотка монтажного прямого неперфорированного замкового длиной 3000 мм, высотой 100 мм, толщиной 0,55 мм, шириной 100 мм, сталь оцинкованная по методу Сендзимира: **Лоток монтажный прямой неперфорированный замковый ЛПН3.100.100.3000.0,55.2 (артикул H0122142602)**

Лоток монтажный прямой неперфорированный замковый ЛПН3 (ЛМс-ПЗН), борт 100 мм, длина 2000 мм

Высота, H, мм	Длина, L, мм	Толщина, S, мм	Ширина, B, мм	Масса, кг	Артикул	Новое наименование	Старое наименование
100	2000	0,55	100	2,7	H0124141602	ЛПН3.100.100.2000.0,55.4	ЛМс-ПЗН 100х100-0,55 У2 (L=2000 мм)
			150	3,13	H0124141603	ЛПН3.150.100.2000.0,55.4	ЛМс-ПЗН 150х100-0,55 У2 (L=2000 мм)
			200	3,57	H0124141604	ЛПН3.200.100.2000.0,55.4	ЛМс-ПЗН 200х100-0,55 У2 (L=2000 мм)
			300	4,43	H0124141605	ЛПН3.300.100.2000.0,55.4	ЛМс-ПЗН 300х100-0,55 У2 (L=2000 мм)
			400	5,29	H0124141606	ЛПН3.400.100.2000.0,55.4	ЛМс-ПЗН 400х100-0,55 У2 (L=2000 мм)
		0,7	100	3,65	H0124141612	ЛПН3.100.100.2000.0,7.4	ЛМс-ПЗН 100х100-0,7 У2 (L=2000мм)
			150	4,23	H0124141613	ЛПН3.150.100.2000.0,7.4	ЛМс-ПЗН 150х100-0,7 У2 (L=2000мм)
			200	4,81	H0124141614	ЛПН3.200.100.2000.0,7.4	ЛМс-ПЗН 200х100-0,7 У2 (L=2000мм)
			300	5,96	H0124141615	ЛПН3.300.100.2000.0,7.4	ЛМс-ПЗН 300х100-0,7 У2 (L=2000мм)
			400	7,12	H0124141616	ЛПН3.400.100.2000.0,7.4	ЛМс-ПЗН 400х100-0,7 У2 (L=2000мм)
			500	8,25	H0124141617	ЛПН3.500.100.2000.0,7.4	ЛМс-ПЗН 500х100-0,7 У2 (L=2000мм)
			600	9,41	H0124141618	ЛПН3.600.100.2000.0,7.4	ЛМс-ПЗН 600х100-0,7 У2 (L=2000мм)
		1	100	5,22	H0124141622	ЛПН3.100.100.2000.1.4	ЛМс-ПЗН 100х100-1,0 У2 (L=2000мм)
			150	6,05	H0124141623	ЛПН3.150.100.2000.1.4	ЛМс-ПЗН 150х100-1,0 У2 (L=2000мм)
			200	6,87	H0124141624	ЛПН3.200.100.2000.1.4	ЛМс-ПЗН 200х100-1,0 У2 (L=2000мм)
			300	8,52	H0124141625	ЛПН3.300.100.2000.1.4	ЛМс-ПЗН 300х100-1,0 У2 (L=2000мм)
			400	10,17	H0124141626	ЛПН3.400.100.2000.1.4	ЛМс-ПЗН 400х100-1,0 У2 (L=2000мм)
			500	11,79	H0124141627	ЛПН3.500.100.2000.1.4	ЛМс-ПЗН 500х100-1,0 У2 (L=2000мм)
			600	13,44	H0124141628	ЛПН3.600.100.2000.1.4	ЛМс-ПЗН 600х100-1,0 У2 (L=2000мм)
		1,2	100	6,27	H0124141632	ЛПН3.100.100.2000.1,2.4	ЛМс-ПЗН 100х100-1,2 У2 (L=2000мм)
			150	7,26	H0124141633	ЛПН3.150.100.2000.1,2.4	ЛМс-ПЗН 150х100-1,2 У2 (L=2000мм)
			200	8,24	H0124141634	ЛПН3.200.100.2000.1,2.4	ЛМс-ПЗН 200х100-1,2 У2 (L=2000мм)
			300	10,23	H0124141635	ЛПН3.300.100.2000.1,2.4	ЛМс-ПЗН 300х100-1,2 У2 (L=2000мм)
			400	12,18	H0124141636	ЛПН3.400.100.2000.1,2.4	ЛМс-ПЗН 400х100-1,2 У2 (L=2000мм)
			500	14,14	H0124141637	ЛПН3.500.100.2000.1,2.4	ЛМс-ПЗН 500х100-1,2 У2 (L=2000мм)
			600	16,12	H0124141638	ЛПН3.600.100.2000.1,2.4	ЛМс-ПЗН 600х100-1,2 У2 (L=2000мм)
		1,5	100	7,02	H0124141642	ЛПН3.100.100.2000.1,5.4	ЛМс-ПЗН 100х100-1,5 У2 (L=2000мм)
			150	8,46	H0124141643	ЛПН3.150.100.2000.1,5.4	ЛМс-ПЗН 150х100-1,5 У2 (L=2000мм)
			200	9,62	H0124141644	ЛПН3.200.100.2000.1,5.4	ЛМс-ПЗН 200х100-1,5 У2 (L=2000мм)
			300	11,97	H0124141645	ЛПН3.300.100.2000.1,5.4	ЛМс-ПЗН 300х100-1,5 У2 (L=2000мм)
			400	14,28	H0124141646	ЛПН3.400.100.2000.1,5.4	ЛМс-ПЗН 400х100-1,5 У2 (L=2000мм)
			500	16,51	H0124141647	ЛПН3.500.100.2000.1,5.4	ЛМс-ПЗН 500х100-1,5 У2 (L=2000мм)
			600	18,81	H0124141648	ЛПН3.600.100.2000.1,5.4	ЛМс-ПЗН 600х100-1,5 У2 (L=2000мм)
		0,5	100	2,46	H0129141602	ЛПН3.100.100.2000.0,5.6	ЛМс-ПЗН 100х100-0,5 AISI 304 (L=2000 мм)
			150	2,85	H0129141603	ЛПН3.150.100.2000.0,5.6	ЛМс-ПЗН 150х100-0,5 AISI 304 (L=2000 мм)
			200	3,24	H0129141604	ЛПН3.200.100.2000.0,5.6	ЛМс-ПЗН 200х100-0,5 AISI 304 (L=2000 мм)
			300	4,03	H0129141605	ЛПН3.300.100.2000.0,5.6	ЛМс-ПЗН 300х100-0,5 AISI 304 (L=2000 мм)
			400	4,81	H0129141606	ЛПН3.400.100.2000.0,5.6	ЛМс-ПЗН 400х100-0,5 AISI 304 (L=2000 мм)
		0,8	100	3,98	H0129141682	ЛПН3.100.100.2000.0,8.6	ЛМс-ПЗН 100х100-0,8 AISI 304 (L=2000мм)
			150	4,61	H0129141683	ЛПН3.150.100.2000.0,8.6	ЛМс-ПЗН 150х100-0,8 AISI 304 (L=2000мм)
			200	5,23	H0129141684	ЛПН3.200.100.2000.0,8.6	ЛМс-ПЗН 200х100-0,8 AISI 304 (L=2000мм)
			300	6,49	H0129141685	ЛПН3.300.100.2000.0,8.6	ЛМс-ПЗН 300х100-0,8 AISI 304 (L=2000мм)
			400	7,75	H0129141686	ЛПН3.400.100.2000.0,8.6	ЛМс-ПЗН 400х100-0,8 AISI 304 (L=2000мм)
			500	8,98	H0129141687	ЛПН3.500.100.2000.0,8.6	ЛМс-ПЗН 500х100-0,8 AISI 304 (L=2000мм)
			600	10,24	H0129141688	ЛПН3.600.100.2000.0,8.6	ЛМс-ПЗН 600х100-0,8 AISI 304 (L=2000мм)
		1	100	4,97	H0129141622	ЛПН3.100.100.2000.1.6	ЛМс-ПЗН 100х100-1,0 AISI 304 (L=2000мм)
			150	5,76	H0129141623	ЛПН3.150.100.2000.1.6	ЛМс-ПЗН 150х100-1,0 AISI 304 (L=2000мм)
			200	6,54	H0129141624	ЛПН3.200.100.2000.1.6	ЛМс-ПЗН 200х100-1,0 AISI 304 (L=2000мм)
			300	8,11	H0129141625	ЛПН3.300.100.2000.1.6	ЛМс-ПЗН 300х100-1,0 AISI 304 (L=2000мм)
			400	9,69	H0129141626	ЛПН3.400.100.2000.1.6	ЛМс-ПЗН 400х100-1,0 AISI 304 (L=2000мм)
			500	11,23	H0129141627	ЛПН3.500.100.2000.1.6	ЛМс-ПЗН 500х100-1,0 AISI 304 (L=2000мм)
			600	12,8	H0129141628	ЛПН3.600.100.2000.1.6	ЛМс-ПЗН 600х100-1,0 AISI 304 (L=2000мм)
		1,2	100	5,97	H0129141632	ЛПН3.100.100.2000.1,2.6	ЛМс-ПЗН 100х100-1,2 AISI 304 (L=2000мм)
			150	6,91	H0129141633	ЛПН3.150.100.2000.1,2.6	ЛМс-ПЗН 150х100-1,2 AISI 304 (L=2000мм)
			200	7,85	H0129141634	ЛПН3.200.100.2000.1,2.6	ЛМс-ПЗН 200х100-1,2 AISI 304 (L=2000мм)
			300	9,74	H0129141635	ЛПН3.300.100.2000.1,2.6	ЛМс-ПЗН 300х100-1,2 AISI 304 (L=2000мм)
			400	11,6	H0129141636	ЛПН3.400.100.2000.1,2.6	ЛМс-ПЗН 400х100-1,2 AISI 304 (L=2000мм)
			500	13,47	H0129141637	ЛПН3.500.100.2000.1,2.6	ЛМс-ПЗН 500х100-1,2 AISI 304 (L=2000мм)
			600	15,35	H0129141638	ЛПН3.600.100.2000.1,2.6	ЛМс-ПЗН 600х100-1,2 AISI 304 (L=2000мм)
		1,5	100	6,69	H0129141642	ЛПН3.100.100.2000.1,5.6	ЛМс-ПЗН 100х100-1,5 AISI 304 (L=2000мм)
			150	8,06	H0129141643	ЛПН3.150.100.2000.1,5.6	ЛМс-ПЗН 150х100-1,5 AISI 304 (L=2000мм)
			200	9,16	H0129141644	ЛПН3.200.100.2000.1,5.6	ЛМс-ПЗН 200х100-1,5 AISI 304 (L=2000мм)
			300	11,4	H0129141645	ЛПН3.300.100.2000.1,5.6	ЛМс-ПЗН 300х100-1,5 AISI 304 (L=2000мм)
			400	13,6	H0129141646	ЛПН3.400.100.2000.1,5.6	ЛМс-ПЗН 400х100-1,5 AISI 304 (L=2000мм)
			500	15,72	H0129141647	ЛПН3.500.100.2000.1,5.6	ЛМс-ПЗН 500х100-1,5 AISI 304 (L=2000мм)
			600	17,91	H0129141648	ЛПН3.600.100.2000.1,5.6	ЛМс-ПЗН 600х100-1,5 AISI 304 (L=2000мм)

Под заказ возможно изготовление нестандартных лотков с другими типоразмерами, толщинами, длиной и типом покрытия

Варианты исполнения:

- Горячее цинкование
- Сталь оцинкованная по методу Сендзимира
- Полимерно-порошковая окраска
- Нержавеющая сталь

Пример записи при заказе лотка монтажного прямого неперфорированного замкового длиной 2000 мм, высотой 100 мм, толщиной 1,5 мм, шириной 600 мм, нержавеющая сталь:
Лоток монтажный прямой неперфорированный замковый ЛПН3.600.100.2000.1,5.6 (артикул H0129141648)

Лоток монтажный прямой неперфорированный замковый ЛПН3 (ЛМс-ПЗН), борт 100 мм, длина 3000 мм

Высота, H, мм	Длина, L, мм	Толщина, S, мм	Ширина, B, мм	Масса, кг	Артикул	Новое наименование	Старое наименование
100	3000	0,5	100	4,05	H0129142602	ЛПН3.100.100.3000.0,5.6	ЛМс-ПЗН 100х100-0,5 AISI 304 (L=3000 мм)
			150	4,7	H0129142603	ЛПН3.150.100.3000.0,5.6	ЛМс-ПЗН 150х100-0,5 AISI 304 (L=3000 мм)
			200	5,35	H0129142604	ЛПН3.200.100.3000.0,5.6	ЛМс-ПЗН 200х100-0,5 AISI 304 (L=3000 мм)
			300	6,64	H0129142605	ЛПН3.300.100.3000.0,5.6	ЛМс-ПЗН 300х100-0,5 AISI 304 (L=3000 мм)
			400	7,94	H0129142606	ЛПН3.400.100.3000.0,5.6	ЛМс-ПЗН 400х100-0,5 AISI 304 (L=3000 мм)
		0,8	100	5,97	H0129142682	ЛПН3.100.100.3000.0,8.6	ЛМс-ПЗН 100х100-0,8 AISI 304 (L=3000мм)
			150	6,91	H0129142683	ЛПН3.150.100.3000.0,8.6	ЛМс-ПЗН 150х100-0,8 AISI 304 (L=3000мм)
			200	7,85	H0129142684	ЛПН3.200.100.3000.0,8.6	ЛМс-ПЗН 200х100-0,8 AISI 304 (L=3000мм)
			300	9,74	H0129142685	ЛПН3.300.100.3000.0,8.6	ЛМс-ПЗН 300х100-0,8 AISI 304 (L=3000мм)
			400	11,66	H0129142686	ЛПН3.400.100.3000.0,8.6	ЛМс-ПЗН 400х100-0,8 AISI 304 (L=3000мм)
			500	13,47	H0129142687	ЛПН3.500.100.3000.0,8.6	ЛМс-ПЗН 500х100-0,8 AISI 304 (L=3000мм)
			600	15,36	H0129142688	ЛПН3.600.100.3000.0,8.6	ЛМс-ПЗН 600х100-0,8 AISI 304 (L=3000мм)
		1	100	7,46	H0129142622	ЛПН3.100.100.3000.1.6	ЛМс-ПЗН 100х100-1,0 AISI 304 (L=3000мм)
			150	8,64	H0129142623	ЛПН3.150.100.3000.1.6	ЛМс-ПЗН 150х100-1,0 AISI 304 (L=3000мм)
			200	9,81	H0129142624	ЛПН3.200.100.3000.1.6	ЛМс-ПЗН 200х100-1,0 AISI 304 (L=3000мм)
			300	12,2	H0129142625	ЛПН3.300.100.3000.1.6	ЛМс-ПЗН 300х100-1,0 AISI 304 (L=3000мм)
			400	14,5	H0129142626	ЛПН3.400.100.3000.1.6	ЛМс-ПЗН 400х100-1,0 AISI 304 (L=3000мм)
			500	16,84	H0129142627	ЛПН3.500.100.3000.1.6	ЛМс-ПЗН 500х100-1,0 AISI 304 (L=3000мм)
			600	19,19	H0129142628	ЛПН3.600.100.3000.1.6	ЛМс-ПЗН 600х100-1,0 AISI 304 (L=3000мм)
		1,2	100	8,95	H0129142632	ЛПН3.100.100.3000.1,2.6	ЛМс-ПЗН 100х100-1,2 AISI 304 (L=3000мм)
			150	10,4	H0129142633	ЛПН3.150.100.3000.1,2.6	ЛМс-ПЗН 150х100-1,2 AISI 304 (L=3000мм)
			200	11,8	H0129142634	ЛПН3.200.100.3000.1,2.6	ЛМс-ПЗН 200х100-1,2 AISI 304 (L=3000мм)
			300	14,6	H0129142635	ЛПН3.300.100.3000.1,2.6	ЛМс-ПЗН 300х100-1,2 AISI 304 (L=3000мм)
			400	17,4	H0129142636	ЛПН3.400.100.3000.1,2.6	ЛМс-ПЗН 400х100-1,2 AISI 304 (L=3000мм)
			500	20,21	H0129142637	ЛПН3.500.100.3000.1,2.6	ЛМс-ПЗН 500х100-1,2 AISI 304 (L=3000мм)
			600	23,03	H0129142638	ЛПН3.600.100.3000.1,2.6	ЛМс-ПЗН 600х100-1,2 AISI 304 (L=3000мм)
		1,5	100	10,4	H0129142642	ЛПН3.100.100.3000.1,5.6	ЛМс-ПЗН 100х100-1,5 AISI 304 (L=3000мм)
			150	12,1	H0129142643	ЛПН3.150.100.3000.1,5.6	ЛМс-ПЗН 150х100-1,5 AISI 304 (L=3000мм)
			200	13,7	H0129142644	ЛПН3.200.100.3000.1,5.6	ЛМс-ПЗН 200х100-1,5 AISI 304 (L=3000мм)
			300	17	H0129142645	ЛПН3.300.100.3000.1,5.6	ЛМс-ПЗН 300х100-1,5 AISI 304 (L=3000мм)
			400	20,3	H0129142646	ЛПН3.400.100.3000.1,5.6	ЛМс-ПЗН 400х100-1,5 AISI 304 (L=3000мм)
			500	23,57	H0129142647	ЛПН3.500.100.3000.1,5.6	ЛМс-ПЗН 500х100-1,5 AISI 304 (L=3000мм)
			600	26,87	H0129142648	ЛПН3.600.100.3000.1,5.6	ЛМс-ПЗН 600х100-1,5 AISI 304 (L=3000мм)

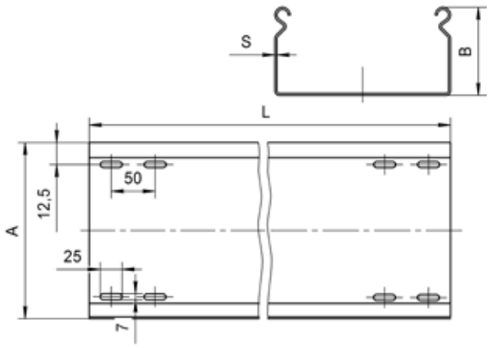

Под заказ возможно изготовление нестандартных лотков с другими типоразмерами, толщинами, длиной и типом покрытия

Лоток монтажный прямой неперфорированный замковый ЛПН3 (ЛМс-ПЗН), борт 150 мм, длина 2000 мм

Высота, H, мм	Длина, L, мм	Толщина, S, мм	Ширина, B, мм	Масса, кг	Артикул	Новое наименование	Старое наименование
150	2000	1	150	8,65	H0121141723	ЛПН3.150.150.2000.1.1	ЛМс-ПЗН 150х150-1,0ц УТ1,5 (L=2000 мм)
			200	9,58	H0121141724	ЛПН3.200.150.2000.1.1	ЛМс-ПЗН 200х150-1,0ц УТ1,5 (L=2000 мм)
			300	11,46	H0121141725	ЛПН3.300.150.2000.1.1	ЛМс-ПЗН 300х150-1,0ц УТ1,5 (L=2000 мм)
			400	13,32	H0121141726	ЛПН3.400.150.2000.1.1	ЛМс-ПЗН 400х150-1,0ц УТ1,5 (L=2000 мм)
			500	15,03	H0121141727	ЛПН3.500.150.2000.1.1	ЛМс-ПЗН 500х150-1,0ц УТ1,5 (L=2000 мм)
			600	16,88	H0121141728	ЛПН3.600.150.2000.1.1	ЛМс-ПЗН 600х150-1,0ц УТ1,5 (L=2000 мм)
		1,2	150	10,10	H0121141733	ЛПН3.150.150.2000.1,2.1	ЛМс-ПЗН 150х150-1,2ц УТ1,5 (L=2000 мм)
			200	11,19	H0121141734	ЛПН3.200.150.2000.1,2.1	ЛМс-ПЗН 200х150-1,2ц УТ1,5 (L=2000 мм)
			300	13,39	H0121141735	ЛПН3.300.150.2000.1,2.1	ЛМс-ПЗН 300х150-1,2ц УТ1,5 (L=2000 мм)
			400	15,57	H0121141736	ЛПН3.400.150.2000.1,2.1	ЛМс-ПЗН 400х150-1,2ц УТ1,5 (L=2000 мм)
			500	18,04	H0121141737	ЛПН3.500.150.2000.1,2.1	ЛМс-ПЗН 500х150-1,2ц УТ1,5 (L=2000 мм)
			600	20,25	H0121141738	ЛПН3.600.150.2000.1,2.1	ЛМс-ПЗН 600х150-1,2ц УТ1,5 (L=2000 мм)
		1,5	150	12,28	H0121141743	ЛПН3.150.150.2000.1,5.1	ЛМс-ПЗН 150х150-1,5ц УТ1,5 (L=2000 мм)
			200	13,61	H0121141744	ЛПН3.200.150.2000.1,5.1	ЛМс-ПЗН 200х150-1,5ц УТ1,5 (L=2000 мм)
			300	16,28	H0121141745	ЛПН3.300.150.2000.1,5.1	ЛМс-ПЗН 300х150-1,5ц УТ1,5 (L=2000 мм)
			400	18,93	H0121141746	ЛПН3.400.150.2000.1,5.1	ЛМс-ПЗН 400х150-1,5ц УТ1,5 (L=2000 мм)
			500	21,04	H0121141747	ЛПН3.500.150.2000.1,5.1	ЛМс-ПЗН 500х150-1,5ц УТ1,5 (L=2000 мм)
			600	23,63	H0121141748	ЛПН3.600.150.2000.1,5.1	ЛМс-ПЗН 600х150-1,5ц УТ1,5 (L=2000 мм)
		0,7	150	5,09	H0122141713	ЛПН3.150.150.2000.0,7.2	ЛМс-ПЗН 150х150-0,7ц УТ2,5 (L=2000 мм)
			200	5,64	H0122141714	ЛПН3.200.150.2000.0,7.2	ЛМс-ПЗН 200х150-0,7ц УТ2,5 (L=2000 мм)
			300	6,74	H0122141715	ЛПН3.300.150.2000.0,7.2	ЛМс-ПЗН 300х150-0,7ц УТ2,5 (L=2000 мм)
			400	7,84	H0122141716	ЛПН3.400.150.2000.0,7.2	ЛМс-ПЗН 400х150-0,7ц УТ2,5 (L=2000 мм)
			500	8,96	H0122141717	ЛПН3.500.150.2000.0,7.2	ЛМс-ПЗН 500х150-0,7ц УТ2,5 (L=2000 мм)
			600	10,06	H0122141718	ЛПН3.600.150.2000.0,7.2	ЛМс-ПЗН 600х150-0,7ц УТ2,5 (L=2000 мм)
		1	150	7,27	H0122141723	ЛПН3.150.150.2000.1.2	ЛМс-ПЗН 150х150-1,0ц УТ2,5 (L=2000 мм)
			200	8,05	H0122141724	ЛПН3.200.150.2000.1.2	ЛМс-ПЗН 200х150-1,0ц УТ2,5 (L=2000 мм)
			300	9,62	H0122141725	ЛПН3.300.150.2000.1.2	ЛМс-ПЗН 300х150-1,0ц УТ2,5 (L=2000 мм)
			400	11,19	H0122141726	ЛПН3.400.150.2000.1.2	ЛМс-ПЗН 400х150-1,0ц УТ2,5 (L=2000 мм)
			500	12,8	H0122141727	ЛПН3.500.150.2000.1.2	ЛМс-ПЗН 500х150-1,0ц УТ2,5 (L=2000 мм)
			600	14,37	H0122141728	ЛПН3.600.150.2000.1.2	ЛМс-ПЗН 600х150-1,0ц УТ2,5 (L=2000 мм)
		1,2	150	8,72	H0122141733	ЛПН3.150.150.2000.1,2.2	ЛМс-ПЗН 150х150-1,2ц УТ2,5 (L=2000 мм)
			200	9,66	H0122141734	ЛПН3.200.150.2000.1,2.2	ЛМс-ПЗН 200х150-1,2ц УТ2,5 (L=2000 мм)
			300	11,55	H0122141735	ЛПН3.300.150.2000.1,2.2	ЛМс-ПЗН 300х150-1,2ц УТ2,5 (L=2000 мм)
			400	13,43	H0122141736	ЛПН3.400.150.2000.1,2.2	ЛМс-ПЗН 400х150-1,2ц УТ2,5 (L=2000 мм)
			500	15,35	H0122141737	ЛПН3.500.150.2000.1,2.2	ЛМс-ПЗН 500х150-1,2ц УТ2,5 (L=2000 мм)
			600	17,24	H0122141738	ЛПН3.600.150.2000.1,2.2	ЛМс-ПЗН 600х150-1,2ц УТ2,5 (L=2000 мм)
		1,5	150	10,90	H0122141743	ЛПН3.150.150.2000.1,5.2	ЛМс-ПЗН 150х150-1,5ц УТ2,5 (L=2000 мм)
			200	12,08	H0122141744	ЛПН3.200.150.2000.1,5.2	ЛМс-ПЗН 200х150-1,5ц УТ2,5 (L=2000 мм)
			300	14,44	H0122141745	ЛПН3.300.150.2000.1,5.2	ЛМс-ПЗН 300х150-1,5ц УТ2,5 (L=2000 мм)
			400	16,79	H0122141746	ЛПН3.400.150.2000.1,5.2	ЛМс-ПЗН 400х150-1,5ц УТ2,5 (L=2000 мм)
			500	17,91	H0122141747	ЛПН3.500.150.2000.1,5.2	ЛМс-ПЗН 500х150-1,5ц УТ2,5 (L=2000 мм)
			600	20,11	H0122141748	ЛПН3.600.150.2000.1,5.2	ЛМс-ПЗН 600х150-1,5ц УТ2,5 (L=2000 мм)
		0,7	150	5,34	H0124141713	ЛПН3.150.150.2000.0,7.4	ЛМс-ПЗН 150х150-0,7 У2 (L=2000мм)
			200	5,92	H0124141714	ЛПН3.200.150.2000.0,7.4	ЛМс-ПЗН 200х150-0,7 У2 (L=2000мм)
			300	7,08	H0124141715	ЛПН3.300.150.2000.0,7.4	ЛМс-ПЗН 300х150-0,7 У2 (L=2000мм)
			400	8,23	H0124141716	ЛПН3.400.150.2000.0,7.4	ЛМс-ПЗН 400х150-0,7 У2 (L=2000мм)
			500	9,41	H0124141717	ЛПН3.500.150.2000.0,7.4	ЛМс-ПЗН 500х150-0,7 У2 (L=2000мм)
			600	10,56	H0124141718	ЛПН3.600.150.2000.0,7.4	ЛМс-ПЗН 600х150-0,7 У2 (L=2000мм)
		1	150	7,63	H0124141723	ЛПН3.150.150.2000.1.4	ЛМс-ПЗН 150х150-1,0 У2 (L=2000мм)
			200	8,45	H0124141724	ЛПН3.200.150.2000.1.4	ЛМс-ПЗН 200х150-1,0 У2 (L=2000мм)
			300	10,1	H0124141725	ЛПН3.300.150.2000.1.4	ЛМс-ПЗН 300х150-1,0 У2 (L=2000мм)
			400	11,75	H0124141726	ЛПН3.400.150.2000.1.4	ЛМс-ПЗН 400х150-1,0 У2 (L=2000мм)
			500	13,44	H0124141727	ЛПН3.500.150.2000.1.4	ЛМс-ПЗН 500х150-1,0 У2 (L=2000мм)
			600	15,09	H0124141728	ЛПН3.600.150.2000.1.4	ЛМс-ПЗН 600х150-1,0 У2 (L=2000мм)
		1,2	150	9,16	H0124141733	ЛПН3.150.150.2000.1,2.4	ЛМс-ПЗН 150х150-1,2 У2 (L=2000мм)
			200	10,14	H0124141734	ЛПН3.200.150.2000.1,2.4	ЛМс-ПЗН 200х150-1,2 У2 (L=2000мм)
			300	12,13	H0124141735	ЛПН3.300.150.2000.1,2.4	ЛМс-ПЗН 300х150-1,2 У2 (L=2000мм)
			400	14,1	H0124141736	ЛПН3.400.150.2000.1,2.4	ЛМс-ПЗН 400х150-1,2 У2 (L=2000мм)
			500	16,12	H0124141737	ЛПН3.500.150.2000.1,2.4	ЛМс-ПЗН 500х150-1,2 У2 (L=2000мм)
			600	18,1	H0124141738	ЛПН3.600.150.2000.1,2.4	ЛМс-ПЗН 600х150-1,2 У2 (L=2000мм)
		1,5	150	11,45	H0124141743	ЛПН3.150.150.2000.1,5.4	ЛМс-ПЗН 150х150-1,5 У2 (L=2000мм)
			200	12,68	H0124141744	ЛПН3.200.150.2000.1,5.4	ЛМс-ПЗН 200х150-1,5 У2 (L=2000мм)
			300	15,16	H0124141745	ЛПН3.300.150.2000.1,5.4	ЛМс-ПЗН 300х150-1,5 У2 (L=2000мм)
			400	17,63	H0124141746	ЛПН3.400.150.2000.1,5.4	ЛМс-ПЗН 400х150-1,5 У2 (L=2000мм)
			500	18,81	H0124141747	ЛПН3.500.150.2000.1,5.4	ЛМс-ПЗН 500х150-1,5 У2 (L=2000мм)
			600	21,12	H0124141748	ЛПН3.600.150.2000.1,5.4	ЛМс-ПЗН 600х150-1,5 У2 (L=2000мм)

Под заказ возможно изготовление нестандартных лотков с другими типоразмерами, толщинами, длиной и типом покрытия

Варианты исполнения:
Горячее цинкование
Сталь оцинкованная по методу Сендзимира
Полимерно-порошковая окраска
Нержавеющая сталь

Пример записи при заказе лотка монтажного прямого неперфорированного замкового длиной 2000 мм, высотой 150 мм, толщиной 1,5 мм, шириной 600 мм, полимерно-порошковая окраска: **Лоток монтажный прямой неперфорированный замковый ЛПН3.600.150.2000.1,5.4 (артикул H0124141748)**

Лоток монтажный прямой неперфорированный замковый ЛПН3 (ЛМс-ПЗН), борт 150 мм, длина 3000 мм

Высота, H, мм	Длина, L, мм	Толщина, S, мм	Ширина, B, мм	Масса, кг	Артикул	Новое наименование	Старое наименование
150	2000	0,8	150	5,82	H0129141783	ЛПН3.150.150.2000.0,8.6	ЛМс-ПЗН 150х150-0,8 AISI 304 (L=2000мм)
			200	6,45	H0129141784	ЛПН3.200.150.2000.0,8.6	ЛМс-ПЗН 200х150-0,8 AISI 304 (L=2000мм)
			300	7,7	H0129141785	ЛПН3.300.150.2000.0,8.6	ЛМс-ПЗН 300х150-0,8 AISI 304 (L=2000мм)
			400	8,96	H0129141786	ЛПН3.400.150.2000.0,8.6	ЛМс-ПЗН 400х150-0,8 AISI 304 (L=2000мм)
			500	10,24	H0129141787	ЛПН3.500.150.2000.0,8.6	ЛМс-ПЗН 500х150-0,8 AISI 304 (L=2000мм)
			600	11,5	H0129141788	ЛПН3.600.150.2000.0,8.6	ЛМс-ПЗН 600х150-0,8 AISI 304 (L=2000мм)
		1	150	7,27	H0129141723	ЛПН3.150.150.2000.1.6	ЛМс-ПЗН 150х150-1,0 AISI 304 (L=2000мм)
			200	8,05	H0129141724	ЛПН3.200.150.2000.1.6	ЛМс-ПЗН 200х150-1,0 AISI 304 (L=2000мм)
			300	9,62	H0129141725	ЛПН3.300.150.2000.1.6	ЛМс-ПЗН 300х150-1,0 AISI 304 (L=2000мм)
			400	11,19	H0129141726	ЛПН3.400.150.2000.1.6	ЛМс-ПЗН 400х150-1,0 AISI 304 (L=2000мм)
			500	12,8	H0129141727	ЛПН3.500.150.2000.1.6	ЛМс-ПЗН 500х150-1,0 AISI 304 (L=2000мм)
			600	14,37	H0129141728	ЛПН3.600.150.2000.1.6	ЛМс-ПЗН 600х150-1,0 AISI 304 (L=2000мм)
		1,2	150	8,72	H0129141733	ЛПН3.150.150.2000.1,2.6	ЛМс-ПЗН 150х150-1,2 AISI 304 (L=2000мм)
			200	9,66	H0129141734	ЛПН3.200.150.2000.1,2.6	ЛМс-ПЗН 200х150-1,2 AISI 304 (L=2000мм)
			300	11,55	H0129141735	ЛПН3.300.150.2000.1,2.6	ЛМс-ПЗН 300х150-1,2 AISI 304 (L=2000мм)
			400	13,43	H0129141736	ЛПН3.400.150.2000.1,2.6	ЛМс-ПЗН 400х150-1,2 AISI 304 (L=2000мм)
			500	15,35	H0129141737	ЛПН3.500.150.2000.1,2.6	ЛМс-ПЗН 500х150-1,2 AISI 304 (L=2000мм)
			600	17,24	H0129141738	ЛПН3.600.150.2000.1,2.6	ЛМс-ПЗН 600х150-1,2 AISI 304 (L=2000мм)
		1,5	150	10,9	H0129141743	ЛПН3.150.150.2000.1,5.6	ЛМс-ПЗН 150х150-1,5 AISI 304 (L=2000мм)
			200	12,08	H0129141744	ЛПН3.200.150.2000.1,5.6	ЛМс-ПЗН 200х150-1,5 AISI 304 (L=2000мм)
			300	14,44	H0129141745	ЛПН3.300.150.2000.1,5.6	ЛМс-ПЗН 300х150-1,5 AISI 304 (L=2000мм)
			400	16,79	H0129141746	ЛПН3.400.150.2000.1,5.6	ЛМс-ПЗН 400х150-1,5 AISI 304 (L=2000мм)
			500	17,91	H0129141747	ЛПН3.500.150.2000.1,5.6	ЛМс-ПЗН 500х150-1,5 AISI 304 (L=2000мм)
			600	20,11	H0129141748	ЛПН3.600.150.2000.1,5.6	ЛМс-ПЗН 600х150-1,5 AISI 304 (L=2000мм)
	3000	1	150	12,97	H0121142723	ЛПН3.150.150.3000.1.1	ЛМс-ПЗН 150х150-1,0ц УТ1,5 (L=3000 мм)
			200	14,38	H0121142724	ЛПН3.200.150.3000.1.1	ЛМс-ПЗН 200х150-1,0ц УТ1,5 (L=3000 мм)
			300	17,19	H0121142725	ЛПН3.300.150.3000.1.1	ЛМс-ПЗН 300х150-1,0ц УТ1,5 (L=3000 мм)
			400	19,99	H0121142726	ЛПН3.400.150.3000.1.1	ЛМс-ПЗН 400х150-1,0ц УТ1,5 (L=3000 мм)
			500	22,55	H0121142727	ЛПН3.500.150.3000.1.1	ЛМс-ПЗН 500х150-1,0ц УТ1,5 (L=3000 мм)
			600	25,31	H0121142728	ЛПН3.600.150.3000.1.1	ЛМс-ПЗН 600х150-1,0ц УТ1,5 (L=3000 мм)
		1,2	150	15,15	H0121142733	ЛПН3.150.150.3000.1,2.1	ЛМс-ПЗН 150х150-1,2ц УТ1,5 (L=3000 мм)
			200	16,80	H0121142734	ЛПН3.200.150.3000.1,2.1	ЛМс-ПЗН 200х150-1,2ц УТ1,5 (L=3000 мм)
			300	20,07	H0121142735	ЛПН3.300.150.3000.1,2.1	ЛМс-ПЗН 300х150-1,2ц УТ1,5 (L=3000 мм)
			400	23,35	H0121142736	ЛПН3.400.150.3000.1,2.1	ЛМс-ПЗН 400х150-1,2ц УТ1,5 (L=3000 мм)
			500	27,06	H0121142737	ЛПН3.500.150.3000.1,2.1	ЛМс-ПЗН 500х150-1,2ц УТ1,5 (L=3000 мм)
			600	30,38	H0121142738	ЛПН3.600.150.3000.1,2.1	ЛМс-ПЗН 600х150-1,2ц УТ1,5 (L=3000 мм)
		1,5	150	18,44	H0121142743	ЛПН3.150.150.3000.1,5.1	ЛМс-ПЗН 150х150-1,5ц УТ1,5 (L=3000 мм)
			200	20,42	H0121142744	ЛПН3.200.150.3000.1,5.1	ЛМс-ПЗН 200х150-1,5ц УТ1,5 (L=3000 мм)
			300	24,40	H0121142745	ЛПН3.300.150.3000.1,5.1	ЛМс-ПЗН 300х150-1,5ц УТ1,5 (L=3000 мм)
			400	28,39	H0121142746	ЛПН3.400.150.3000.1,5.1	ЛМс-ПЗН 400х150-1,5ц УТ1,5 (L=3000 мм)
			500	31,56	H0121142747	ЛПН3.500.150.3000.1,5.1	ЛМс-ПЗН 500х150-1,5ц УТ1,5 (L=3000 мм)
			600	35,44	H0121142748	ЛПН3.600.150.3000.1,5.1	ЛМс-ПЗН 600х150-1,5ц УТ1,5 (L=3000 мм)
		0,7	150	7,63	H0122142713	ЛПН3.150.150.3000.0,7.2	ЛМс-ПЗН 150х150-0,7ц УТ2,5 (L=3000 мм)
			200	8,46	H0122142714	ЛПН3.200.150.3000.0,7.2	ЛМс-ПЗН 200х150-0,7ц УТ2,5 (L=3000 мм)
			300	10,11	H0122142715	ЛПН3.300.150.3000.0,7.2	ЛМс-ПЗН 300х150-0,7ц УТ2,5 (L=3000 мм)
			400	11,75	H0122142716	ЛПН3.400.150.3000.0,7.2	ЛМс-ПЗН 400х150-0,7ц УТ2,5 (L=3000 мм)
			500	13,44	H0122142717	ЛПН3.500.150.3000.0,7.2	ЛМс-ПЗН 500х150-0,7ц УТ2,5 (L=3000 мм)
			600	15,08	H0122142718	ЛПН3.600.150.3000.0,7.2	ЛМс-ПЗН 600х150-0,7ц УТ2,5 (L=3000 мм)
		1	150	10,90	H0122142723	ЛПН3.150.150.3000.1.2	ЛМс-ПЗН 150х150-1,0ц УТ2,5 (L=3000 мм)
			200	12,08	H0122142724	ЛПН3.200.150.3000.1.2	ЛМс-ПЗН 200х150-1,0ц УТ2,5 (L=3000 мм)
			300	14,44	H0122142725	ЛПН3.300.150.3000.1.2	ЛМс-ПЗН 300х150-1,0ц УТ2,5 (L=3000 мм)
			400	16,79	H0122142726	ЛПН3.400.150.3000.1.2	ЛМс-ПЗН 400х150-1,0ц УТ2,5 (L=3000 мм)
			500	19,19	H0122142727	ЛПН3.500.150.3000.1.2	ЛМс-ПЗН 500х150-1,0ц УТ2,5 (L=3000 мм)
			600	21,55	H0122142728	ЛПН3.600.150.3000.1.2	ЛМс-ПЗН 600х150-1,0ц УТ2,5 (L=3000 мм)
		1,2	150	13,08	H0122142733	ЛПН3.150.150.3000.1,2.2	ЛМс-ПЗН 150х150-1,2ц УТ2,5 (L=3000 мм)
			200	14,50	H0122142734	ЛПН3.200.150.3000.1,2.2	ЛМс-ПЗН 200х150-1,2ц УТ2,5 (L=3000 мм)
			300	17,32	H0122142735	ЛПН3.300.150.3000.1,2.2	ЛМс-ПЗН 300х150-1,2ц УТ2,5 (L=3000 мм)
			400	20,15	H0122142736	ЛПН3.400.150.3000.1,2.2	ЛМс-ПЗН 400х150-1,2ц УТ2,5 (L=3000 мм)
			500	23,03	H0122142737	ЛПН3.500.150.3000.1,2.2	ЛМс-ПЗН 500х150-1,2ц УТ2,5 (L=3000 мм)
			600	25,86	H0122142738	ЛПН3.600.150.3000.1,2.2	ЛМс-ПЗН 600х150-1,2ц УТ2,5 (L=3000 мм)
		1,5	150	16,36	H0122142743	ЛПН3.150.150.3000.1,5.2	ЛМс-ПЗН 150х150-1,5ц УТ2,5 (L=3000 мм)
			200	18,12	H0122142744	ЛПН3.200.150.3000.1,5.2	ЛМс-ПЗН 200х150-1,5ц УТ2,5 (L=3000 мм)
			300	21,65	H0122142745	ЛПН3.300.150.3000.1,5.2	ЛМс-ПЗН 300х150-1,5ц УТ2,5 (L=3000 мм)
			400	25,19	H0122142746	ЛПН3.400.150.3000.1,5.2	ЛМс-ПЗН 400х150-1,5ц УТ2,5 (L=3000 мм)
			500	26,87	H0122142747	ЛПН3.500.150.3000.1,5.2	ЛМс-ПЗН 500х150-1,5ц УТ2,5 (L=3000 мм)
			600	30,17	H0122142748	ЛПН3.600.150.3000.1,5.2	ЛМс-ПЗН 600х150-1,5ц УТ2,5 (L=3000 мм)

Под заказ возможно изготовление нестандартных лотков с другими типоразмерами, толщинами, длиной и типом покрытия

Варианты исполнения:
Горячее цинкование
Сталь оцинкованная по методу Сендзимира
Полимерно-порошковая окраска
Нержавеющая сталь

Пример записи при заказе лотка монтажного прямого неперфорированного замкового длиной 3000 мм, высотой 150 мм, толщиной 1,5 мм, шириной 600 мм, сталь оцинкованная по методу Сендзимира: **Лоток монтажный прямой неперфорированный замковый ЛПН3.600.150.3000.1,5.2 (артикул H0122142748)**

Лоток монтажный прямой неперфорированный замковый ЛПН3 (ЛМс-ПЗН), борт 150 мм, длина 3000 мм

Высота, H, мм	Длина, L, мм	Толщина, S, мм	Ширина, B, мм	Масса, кг	Артикул	Новое наименование	Старое наименование
150	3000	0,8	150	8,72	H0129142783	ЛПН3.150.150.3000.0,8.6	ЛМс-ПЗН 150х150-0,8 AISI 304 (L=3000мм)
			200	9,67	H0129142784	ЛПН3.200.150.3000.0,8.6	ЛМс-ПЗН 200х150-0,8 AISI 304 (L=3000мм)
			300	11,55	H0129142785	ЛПН3.300.150.3000.0,8.6	ЛМс-ПЗН 300х150-0,8 AISI 304 (L=3000мм)
			400	13,43	H0129142786	ЛПН3.400.150.3000.0,8.6	ЛМс-ПЗН 400х150-0,8 AISI 304 (L=3000мм)
			500	15,36	H0129142787	ЛПН3.500.150.3000.0,8.6	ЛМс-ПЗН 500х150-0,8 AISI 304 (L=3000мм)
			600	17,23	H0129142788	ЛПН3.600.150.3000.0,8.6	ЛМс-ПЗН 600х150-0,8 AISI 304 (L=3000мм)
		1	150	10,9	H0129142723	ЛПН3.150.150.3000.1.6	ЛМс-ПЗН 150х150-1,0 AISI 304 (L=3000мм)
			200	12,08	H0129142724	ЛПН3.200.150.3000.1.6	ЛМс-ПЗН 200х150-1,0 AISI 304 (L=3000мм)
			300	14,44	H0129142725	ЛПН3.300.150.3000.1.6	ЛМс-ПЗН 300х150-1,0 AISI 304 (L=3000мм)
			400	16,79	H0129142726	ЛПН3.400.150.3000.1.6	ЛМс-ПЗН 400х150-1,0 AISI 304 (L=3000мм)
			500	19,19	H0129142727	ЛПН3.500.150.3000.1.6	ЛМс-ПЗН 500х150-1,0 AISI 304 (L=3000мм)
			600	21,55	H0129142728	ЛПН3.600.150.3000.1.6	ЛМс-ПЗН 600х150-1,0 AISI 304 (L=3000мм)
		1,2	150	13,08	H0129142733	ЛПН3.150.150.3000.1,2.6	ЛМс-ПЗН 150х150-1,2 AISI 304 (L=3000мм)
			200	14,5	H0129142734	ЛПН3.200.150.3000.1,2.6	ЛМс-ПЗН 200х150-1,2 AISI 304 (L=3000мм)
			300	17,32	H0129142735	ЛПН3.300.150.3000.1,2.6	ЛМс-ПЗН 300х150-1,2 AISI 304 (L=3000мм)
			400	20,15	H0129142736	ЛПН3.400.150.3000.1,2.6	ЛМс-ПЗН 400х150-1,2 AISI 304 (L=3000мм)
			500	23,03	H0129142737	ЛПН3.500.150.3000.1,2.6	ЛМс-ПЗН 500х150-1,2 AISI 304 (L=3000мм)
			600	25,86	H0129142738	ЛПН3.600.150.3000.1,2.6	ЛМс-ПЗН 600х150-1,2 AISI 304 (L=3000мм)
		1,5	150	16,36	H0129142743	ЛПН3.150.150.3000.1,5.6	ЛМс-ПЗН 150х150-1,5 AISI 304 (L=3000мм)
			200	18,12	H0129142744	ЛПН3.200.150.3000.1,5.6	ЛМс-ПЗН 200х150-1,5 AISI 304 (L=3000мм)
			300	21,65	H0129142745	ЛПН3.300.150.3000.1,5.6	ЛМс-ПЗН 300х150-1,5 AISI 304 (L=3000мм)
			400	25,19	H0129142746	ЛПН3.400.150.3000.1,5.6	ЛМс-ПЗН 400х150-1,5 AISI 304 (L=3000мм)
			500	26,87	H0129142747	ЛПН3.500.150.3000.1,5.6	ЛМс-ПЗН 500х150-1,5 AISI 304 (L=3000мм)
			600	30,17	H0129142748	ЛПН3.600.150.3000.1,5.6	ЛМс-ПЗН 600х150-1,5 AISI 304 (L=3000мм)

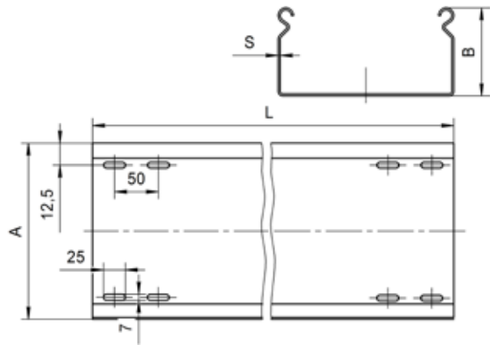

Варианты исполнения:

Горячее цинкование
Сталь оцинкованная по методу Сендзимира
Полимерно-порошковая окраска
Нержавеющая сталь

Пример записи при заказе лотка монтажного прямого неперфорированного замкового длиной 3000 мм, высотой 150 мм, толщиной 1,5 мм, шириной 600 мм, нержавеющая сталь:
Лоток монтажный прямой неперфорированный замковый ЛПН3.600.150.3000.1,5.6 (артикул H0129142748)

Под заказ возможно изготовление нестандартных лотков с другими типоразмерами, толщинами, длиной и типом покрытия

Лоток монтажный прямой неперфорированный замковый ЛПН3 (ЛМс-ПЗН), борт 200 мм, длина 2000 мм

Высота, H, мм	Длина, L, мм	Толщина, S, мм	Ширина, B, мм	Масса, кг	Артикул	Новое наименование	Старое наименование
200	2000	1	200	11,46	H0121141824	ЛПН3.200.200.2000.1.1	ЛМс-ПЗН 200х200-1,0ц УТ1,5 (L=2000 мм)
			300	13,32	H0121141825	ЛПН3.300.200.2000.1.1	ЛМс-ПЗН 300х200-1,0ц УТ1,5 (L=2000 мм)
			400	15,19	H0121141826	ЛПН3.400.200.2000.1.1	ЛМс-ПЗН 400х200-1,0ц УТ1,5 (L=2000 мм)
			500	16,88	H0121141827	ЛПН3.500.200.2000.1.1	ЛМс-ПЗН 500х200-1,0ц УТ1,5 (L=2000 мм)
			600	18,72	H0121141828	ЛПН3.600.200.2000.1.1	ЛМс-ПЗН 600х200-1,0ц УТ1,5 (L=2000 мм)
		1,2	200	13,39	H0121141834	ЛПН3.200.200.2000.1,2.1	ЛМс-ПЗН 200х200-1,2ц УТ1,5 (L=2000 мм)
			300	15,57	H0121141835	ЛПН3.300.200.2000.1,2.1	ЛМс-ПЗН 300х200-1,2ц УТ1,5 (L=2000 мм)
			400	17,75	H0121141836	ЛПН3.400.200.2000.1,2.1	ЛМс-ПЗН 400х200-1,2ц УТ1,5 (L=2000 мм)
			500	20,25	H0121141837	ЛПН3.500.200.2000.1,2.1	ЛМс-ПЗН 500х200-1,2ц УТ1,5 (L=2000 мм)
			600	22,46	H0121141838	ЛПН3.600.200.2000.1,2.1	ЛМс-ПЗН 600х200-1,2ц УТ1,5 (L=2000 мм)
		1,5	200	16,28	H0121141844	ЛПН3.200.200.2000.1,5.1	ЛМс-ПЗН 200х200-1,5ц УТ1,5 (L=2000 мм)
			300	18,93	H0121141845	ЛПН3.300.200.2000.1,5.1	ЛМс-ПЗН 300х200-1,5ц УТ1,5 (L=2000 мм)
			400	21,58	H0121141846	ЛПН3.400.200.2000.1,5.1	ЛМс-ПЗН 400х200-1,5ц УТ1,5 (L=2000 мм)
			500	23,63	H0121141847	ЛПН3.500.200.2000.1,5.1	ЛМс-ПЗН 500х200-1,5ц УТ1,5 (L=2000 мм)
			600	26,21	H0121141848	ЛПН3.600.200.2000.1,5.1	ЛМс-ПЗН 600х200-1,5ц УТ1,5 (L=2000 мм)
		0,7	200	6,74	H0122141814	ЛПН3.200.200.2000.0,7.2	ЛМс-ПЗН 200х200-0,7ц УТ2,5 (L=2000 мм)
			300	7,84	H0122141815	ЛПН3.300.200.2000.0,7.2	ЛМс-ПЗН 300х200-0,7ц УТ2,5 (L=2000 мм)
			400	8,93	H0122141816	ЛПН3.400.200.2000.0,7.2	ЛМс-ПЗН 400х200-0,7ц УТ2,5 (L=2000 мм)
			500	10,06	H0122141817	ЛПН3.500.200.2000.0,7.2	ЛМс-ПЗН 500х200-0,7ц УТ2,5 (L=2000 мм)
			600	11,15	H0122141818	ЛПН3.600.200.2000.0,7.2	ЛМс-ПЗН 600х200-0,7ц УТ2,5 (L=2000 мм)
		1	200	9,62	H0122141824	ЛПН3.200.200.2000.1.2	ЛМс-ПЗН 200х200-1,0ц УТ2,5 (L=2000 мм)
			300	11,19	H0122141825	ЛПН3.300.200.2000.1.2	ЛМс-ПЗН 300х200-1,0ц УТ2,5 (L=2000 мм)
			400	12,76	H0122141826	ЛПН3.400.200.2000.1.2	ЛМс-ПЗН 400х200-1,0ц УТ2,5 (L=2000 мм)
			500	14,37	H0122141827	ЛПН3.500.200.2000.1.2	ЛМс-ПЗН 500х200-1,0ц УТ2,5 (L=2000 мм)
			600	15,94	H0122141828	ЛПН3.600.200.2000.1.2	ЛМс-ПЗН 600х200-1,0ц УТ2,5 (L=2000 мм)
		1,2	200	11,55	H0122141834	ЛПН3.200.200.2000.1,2.2	ЛМс-ПЗН 200х200-1,2ц УТ2,5 (L=2000 мм)
			300	13,43	H0122141835	ЛПН3.300.200.2000.1,2.2	ЛМс-ПЗН 300х200-1,2ц УТ2,5 (L=2000 мм)
			400	15,32	H0122141836	ЛПН3.400.200.2000.1,2.2	ЛМс-ПЗН 400х200-1,2ц УТ2,5 (L=2000 мм)
			500	17,24	H0122141837	ЛПН3.500.200.2000.1,2.2	ЛМс-ПЗН 500х200-1,2ц УТ2,5 (L=2000 мм)
			600	19,12	H0122141838	ЛПН3.600.200.2000.1,2.2	ЛМс-ПЗН 600х200-1,2ц УТ2,5 (L=2000 мм)
		1,5	200	14,44	H0122141844	ЛПН3.200.200.2000.1,5.2	ЛМс-ПЗН 200х200-1,5ц УТ2,5 (L=2000 мм)
			300	16,79	H0122141845	ЛПН3.300.200.2000.1,5.2	ЛМс-ПЗН 300х200-1,5ц УТ2,5 (L=2000 мм)
			400	19,15	H0122141846	ЛПН3.400.200.2000.1,5.2	ЛМс-ПЗН 400х200-1,5ц УТ2,5 (L=2000 мм)
			500	20,11	H0122141847	ЛПН3.500.200.2000.1,5.2	ЛМс-ПЗН 500х200-1,5ц УТ2,5 (L=2000 мм)
			600	22,31	H0122141848	ЛПН3.600.200.2000.1,5.2	ЛМс-ПЗН 600х200-1,5ц УТ2,5 (L=2000 мм)
		0,7	200	7,08	H0124141814	ЛПН3.200.200.2000.0,7.4	ЛМс-ПЗН 200х200-0,7 У2 (L=2000мм)
			300	8,23	H0124141815	ЛПН3.300.200.2000.0,7.4	ЛМс-ПЗН 300х200-0,7 У2 (L=2000мм)
			400	9,38	H0124141816	ЛПН3.400.200.2000.0,7.4	ЛМс-ПЗН 400х200-0,7 У2 (L=2000мм)
			500	10,56	H0124141817	ЛПН3.500.200.2000.0,7.4	ЛМс-ПЗН 500х200-0,7 У2 (L=2000мм)
			600	11,71	H0124141818	ЛПН3.600.200.2000.0,7.4	ЛМс-ПЗН 600х200-0,7 У2 (L=2000мм)
		1	200	10,1	H0124141824	ЛПН3.200.200.2000.1.4	ЛМс-ПЗН 200х200-1,0 У2 (L=2000мм)
			300	11,75	H0124141825	ЛПН3.300.200.2000.1.4	ЛМс-ПЗН 300х200-1,0 У2 (L=2000мм)
			400	13,4	H0124141826	ЛПН3.400.200.2000.1.4	ЛМс-ПЗН 400х200-1,0 У2 (L=2000мм)
			500	15,09	H0124141827	ЛПН3.500.200.2000.1.4	ЛМс-ПЗН 500х200-1,0 У2 (L=2000мм)
			600	16,74	H0124141828	ЛПН3.600.200.2000.1.4	ЛМс-ПЗН 600х200-1,0 У2 (L=2000мм)
		1,2	200	12,13	H0124141834	ЛПН3.200.200.2000.1,2.4	ЛМс-ПЗН 200х200-1,2 У2 (L=2000мм)
			300	14,1	H0124141835	ЛПН3.300.200.2000.1,2.4	ЛМс-ПЗН 300х200-1,2 У2 (L=2000мм)
			400	16,09	H0124141836	ЛПН3.400.200.2000.1,2.4	ЛМс-ПЗН 400х200-1,2 У2 (L=2000мм)
			500	18,1	H0124141837	ЛПН3.500.200.2000.1,2.4	ЛМс-ПЗН 500х200-1,2 У2 (L=2000мм)
			600	20,08	H0124141838	ЛПН3.600.200.2000.1,2.4	ЛМс-ПЗН 600х200-1,2 У2 (L=2000мм)
		1,5	200	15,16	H0124141844	ЛПН3.200.200.2000.1,5.4	ЛМс-ПЗН 200х200-1,5 У2 (L=2000мм)
			300	17,63	H0124141845	ЛПН3.300.200.2000.1,5.4	ЛМс-ПЗН 300х200-1,5 У2 (L=2000мм)
			400	20,11	H0124141846	ЛПН3.400.200.2000.1,5.4	ЛМс-ПЗН 400х200-1,5 У2 (L=2000мм)
			500	21,12	H0124141847	ЛПН3.500.200.2000.1,5.4	ЛМс-ПЗН 500х200-1,5 У2 (L=2000мм)
			600	23,43	H0124141848	ЛПН3.600.200.2000.1,5.4	ЛМс-ПЗН 600х200-1,5 У2 (L=2000мм)
		0,8	200	7,7	H0129141884	ЛПН3.200.200.2000.0,8.6	ЛМс-ПЗН 200х200-0,8 AISI 304 (L=2000мм)
			300	8,96	H0129141885	ЛПН3.300.200.2000.0,8.6	ЛМс-ПЗН 300х200-0,8 AISI 304 (L=2000мм)
			400	10,21	H0129141886	ЛПН3.400.200.2000.0,8.6	ЛМс-ПЗН 400х200-0,8 AISI 304 (L=2000мм)
			500	11,5	H0129141887	ЛПН3.500.200.2000.0,8.6	ЛМс-ПЗН 500х200-0,8 AISI 304 (L=2000мм)
			600	12,74	H0129141888	ЛПН3.600.200.2000.0,8.6	ЛМс-ПЗН 600х200-0,8 AISI 304 (L=2000мм)
		1	200	9,62	H0129141824	ЛПН3.200.200.2000.1.6	ЛМс-ПЗН 200х200-1,0 AISI 304 (L=2000мм)
			300	11,19	H0129141825	ЛПН3.300.200.2000.1.6	ЛМс-ПЗН 300х200-1,0 AISI 304 (L=2000мм)
			400	12,76	H0129141826	ЛПН3.400.200.2000.1.6	ЛМс-ПЗН 400х200-1,0 AISI 304 (L=2000мм)
			500	14,37	H0129141827	ЛПН3.500.200.2000.1.6	ЛМс-ПЗН 500х200-1,0 AISI 304 (L=2000мм)
			600	15,94	H0129141828	ЛПН3.600.200.2000.1.6	ЛМс-ПЗН 600х200-1,0 AISI 304 (L=2000мм)
		1,2	200	11,55	H0129141834	ЛПН3.200.200.2000.1,2.6	ЛМс-ПЗН 200х200-1,2 AISI 304 (L=2000мм)
			300	13,43	H0129141835	ЛПН3.300.200.2000.1,2.6	ЛМс-ПЗН 300х200-1,2 AISI 304 (L=2000мм)
			400	15,32	H0129141836	ЛПН3.400.200.2000.1,2.6	ЛМс-ПЗН 400х200-1,2 AISI 304 (L=2000мм)
			500	17,24	H0129141837	ЛПН3.500.200.2000.1,2.6	ЛМс-ПЗН 500х200-1,2 AISI 304 (L=2000мм)
			600	19,12	H0129141838	ЛПН3.600.200.2000.1,2.6	ЛМс-ПЗН 600х200-1,2 AISI 304 (L=2000мм)
		1,5	200	14,44	H0129141844	ЛПН3.200.200.2000.1,5.6	ЛМс-ПЗН 200х200-1,5 AISI 304 (L=2000мм)
			300	16,79	H0129141845	ЛПН3.300.200.2000.1,5.6	ЛМс-ПЗН 300х200-1,5 AISI 304 (L=2000мм)
			400	19,15	H0129141846	ЛПН3.400.200.2000.1,5.6	ЛМс-ПЗН 400х200-1,5 AISI 304 (L=2000мм)
			500	20,11	H0129141847	ЛПН3.500.200.2000.1,5.6	ЛМс-ПЗН 500х200-1,5 AISI 304 (L=2000мм)
			600	22,31	H0129141848	ЛПН3.600.200.2000.1,5.6	ЛМс-ПЗН 600х200-1,5 AISI 304 (L=2000мм)

Варианты исполнения:

Горячее цинкование
Сталь оцинкованная по методу Сендзимира
Полимерно-порошковая окраска
Нержавеющая сталь

Пример записи при заказе лотка монтажного прямого неперфорированного замкового длиной 2000 мм, высотой 200 мм, толщиной 1, мм, шириной 600 мм, нержавеющая сталь:
Лоток монтажный прямой неперфорированный замковый ЛПН3.600.200.2000.1,5.6 (артикул H0129141848)

Под заказ возможно изготовление нестандартных лотков с другими типоразмерами, толщинами, длиной и типом покрытия

Лоток монтажный прямой неперфорированный замковый ЛПНЗ (ЛМс-ПЗН), борт 200 мм, длина 3000 мм

Высота, H, мм	Длина, L, мм	Толщина, S, мм	Ширина, B, мм	Масса, кг	Артикул	Новое наименование	Старое наименование
200	3000	1	200	17,19	H0121142824	ЛПНЗ.200.200.3000.1.1	ЛМс-ПЗН 200х200-1,0ц УТ1,5 (L=3000 мм)
			300	19,99	H0121142825	ЛПНЗ.300.200.3000.1.1	ЛМс-ПЗН 300х200-1,0ц УТ1,5 (L=3000 мм)
			400	22,80	H0121142826	ЛПНЗ.400.200.3000.1.1	ЛМс-ПЗН 400х200-1,0ц УТ1,5 (L=3000 мм)
			500	25,31	H0121142827	ЛПНЗ.500.200.3000.1.1	ЛМс-ПЗН 500х200-1,0ц УТ1,5 (L=3000 мм)
			600	28,08	H0121142828	ЛПНЗ.600.200.3000.1.1	ЛМс-ПЗН 600х200-1,0ц УТ1,5 (L=3000 мм)
		1,2	200	20,07	H0121142834	ЛПНЗ.200.200.3000.1,2.1	ЛМс-ПЗН 200х200-1,2ц УТ1,5 (L=3000 мм)
			300	23,35	H0121142835	ЛПНЗ.300.200.3000.1,2.1	ЛМс-ПЗН 300х200-1,2ц УТ1,5 (L=3000 мм)
			400	26,63	H0121142836	ЛПНЗ.400.200.3000.1,2.1	ЛМс-ПЗН 400х200-1,2ц УТ1,5 (L=3000 мм)
			500	30,38	H0121142837	ЛПНЗ.500.200.3000.1,2.1	ЛМс-ПЗН 500х200-1,2ц УТ1,5 (L=3000 мм)
			600	33,7	H0121142838	ЛПНЗ.600.200.3000.1,2.1	ЛМс-ПЗН 600х200-1,2ц УТ1,5 (L=3000 мм)
		1,5	200	24,40	H0121142844	ЛПНЗ.200.200.3000.1,5.1	ЛМс-ПЗН 200х200-1,5ц УТ1,5 (L=3000 мм)
			300	28,39	H0121142845	ЛПНЗ.300.200.3000.1,5.1	ЛМс-ПЗН 300х200-1,5ц УТ1,5 (L=3000 мм)
			400	32,37	H0121142846	ЛПНЗ.400.200.3000.1,5.1	ЛМс-ПЗН 400х200-1,5ц УТ1,5 (L=3000 мм)
			500	35,44	H0121142847	ЛПНЗ.500.200.3000.1,5.1	ЛМс-ПЗН 500х200-1,5ц УТ1,5 (L=3000 мм)
			600	39,31	H0121142848	ЛПНЗ.600.200.3000.1,5.1	ЛМс-ПЗН 600х200-1,5ц УТ1,5 (L=3000 мм)
		0,7	200	10,11	H0122142814	ЛПНЗ.200.200.3000.0,7.2	ЛМс-ПЗН 200х200-0,7ц УТ2,5 (L=3000 мм)
			300	11,75	H0122142815	ЛПНЗ.300.200.3000.0,7.2	ЛМс-ПЗН 300х200-0,7ц УТ2,5 (L=3000 мм)
			400	13,40	H0122142816	ЛПНЗ.400.200.3000.0,7.2	ЛМс-ПЗН 400х200-0,7ц УТ2,5 (L=3000 мм)
			500	15,08	H0122142817	ЛПНЗ.500.200.3000.0,7.2	ЛМс-ПЗН 500х200-0,7ц УТ2,5 (L=3000 мм)
			600	16,73	H0122142818	ЛПНЗ.600.200.3000.0,7.2	ЛМс-ПЗН 600х200-0,7ц УТ2,5 (L=3000 мм)
		1	200	14,44	H0122142824	ЛПНЗ.200.200.3000.1.2	ЛМс-ПЗН 200х200-1,0ц УТ2,5 (L=3000 мм)
			300	16,79	H0122142825	ЛПНЗ.300.200.3000.1.2	ЛМс-ПЗН 300х200-1,0ц УТ2,5 (L=3000 мм)
			400	19,15	H0122142826	ЛПНЗ.400.200.3000.1.2	ЛМс-ПЗН 400х200-1,0ц УТ2,5 (L=3000 мм)
			500	21,55	H0122142827	ЛПНЗ.500.200.3000.1.2	ЛМс-ПЗН 500х200-1,0ц УТ2,5 (L=3000 мм)
			600	23,9	H0122142828	ЛПНЗ.600.200.3000.1.2	ЛМс-ПЗН 600х200-1,0ц УТ2,5 (L=3000 мм)
		1,2	200	17,32	H0122142834	ЛПНЗ.200.200.3000.1,2.2	ЛМс-ПЗН 200х200-1,2ц УТ2,5 (L=3000 мм)
			300	20,15	H0122142835	ЛПНЗ.300.200.3000.1,2.2	ЛМс-ПЗН 300х200-1,2ц УТ2,5 (L=3000 мм)
			400	22,98	H0122142836	ЛПНЗ.400.200.3000.1,2.2	ЛМс-ПЗН 400х200-1,2ц УТ2,5 (L=3000 мм)
			500	25,86	H0122142837	ЛПНЗ.500.200.3000.1,2.2	ЛМс-ПЗН 500х200-1,2ц УТ2,5 (L=3000 мм)
			600	28,68	H0122142838	ЛПНЗ.600.200.3000.1,2.2	ЛМс-ПЗН 600х200-1,2ц УТ2,5 (L=3000 мм)
		1,5	200	21,65	H0122142844	ЛПНЗ.200.200.3000.1,5.2	ЛМс-ПЗН 200х200-1,5ц УТ2,5 (L=3000 мм)
			300	25,19	H0122142845	ЛПНЗ.300.200.3000.1,5.2	ЛМс-ПЗН 300х200-1,5ц УТ2,5 (L=3000 мм)
			400	28,72	H0122142846	ЛПНЗ.400.200.3000.1,5.2	ЛМс-ПЗН 400х200-1,5ц УТ2,5 (L=3000 мм)
			500	30,17	H0122142847	ЛПНЗ.500.200.3000.1,5.2	ЛМс-ПЗН 500х200-1,5ц УТ2,5 (L=3000 мм)
			600	33,46	H0122142848	ЛПНЗ.600.200.3000.1,5.2	ЛМс-ПЗН 600х200-1,5ц УТ2,5 (L=3000 мм)
		0,8	200	11,55	H0129142884	ЛПНЗ.200.200.3000.0,8.6	ЛМс-ПЗН 200х200-0,8 AISI 304 (L=3000мм)
			300	13,43	H0129142885	ЛПНЗ.300.200.3000.0,8.6	ЛМс-ПЗН 300х200-0,8 AISI 304 (L=3000мм)
			400	15,31	H0129142886	ЛПНЗ.400.200.3000.0,8.6	ЛМс-ПЗН 400х200-0,8 AISI 304 (L=3000мм)
			500	17,23	H0129142887	ЛПНЗ.500.200.3000.0,8.6	ЛМс-ПЗН 500х200-0,8 AISI 304 (L=3000мм)
			600	19,12	H0129142888	ЛПНЗ.600.200.3000.0,8.6	ЛМс-ПЗН 600х200-0,8 AISI 304 (L=3000мм)
		1	200	14,44	H0129142824	ЛПНЗ.200.200.3000.1.6	ЛМс-ПЗН 200х200-1,0 AISI 304 (L=3000мм)
			300	16,79	H0129142825	ЛПНЗ.300.200.3000.1.6	ЛМс-ПЗН 300х200-1,0 AISI 304 (L=3000мм)
			400	19,15	H0129142826	ЛПНЗ.400.200.3000.1.6	ЛМс-ПЗН 400х200-1,0 AISI 304 (L=3000мм)
			500	21,55	H0129142827	ЛПНЗ.500.200.3000.1.6	ЛМс-ПЗН 500х200-1,0 AISI 304 (L=3000мм)
			600	23,9	H0129142828	ЛПНЗ.600.200.3000.1.6	ЛМс-ПЗН 600х200-1,0 AISI 304 (L=3000мм)
		1,2	200	17,32	H0129142834	ЛПНЗ.200.200.3000.1,2.6	ЛМс-ПЗН 200х200-1,2 AISI 304 (L=3000мм)
			300	20,15	H0129142835	ЛПНЗ.300.200.3000.1,2.6	ЛМс-ПЗН 300х200-1,2 AISI 304 (L=3000мм)
			400	22,98	H0129142836	ЛПНЗ.400.200.3000.1,2.6	ЛМс-ПЗН 400х200-1,2 AISI 304 (L=3000мм)
			500	25,86	H0129142837	ЛПНЗ.500.200.3000.1,2.6	ЛМс-ПЗН 500х200-1,2 AISI 304 (L=3000мм)
			600	28,68	H0129142838	ЛПНЗ.600.200.3000.1,2.6	ЛМс-ПЗН 600х200-1,2 AISI 304 (L=3000мм)
		1,5	200	21,65	H0129142844	ЛПНЗ.200.200.3000.1,5.6	ЛМс-ПЗН 200х200-1,5 AISI 304 (L=3000мм)
			300	25,19	H0129142845	ЛПНЗ.300.200.3000.1,5.6	ЛМс-ПЗН 300х200-1,5 AISI 304 (L=3000мм)
			400	28,72	H0129142846	ЛПНЗ.400.200.3000.1,5.6	ЛМс-ПЗН 400х200-1,5 AISI 304 (L=3000мм)
			500	30,17	H0129142847	ЛПНЗ.500.200.3000.1,5.6	ЛМс-ПЗН 500х200-1,5 AISI 304 (L=3000мм)
			600	33,46	H0129142848	ЛПНЗ.600.200.3000.1,5.6	ЛМс-ПЗН 600х200-1,5 AISI 304 (L=3000мм)

Под заказ возможно изготовление нестандартных лотков с другими типоразмерами, толщинами, длиной и типом покрытия

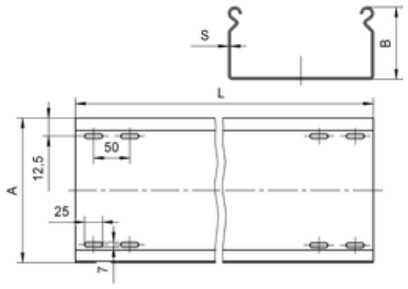

Варианты исполнения:

Горячее цинкование
Сталь оцинкованная по методу Сендзимира
Полимерно-порошковая окраска
Нержавеющая сталь

Пример записи при заказе лотка монтажного прямого неперфорированного замкового длиной 3000 мм, высотой 150 мм, толщиной 1,5 мм, шириной 600 мм, нержавеющая сталь:
Лоток монтажный прямой неперфорированный замковый ЛПНЗ.600.150.3000.1,5.6 (артикул H0129142748)

Нагрузочные характеристики

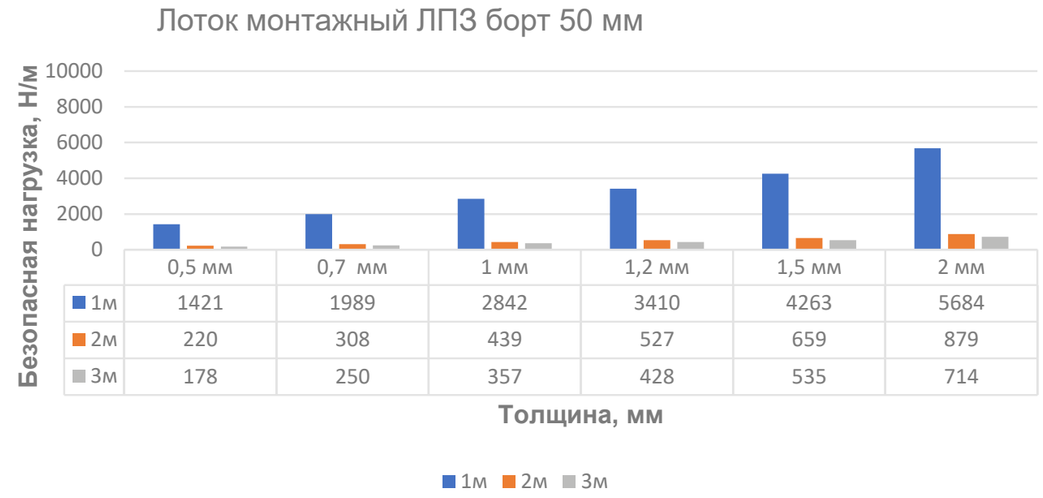

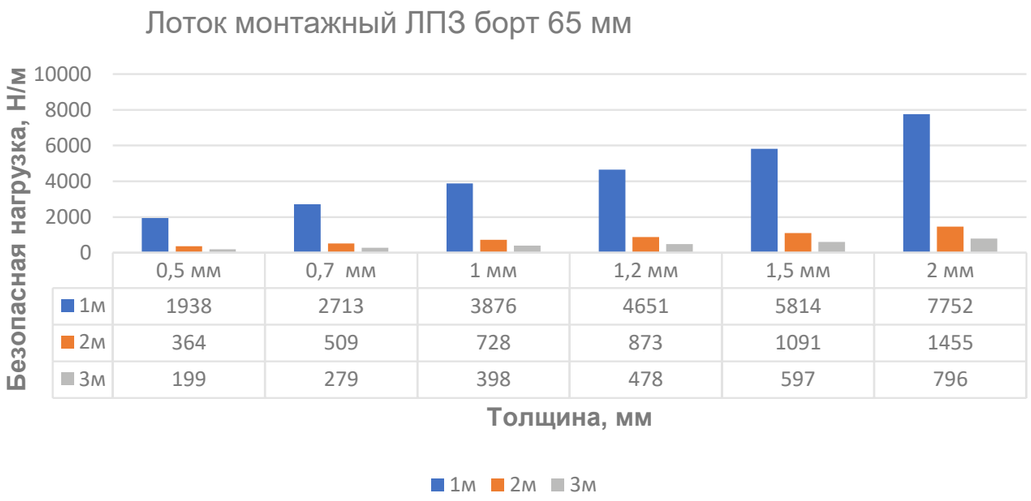

Лоток монтажный ЛПЗ борт 80 мм

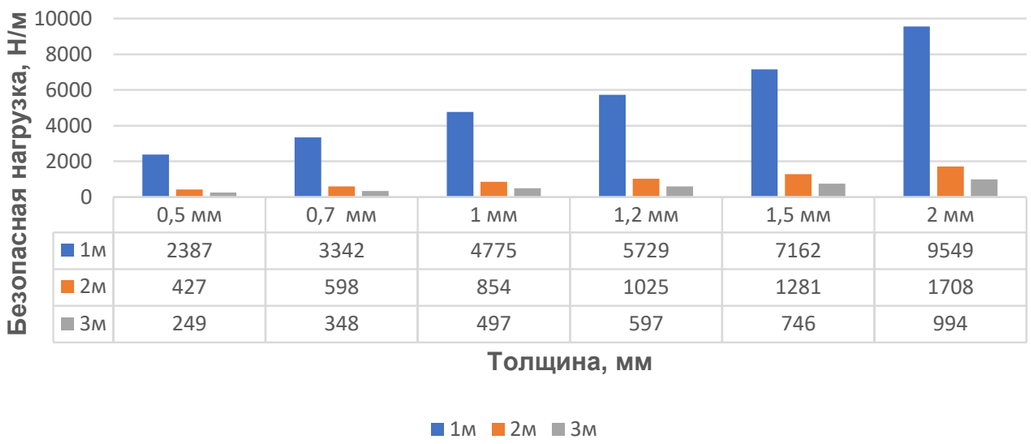

	0,5 мм	0,7 мм	1 мм	1,2 мм	1,5 мм	2 мм
1м	2387	3342	4775	5729	7162	9549
2м	427	598	854	1025	1281	1708
3м	249	348	497	597	746	994

Лоток монтажный ЛПЗ борт 100 мм

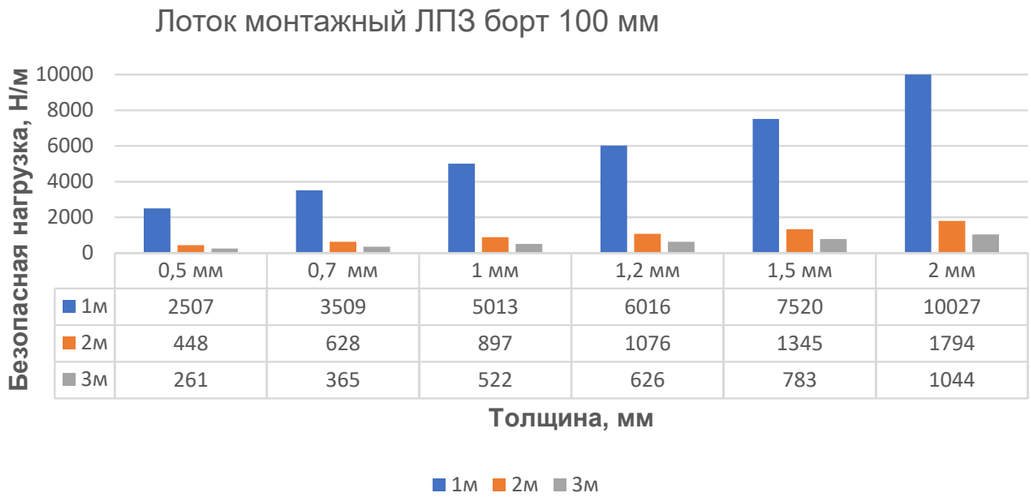

	0,5 мм	0,7 мм	1 мм	1,2 мм	1,5 мм	2 мм
1м	2507	3509	5013	6016	7520	10027
2м	448	628	897	1076	1345	1794
3м	261	365	522	626	783	1044

Лоток монтажный ЛПЗ борт 150 мм

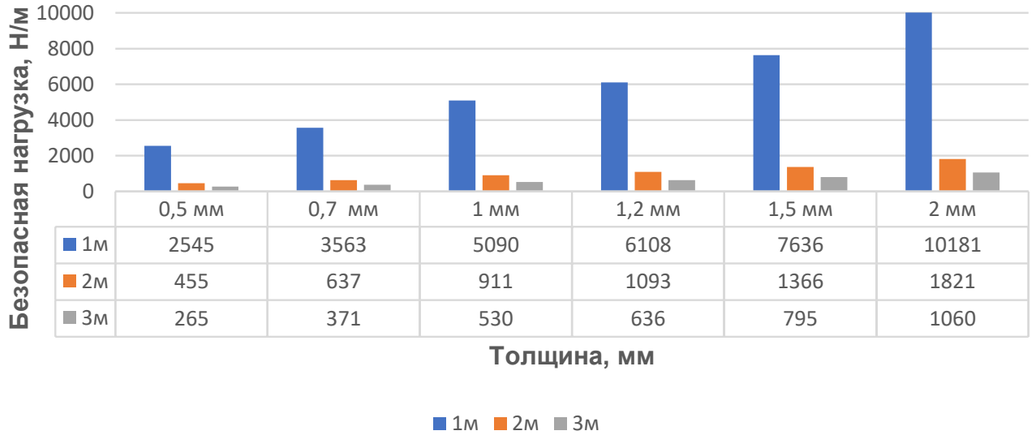

	0,5 мм	0,7 мм	1 мм	1,2 мм	1,5 мм	2 мм
1м	2545	3563	5090	6108	7636	10181
2м	455	637	911	1093	1366	1821
3м	265	371	530	636	795	1060

Лоток монтажный ЛПЗ борт 200 мм

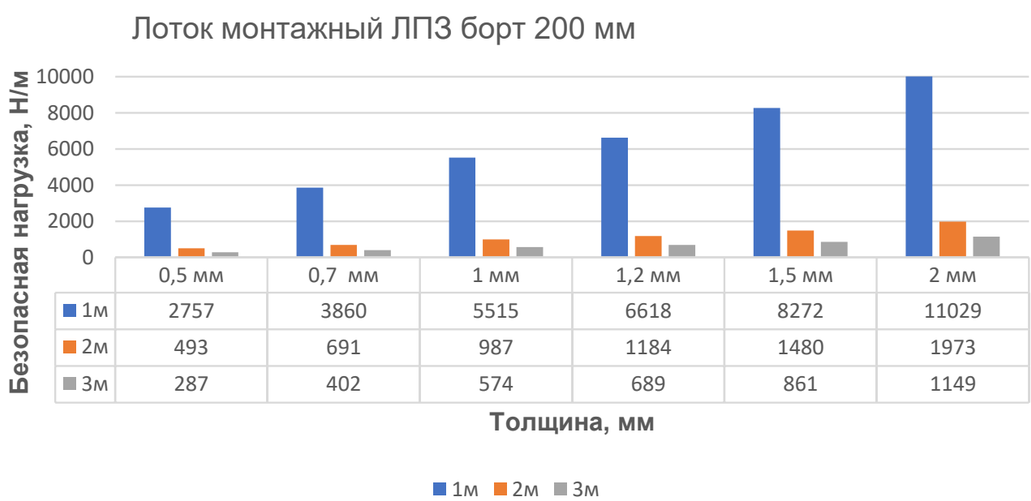

	0,5 мм	0,7 мм	1 мм	1,2 мм	1,5 мм	2 мм
1м	2757	3860	5515	6618	8272	11029
2м	493	691	987	1184	1480	1973
3м	287	402	574	689	861	1149

Лоток монтажный прямой перфорированный замковый ЛППЗ (ЛМс-ПЗ), борт 50 мм, длина 2000 мм

Высота, H, мм	Длина, L, мм	Толщина, S, мм	Ширина, B, мм	Масса, кг	Артикул	Новое наименование	Старое наименование
50	2000	0,7	50	2,12	H0121131311	ЛППЗ.50.50.2000.0,7.1	ЛМс-ПЗ 50х50-0,7ц УТ1,5 (L=2000 мм)
			100	2,72	H0121131312	ЛППЗ.100.50.2000.0,7.1	ЛМс-ПЗ 100х50-0,7ц УТ1,5 (L=2000 мм)
			150	3,37	H0121131313	ЛППЗ.150.50.2000.0,7.1	ЛМс-ПЗ 150х50-0,7ц УТ1,5 (L=2000 мм)
			200	3,97	H0121131314	ЛППЗ.200.50.2000.0,7.1	ЛМс-ПЗ 200х50-0,7ц УТ1,5 (L=2000 мм)
			300	5,17	H0121131315	ЛППЗ.300.50.2000.0,7.1	ЛМс-ПЗ 300х50-0,7ц УТ1,5 (L=2000 мм)
			400	6,35	H0121131316	ЛППЗ.400.50.2000.0,7.1	ЛМс-ПЗ 400х50-0,7ц УТ1,5 (L=2000 мм)
		1	50	2,84	H0121131321	ЛППЗ.50.50.2000.1.1	ЛМс-ПЗ 50х50-1,0ц УТ1,5 (L=2000 мм)
			100	3,64	H0121131322	ЛППЗ.100.50.2000.1.1	ЛМс-ПЗ 100х50-1,0ц УТ1,5 (L=2000 мм)
			150	4,52	H0121131323	ЛППЗ.150.50.2000.1.1	ЛМс-ПЗ 150х50-1,0ц УТ1,5 (L=2000 мм)
			200	5,32	H0121131324	ЛППЗ.200.50.2000.1.1	ЛМс-ПЗ 200х50-1,0ц УТ1,5 (L=2000 мм)
			300	6,92	H0121131325	ЛППЗ.300.50.2000.1.1	ЛМс-ПЗ 300х50-1,0ц УТ1,5 (L=2000 мм)
			400	8,50	H0121131326	ЛППЗ.400.50.2000.1.1	ЛМс-ПЗ 400х50-1,0ц УТ1,5 (L=2000 мм)
			500	9,75	H0121131327	ЛППЗ.500.50.2000.1.1	ЛМс-ПЗ 500х50-1,0ц УТ1,5 (L=2000 мм)
			600	11,34	H0121131328	ЛППЗ.600.50.2000.1.1	ЛМс-ПЗ 600х50-1,0ц УТ1,5 (L=2000 мм)
		1,2	50	3,41	H0121131331	ЛППЗ.50.50.2000.1,2.1	ЛМс-ПЗ 50х50-1,2ц УТ1,5 (L=2000 мм)
			100	4,37	H0121131332	ЛППЗ.100.50.2000.1,2.1	ЛМс-ПЗ 100х50-1,2ц УТ1,5 (L=2000 мм)
			150	5,42	H0121131333	ЛППЗ.150.50.2000.1,2.1	ЛМс-ПЗ 150х50-1,2ц УТ1,5 (L=2000 мм)
			200	6,38	H0121131334	ЛППЗ.200.50.2000.1,2.1	ЛМс-ПЗ 200х50-1,2ц УТ1,5 (L=2000 мм)
			300	8,30	H0121131335	ЛППЗ.300.50.2000.1,2.1	ЛМс-ПЗ 300х50-1,2ц УТ1,5 (L=2000 мм)
			400	10,20	H0121131336	ЛППЗ.400.50.2000.1,2.1	ЛМс-ПЗ 400х50-1,2ц УТ1,5 (L=2000 мм)
			500	11,71	H0121131337	ЛППЗ.500.50.2000.1,2.1	ЛМс-ПЗ 500х50-1,2ц УТ1,5 (L=2000 мм)
			600	13,61	H0121131338	ЛППЗ.600.50.2000.1,2.1	ЛМс-ПЗ 600х50-1,2ц УТ1,5 (L=2000 мм)
		1,5	50	3,98	H0121131341	ЛППЗ.50.50.2000.1,5.1	ЛМс-ПЗ 50х50-1,5ц УТ1,5 (L=2000 мм)
			100	5,10	H0121131342	ЛППЗ.100.50.2000.1,5.1	ЛМс-ПЗ 100х50-1,5ц УТ1,5 (L=2000 мм)
			150	6,32	H0121131343	ЛППЗ.150.50.2000.1,5.1	ЛМс-ПЗ 150х50-1,5ц УТ1,5 (L=2000 мм)
			200	7,44	H0121131344	ЛППЗ.200.50.2000.1,5.1	ЛМс-ПЗ 200х50-1,5ц УТ1,5 (L=2000 мм)
			300	9,69	H0121131345	ЛППЗ.300.50.2000.1,5.1	ЛМс-ПЗ 300х50-1,5ц УТ1,5 (L=2000 мм)
			400	11,90	H0121131346	ЛППЗ.400.50.2000.1,5.1	ЛМс-ПЗ 400х50-1,5ц УТ1,5 (L=2000 мм)
			500	13,66	H0121131347	ЛППЗ.500.50.2000.1,5.1	ЛМс-ПЗ 500х50-1,5ц УТ1,5 (L=2000 мм)
			600	15,88	H0121131348	ЛППЗ.600.50.2000.1,5.1	ЛМс-ПЗ 600х50-1,5ц УТ1,5 (L=2000 мм)
		0,55	50	1,27	H0122131301	ЛППЗ.50.50.2000.0,55.2	ЛМс-ПЗ 50х50-0,55ц УТ2,5 (L=2000 мм)
			100	1,66	H0122131302	ЛППЗ.100.50.2000.0,55.2	ЛМс-ПЗ 100х50-0,55ц УТ2,5 (L=2000 мм)
			150	2,04	H0122131303	ЛППЗ.150.50.2000.0,55.2	ЛМс-ПЗ 150х50-0,55ц УТ2,5 (L=2000 мм)
			200	2,43	H0122131304	ЛППЗ.200.50.2000.0,55.2	ЛМс-ПЗ 200х50-0,55ц УТ2,5 (L=2000 мм)
			300	3,21	H0122131305	ЛППЗ.300.50.2000.0,55.2	ЛМс-ПЗ 300х50-0,55ц УТ2,5 (L=2000 мм)
			400	3,99	H0122131306	ЛППЗ.400.50.2000.0,55.2	ЛМс-ПЗ 400х50-0,55ц УТ2,5 (L=2000 мм)
		0,7	50	1,63	H0122131311	ЛППЗ.50.50.2000.0,7.2	ЛМс-ПЗ 50х50-0,7ц УТ2,5 (L=2000 мм)
			100	2,10	H0122131312	ЛППЗ.100.50.2000.0,7.2	ЛМс-ПЗ 100х50-0,7ц УТ2,5 (L=2000 мм)
			150	2,58	H0122131313	ЛППЗ.150.50.2000.0,7.2	ЛМс-ПЗ 150х50-0,7ц УТ2,5 (L=2000 мм)
			200	3,06	H0122131314	ЛППЗ.200.50.2000.0,7.2	ЛМс-ПЗ 200х50-0,7ц УТ2,5 (L=2000 мм)
			300	4,01	H0122131315	ЛППЗ.300.50.2000.0,7.2	ЛМс-ПЗ 300х50-0,7ц УТ2,5 (L=2000 мм)
			400	4,97	H0122131316	ЛППЗ.400.50.2000.0,7.2	ЛМс-ПЗ 400х50-0,7ц УТ2,5 (L=2000 мм)
			500	5,81	H0122131317	ЛППЗ.500.50.2000.0,7.2	ЛМс-ПЗ 500х50-0,7ц УТ2,5 (L=2000 мм)
			600	6,76	H0122131318	ЛППЗ.600.50.2000.0,7.2	ЛМс-ПЗ 600х50-0,7ц УТ2,5 (L=2000 мм)
		1	50	2,33	H0122131321	ЛППЗ.50.50.2000.1.2	ЛМс-ПЗ 50х50-1,0ц УТ2,5 (L=2000 мм)
			100	3,00	H0122131322	ЛППЗ.100.50.2000.1.2	ЛМс-ПЗ 100х50-1,0ц УТ2,5 (L=2000 мм)
			150	3,69	H0122131323	ЛППЗ.150.50.2000.1.2	ЛМс-ПЗ 150х50-1,0ц УТ2,5 (L=2000 мм)
			200	4,37	H0122131324	ЛППЗ.200.50.2000.1.2	ЛМс-ПЗ 200х50-1,0ц УТ2,5 (L=2000 мм)
			300	5,73	H0122131325	ЛППЗ.300.50.2000.1.2	ЛМс-ПЗ 300х50-1,0ц УТ2,5 (L=2000 мм)
			400	7,10	H0122131326	ЛППЗ.400.50.2000.1.2	ЛМс-ПЗ 400х50-1,0ц УТ2,5 (L=2000 мм)
			500	8,3	H0122131327	ЛППЗ.500.50.2000.1.2	ЛМс-ПЗ 500х50-1,0ц УТ2,5 (L=2000 мм)
			600	9,65	H0122131328	ЛППЗ.600.50.2000.1.2	ЛМс-ПЗ 600х50-1,0ц УТ2,5 (L=2000 мм)
		1,2	50	2,79	H0122131331	ЛППЗ.50.50.2000.1,2.2	ЛМс-ПЗ 50х50-1,2ц УТ2,5 (L=2000 мм)
			100	3,60	H0122131332	ЛППЗ.100.50.2000.1,2.2	ЛМс-ПЗ 100х50-1,2ц УТ2,5 (L=2000 мм)
			150	4,42	H0122131333	ЛППЗ.150.50.2000.1,2.2	ЛМс-ПЗ 150х50-1,2ц УТ2,5 (L=2000 мм)
			200	5,25	H0122131334	ЛППЗ.200.50.2000.1,2.2	ЛМс-ПЗ 200х50-1,2ц УТ2,5 (L=2000 мм)
			300	6,87	H0122131335	ЛППЗ.300.50.2000.1,2.2	ЛМс-ПЗ 300х50-1,2ц УТ2,5 (L=2000 мм)
			400	8,52	H0122131336	ЛППЗ.400.50.2000.1,2.2	ЛМс-ПЗ 400х50-1,2ц УТ2,5 (L=2000 мм)
			500	9,96	H0122131337	ЛППЗ.500.50.2000.1,2.2	ЛМс-ПЗ 500х50-1,2ц УТ2,5 (L=2000 мм)
			600	11,58	H0122131338	ЛППЗ.600.50.2000.1,2.2	ЛМс-ПЗ 600х50-1,2ц УТ2,5 (L=2000 мм)
		1,5	50	3,26	H0122131341	ЛППЗ.50.50.2000.1,5.2	ЛМс-ПЗ 50х50-1,5ц УТ2,5 (L=2000 мм)
			100	4,20	H0122131342	ЛППЗ.100.50.2000.1,5.2	ЛМс-ПЗ 100х50-1,5ц УТ2,5 (L=2000 мм)
			150	5,16	H0122131343	ЛППЗ.150.50.2000.1,5.2	ЛМс-ПЗ 150х50-1,5ц УТ2,5 (L=2000 мм)
			200	6,12	H0122131344	ЛППЗ.200.50.2000.1,5.2	ЛМс-ПЗ 200х50-1,5ц УТ2,5 (L=2000 мм)
			300	8,02	H0122131345	ЛППЗ.300.50.2000.1,5.2	ЛМс-ПЗ 300х50-1,5ц УТ2,5 (L=2000 мм)
			400	9,94	H0122131346	ЛППЗ.400.50.2000.1,5.2	ЛМс-ПЗ 400х50-1,5ц УТ2,5 (L=2000 мм)
			500	11,63	H0122131347	ЛППЗ.500.50.2000.1,5.2	ЛМс-ПЗ 500х50-1,5ц УТ2,5 (L=2000 мм)
			600	13,52	H0122131348	ЛППЗ.600.50.2000.1,5.2	ЛМс-ПЗ 600х50-1,5ц УТ2,5 (L=2000 мм)

Под заказ возможно изготовление нестандартных лотков с другими типоразмерами, толщинами, длиной и типом покрытия

Варианты исполнения:
Горячее цинкование
Сталь оцинкованная по методу Сендзимира
Полимерно-порошковая окраска
Нержавеющая сталь

Пример записи при заказе лотка монтажного прямого перфорированного замкового длиной 2000 мм, высотой 50 мм, толщиной 1,5 мм, шириной 200 мм, горячее цинкование: **Лоток монтажный прямой перфорированный замковый ЛППЗ.200.50.2000.1,5.1 (артикул H0121131344)**

Лоток монтажный прямой перфорированный замковый ЛППЗ (ЛМс-ПЗ), борт 50 мм, длина 3000 мм

Высота, H, мм	Длина, L, мм	Толщина, S, мм	Ширина, B, мм	Масса, кг	Артикул	Новое наименование	Старое наименование
50	3000	0,7	50	3,10	H0121132311	ЛППЗ.50.50.3000.0,7.1	ЛМс-ПЗ 50х50-0,7ц УТ1,5 (L=3000 мм)
			100	4,05	H0121132312	ЛППЗ.100.50.3000.0,7.1	ЛМс-ПЗ 100х50-0,7ц УТ1,5 (L=3000 мм)
			150	5,01	H0121132313	ЛППЗ.150.50.3000.0,7.1	ЛМс-ПЗ 150х50-0,7ц УТ1,5 (L=3000 мм)
			200	5,96	H0121132314	ЛППЗ.200.50.3000.0,7.1	ЛМс-ПЗ 200х50-0,7ц УТ1,5 (L=3000 мм)
			300	7,86	H0121132315	ЛППЗ.300.50.3000.0,7.1	ЛМс-ПЗ 300х50-0,7ц УТ1,5 (L=3000 мм)
			400	9,77	H0121132316	ЛППЗ.400.50.3000.0,7.1	ЛМс-ПЗ 400х50-0,7ц УТ1,5 (L=3000 мм)
		1	50	3,88	H0121132321	ЛППЗ.50.50.3000.1.1	ЛМс-ПЗ 50х50-1,0ц УТ1,5 (L=3000 мм)
			100	5,07	H0121132322	ЛППЗ.100.50.3000.1.1	ЛМс-ПЗ 100х50-1,0ц УТ1,5 (L=3000 мм)
			150	6,25	H0121132323	ЛППЗ.150.50.3000.1.1	ЛМс-ПЗ 150х50-1,0ц УТ1,5 (L=3000 мм)
			200	7,45	H0121132324	ЛППЗ.200.50.3000.1.1	ЛМс-ПЗ 200х50-1,0ц УТ1,5 (L=3000 мм)
			300	9,83	H0121132325	ЛППЗ.300.50.3000.1.1	ЛМс-ПЗ 300х50-1,0ц УТ1,5 (L=3000 мм)
			400	12,20	H0121132326	ЛППЗ.400.50.3000.1.1	ЛМс-ПЗ 400х50-1,0ц УТ1,5 (L=3000 мм)
			500	14,63	H0121132327	ЛППЗ.500.50.3000.1.1	ЛМс-ПЗ 500х50-1,0ц УТ1,5 (L=3000 мм)
			600	17,01	H0121132328	ЛППЗ.600.50.3000.1.1	ЛМс-ПЗ 600х50-1,0ц УТ1,5 (L=3000 мм)
		1,2	50	4,66	H0121132331	ЛППЗ.50.50.3000.1,2.1	ЛМс-ПЗ 50х50-1,2ц УТ1,5 (L=3000 мм)
			100	6,08	H0121132332	ЛППЗ.100.50.3000.1,2.1	ЛМс-ПЗ 100х50-1,2ц УТ1,5 (L=3000 мм)
			150	7,51	H0121132333	ЛППЗ.150.50.3000.1,2.1	ЛМс-ПЗ 150х50-1,2ц УТ1,5 (L=3000 мм)
			200	8,94	H0121132334	ЛППЗ.200.50.3000.1,2.1	ЛМс-ПЗ 200х50-1,2ц УТ1,5 (L=3000 мм)
			300	11,79	H0121132335	ЛППЗ.300.50.3000.1,2.1	ЛМс-ПЗ 300х50-1,2ц УТ1,5 (L=3000 мм)
			400	14,65	H0121132336	ЛППЗ.400.50.3000.1,2.1	ЛМс-ПЗ 400х50-1,2ц УТ1,5 (L=3000 мм)
			500	17,56	H0121132337	ЛППЗ.500.50.3000.1,2.1	ЛМс-ПЗ 500х50-1,2ц УТ1,5 (L=3000 мм)
			600	20,41	H0121132338	ЛППЗ.600.50.3000.1,2.1	ЛМс-ПЗ 600х50-1,2ц УТ1,5 (L=3000 мм)
		1,5	50	5,82	H0121132341	ЛППЗ.50.50.3000.1,5.1	ЛМс-ПЗ 50х50-1,5ц УТ1,5 (L=3000 мм)
			100	7,60	H0121132342	ЛППЗ.100.50.3000.1,5.1	ЛМс-ПЗ 100х50-1,5ц УТ1,5 (L=3000 мм)
			150	9,39	H0121132343	ЛППЗ.150.50.3000.1,5.1	ЛМс-ПЗ 150х50-1,5ц УТ1,5 (L=3000 мм)
			200	11,17	H0121132344	ЛППЗ.200.50.3000.1,5.1	ЛМс-ПЗ 200х50-1,5ц УТ1,5 (L=3000 мм)
			300	14,74	H0121132345	ЛППЗ.300.50.3000.1,5.1	ЛМс-ПЗ 300х50-1,5ц УТ1,5 (L=3000 мм)
			400	18,31	H0121132346	ЛППЗ.400.50.3000.1,5.1	ЛМс-ПЗ 400х50-1,5ц УТ1,5 (L=3000 мм)
			500	20,48	H0121132347	ЛППЗ.500.50.3000.1,5.1	ЛМс-ПЗ 500х50-1,5ц УТ1,5 (L=3000 мм)
			600	23,82	H0121132348	ЛППЗ.600.50.3000.1,5.1	ЛМс-ПЗ 600х50-1,5ц УТ1,5 (L=3000 мм)
		0,55	50	1,91	H0122132301	ЛППЗ.50.50.3000.0,55.2	ЛМс-ПЗ 50х50-0,55ц УТ2,5 (L=3000 мм)
			100	2,49	H0122132302	ЛППЗ.100.50.3000.0,55.2	ЛМс-ПЗ 100х50-0,55ц УТ2,5 (L=3000 мм)
			150	3,06	H0122132303	ЛППЗ.150.50.3000.0,55.2	ЛМс-ПЗ 150х50-0,55ц УТ2,5 (L=3000 мм)
			200	3,65	H0122132304	ЛППЗ.200.50.3000.0,55.2	ЛМс-ПЗ 200х50-0,55ц УТ2,5 (L=3000 мм)
			300	4,82	H0122132305	ЛППЗ.300.50.3000.0,55.2	ЛМс-ПЗ 300х50-0,55ц УТ2,5 (L=3000 мм)
			400	5,99	H0122132306	ЛППЗ.400.50.3000.0,55.2	ЛМс-ПЗ 400х50-0,55ц УТ2,5 (L=3000 мм)
		0,7	50	2,45	H0122132311	ЛППЗ.50.50.3000.0,7.2	ЛМс-ПЗ 50х50-0,7ц УТ2,5 (L=3000 мм)
			100	3,15	H0122132312	ЛППЗ.100.50.3000.0,7.2	ЛМс-ПЗ 100х50-0,7ц УТ2,5 (L=3000 мм)
			150	3,87	H0122132313	ЛППЗ.150.50.3000.0,7.2	ЛМс-ПЗ 150х50-0,7ц УТ2,5 (L=3000 мм)
			200	4,59	H0122132314	ЛППЗ.200.50.3000.0,7.2	ЛМс-ПЗ 200х50-0,7ц УТ2,5 (L=3000 мм)
			300	6,02	H0122132315	ЛППЗ.300.50.3000.0,7.2	ЛМс-ПЗ 300х50-0,7ц УТ2,5 (L=3000 мм)
			400	7,46	H0122132316	ЛППЗ.400.50.3000.0,7.2	ЛМс-ПЗ 400х50-0,7ц УТ2,5 (L=3000 мм)
			500	8,72	H0122132317	ЛППЗ.500.50.3000.0,7.2	ЛМс-ПЗ 500х50-0,7ц УТ2,5 (L=3000 мм)
			600	10,14	H0122132318	ЛППЗ.600.50.3000.0,7.2	ЛМс-ПЗ 600х50-0,7ц УТ2,5 (L=3000 мм)
		1	50	3,49	H0122132321	ЛППЗ.50.50.3000.1.2	ЛМс-ПЗ 50х50-1,0ц УТ2,5 (L=3000 мм)
			100	4,50	H0122132322	ЛППЗ.100.50.3000.1.2	ЛМс-ПЗ 100х50-1,0ц УТ2,5 (L=3000 мм)
			150	5,53	H0122132323	ЛППЗ.150.50.3000.1.2	ЛМс-ПЗ 150х50-1,0ц УТ2,5 (L=3000 мм)
			200	6,56	H0122132324	ЛППЗ.200.50.3000.1.2	ЛМс-ПЗ 200х50-1,0ц УТ2,5 (L=3000 мм)
			300	8,59	H0122132325	ЛППЗ.300.50.3000.1.2	ЛМс-ПЗ 300х50-1,0ц УТ2,5 (L=3000 мм)
			400	10,70	H0122132326	ЛППЗ.400.50.3000.1.2	ЛМс-ПЗ 400х50-1,0ц УТ2,5 (L=3000 мм)
			500	12,46	H0122132327	ЛППЗ.500.50.3000.1.2	ЛМс-ПЗ 500х50-1,0ц УТ2,5 (L=3000 мм)
			600	14,48	H0122132328	ЛППЗ.600.50.3000.1.2	ЛМс-ПЗ 600х50-1,0ц УТ2,5 (L=3000 мм)
		1,2	50	4,19	H0122132331	ЛППЗ.50.50.3000.1,2.2	ЛМс-ПЗ 50х50-1,2ц УТ2,5 (L=3000 мм)
			100	5,40	H0122132332	ЛППЗ.100.50.3000.1,2.2	ЛМс-ПЗ 100х50-1,2ц УТ2,5 (L=3000 мм)
			150	6,63	H0122132333	ЛППЗ.150.50.3000.1,2.2	ЛМс-ПЗ 150х50-1,2ц УТ2,5 (L=3000 мм)
			200	7,87	H0122132334	ЛППЗ.200.50.3000.1,2.2	ЛМс-ПЗ 200х50-1,2ц УТ2,5 (L=3000 мм)
			300	10,30	H0122132335	ЛППЗ.300.50.3000.1,2.2	ЛМс-ПЗ 300х50-1,2ц УТ2,5 (L=3000 мм)
			400	12,80	H0122132336	ЛППЗ.400.50.3000.1,2.2	ЛМс-ПЗ 400х50-1,2ц УТ2,5 (L=3000 мм)
			500	14,95	H0122132337	ЛППЗ.500.50.3000.1,2.2	ЛМс-ПЗ 500х50-1,2ц УТ2,5 (L=3000 мм)
			600	17,38	H0122132338	ЛППЗ.600.50.3000.1,2.2	ЛМс-ПЗ 600х50-1,2ц УТ2,5 (L=3000 мм)
		1,5	50	4,89	H0122132341	ЛППЗ.50.50.3000.1,5.2	ЛМс-ПЗ 50х50-1,5ц УТ2,5 (L=3000 мм)
			100	6,30	H0122132342	ЛППЗ.100.50.3000.1,5.2	ЛМс-ПЗ 100х50-1,5ц УТ2,5 (L=3000 мм)
			150	7,74	H0122132343	ЛППЗ.150.50.3000.1,5.2	ЛМс-ПЗ 150х50-1,5ц УТ2,5 (L=3000 мм)
			200	9,18	H0122132344	ЛППЗ.200.50.3000.1,5.2	ЛМс-ПЗ 200х50-1,5ц УТ2,5 (L=3000 мм)
			300	12,00	H0122132345	ЛППЗ.300.50.3000.1,5.2	ЛМс-ПЗ 300х50-1,5ц УТ2,5 (L=3000 мм)
			400	14,90	H0122132346	ЛППЗ.400.50.3000.1,5.2	ЛМс-ПЗ 400х50-1,5ц УТ2,5 (L=3000 мм)
			500	17,44	H0122132347	ЛППЗ.500.50.3000.1,5.2	ЛМс-ПЗ 500х50-1,5ц УТ2,5 (L=3000 мм)
			600	20,27	H0122132348	ЛППЗ.600.50.3000.1,5.2	ЛМс-ПЗ 600х50-1,5ц УТ2,5 (L=3000 мм)

Под заказ возможно изготовление нестандартных лотков с другими типоразмерами, толщинами, длиной и типом покрытия

Варианты исполнения:
Горячее цинкование
Сталь оцинкованная по методу Сендзимира
Полимерно-порошковая окраска
Нержавеющая сталь

Пример записи при заказе лотка монтажного прямого перфорированного замкового длиной 3000 мм, высотой 50 мм, толщиной 1,2 мм, шириной 600 мм, сталь оцинкованная по методу Сендзимира: **Лоток монтажный прямой перфорированный замковый ЛППЗ.600.50.3000.1,2.2 (артикул H0122132338)**

Лоток монтажный прямой перфорированный замковый ЛППЗ (ЛМс-ПЗ), борт 50 мм, длина 2000 мм

Высота, H, мм	Длина, L, мм	Толщина, S, мм	Ширина, B, мм	Масса, кг	Артикул	Новое наименование	Старое наименование
50	2000	0,55	50	1,33	H0124131301	ЛППЗ.50.50.2000.0,55.4	ЛМс-ПЗ 50х50-0,55 У2 (L=2000 мм)
			100	1,74	H0124131302	ЛППЗ.100.50.2000.0,55.4	ЛМс-ПЗ 100х50-0,55 У2 (L=2000 мм)
			150	2,14	H0124131303	ЛППЗ.150.50.2000.0,55.4	ЛМс-ПЗ 150х50-0,55 У2 (L=2000 мм)
			200	2,55	H0124131304	ЛППЗ.200.50.2000.0,55.4	ЛМс-ПЗ 200х50-0,55 У2 (L=2000 мм)
			300	3,37	H0124131305	ЛППЗ.300.50.2000.0,55.4	ЛМс-ПЗ 300х50-0,55 У2 (L=2000 мм)
			400	4,19	H0124131306	ЛППЗ.400.50.2000.0,55.4	ЛМс-ПЗ 400х50-0,55 У2 (L=2000 мм)
		0,7	50	1,71	H0124131311	ЛППЗ.50.50.2000.0,7.4	ЛМс-ПЗ 50х50-0,7 У2 (L=2000мм)
			100	2,21	H0124131312	ЛППЗ.100.50.2000.0,7.4	ЛМс-ПЗ 100х50-0,7 У2 (L=2000мм)
			150	2,71	H0124131313	ЛППЗ.150.50.2000.0,7.4	ЛМс-ПЗ 150х50-0,7 У2 (L=2000мм)
			200	3,21	H0124131314	ЛППЗ.200.50.2000.0,7.4	ЛМс-ПЗ 200х50-0,7 У2 (L=2000мм)
			300	4,21	H0124131315	ЛППЗ.300.50.2000.0,7.4	ЛМс-ПЗ 300х50-0,7 У2 (L=2000мм)
			400	5,22	H0124131316	ЛППЗ.400.50.2000.0,7.4	ЛМс-ПЗ 400х50-0,7 У2 (L=2000мм)
			500	6,1	H0124131317	ЛППЗ.500.50.2000.0,7.4	ЛМс-ПЗ 500х50-0,7 У2 (L=2000мм)
			600	7,1	H0124131318	ЛППЗ.600.50.2000.0,7.4	ЛМс-ПЗ 600х50-0,7 У2 (L=2000мм)
		1	50	2,45	H0124131321	ЛППЗ.50.50.2000.1.4	ЛМс-ПЗ 50х50-1,0 У2 (L=2000мм)
			100	3,15	H0124131322	ЛППЗ.100.50.2000.1.4	ЛМс-ПЗ 100х50-1,0 У2 (L=2000мм)
			150	3,87	H0124131323	ЛППЗ.150.50.2000.1.4	ЛМс-ПЗ 150х50-1,0 У2 (L=2000мм)
			200	4,59	H0124131324	ЛППЗ.200.50.2000.1.4	ЛМс-ПЗ 200х50-1,0 У2 (L=2000мм)
			300	6,02	H0124131325	ЛППЗ.300.50.2000.1.4	ЛМс-ПЗ 300х50-1,0 У2 (L=2000мм)
			400	7,46	H0124131326	ЛППЗ.400.50.2000.1.4	ЛМс-ПЗ 400х50-1,0 У2 (L=2000мм)
			500	8,72	H0124131327	ЛППЗ.500.50.2000.1.4	ЛМс-ПЗ 500х50-1,0 У2 (L=2000мм)
			600	10,13	H0124131328	ЛППЗ.600.50.2000.1.4	ЛМс-ПЗ 600х50-1,0 У2 (L=2000мм)
		1,2	50	2,93	H0124131331	ЛППЗ.50.50.2000.1,2.4	ЛМс-ПЗ 50х50-1,2 У2 (L=2000мм)
			100	3,78	H0124131332	ЛППЗ.100.50.2000.1,2.4	ЛМс-ПЗ 100х50-1,2 У2 (L=2000мм)
			150	4,64	H0124131333	ЛППЗ.150.50.2000.1,2.4	ЛМс-ПЗ 150х50-1,2 У2 (L=2000мм)
			200	5,51	H0124131334	ЛППЗ.200.50.2000.1,2.4	ЛМс-ПЗ 200х50-1,2 У2 (L=2000мм)
			300	7,21	H0124131335	ЛППЗ.300.50.2000.1,2.4	ЛМс-ПЗ 300х50-1,2 У2 (L=2000мм)
			400	8,95	H0124131336	ЛППЗ.400.50.2000.1,2.4	ЛМс-ПЗ 400х50-1,2 У2 (L=2000мм)
			500	10,46	H0124131337	ЛППЗ.500.50.2000.1,2.4	ЛМс-ПЗ 500х50-1,2 У2 (L=2000мм)
			600	12,16	H0124131338	ЛППЗ.600.50.2000.1,2.4	ЛМс-ПЗ 600х50-1,2 У2 (L=2000мм)
		1,5	50	3,42	H0124131341	ЛППЗ.50.50.2000.1,5.4	ЛМс-ПЗ 50х50-1,5 У2 (L=2000мм)
			100	4,41	H0124131342	ЛППЗ.100.50.2000.1,5.4	ЛМс-ПЗ 100х50-1,5 У2 (L=2000мм)
			150	5,42	H0124131343	ЛППЗ.150.50.2000.1,5.4	ЛМс-ПЗ 150х50-1,5 У2 (L=2000мм)
			200	6,43	H0124131344	ЛППЗ.200.50.2000.1,5.4	ЛМс-ПЗ 200х50-1,5 У2 (L=2000мм)
			300	8,42	H0124131345	ЛППЗ.300.50.2000.1,5.4	ЛМс-ПЗ 300х50-1,5 У2 (L=2000мм)
			400	10,44	H0124131346	ЛППЗ.400.50.2000.1,5.4	ЛМс-ПЗ 400х50-1,5 У2 (L=2000мм)
			500	12,21	H0124131347	ЛППЗ.500.50.2000.1,5.4	ЛМс-ПЗ 500х50-1,5 У2 (L=2000мм)
			600	14,2	H0124131348	ЛППЗ.600.50.2000.1,5.4	ЛМс-ПЗ 600х50-1,5 У2 (L=2000мм)
		0,5	50	1,27	H0129131301	ЛППЗ.50.50.2000.0,5.6	ЛМс-ПЗ 50х50-0,5 AISI 304 (L=2000 мм)
			100	1,66	H0129131302	ЛППЗ.100.50.2000.0,5.6	ЛМс-ПЗ 100х50-0,5 AISI 304 (L=2000 мм)
			150	2,04	H0129131303	ЛППЗ.150.50.2000.0,5.6	ЛМс-ПЗ 150х50-0,5 AISI 304 (L=2000 мм)
			200	2,43	H0129131304	ЛППЗ.200.50.2000.0,5.6	ЛМс-ПЗ 200х50-0,5 AISI 304 (L=2000 мм)
			300	3,21	H0129131305	ЛППЗ.300.50.2000.0,5.6	ЛМс-ПЗ 300х50-0,5 AISI 304 (L=2000 мм)
			400	3,99	H0129131306	ЛППЗ.400.50.2000.0,5.6	ЛМс-ПЗ 400х50-0,5 AISI 304 (L=2000 мм)
		0,8	500	1,86	H0129131381	ЛППЗ.50.50.2000.0,8.6	ЛМс-ПЗ 50х50-0,8 AISI 304 (L=2000мм)
			600	2,4	H0129131382	ЛППЗ.100.50.2000.0,8.6	ЛМс-ПЗ 100х50-0,8 AISI 304 (L=2000мм)
			50	2,95	H0129131383	ЛППЗ.150.50.2000.0,8.6	ЛМс-ПЗ 150х50-0,8 AISI 304 (L=2000мм)
			100	3,5	H0129131384	ЛППЗ.200.50.2000.0,8.6	ЛМс-ПЗ 200х50-0,8 AISI 304 (L=2000мм)
			150	4,58	H0129131385	ЛППЗ.300.50.2000.0,8.6	ЛМс-ПЗ 300х50-0,8 AISI 304 (L=2000мм)
			200	5,68	H0129131386	ЛППЗ.400.50.2000.0,8.6	ЛМс-ПЗ 400х50-0,8 AISI 304 (L=2000мм)
			300	6,64	H0129131387	ЛППЗ.500.50.2000.0,8.6	ЛМс-ПЗ 500х50-0,8 AISI 304 (L=2000мм)
			400	7,73	H0129131388	ЛППЗ.600.50.2000.0,8.6	ЛМс-ПЗ 600х50-0,8 AISI 304 (L=2000мм)
		1	50	2,33	H0129131321	ЛППЗ.50.50.2000.1.6	ЛМс-ПЗ 50х50-1,0 AISI 304 (L=2000мм)
			100	3	H0129131322	ЛППЗ.100.50.2000.1.6	ЛМс-ПЗ 100х50-1,0 AISI 304 (L=2000мм)
			150	3,69	H0129131323	ЛППЗ.150.50.2000.1.6	ЛМс-ПЗ 150х50-1,0 AISI 304 (L=2000мм)
			200	4,37	H0129131324	ЛППЗ.200.50.2000.1.6	ЛМс-ПЗ 200х50-1,0 AISI 304 (L=2000мм)
			300	5,73	H0129131325	ЛППЗ.300.50.2000.1.6	ЛМс-ПЗ 300х50-1,0 AISI 304 (L=2000мм)
			400	7,1	H0129131326	ЛППЗ.400.50.2000.1.6	ЛМс-ПЗ 400х50-1,0 AISI 304 (L=2000мм)
			500	8,3	H0129131327	ЛППЗ.500.50.2000.1.6	ЛМс-ПЗ 500х50-1,0 AISI 304 (L=2000мм)
			600	9,65	H0129131328	ЛППЗ.600.50.2000.1.6	ЛМс-ПЗ 600х50-1,0 AISI 304 (L=2000мм)
		1,2	50	2,79	H0129131331	ЛППЗ.50.50.2000.1,2.6	ЛМс-ПЗ 50х50-1,2 AISI 304 (L=2000мм)
			100	3,6	H0129131332	ЛППЗ.100.50.2000.1,2.6	ЛМс-ПЗ 100х50-1,2 AISI 304 (L=2000мм)
			150	4,42	H0129131333	ЛППЗ.150.50.2000.1,2.6	ЛМс-ПЗ 150х50-1,2 AISI 304 (L=2000мм)
			200	5,25	H0129131334	ЛППЗ.200.50.2000.1,2.6	ЛМс-ПЗ 200х50-1,2 AISI 304 (L=2000мм)
			300	6,87	H0129131335	ЛППЗ.300.50.2000.1,2.6	ЛМс-ПЗ 300х50-1,2 AISI 304 (L=2000мм)
			400	8,52	H0129131336	ЛППЗ.400.50.2000.1,2.6	ЛМс-ПЗ 400х50-1,2 AISI 304 (L=2000мм)
			500	9,96	H0129131337	ЛППЗ.500.50.2000.1,2.6	ЛМс-ПЗ 500х50-1,2 AISI 304 (L=2000мм)
			600	11,58	H0129131338	ЛППЗ.600.50.2000.1,2.6	ЛМс-ПЗ 600х50-1,2 AISI 304 (L=2000мм)
		1,5	50	3,26	H0129131341	ЛППЗ.50.50.2000.1,5.6	ЛМс-ПЗ 50х50-1,5 AISI 304 (L=2000мм)
			100	4,2	H0129131342	ЛППЗ.100.50.2000.1,5.6	ЛМс-ПЗ 100х50-1,5 AISI 304 (L=2000мм)
			150	5,16	H0129131343	ЛППЗ.150.50.2000.1,5.6	ЛМс-ПЗ 150х50-1,5 AISI 304 (L=2000мм)
			200	6,12	H0129131344	ЛППЗ.200.50.2000.1,5.6	ЛМс-ПЗ 200х50-1,5 AISI 304 (L=2000мм)
			300	8,02	H0129131345	ЛППЗ.300.50.2000.1,5.6	ЛМс-ПЗ 300х50-1,5 AISI 304 (L=2000мм)
			400	9,94	H0129131346	ЛППЗ.400.50.2000.1,5.6	ЛМс-ПЗ 400х50-1,5 AISI 304 (L=2000мм)
			500	11,63	H0129131347	ЛППЗ.500.50.2000.1,5.6	ЛМс-ПЗ 500х50-1,5 AISI 304 (L=2000мм)
			600	13,52	H0129131348	ЛППЗ.600.50.2000.1,5.6	ЛМс-ПЗ 600х50-1,5 AISI 304 (L=2000мм)

Варианты исполнения:

Горячее цинкование
Сталь оцинкованная по методу Сендзимира
Полимерно-порошковая окраска
Нержавеющая сталь

Пример записи при заказе лотка монтажного прямого перфорированного замкового длиной 2000 мм, высотой 50 мм, толщиной 1 мм, шириной 600 мм, нержавеющая сталь:
Лоток монтажный прямой перфорированный замковый ЛППЗ.600.50.2000.1.6 (артикул H0129131328)

Под заказ возможно изготовление нестандартных лотков с другими типоразмерами, толщинами, длиной и типом покрытия

Лоток монтажный прямой перфорированный замковый ЛППЗ (ЛМс-ПЗ), борт 50 мм, длина 3000 мм

Высота, H, мм	Длина, L, мм	Толщина, S, мм	Ширина, B, мм	Масса, кг	Артикул	Новое наименование	Старое наименование
50	3000	0,5	50	1,73	H0129132301	ЛППЗ.50.50.3000.0,5.6	ЛМс-ПЗ 50х50-0,5 AISI 304 (L=3000 мм)
			100	2,26	H0129132302	ЛППЗ.100.50.3000.0,5.6	ЛМс-ПЗ 100х50-0,5 AISI 304 (L=3000 мм)
			150	2,79	H0129132303	ЛППЗ.150.50.3000.0,5.6	ЛМс-ПЗ 150х50-0,5 AISI 304 (L=3000 мм)
			200	3,32	H0129132304	ЛППЗ.200.50.3000.0,5.6	ЛМс-ПЗ 200х50-0,5 AISI 304 (L=3000 мм)
			300	4,38	H0129132305	ЛППЗ.300.50.3000.0,5.6	ЛМс-ПЗ 300х50-0,5 AISI 304 (L=3000 мм)
			400	5,44	H0129132306	ЛППЗ.400.50.3000.0,5.6	ЛМс-ПЗ 400х50-0,5 AISI 304 (L=3000 мм)
		0,8	500	2,8	H0129132381	ЛППЗ.50.50.3000.0,8.6	ЛМс-ПЗ 50х50-0,8 AISI 304 (L=3000мм)
			600	3,6	H0129132382	ЛППЗ.100.50.3000.0,8.6	ЛМс-ПЗ 100х50-0,8 AISI 304 (L=3000мм)
			50	4,42	H0129132383	ЛППЗ.150.50.3000.0,8.6	ЛМс-ПЗ 150х50-0,8 AISI 304 (L=3000мм)
			100	5,25	H0129132384	ЛППЗ.200.50.3000.0,8.6	ЛМс-ПЗ 200х50-0,8 AISI 304 (L=3000мм)
			150	6,88	H0129132385	ЛППЗ.300.50.3000.0,8.6	ЛМс-ПЗ 300х50-0,8 AISI 304 (L=3000мм)
			200	8,53	H0129132386	ЛППЗ.400.50.3000.0,8.6	ЛМс-ПЗ 400х50-0,8 AISI 304 (L=3000мм)
			300	9,97	H0129132387	ЛППЗ.500.50.3000.0,8.6	ЛМс-ПЗ 500х50-0,8 AISI 304 (L=3000мм)
			400	11,59	H0129132388	ЛППЗ.600.50.3000.0,8.6	ЛМс-ПЗ 600х50-0,8 AISI 304 (L=3000мм)
		1	50	3,49	H0129132321	ЛППЗ.50.50.3000.1.6	ЛМс-ПЗ 50х50-1,0 AISI 304 (L=3000мм)
			100	4,5	H0129132322	ЛППЗ.100.50.3000.1.6	ЛМс-ПЗ 100х50-1,0 AISI 304 (L=3000мм)
			150	5,53	H0129132323	ЛППЗ.150.50.3000.1.6	ЛМс-ПЗ 150х50-1,0 AISI 304 (L=3000мм)
			200	6,56	H0129132324	ЛППЗ.200.50.3000.1.6	ЛМс-ПЗ 200х50-1,0 AISI 304 (L=3000мм)
			300	8,59	H0129132325	ЛППЗ.300.50.3000.1.6	ЛМс-ПЗ 300х50-1,0 AISI 304 (L=3000мм)
			400	10,7	H0129132326	ЛППЗ.400.50.3000.1.6	ЛМс-ПЗ 400х50-1,0 AISI 304 (L=3000мм)
			500	12,46	H0129132327	ЛППЗ.500.50.3000.1.6	ЛМс-ПЗ 500х50-1,0 AISI 304 (L=3000мм)
			600	14,48	H0129132328	ЛППЗ.600.50.3000.1.6	ЛМс-ПЗ 600х50-1,0 AISI 304 (L=3000мм)
		1,2	50	4,19	H0129132331	ЛППЗ.50.50.3000.1,2.6	ЛМс-ПЗ 50х50-1,2 AISI 304 (L=3000мм)
			100	5,4	H0129132332	ЛППЗ.100.50.3000.1,2.6	ЛМс-ПЗ 100х50-1,2 AISI 304 (L=3000мм)
			150	6,63	H0129132333	ЛППЗ.150.50.3000.1,2.6	ЛМс-ПЗ 150х50-1,2 AISI 304 (L=3000мм)
			200	7,87	H0129132334	ЛППЗ.200.50.3000.1,2.6	ЛМс-ПЗ 200х50-1,2 AISI 304 (L=3000мм)
			300	10,3	H0129132335	ЛППЗ.300.50.3000.1,2.6	ЛМс-ПЗ 300х50-1,2 AISI 304 (L=3000мм)
			400	12,8	H0129132336	ЛППЗ.400.50.3000.1,2.6	ЛМс-ПЗ 400х50-1,2 AISI 304 (L=3000мм)
			500	14,95	H0129132337	ЛППЗ.500.50.3000.1,2.6	ЛМс-ПЗ 500х50-1,2 AISI 304 (L=3000мм)
			600	17,38	H0129132338	ЛППЗ.600.50.3000.1,2.6	ЛМс-ПЗ 600х50-1,2 AISI 304 (L=3000мм)
		1,5	50	4,89	H0129132341	ЛППЗ.50.50.3000.1,5.6	ЛМс-ПЗ 50х50-1,5 AISI 304 (L=3000мм)
			100	6,3	H0129132342	ЛППЗ.100.50.3000.1,5.6	ЛМс-ПЗ 100х50-1,5 AISI 304 (L=3000мм)
			150	7,74	H0129132343	ЛППЗ.150.50.3000.1,5.6	ЛМс-ПЗ 150х50-1,5 AISI 304 (L=3000мм)
			200	9,18	H0129132344	ЛППЗ.200.50.3000.1,5.6	ЛМс-ПЗ 200х50-1,5 AISI 304 (L=3000мм)
			300	12	H0129132345	ЛППЗ.300.50.3000.1,5.6	ЛМс-ПЗ 300х50-1,5 AISI 304 (L=3000мм)
			400	14,9	H0129132346	ЛППЗ.400.50.3000.1,5.6	ЛМс-ПЗ 400х50-1,5 AISI 304 (L=3000мм)
			500	17,44	H0129132347	ЛППЗ.500.50.3000.1,5.6	ЛМс-ПЗ 500х50-1,5 AISI 304 (L=3000мм)
			600	20,27	H0129132348	ЛППЗ.600.50.3000.1,5.6	ЛМс-ПЗ 600х50-1,5 AISI 304 (L=3000мм)

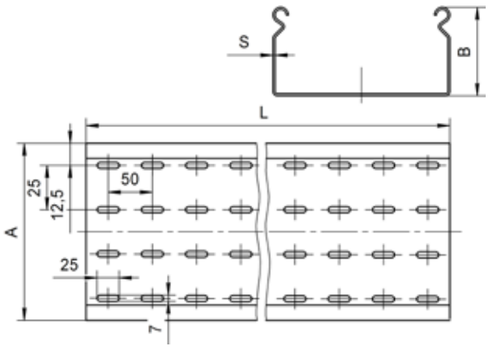

Под заказ возможно изготовление нестандартных лотков с другими типоразмерами, толщинами, длиной и типом покрытия

Лоток монтажный прямой перфорированный замковый ЛППЗ (ЛМс-ПЗ), борт 65 мм, длина 2000 мм

Высота, H, мм	Длина, L, мм	Толщина, S, мм	Ширина, B, мм	Масса, кг	Артикул	Новое наименование	Старое наименование
65	2000	0,7	100	3,14	H0121131412	ЛППЗ.100.65.2000.0,7.1	ЛМс-ПЗ 100х65-0,7ц УТ1,5 (L=2000 мм)
			150	3,77	H0121131413	ЛППЗ.150.65.2000.0,7.1	ЛМс-ПЗ 150х65-0,7ц УТ1,5 (L=2000 мм)
			200	4,38	H0121131414	ЛППЗ.200.65.2000.0,7.1	ЛМс-ПЗ 200х65-0,7ц УТ1,5 (L=2000 мм)
			300	5,60	H0121131415	ЛППЗ.300.65.2000.0,7.1	ЛМс-ПЗ 300х65-0,7ц УТ1,5 (L=2000 мм)
			400	6,77	H0121131416	ЛППЗ.400.65.2000.0,7.1	ЛМс-ПЗ 400х65-0,7ц УТ1,5 (L=2000 мм)
		1	100	4,21	H0121131422	ЛППЗ.100.65.2000.1.1	ЛМс-ПЗ 100х65-1,0ц УТ1,5 (L=2000 мм)
			150	5,05	H0121131423	ЛППЗ.150.65.2000.1.1	ЛМс-ПЗ 150х65-1,0ц УТ1,5 (L=2000 мм)
			200	5,87	H0121131424	ЛППЗ.200.65.2000.1.1	ЛМс-ПЗ 200х65-1,0ц УТ1,5 (L=2000 мм)
			300	7,48	H0121131425	ЛППЗ.300.65.2000.1.1	ЛМс-ПЗ 300х65-1,0ц УТ1,5 (L=2000 мм)
			400	9,08	H0121131426	ЛППЗ.400.65.2000.1.1	ЛМс-ПЗ 400х65-1,0ц УТ1,5 (L=2000 мм)
			500	10,23	H0121131427	ЛППЗ.500.65.2000.1.1	ЛМс-ПЗ 500х65-1,0ц УТ1,5 (L=2000 мм)
			600	11,82	H0121131428	ЛППЗ.600.65.2000.1.1	ЛМс-ПЗ 600х65-1,0ц УТ1,5 (L=2000 мм)
		1,2	100	5,05	H0121131432	ЛППЗ.100.65.2000.1,2.1	ЛМс-ПЗ 100х65-1,2ц УТ1,5 (L=2000 мм)
			150	6,06	H0121131433	ЛППЗ.150.65.2000.1,2.1	ЛМс-ПЗ 150х65-1,2ц УТ1,5 (L=2000 мм)
			200	7,04	H0121131434	ЛППЗ.200.65.2000.1,2.1	ЛМс-ПЗ 200х65-1,2ц УТ1,5 (L=2000 мм)
			300	8,97	H0121131435	ЛППЗ.300.65.2000.1,2.1	ЛМс-ПЗ 300х65-1,2ц УТ1,5 (L=2000 мм)
			400	10,90	H0121131436	ЛППЗ.400.65.2000.1,2.1	ЛМс-ПЗ 400х65-1,2ц УТ1,5 (L=2000 мм)
			500	12,28	H0121131437	ЛППЗ.500.65.2000.1,2.1	ЛМс-ПЗ 500х65-1,2ц УТ1,5 (L=2000 мм)
			600	14,18	H0121131438	ЛППЗ.600.65.2000.1,2.1	ЛМс-ПЗ 600х65-1,2ц УТ1,5 (L=2000 мм)
		1,5	100	5,89	H0121131442	ЛППЗ.100.65.2000.1,5.1	ЛМс-ПЗ 100х65-1,5ц УТ1,5 (L=2000 мм)
			150	7,07	H0121131443	ЛППЗ.150.65.2000.1,5.1	ЛМс-ПЗ 150х65-1,5ц УТ1,5 (L=2000 мм)
			200	8,22	H0121131444	ЛППЗ.200.65.2000.1,5.1	ЛМс-ПЗ 200х65-1,5ц УТ1,5 (L=2000 мм)
			300	10,50	H0121131445	ЛППЗ.300.65.2000.1,5.1	ЛМс-ПЗ 300х65-1,5ц УТ1,5 (L=2000 мм)
			400	12,70	H0121131446	ЛППЗ.400.65.2000.1,5.1	ЛМс-ПЗ 400х65-1,5ц УТ1,5 (L=2000 мм)
			500	14,32	H0121131447	ЛППЗ.500.65.2000.1,5.1	ЛМс-ПЗ 500х65-1,5ц УТ1,5 (L=2000 мм)
			600	16,54	H0121131448	ЛППЗ.600.65.2000.1,5.1	ЛМс-ПЗ 600х65-1,5ц УТ1,5 (L=2000 мм)
		0,55	100	1,89	H0122131402	ЛППЗ.100.65.2000.0,55.2	ЛМс-ПЗ 100х65-0,55ц УТ2,5 (L=2000 мм)
			150	2,28	H0122131403	ЛППЗ.150.65.2000.0,55.2	ЛМс-ПЗ 150х65-0,55ц УТ2,5 (L=2000 мм)
			200	2,66	H0122131404	ЛППЗ.200.65.2000.0,55.2	ЛМс-ПЗ 200х65-0,55ц УТ2,5 (L=2000 мм)
			300	3,45	H0122131405	ЛППЗ.300.65.2000.0,55.2	ЛМс-ПЗ 300х65-0,55ц УТ2,5 (L=2000 мм)
			400	4,22	H0122131406	ЛППЗ.400.65.2000.0,55.2	ЛМс-ПЗ 400х65-0,55ц УТ2,5 (L=2000 мм)
		0,7	100	2,43	H0122131412	ЛППЗ.100.65.2000.0,7.2	ЛМс-ПЗ 100х65-0,7ц УТ2,5 (L=2000 мм)
			150	2,91	H0122131413	ЛППЗ.150.65.2000.0,7.2	ЛМс-ПЗ 150х65-0,7ц УТ2,5 (L=2000 мм)
			200	3,39	H0122131414	ЛППЗ.200.65.2000.0,7.2	ЛМс-ПЗ 200х65-0,7ц УТ2,5 (L=2000 мм)
			300	4,34	H0122131415	ЛППЗ.300.65.2000.0,7.2	ЛМс-ПЗ 300х65-0,7ц УТ2,5 (L=2000 мм)
			400	5,30	H0122131416	ЛППЗ.400.65.2000.0,7.2	ЛМс-ПЗ 400х65-0,7ц УТ2,5 (L=2000 мм)
			500	6,1	H0122131417	ЛППЗ.500.65.2000.0,7.2	ЛМс-ПЗ 500х65-0,7ц УТ2,5 (L=2000 мм)
			600	7,04	H0122131418	ЛППЗ.600.65.2000.0,7.2	ЛМс-ПЗ 600х65-0,7ц УТ2,5 (L=2000 мм)
		1	100	3,47	H0122131422	ЛППЗ.100.65.2000.1.2	ЛМс-ПЗ 100х65-1,0ц УТ2,5 (L=2000 мм)
			150	4,16	H0122131423	ЛППЗ.150.65.2000.1.2	ЛМс-ПЗ 150х65-1,0ц УТ2,5 (L=2000 мм)
			200	4,84	H0122131424	ЛППЗ.200.65.2000.1.2	ЛМс-ПЗ 200х65-1,0ц УТ2,5 (L=2000 мм)
			300	6,20	H0122131425	ЛППЗ.300.65.2000.1.2	ЛМс-ПЗ 300х65-1,0ц УТ2,5 (L=2000 мм)
			400	7,57	H0122131426	ЛППЗ.400.65.2000.1.2	ЛМс-ПЗ 400х65-1,0ц УТ2,5 (L=2000 мм)
			500	8,71	H0122131427	ЛППЗ.500.65.2000.1.2	ЛМс-ПЗ 500х65-1,0ц УТ2,5 (L=2000 мм)
			600	10,06	H0122131428	ЛППЗ.600.65.2000.1.2	ЛМс-ПЗ 600х65-1,0ц УТ2,5 (L=2000 мм)
		1,2	100	4,17	H0122131432	ЛППЗ.100.65.2000.1,2.2	ЛМс-ПЗ 100х65-1,2ц УТ2,5 (L=2000 мм)
			150	4,99	H0122131433	ЛППЗ.150.65.2000.1,2.2	ЛМс-ПЗ 150х65-1,2ц УТ2,5 (L=2000 мм)
			200	5,81	H0122131434	ЛППЗ.200.65.2000.1,2.2	ЛМс-ПЗ 200х65-1,2ц УТ2,5 (L=2000 мм)
			300	7,44	H0122131435	ЛППЗ.300.65.2000.1,2.2	ЛМс-ПЗ 300х65-1,2ц УТ2,5 (L=2000 мм)
			400	9,09	H0122131436	ЛППЗ.400.65.2000.1,2.2	ЛМс-ПЗ 400х65-1,2ц УТ2,5 (L=2000 мм)
			500	10,45	H0122131437	ЛППЗ.500.65.2000.1,2.2	ЛМс-ПЗ 500х65-1,2ц УТ2,5 (L=2000 мм)
			600	12,07	H0122131438	ЛППЗ.600.65.2000.1,2.2	ЛМс-ПЗ 600х65-1,2ц УТ2,5 (L=2000 мм)
		1,5	100	4,86	H0122131442	ЛППЗ.100.65.2000.1,5.2	ЛМс-ПЗ 100х65-1,5ц УТ2,5 (L=2000 мм)
			150	5,82	H0122131443	ЛППЗ.150.65.2000.1,5.2	ЛМс-ПЗ 150х65-1,5ц УТ2,5 (L=2000 мм)
			200	6,78	H0122131444	ЛППЗ.200.65.2000.1,5.2	ЛМс-ПЗ 200х65-1,5ц УТ2,5 (L=2000 мм)
			300	8,68	H0122131445	ЛППЗ.300.65.2000.1,5.2	ЛМс-ПЗ 300х65-1,5ц УТ2,5 (L=2000 мм)
			400	10,60	H0122131446	ЛППЗ.400.65.2000.1,5.2	ЛМс-ПЗ 400х65-1,5ц УТ2,5 (L=2000 мм)
			500	12,19	H0122131447	ЛППЗ.500.65.2000.1,5.2	ЛМс-ПЗ 500х65-1,5ц УТ2,5 (L=2000 мм)
			600	14,08	H0122131448	ЛППЗ.600.65.2000.1,5.2	ЛМс-ПЗ 600х65-1,5ц УТ2,5 (L=2000 мм)

Под заказ возможно изготовление нестандартных лотков с другими типоразмерами, толщинами, длиной и типом покрытия

Варианты исполнения:
- Горячее цинкование
- Сталь оцинкованная по методу Сендзимира
- Полимерно-порошковая окраска
- Нержавеющая сталь

Пример записи при заказе лотка монтажного прямого перфорированного замкового длиной 2000 мм, высотой 65 мм, толщиной 1,5 мм, шириной 600 мм, горячее цинкование: **Лоток монтажный прямой перфорированный замковый ЛППЗ.600.65.2000.1,5.1 (артикул H0121131448)**

Лоток монтажный прямой перфорированный замковый ЛППЗ (ЛМс-ПЗ), борт 65 мм, длина 3000 мм

Высота, H, мм	Длина, L, мм	Толщина, S, мм	Ширина, B, мм	Масса, кг	Артикул	Новое наименование	Старое наименование
65	3000	0,7	100	4,62	H0121132412	ЛППЗ.100.65.3000.0,7.1	ЛМс-ПЗ 100х65-0,7ц УТ1,5 (L=3000 мм)
			150	5,58	H0121132413	ЛППЗ.150.65.3000.0,7.1	ЛМс-ПЗ 150х65-0,7ц УТ1,5 (L=3000 мм)
			200	6,53	H0121132414	ЛППЗ.200.65.3000.0,7.1	ЛМс-ПЗ 200х65-0,7ц УТ1,5 (L=3000 мм)
			300	8,43	H0121132415	ЛППЗ.300.65.3000.0,7.1	ЛМс-ПЗ 300х65-0,7ц УТ1,5 (L=3000 мм)
			400	10,34	H0121132416	ЛППЗ.400.65.3000.0,7.1	ЛМс-ПЗ 400х65-0,7ц УТ1,5 (L=3000 мм)
		1	100	5,78	H0121132422	ЛППЗ.100.65.3000.1.1	ЛМс-ПЗ 100х65-1,0ц УТ1,5 (L=3000 мм)
			150	6,97	H0121132423	ЛППЗ.150.65.3000.1.1	ЛМс-ПЗ 150х65-1,0ц УТ1,5 (L=3000 мм)
			200	8,16	H0121132424	ЛППЗ.200.65.3000.1.1	ЛМс-ПЗ 200х65-1,0ц УТ1,5 (L=3000 мм)
			300	10,54	H0121132425	ЛППЗ.300.65.3000.1.1	ЛМс-ПЗ 300х65-1,0ц УТ1,5 (L=3000 мм)
			400	12,92	H0121132426	ЛППЗ.400.65.3000.1.1	ЛМс-ПЗ 400х65-1,0ц УТ1,5 (L=3000 мм)
			500	15,35	H0121132427	ЛППЗ.500.65.3000.1.1	ЛМс-ПЗ 500х65-1,0ц УТ1,5 (L=3000 мм)
			600	17,72	H0121132428	ЛППЗ.600.65.3000.1.1	ЛМс-ПЗ 600х65-1,0ц УТ1,5 (L=3000 мм)
		1,2	100	6,94	H0121132432	ЛППЗ.100.65.3000.1,2.1	ЛМс-ПЗ 100х65-1,2ц УТ1,5 (L=3000 мм)
			150	8,36	H0121132433	ЛППЗ.150.65.3000.1,2.1	ЛМс-ПЗ 150х65-1,2ц УТ1,5 (L=3000 мм)
			200	9,79	H0121132434	ЛППЗ.200.65.3000.1,2.1	ЛМс-ПЗ 200х65-1,2ц УТ1,5 (L=3000 мм)
			300	12,65	H0121132435	ЛППЗ.300.65.3000.1,2.1	ЛМс-ПЗ 300х65-1,2ц УТ1,5 (L=3000 мм)
			400	15,51	H0121132436	ЛППЗ.400.65.3000.1,2.1	ЛМс-ПЗ 400х65-1,2ц УТ1,5 (L=3000 мм)
			500	18,41	H0121132437	ЛППЗ.500.65.3000.1,2.1	ЛМс-ПЗ 500х65-1,2ц УТ1,5 (L=3000 мм)
			600	21,27	H0121132438	ЛППЗ.600.65.3000.1,2.1	ЛМс-ПЗ 600х65-1,2ц УТ1,5 (L=3000 мм)
		1,5	100	8,67	H0121132442	ЛППЗ.100.65.3000.1,5.1	ЛМс-ПЗ 100х65-1,5ц УТ1,5 (L=3000 мм)
			150	10,46	H0121132443	ЛППЗ.150.65.3000.1,5.1	ЛМс-ПЗ 150х65-1,5ц УТ1,5 (L=3000 мм)
			200	12,24	H0121132444	ЛППЗ.200.65.3000.1,5.1	ЛМс-ПЗ 200х65-1,5ц УТ1,5 (L=3000 мм)
			300	15,81	H0121132445	ЛППЗ.300.65.3000.1,5.1	ЛМс-ПЗ 300х65-1,5ц УТ1,5 (L=3000 мм)
			400	19,38	H0121132446	ЛППЗ.400.65.3000.1,5.1	ЛМс-ПЗ 400х65-1,5ц УТ1,5 (L=3000 мм)
			500	21,48	H0121132447	ЛППЗ.500.65.3000.1,5.1	ЛМс-ПЗ 500х65-1,5ц УТ1,5 (L=3000 мм)
			600	24,81	H0121132448	ЛППЗ.600.65.3000.1,5.1	ЛМс-ПЗ 600х65-1,5ц УТ1,5 (L=3000 мм)
		0,55	100	2,84	H0122132402	ЛППЗ.100.65.3000.0,55.2	ЛМс-ПЗ 100х65-0,55ц УТ2,5 (L=3000 мм)
			150	3,42	H0122132403	ЛППЗ.150.65.3000.0,55.2	ЛМс-ПЗ 150х65-0,55ц УТ2,5 (L=3000 мм)
			200	3,99	H0122132404	ЛППЗ.200.65.3000.0,55.2	ЛМс-ПЗ 200х65-0,55ц УТ2,5 (L=3000 мм)
			300	5,18	H0122132405	ЛППЗ.300.65.3000.0,55.2	ЛМс-ПЗ 300х65-0,55ц УТ2,5 (L=3000 мм)
			400	6,33	H0122132406	ЛППЗ.400.65.3000.0,55.2	ЛМс-ПЗ 400х65-0,55ц УТ2,5 (L=3000 мм)
		0,7	100	3,65	H0122132412	ЛППЗ.100.65.3000.0,7.2	ЛМс-ПЗ 100х65-0,7ц УТ2,5 (L=3000 мм)
			150	4,37	H0122132413	ЛППЗ.150.65.3000.0,7.2	ЛМс-ПЗ 150х65-0,7ц УТ2,5 (L=3000 мм)
			200	5,09	H0122132414	ЛППЗ.200.65.3000.0,7.2	ЛМс-ПЗ 200х65-0,7ц УТ2,5 (L=3000 мм)
			300	6,51	H0122132415	ЛППЗ.300.65.3000.0,7.2	ЛМс-ПЗ 300х65-0,7ц УТ2,5 (L=3000 мм)
			400	7,95	H0122132416	ЛППЗ.400.65.3000.0,7.2	ЛМс-ПЗ 400х65-0,7ц УТ2,5 (L=3000 мм)
			500	9,14	H0122132417	ЛППЗ.500.65.3000.0,7.2	ЛМс-ПЗ 500х65-0,7ц УТ2,5 (L=3000 мм)
			600	10,56	H0122132418	ЛППЗ.600.65.3000.0,7.2	ЛМс-ПЗ 600х65-0,7ц УТ2,5 (L=3000 мм)
		1	100	5,21	H0122132422	ЛППЗ.100.65.3000.1.2	ЛМс-ПЗ 100х65-1,0ц УТ2,5 (L=3000 мм)
			150	6,24	H0122132423	ЛППЗ.150.65.3000.1.2	ЛМс-ПЗ 150х65-1,0ц УТ2,5 (L=3000 мм)
			200	7,26	H0122132424	ЛППЗ.200.65.3000.1.2	ЛМс-ПЗ 200х65-1,0ц УТ2,5 (L=3000 мм)
			300	9,30	H0122132425	ЛППЗ.300.65.3000.1.2	ЛМс-ПЗ 300х65-1,0ц УТ2,5 (L=3000 мм)
			400	11,40	H0122132426	ЛППЗ.400.65.3000.1.2	ЛМс-ПЗ 400х65-1,0ц УТ2,5 (L=3000 мм)
			500	13,06	H0122132427	ЛППЗ.500.65.3000.1.2	ЛМс-ПЗ 500х65-1,0ц УТ2,5 (L=3000 мм)
			600	15,09	H0122132428	ЛППЗ.600.65.3000.1.2	ЛМс-ПЗ 600х65-1,0ц УТ2,5 (L=3000 мм)
		1,2	100	6,25	H0122132432	ЛППЗ.100.65.3000.1,2.2	ЛМс-ПЗ 100х65-1,2ц УТ2,5 (L=3000 мм)
			150	7,48	H0122132433	ЛППЗ.150.65.3000.1,2.2	ЛМс-ПЗ 150х65-1,2ц УТ2,5 (L=3000 мм)
			200	8,72	H0122132434	ЛППЗ.200.65.3000.1,2.2	ЛМс-ПЗ 200х65-1,2ц УТ2,5 (L=3000 мм)
			300	11,20	H0122132435	ЛППЗ.300.65.3000.1,2.2	ЛМс-ПЗ 300х65-1,2ц УТ2,5 (L=3000 мм)
			400	13,60	H0122132436	ЛППЗ.400.65.3000.1,2.2	ЛМс-ПЗ 400х65-1,2ц УТ2,5 (L=3000 мм)
			500	15,68	H0122132437	ЛППЗ.500.65.3000.1,2.2	ЛМс-ПЗ 500х65-1,2ц УТ2,5 (L=3000 мм)
			600	18,11	H0122132438	ЛППЗ.600.65.3000.1,2.2	ЛМс-ПЗ 600х65-1,2ц УТ2,5 (L=3000 мм)
		1,5	100	7,29	H0122132442	ЛППЗ.100.65.3000.1,5.2	ЛМс-ПЗ 100х65-1,5ц УТ2,5 (L=3000 мм)
			150	8,73	H0122132443	ЛППЗ.150.65.3000.1,5.2	ЛМс-ПЗ 150х65-1,5ц УТ2,5 (L=3000 мм)
			200	10,20	H0122132444	ЛППЗ.200.65.3000.1,5.2	ЛМс-ПЗ 200х65-1,5ц УТ2,5 (L=3000 мм)
			300	13,00	H0122132445	ЛППЗ.300.65.3000.1,5.2	ЛМс-ПЗ 300х65-1,5ц УТ2,5 (L=3000 мм)
			400	15,90	H0122132446	ЛППЗ.400.65.3000.1,5.2	ЛМс-ПЗ 400х65-1,5ц УТ2,5 (L=3000 мм)
			500	18,29	H0122132447	ЛППЗ.500.65.3000.1,5.2	ЛМс-ПЗ 500х65-1,5ц УТ2,5 (L=3000 мм)
			600	21,12	H0122132448	ЛППЗ.600.65.3000.1,5.2	ЛМс-ПЗ 600х65-1,5ц УТ2,5 (L=3000 мм)

Под заказ возможно изготовление нестандартных лотков с другими типоразмерами, толщинами, длиной и типом покрытия

Варианты исполнения:
- Горячее цинкование
- Сталь оцинкованная по методу Сендзимира
- Полимерно-порошковая окраска
- Нержавеющая сталь

Пример записи при заказе лотка монтажного прямого перфорированного замкового длиной 3000 мм, высотой 65 мм, толщиной 1 мм, шириной 600 мм, сталь оцинкованная по методу Сендзимира: **Лоток монтажный прямой перфорированный замковый ЛППЗ.600.65.3000.1.2 (артикул H0122132428)**

Лоток монтажный прямой перфорированный замковый ЛППЗ (ЛМс-ПЗ), борт 65 мм, длина 2000 мм

Высота, H, мм	Длина, L, мм	Толщина, S, мм	Ширина, B, мм	Масса, кг	Артикул	Новое наименование	Старое наименование
65	2000	0,55	100	1,98	H0124131402	ЛППЗ.100.65.2000.0,55.4	ЛМс-ПЗ 100х65-0,55 У2 (L=2000 мм)
			150	2,39	H0124131403	ЛППЗ.150.65.2000.0,55.4	ЛМс-ПЗ 150х65-0,55 У2 (L=2000 мм)
			200	2,79	H0124131404	ЛППЗ.200.65.2000.0,55.4	ЛМс-ПЗ 200х65-0,55 У2 (L=2000 мм)
			300	3,62	H0124131405	ЛППЗ.300.65.2000.0,55.4	ЛМс-ПЗ 300х65-0,55 У2 (L=2000 мм)
			400	4,43	H0124131406	ЛППЗ.400.65.2000.0,55.4	ЛМс-ПЗ 400х65-0,55 У2 (L=2000 мм)
		0,7	100	2,55	H0124131412	ЛППЗ.100.65.2000.0,7.4	ЛМс-ПЗ 100х65-0,7 У2 (L=2000мм)
			150	3,06	H0124131413	ЛППЗ.150.65.2000.0,7.4	ЛМс-ПЗ 150х65-0,7 У2 (L=2000мм)
			200	3,56	H0124131414	ЛППЗ.200.65.2000.0,7.4	ЛМс-ПЗ 200х65-0,7 У2 (L=2000мм)
			300	4,56	H0124131415	ЛППЗ.300.65.2000.0,7.4	ЛМс-ПЗ 300х65-0,7 У2 (L=2000мм)
			400	5,57	H0124131416	ЛППЗ.400.65.2000.0,7.4	ЛМс-ПЗ 400х65-0,7 У2 (L=2000мм)
			500	6,41	H0124131417	ЛППЗ.500.65.2000.0,7.4	ЛМс-ПЗ 500х65-0,7 У2 (L=2000мм)
			600	7,39	H0124131418	ЛППЗ.600.65.2000.0,7.4	ЛМс-ПЗ 600х65-0,7 У2 (L=2000мм)
		1	100	3,64	H0124131422	ЛППЗ.100.65.2000.1.4	ЛМс-ПЗ 100х65-1,0 У2 (L=2000мм)
			150	4,37	H0124131423	ЛППЗ.150.65.2000.1.4	ЛМс-ПЗ 150х65-1,0 У2 (L=2000мм)
			200	5,08	H0124131424	ЛППЗ.200.65.2000.1.4	ЛМс-ПЗ 200х65-1,0 У2 (L=2000мм)
			300	6,51	H0124131425	ЛППЗ.300.65.2000.1.4	ЛМс-ПЗ 300х65-1,0 У2 (L=2000мм)
			400	7,95	H0124131426	ЛППЗ.400.65.2000.1.4	ЛМс-ПЗ 400х65-1,0 У2 (L=2000мм)
			500	9,15	H0124131427	ЛППЗ.500.65.2000.1.4	ЛМс-ПЗ 500х65-1,0 У2 (L=2000мм)
			600	10,56	H0124131428	ЛППЗ.600.65.2000.1.4	ЛМс-ПЗ 600х65-1,0 У2 (L=2000мм)
		1,2	100	4,38	H0124131432	ЛППЗ.100.65.2000.1,2.4	ЛМс-ПЗ 100х65-1,2 У2 (L=2000мм)
			150	5,24	H0124131433	ЛППЗ.150.65.2000.1,2.4	ЛМс-ПЗ 150х65-1,2 У2 (L=2000мм)
			200	6,1	H0124131434	ЛППЗ.200.65.2000.1,2.4	ЛМс-ПЗ 200х65-1,2 У2 (L=2000мм)
			300	7,81	H0124131435	ЛППЗ.300.65.2000.1,2.4	ЛМс-ПЗ 300х65-1,2 У2 (L=2000мм)
			400	9,54	H0124131436	ЛППЗ.400.65.2000.1,2.4	ЛМс-ПЗ 400х65-1,2 У2 (L=2000мм)
			500	10,97	H0124131437	ЛППЗ.500.65.2000.1,2.4	ЛМс-ПЗ 500х65-1,2 У2 (L=2000мм)
			600	12,67	H0124131438	ЛППЗ.600.65.2000.1,2.4	ЛМс-ПЗ 600х65-1,2 У2 (L=2000мм)
		1,5	100	5,1	H0124131442	ЛППЗ.100.65.2000.1,5.4	ЛМс-ПЗ 100х65-1,5 У2 (L=2000мм)
			150	6,11	H0124131443	ЛППЗ.150.65.2000.1,5.4	ЛМс-ПЗ 150х65-1,5 У2 (L=2000мм)
			200	7,12	H0124131444	ЛППЗ.200.65.2000.1,5.4	ЛМс-ПЗ 200х65-1,5 У2 (L=2000мм)
			300	9,11	H0124131445	ЛППЗ.300.65.2000.1,5.4	ЛМс-ПЗ 300х65-1,5 У2 (L=2000мм)
			400	11,13	H0124131446	ЛППЗ.400.65.2000.1,5.4	ЛМс-ПЗ 400х65-1,5 У2 (L=2000мм)
			500	12,8	H0124131447	ЛППЗ.500.65.2000.1,5.4	ЛМс-ПЗ 500х65-1,5 У2 (L=2000мм)
			600	14,78	H0124131448	ЛППЗ.600.65.2000.1,5.4	ЛМс-ПЗ 600х65-1,5 У2 (L=2000мм)
		0,5	100	1,89	H0129131402	ЛППЗ.100.65.2000.0,5.6	ЛМс-ПЗ 100х65-0,5 AISI 304 (L=2000 мм)
			150	2,28	H0129131403	ЛППЗ.150.65.2000.0,5.6	ЛМс-ПЗ 150х65-0,5 AISI 304 (L=2000 мм)
			200	2,66	H0129131404	ЛППЗ.200.65.2000.0,5.6	ЛМс-ПЗ 200х65-0,5 AISI 304 (L=2000 мм)
			300	3,45	H0129131405	ЛППЗ.300.65.2000.0,5.6	ЛМс-ПЗ 300х65-0,5 AISI 304 (L=2000 мм)
			400	4,22	H0129131406	ЛППЗ.400.65.2000.0,5.6	ЛМс-ПЗ 400х65-0,5 AISI 304 (L=2000 мм)
		0,8	100	2,78	H0129131482	ЛППЗ.100.65.2000.0,8.6	ЛМс-ПЗ 100х65-0,8 AISI 304 (L=2000мм)
			150	3,33	H0129131483	ЛППЗ.150.65.2000.0,8.6	ЛМс-ПЗ 150х65-0,8 AISI 304 (L=2000мм)
			200	3,87	H0129131484	ЛППЗ.200.65.2000.0,8.6	ЛМс-ПЗ 200х65-0,8 AISI 304 (L=2000мм)
			300	4,96	H0129131485	ЛППЗ.300.65.2000.0,8.6	ЛМс-ПЗ 300х65-0,8 AISI 304 (L=2000мм)
			400	6,06	H0129131486	ЛППЗ.400.65.2000.0,8.6	ЛМс-ПЗ 400х65-0,8 AISI 304 (L=2000мм)
			500	6,97	H0129131487	ЛППЗ.500.65.2000.0,8.6	ЛМс-ПЗ 500х65-0,8 AISI 304 (L=2000мм)
			600	8,05	H0129131488	ЛППЗ.600.65.2000.0,8.6	ЛМс-ПЗ 600х65-0,8 AISI 304 (L=2000мм)
		1	100	3,47	H0129131422	ЛППЗ.100.65.2000.1.6	ЛМс-ПЗ 100х65-1,0 AISI 304 (L=2000мм)
			150	4,16	H0129131423	ЛППЗ.150.65.2000.1.6	ЛМс-ПЗ 150х65-1,0 AISI 304 (L=2000мм)
			200	4,84	H0129131424	ЛППЗ.200.65.2000.1.6	ЛМс-ПЗ 200х65-1,0 AISI 304 (L=2000мм)
			300	6,2	H0129131425	ЛППЗ.300.65.2000.1.6	ЛМс-ПЗ 300х65-1,0 AISI 304 (L=2000мм)
			400	7,57	H0129131426	ЛППЗ.400.65.2000.1.6	ЛМс-ПЗ 400х65-1,0 AISI 304 (L=2000мм)
			500	8,71	H0129131427	ЛППЗ.500.65.2000.1.6	ЛМс-ПЗ 500х65-1,0 AISI 304 (L=2000мм)
			600	10,06	H0129131428	ЛППЗ.600.65.2000.1.6	ЛМс-ПЗ 600х65-1,0 AISI 304 (L=2000мм)
		1,2	100	4,17	H0129131432	ЛППЗ.100.65.2000.1,2.6	ЛМс-ПЗ 100х65-1,2 AISI 304 (L=2000мм)
			150	4,99	H0129131433	ЛППЗ.150.65.2000.1,2.6	ЛМс-ПЗ 150х65-1,2 AISI 304 (L=2000мм)
			200	5,81	H0129131434	ЛППЗ.200.65.2000.1,2.6	ЛМс-ПЗ 200х65-1,2 AISI 304 (L=2000мм)
			300	7,44	H0129131435	ЛППЗ.300.65.2000.1,2.6	ЛМс-ПЗ 300х65-1,2 AISI 304 (L=2000мм)
			400	9,09	H0129131436	ЛППЗ.400.65.2000.1,2.6	ЛМс-ПЗ 400х65-1,2 AISI 304 (L=2000мм)
			500	10,45	H0129131437	ЛППЗ.500.65.2000.1,2.6	ЛМс-ПЗ 500х65-1,2 AISI 304 (L=2000мм)
			600	12,07	H0129131438	ЛППЗ.600.65.2000.1,2.6	ЛМс-ПЗ 600х65-1,2 AISI 304 (L=2000мм)
		1,5	100	4,86	H0129131442	ЛППЗ.100.65.2000.1,5.6	ЛМс-ПЗ 100х65-1,5 AISI 304 (L=2000мм)
			150	5,82	H0129131443	ЛППЗ.150.65.2000.1,5.6	ЛМс-ПЗ 150х65-1,5 AISI 304 (L=2000мм)
			200	6,78	H0129131444	ЛППЗ.200.65.2000.1,5.6	ЛМс-ПЗ 200х65-1,5 AISI 304 (L=2000мм)
			300	8,68	H0129131445	ЛППЗ.300.65.2000.1,5.6	ЛМс-ПЗ 300х65-1,5 AISI 304 (L=2000мм)
			400	10,6	H0129131446	ЛППЗ.400.65.2000.1,5.6	ЛМс-ПЗ 400х65-1,5 AISI 304 (L=2000мм)
			500	12,19	H0129131447	ЛППЗ.500.65.2000.1,5.6	ЛМс-ПЗ 500х65-1,5 AISI 304 (L=2000мм)
			600	14,08	H0129131448	ЛППЗ.600.65.2000.1,5.6	ЛМс-ПЗ 600х65-1,5 AISI 304 (L=2000мм)

Под заказ возможно изготовление нестандартных лотков с другими типоразмерами, толщинами, длиной и типом покрытия

Варианты исполнения:
- Горячее цинкование
- Сталь оцинкованная по методу Сендзимира
- Полимерно-порошковая окраска
- Нержавеющая сталь

Пример записи при заказе лотка монтажного прямого перфорированного замкового длиной 2000 мм, высотой 65 мм, толщиной 0,8 мм, шириной 600 мм, нержавеющая сталь:
Лоток монтажный прямой перфорированный замковый ЛППЗ.600.65.2000.0,8.6 (артикул H0129131488)

Лоток монтажный прямой перфорированный замковый ЛППЗ (ЛМс-ПЗ), борт 65 мм, длина 3000 мм

Высота, H, мм	Длина, L, мм	Толщина, S, мм	Ширина, B, мм	Масса, кг	Артикул	Новое наименование	Старое наименование
65	3000	0,5	100	2,58	H0129132402	ЛППЗ.100.65.3000.0,5.6	ЛМс-ПЗ 100х65-0,5 AISI 304 (L=3000 мм)
			150	3,11	H0129132403	ЛППЗ.150.65.3000.0,5.6	ЛМс-ПЗ 150х65-0,5 AISI 304 (L=3000 мм)
			200	3,63	H0129132404	ЛППЗ.200.65.3000.0,5.6	ЛМс-ПЗ 200х65-0,5 AISI 304 (L=3000 мм)
			300	4,69	H0129132405	ЛППЗ.300.65.3000.0,5.6	ЛМс-ПЗ 300х65-0,5 AISI 304 (L=3000 мм)
			400	5,75	H0129132406	ЛППЗ.400.65.3000.0,5.6	ЛМс-ПЗ 400х65-0,5 AISI 304 (L=3000 мм)
		0,8	100	4,17	H0129132482	ЛППЗ.100.65.3000.0,8.6	ЛМс-ПЗ 100х65-0,8 AISI 304 (L=3000мм)
			150	4,99	H0129132483	ЛППЗ.150.65.3000.0,8.6	ЛМс-ПЗ 150х65-0,8 AISI 304 (L=3000мм)
			200	5,82	H0129132484	ЛППЗ.200.65.3000.0,8.6	ЛМс-ПЗ 200х65-0,8 AISI 304 (L=3000мм)
			300	7,44	H0129132485	ЛППЗ.300.65.3000.0,8.6	ЛМс-ПЗ 300х65-0,8 AISI 304 (L=3000мм)
			400	9,09	H0129132486	ЛППЗ.400.65.3000.0,8.6	ЛМс-ПЗ 400х65-0,8 AISI 304 (L=3000мм)
			500	10,45	H0129132487	ЛППЗ.500.65.3000.0,8.6	ЛМс-ПЗ 500х65-0,8 AISI 304 (L=3000мм)
			600	12,07	H0129132488	ЛППЗ.600.65.3000.0,8.6	ЛМс-ПЗ 600х65-0,8 AISI 304 (L=3000мм)
		1	100	5,21	H0129132422	ЛППЗ.100.65.3000.1.6	ЛМс-ПЗ 100х65-1,0 AISI 304 (L=3000мм)
			150	6,24	H0129132423	ЛППЗ.150.65.3000.1.6	ЛМс-ПЗ 150х65-1,0 AISI 304 (L=3000мм)
			200	7,26	H0129132424	ЛППЗ.200.65.3000.1.6	ЛМс-ПЗ 200х65-1,0 AISI 304 (L=3000мм)
			300	9,3	H0129132425	ЛППЗ.300.65.3000.1.6	ЛМс-ПЗ 300х65-1,0 AISI 304 (L=3000мм)
			400	11,4	H0129132426	ЛППЗ.400.65.3000.1.6	ЛМс-ПЗ 400х65-1,0 AISI 304 (L=3000мм)
			500	13,06	H0129132427	ЛППЗ.500.65.3000.1.6	ЛМс-ПЗ 500х65-1,0 AISI 304 (L=3000мм)
			600	15,09	H0129132428	ЛППЗ.600.65.3000.1.6	ЛМс-ПЗ 600х65-1,0 AISI 304 (L=3000мм)
		1,2	100	6,25	H0129132432	ЛППЗ.100.65.3000.1,2.6	ЛМс-ПЗ 100х65-1,2 AISI 304 (L=3000мм)
			150	7,48	H0129132433	ЛППЗ.150.65.3000.1,2.6	ЛМс-ПЗ 150х65-1,2 AISI 304 (L=3000мм)
			200	8,72	H0129132434	ЛППЗ.200.65.3000.1,2.6	ЛМс-ПЗ 200х65-1,2 AISI 304 (L=3000мм)
			300	11,2	H0129132435	ЛППЗ.300.65.3000.1,2.6	ЛМс-ПЗ 300х65-1,2 AISI 304 (L=3000мм)
			400	13,6	H0129132436	ЛППЗ.400.65.3000.1,2.6	ЛМс-ПЗ 400х65-1,2 AISI 304 (L=3000мм)
			500	15,68	H0129132437	ЛППЗ.500.65.3000.1,2.6	ЛМс-ПЗ 500х65-1,2 AISI 304 (L=3000мм)
			600	18,11	H0129132438	ЛППЗ.600.65.3000.1,2.6	ЛМс-ПЗ 600х65-1,2 AISI 304 (L=3000мм)
		1,5	100	7,29	H0129132442	ЛППЗ.100.65.3000.1,5.6	ЛМс-ПЗ 100х65-1,5 AISI 304 (L=3000мм)
			150	8,73	H0129132443	ЛППЗ.150.65.3000.1,5.6	ЛМс-ПЗ 150х65-1,5 AISI 304 (L=3000мм)
			200	10,2	H0129132444	ЛППЗ.200.65.3000.1,5.6	ЛМс-ПЗ 200х65-1,5 AISI 304 (L=3000мм)
			300	13	H0129132445	ЛППЗ.300.65.3000.1,5.6	ЛМс-ПЗ 300х65-1,5 AISI 304 (L=3000мм)
			400	15,9	H0129132446	ЛППЗ.400.65.3000.1,5.6	ЛМс-ПЗ 400х65-1,5 AISI 304 (L=3000мм)
			500	18,29	H0129132447	ЛППЗ.500.65.3000.1,5.6	ЛМс-ПЗ 500х65-1,5 AISI 304 (L=3000мм)
			600	21,12	H0129132448	ЛППЗ.600.65.3000.1,5.6	ЛМс-ПЗ 600х65-1,5 AISI 304 (L=3000мм)

Под заказ возможно изготовление нестандартных лотков с другими типоразмерами, толщинами, длиной и типом покрытия

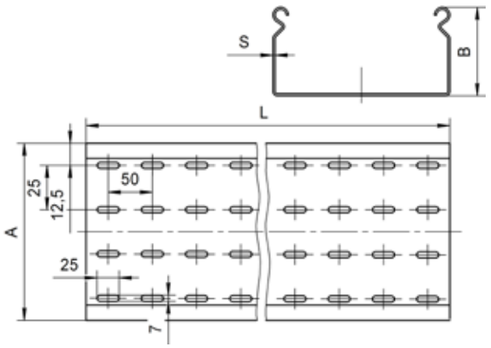

Лоток монтажный прямой перфорированный замковый ЛППЗ (ЛМс-ПЗ), борт 80 мм, длина 2000 мм

Высота, H, мм	Длина, L, мм	Толщина, S, мм	Ширина, B, мм	Масса, кг	Артикул	Новое наименование	Старое наименование
80	2000	0,7	100	3,56	H0121131512	ЛППЗ.100.80.2000.0,7.1	ЛМс-ПЗ 100х80-0,7ц УТ1,5 (L=2000 мм)
			150	4,18	H0121131513	ЛППЗ.150.80.2000.0,7.1	ЛМс-ПЗ 150х80-0,7ц УТ1,5 (L=2000 мм)
			200	4,79	H0121131514	ЛППЗ.200.80.2000.0,7.1	ЛМс-ПЗ 200х80-0,7ц УТ1,5 (L=2000 мм)
			300	5,97	H0121131515	ЛППЗ.300.80.2000.0,7.1	ЛМс-ПЗ 300х80-0,7ц УТ1,5 (L=2000 мм)
			400	7,20	H0121131516	ЛППЗ.400.80.2000.0,7.1	ЛМс-ПЗ 400х80-0,7ц УТ1,5 (L=2000 мм)
		1	100	4,76	H0121131522	ЛППЗ.100.80.2000.1.1	ЛМс-ПЗ 100х80-1,0ц УТ1,5 (L=2000 мм)
			150	5,60	H0121131523	ЛППЗ.150.80.2000.1.1	ЛМс-ПЗ 150х80-1,0ц УТ1,5 (L=2000 мм)
			200	6,43	H0121131524	ЛППЗ.200.80.2000.1.1	ЛМс-ПЗ 200х80-1,0ц УТ1,5 (L=2000 мм)
			300	8,03	H0121131525	ЛППЗ.300.80.2000.1.1	ЛМс-ПЗ 300х80-1,0ц УТ1,5 (L=2000 мм)
			400	9,67	H0121131526	ЛППЗ.400.80.2000.1.1	ЛМс-ПЗ 400х80-1,0ц УТ1,5 (L=2000 мм)
			500	10,71	H0121131527	ЛППЗ.500.80.2000.1.1	ЛМс-ПЗ 500х80-1,0ц УТ1,5 (L=2000 мм)
			600	12,29	H0121131528	ЛППЗ.600.80.2000.1.1	ЛМс-ПЗ 600х80-1,0ц УТ1,5 (L=2000 мм)
		1,2	100	5,71	H0121131532	ЛППЗ.100.80.2000.1,2.1	ЛМс-ПЗ 100х80-1,2ц УТ1,5 (L=2000 мм)
			150	6,72	H0121131533	ЛППЗ.150.80.2000.1,2.1	ЛМс-ПЗ 150х80-1,2ц УТ1,5 (L=2000 мм)
			200	7,71	H0121131534	ЛППЗ.200.80.2000.1,2.1	ЛМс-ПЗ 200х80-1,2ц УТ1,5 (L=2000 мм)
			300	9,63	H0121131535	ЛППЗ.300.80.2000.1,2.1	ЛМс-ПЗ 300х80-1,2ц УТ1,5 (L=2000 мм)
			400	11,60	H0121131536	ЛППЗ.400.80.2000.1,2.1	ЛМс-ПЗ 400х80-1,2ц УТ1,5 (L=2000 мм)
			500	12,85	H0121131537	ЛППЗ.500.80.2000.1,2.1	ЛМс-ПЗ 500х80-1,2ц УТ1,5 (L=2000 мм)
			600	14,75	H0121131538	ЛППЗ.600.80.2000.1,2.1	ЛМс-ПЗ 600х80-1,2ц УТ1,5 (L=2000 мм)
		1,5	100	6,67	H0121131542	ЛППЗ.100.80.2000.1,5.1	ЛМс-ПЗ 100х80-1,5ц УТ1,5 (L=2000 мм)
			150	7,84	H0121131543	ЛППЗ.150.80.2000.1,5.1	ЛМс-ПЗ 150х80-1,5ц УТ1,5 (L=2000 мм)
			200	8,99	H0121131544	ЛППЗ.200.80.2000.1,5.1	ЛМс-ПЗ 200х80-1,5ц УТ1,5 (L=2000 мм)
			300	11,20	H0121131545	ЛППЗ.300.80.2000.1,5.1	ЛМс-ПЗ 300х80-1,5ц УТ1,5 (L=2000 мм)
			400	13,50	H0121131546	ЛППЗ.400.80.2000.1,5.1	ЛМс-ПЗ 400х80-1,5ц УТ1,5 (L=2000 мм)
			500	14,99	H0121131547	ЛППЗ.500.80.2000.1,5.1	ЛМс-ПЗ 500х80-1,5ц УТ1,5 (L=2000 мм)
			600	17,21	H0121131548	ЛППЗ.600.80.2000.1,5.1	ЛМс-ПЗ 600х80-1,5ц УТ1,5 (L=2000 мм)
		0,55	100	2,12	H0122131502	ЛППЗ.100.80.2000.0,55.2	ЛМс-ПЗ 100х80-0,55ц УТ2,5 (L=2000 мм)
			150	2,51	H0122131503	ЛППЗ.150.80.2000.0,55.2	ЛМс-ПЗ 150х80-0,55ц УТ2,5 (L=2000 мм)
			200	2,90	H0122131504	ЛППЗ.200.80.2000.0,55.2	ЛМс-ПЗ 200х80-0,55ц УТ2,5 (L=2000 мм)
			300	3,67	H0122131505	ЛППЗ.300.80.2000.0,55.2	ЛМс-ПЗ 300х80-0,55ц УТ2,5 (L=2000 мм)
			400	4,46	H0122131506	ЛППЗ.400.80.2000.0,55.2	ЛМс-ПЗ 400х80-0,55ц УТ2,5 (L=2000 мм)
		0,7	100	2,76	H0122131512	ЛППЗ.100.80.2000.0,7.2	ЛМс-ПЗ 100х80-0,7ц УТ2,5 (L=2000 мм)
			150	3,24	H0122131513	ЛППЗ.150.80.2000.0,7.2	ЛМс-ПЗ 150х80-0,7ц УТ2,5 (L=2000 мм)
			200	3,72	H0122131514	ЛППЗ.200.80.2000.0,7.2	ЛМс-ПЗ 200х80-0,7ц УТ2,5 (L=2000 мм)
			300	4,67	H0122131515	ЛППЗ.300.80.2000.0,7.2	ЛМс-ПЗ 300х80-0,7ц УТ2,5 (L=2000 мм)
			400	5,63	H0122131516	ЛППЗ.400.80.2000.0,7.2	ЛМс-ПЗ 400х80-0,7ц УТ2,5 (L=2000 мм)
			500	6,38	H0122131517	ЛППЗ.500.80.2000.0,7.2	ЛМс-ПЗ 500х80-0,7ц УТ2,5 (L=2000 мм)
			600	7,32	H0122131518	ЛППЗ.600.80.2000.0,7.2	ЛМс-ПЗ 600х80-0,7ц УТ2,5 (L=2000 мм)
		1	100	3,94	H0122131522	ЛППЗ.100.80.2000.1.2	ЛМс-ПЗ 100х80-1,0ц УТ2,5 (L=2000 мм)
			150	4,63	H0122131523	ЛППЗ.150.80.2000.1.2	ЛМс-ПЗ 150х80-1,0ц УТ2,5 (L=2000 мм)
			200	5,31	H0122131524	ЛППЗ.200.80.2000.1.2	ЛМс-ПЗ 200х80-1,0ц УТ2,5 (L=2000 мм)
			300	6,67	H0122131525	ЛППЗ.300.80.2000.1.2	ЛМс-ПЗ 300х80-1,0ц УТ2,5 (L=2000 мм)
			400	8,04	H0122131526	ЛППЗ.400.80.2000.1.2	ЛМс-ПЗ 400х80-1,0ц УТ2,5 (L=2000 мм)
			500	9,11	H0122131527	ЛППЗ.500.80.2000.1.2	ЛМс-ПЗ 500х80-1,0ц УТ2,5 (L=2000 мм)
			600	10,46	H0122131528	ЛППЗ.600.80.2000.1.2	ЛМс-ПЗ 600х80-1,0ц УТ2,5 (L=2000 мм)
		1,2	100	4,73	H0122131532	ЛППЗ.100.80.2000.1,2.2	ЛМс-ПЗ 100х80-1,2ц УТ2,5 (L=2000 мм)
			150	5,55	H0122131533	ЛППЗ.150.80.2000.1,2.2	ЛМс-ПЗ 150х80-1,2ц УТ2,5 (L=2000 мм)
			200	6,38	H0122131534	ЛППЗ.200.80.2000.1,2.2	ЛМс-ПЗ 200х80-1,2ц УТ2,5 (L=2000 мм)
			300	8,01	H0122131535	ЛППЗ.300.80.2000.1,2.2	ЛМс-ПЗ 300х80-1,2ц УТ2,5 (L=2000 мм)
			400	9,65	H0122131536	ЛППЗ.400.80.2000.1,2.2	ЛМс-ПЗ 400х80-1,2ц УТ2,5 (L=2000 мм)
			500	10,94	H0122131537	ЛППЗ.500.80.2000.1,2.2	ЛМс-ПЗ 500х80-1,2ц УТ2,5 (L=2000 мм)
			600	12,56	H0122131538	ЛППЗ.600.80.2000.1,2.2	ЛМс-ПЗ 600х80-1,2ц УТ2,5 (L=2000 мм)
		1,5	100	5,52	H0122131542	ЛППЗ.100.80.2000.1,5.2	ЛМс-ПЗ 100х80-1,5ц УТ2,5 (L=2000 мм)
			150	6,48	H0122131543	ЛППЗ.150.80.2000.1,5.2	ЛМс-ПЗ 150х80-1,5ц УТ2,5 (L=2000 мм)
			200	7,44	H0122131544	ЛППЗ.200.80.2000.1,5.2	ЛМс-ПЗ 200х80-1,5ц УТ2,5 (L=2000 мм)
			300	9,34	H0122131545	ЛППЗ.300.80.2000.1,5.2	ЛМс-ПЗ 300х80-1,5ц УТ2,5 (L=2000 мм)
			400	11,30	H0122131546	ЛППЗ.400.80.2000.1,5.2	ЛМс-ПЗ 400х80-1,5ц УТ2,5 (L=2000 мм)
			500	12,76	H0122131547	ЛППЗ.500.80.2000.1,5.2	ЛМс-ПЗ 500х80-1,5ц УТ2,5 (L=2000 мм)
			600	14,65	H0122131548	ЛППЗ.600.80.2000.1,5.2	ЛМс-ПЗ 600х80-1,5ц УТ2,5 (L=2000 мм)

Под заказ возможно изготовление нестандартных лотков с другими типоразмерами, толщинами, длиной и типом покрытия

Варианты исполнения:
- Горячее цинкование
- Сталь оцинкованная по методу Сендзимира
- Полимерно-порошковая окраска
- Нержавеющая сталь

Пример записи при заказе лотка монтажного прямого перфорированного замкового длиной 2000 мм, высотой 80 мм, толщиной 1,5 мм, шириной 600 мм, горячее цинкование: **Лоток монтажный прямой перфорированный замковый ЛППЗ.600.80.2000.1,5.1 (артикул H0121131548)**

Лоток монтажный прямой перфорированный замковый ЛППЗ (ЛМс-ПЗ), борт 80 мм, длина 3000 мм

Высота, H, мм	Длина, L, мм	Толщина, S, мм	Ширина, B, мм	Масса, кг	Артикул	Новое наименование	Старое наименование
80	3000	0,7	100	5,19	H0121132512	ЛППЗ.100.80.3000.0,7.1	ЛМс-ПЗ 100х80-0,7ц УТ1,5 (L=3000 мм)
			150	6,15	H0121132513	ЛППЗ.150.80.3000.0,7.1	ЛМс-ПЗ 150х80-0,7ц УТ1,5 (L=3000 мм)
			200	7,10	H0121132514	ЛППЗ.200.80.3000.0,7.1	ЛМс-ПЗ 200х80-0,7ц УТ1,5 (L=3000 мм)
			300	9,00	H0121132515	ЛППЗ.300.80.3000.0,7.1	ЛМс-ПЗ 300х80-0,7ц УТ1,5 (L=3000 мм)
			400	10,91	H0121132516	ЛППЗ.400.80.3000.0,7.1	ЛМс-ПЗ 400х80-0,7ц УТ1,5 (L=3000 мм)
		1	100	6,50	H0121132522	ЛППЗ.100.80.3000.1.1	ЛМс-ПЗ 100х80-1,0ц УТ1,5 (L=3000 мм)
			150	7,69	H0121132523	ЛППЗ.150.80.3000.1.1	ЛМс-ПЗ 150х80-1,0ц УТ1,5 (L=3000 мм)
			200	8,87	H0121132524	ЛППЗ.200.80.3000.1.1	ЛМс-ПЗ 200х80-1,0ц УТ1,5 (L=3000 мм)
			300	11,25	H0121132525	ЛППЗ.300.80.3000.1.1	ЛМс-ПЗ 300х80-1,0ц УТ1,5 (L=3000 мм)
			400	13,63	H0121132526	ЛППЗ.400.80.3000.1.1	ЛМс-ПЗ 400х80-1,0ц УТ1,5 (L=3000 мм)
			500	16,06	H0121132527	ЛППЗ.500.80.3000.1.1	ЛМс-ПЗ 500х80-1,0ц УТ1,5 (L=3000 мм)
			600	18,44	H0121132528	ЛППЗ.600.80.3000.1.1	ЛМс-ПЗ 600х80-1,0ц УТ1,5 (L=3000 мм)
		1,2	100	7,79	H0121132532	ЛППЗ.100.80.3000.1,2.1	ЛМс-ПЗ 100х80-1,2ц УТ1,5 (L=3000 мм)
			150	9,22	H0121132533	ЛППЗ.150.80.3000.1,2.1	ЛМс-ПЗ 150х80-1,2ц УТ1,5 (L=3000 мм)
			200	10,65	H0121132534	ЛППЗ.200.80.3000.1,2.1	ЛМс-ПЗ 200х80-1,2ц УТ1,5 (L=3000 мм)
			300	13,51	H0121132535	ЛППЗ.300.80.3000.1,2.1	ЛМс-ПЗ 300х80-1,2ц УТ1,5 (L=3000 мм)
			400	16,36	H0121132536	ЛППЗ.400.80.3000.1,2.1	ЛМс-ПЗ 400х80-1,2ц УТ1,5 (L=3000 мм)
			500	19,27	H0121132537	ЛППЗ.500.80.3000.1,2.1	ЛМс-ПЗ 500х80-1,2ц УТ1,5 (L=3000 мм)
			600	22,13	H0121132538	ЛППЗ.600.80.3000.1,2.1	ЛМс-ПЗ 600х80-1,2ц УТ1,5 (L=3000 мм)
		1,5	100	9,74	H0121132542	ЛППЗ.100.80.3000.1,5.1	ЛМс-ПЗ 100х80-1,5ц УТ1,5 (L=3000 мм)
			150	11,53	H0121132543	ЛППЗ.150.80.3000.1,5.1	ЛМс-ПЗ 150х80-1,5ц УТ1,5 (L=3000 мм)
			200	13,32	H0121132544	ЛППЗ.200.80.3000.1,5.1	ЛМс-ПЗ 200х80-1,5ц УТ1,5 (L=3000 мм)
			300	16,88	H0121132545	ЛППЗ.300.80.3000.1,5.1	ЛМс-ПЗ 300х80-1,5ц УТ1,5 (L=3000 мм)
			400	20,45	H0121132546	ЛППЗ.400.80.3000.1,5.1	ЛМс-ПЗ 400х80-1,5ц УТ1,5 (L=3000 мм)
			500	22,48	H0121132547	ЛППЗ.500.80.3000.1,5.1	ЛМс-ПЗ 500х80-1,5ц УТ1,5 (L=3000 мм)
			600	25,81	H0121132548	ЛППЗ.600.80.3000.1,5.1	ЛМс-ПЗ 600х80-1,5ц УТ1,5 (L=3000 мм)
		0,55	100	3,18	H0122132502	ЛППЗ.100.80.3000.0,55.2	ЛМс-ПЗ 100х80-0,55ц УТ2,5 (L=3000 мм)
			150	3,77	H0122132503	ЛППЗ.150.80.3000.0,55.2	ЛМс-ПЗ 150х80-0,55ц УТ2,5 (L=3000 мм)
			200	4,35	H0122132504	ЛППЗ.200.80.3000.0,55.2	ЛМс-ПЗ 200х80-0,55ц УТ2,5 (L=3000 мм)
			300	5,51	H0122132505	ЛППЗ.300.80.3000.0,55.2	ЛМс-ПЗ 300х80-0,55ц УТ2,5 (L=3000 мм)
			400	6,69	H0122132506	ЛППЗ.400.80.3000.0,55.2	ЛМс-ПЗ 400х80-0,55ц УТ2,5 (L=3000 мм)
		0,7	100	4,14	H0122132512	ЛППЗ.100.80.3000.0,7.2	ЛМс-ПЗ 100х80-0,7ц УТ2,5 (L=3000 мм)
			150	4,86	H0122132513	ЛППЗ.150.80.3000.0,7.2	ЛМс-ПЗ 150х80-0,7ц УТ2,5 (L=3000 мм)
			200	5,58	H0122132514	ЛППЗ.200.80.3000.0,7.2	ЛМс-ПЗ 200х80-0,7ц УТ2,5 (L=3000 мм)
			300	7,01	H0122132515	ЛППЗ.300.80.3000.0,7.2	ЛМс-ПЗ 300х80-0,7ц УТ2,5 (L=3000 мм)
			400	8,45	H0122132516	ЛППЗ.400.80.3000.0,7.2	ЛМс-ПЗ 400х80-0,7ц УТ2,5 (L=3000 мм)
			500	9,57	H0122132517	ЛППЗ.500.80.3000.0,7.2	ЛМс-ПЗ 500х80-0,7ц УТ2,5 (L=3000 мм)
			600	10,99	H0122132518	ЛППЗ.600.80.3000.0,7.2	ЛМс-ПЗ 600х80-0,7ц УТ2,5 (L=3000 мм)
		1	100	5,91	H0122132522	ЛППЗ.100.80.3000.1.2	ЛМс-ПЗ 100х80-1,0ц УТ2,5 (L=3000 мм)
			150	6,94	H0122132523	ЛППЗ.150.80.3000.1.2	ЛМс-ПЗ 150х80-1,0ц УТ2,5 (L=3000 мм)
			200	7,97	H0122132524	ЛППЗ.200.80.3000.1.2	ЛМс-ПЗ 200х80-1,0ц УТ2,5 (L=3000 мм)
			300	10,00	H0122132525	ЛППЗ.300.80.3000.1.2	ЛМс-ПЗ 300х80-1,0ц УТ2,5 (L=3000 мм)
			400	12,10	H0122132526	ЛППЗ.400.80.3000.1.2	ЛМс-ПЗ 400х80-1,0ц УТ2,5 (L=3000 мм)
			500	13,67	H0122132527	ЛППЗ.500.80.3000.1.2	ЛМс-ПЗ 500х80-1,0ц УТ2,5 (L=3000 мм)
			600	15,7	H0122132528	ЛППЗ.600.80.3000.1.2	ЛМс-ПЗ 600х80-1,0ц УТ2,5 (L=3000 мм)
		1,2	100	7,10	H0122132532	ЛППЗ.100.80.3000.1,2.2	ЛМс-ПЗ 100х80-1,2ц УТ2,5 (L=3000 мм)
			150	8,33	H0122132533	ЛППЗ.150.80.3000.1,2.2	ЛМс-ПЗ 150х80-1,2ц УТ2,5 (L=3000 мм)
			200	9,57	H0122132534	ЛППЗ.200.80.3000.1,2.2	ЛМс-ПЗ 200х80-1,2ц УТ2,5 (L=3000 мм)
			300	12,10	H0122132535	ЛППЗ.300.80.3000.1,2.2	ЛМс-ПЗ 300х80-1,2ц УТ2,5 (L=3000 мм)
			400	14,50	H0122132536	ЛППЗ.400.80.3000.1,2.2	ЛМс-ПЗ 400х80-1,2ц УТ2,5 (L=3000 мм)
			500	16,4	H0122132537	ЛППЗ.500.80.3000.1,2.2	ЛМс-ПЗ 500х80-1,2ц УТ2,5 (L=3000 мм)
			600	18,84	H0122132538	ЛППЗ.600.80.3000.1,2.2	ЛМс-ПЗ 600х80-1,2ц УТ2,5 (L=3000 мм)
		1,5	100	8,28	H0122132542	ЛППЗ.100.80.3000.1,5.2	ЛМс-ПЗ 100х80-1,5ц УТ2,5 (L=3000 мм)
			150	9,72	H0122132543	ЛППЗ.150.80.3000.1,5.2	ЛМс-ПЗ 150х80-1,5ц УТ2,5 (L=3000 мм)
			200	11,20	H0122132544	ЛППЗ.200.80.3000.1,5.2	ЛМс-ПЗ 200х80-1,5ц УТ2,5 (L=3000 мм)
			300	14,00	H0122132545	ЛППЗ.300.80.3000.1,5.2	ЛМс-ПЗ 300х80-1,5ц УТ2,5 (L=3000 мм)
			400	16,90	H0122132546	ЛППЗ.400.80.3000.1,5.2	ЛМс-ПЗ 400х80-1,5ц УТ2,5 (L=3000 мм)
			500	19,14	H0122132547	ЛППЗ.500.80.3000.1,5.2	ЛМс-ПЗ 500х80-1,5ц УТ2,5 (L=3000 мм)
			600	21,97	H0122132548	ЛППЗ.600.80.3000.1,5.2	ЛМс-ПЗ 600х80-1,5ц УТ2,5 (L=3000 мм)

Под заказ возможно изготовление нестандартных лотков с другими типоразмерами, толщинами, длиной и типом покрытия

Варианты исполнения:
- Горячее цинкование
- Сталь оцинкованная по методу Сендзимира
- Полимерно-порошковая окраска
- Нержавеющая сталь

Пример записи при заказе лотка монтажного прямого перфорированного замкового длиной 3000 мм, высотой 80 мм, толщиной 1,5 мм, шириной 600 мм, сталь оцинкованная по методу Сендзимира: **Лоток монтажный прямой перфорированный замковый ЛППЗ.600.80.3000.1,5.2 (артикул H0122132548)**

Лоток монтажный прямой перфорированный замковый ЛППЗ (ЛМс-ПЗ), борт 80 мм, длина 2000 мм

Высота, H, мм	Длина, L, мм	Толщина, S, мм	Ширина, B, мм	Масса, кг	Артикул	Новое наименование	Старое наименование
80	2000	0,55	100	2,23	H0124131502	ЛППЗ.100.80.2000.0,55.4	ЛМс-ПЗ 100x80-0,55 У2 (L=2000 мм)
			150	2,64	H0124131503	ЛППЗ.150.80.2000.0,55.4	ЛМс-ПЗ 150x80-0,55 У2 (L=2000 мм)
			200	3,05	H0124131504	ЛППЗ.200.80.2000.0,55.4	ЛМс-ПЗ 200x80-0,55 У2 (L=2000 мм)
			300	3,85	H0124131505	ЛППЗ.300.80.2000.0,55.4	ЛМс-ПЗ 300x80-0,55 У2 (L=2000 мм)
			400	4,68	H0124131506	ЛППЗ.400.80.2000.0,55.4	ЛМс-ПЗ 400x80-0,55 У2 (L=2000 мм)
		0,7	100	2,9	H0124131512	ЛППЗ.100.80.2000.0,7.4	ЛМс-ПЗ 100x80-0,7 У2 (L=2000мм)
			150	3,4	H0124131513	ЛППЗ.150.80.2000.0,7.4	ЛМс-ПЗ 150x80-0,7 У2 (L=2000мм)
			200	3,91	H0124131514	ЛППЗ.200.80.2000.0,7.4	ЛМс-ПЗ 200x80-0,7 У2 (L=2000мм)
			300	4,9	H0124131515	ЛППЗ.300.80.2000.0,7.4	ЛМс-ПЗ 300x80-0,7 У2 (L=2000мм)
			400	5,91	H0124131516	ЛППЗ.400.80.2000.0,7.4	ЛМс-ПЗ 400x80-0,7 У2 (L=2000мм)
			500	6,7	H0124131517	ЛППЗ.500.80.2000.0,7.4	ЛМс-ПЗ 500x80-0,7 У2 (L=2000мм)
			600	7,69	H0124131518	ЛППЗ.600.80.2000.0,7.4	ЛМс-ПЗ 600x80-0,7 У2 (L=2000мм)
		1	100	4,14	H0124131522	ЛППЗ.100.80.2000.1.4	ЛМс-ПЗ 100x80-1,0 У2 (L=2000мм)
			150	4,86	H0124131523	ЛППЗ.150.80.2000.1.4	ЛМс-ПЗ 150x80-1,0 У2 (L=2000мм)
			200	5,58	H0124131524	ЛППЗ.200.80.2000.1.4	ЛМс-ПЗ 200x80-1,0 У2 (L=2000мм)
			300	7	H0124131525	ЛППЗ.300.80.2000.1.4	ЛМс-ПЗ 300x80-1,0 У2 (L=2000мм)
			400	8,44	H0124131526	ЛППЗ.400.80.2000.1.4	ЛМс-ПЗ 400x80-1,0 У2 (L=2000мм)
			500	9,57	H0124131527	ЛППЗ.500.80.2000.1.4	ЛМс-ПЗ 500x80-1,0 У2 (L=2000мм)
			600	10,98	H0124131528	ЛППЗ.600.80.2000.1.4	ЛМс-ПЗ 600x80-1,0 У2 (L=2000мм)
		1,2	100	4,97	H0124131532	ЛППЗ.100.80.2000.1,2.4	ЛМс-ПЗ 100x80-1,2 У2 (L=2000мм)
			150	5,83	H0124131533	ЛППЗ.150.80.2000.1,2.4	ЛМс-ПЗ 150x80-1,2 У2 (L=2000мм)
			200	6,7	H0124131534	ЛППЗ.200.80.2000.1,2.4	ЛМс-ПЗ 200x80-1,2 У2 (L=2000мм)
			300	8,41	H0124131535	ЛППЗ.300.80.2000.1,2.4	ЛМс-ПЗ 300x80-1,2 У2 (L=2000мм)
			400	10,13	H0124131536	ЛППЗ.400.80.2000.1,2.4	ЛМс-ПЗ 400x80-1,2 У2 (L=2000мм)
			500	11,49	H0124131537	ЛППЗ.500.80.2000.1,2.4	ЛМс-ПЗ 500x80-1,2 У2 (L=2000мм)
			600	13,19	H0124131538	ЛППЗ.600.80.2000.1,2.4	ЛМс-ПЗ 600x80-1,2 У2 (L=2000мм)
		1,5	100	5,8	H0124131542	ЛППЗ.100.80.2000.1,5.4	ЛМс-ПЗ 100x80-1,5 У2 (L=2000мм)
			150	6,8	H0124131543	ЛППЗ.150.80.2000.1,5.4	ЛМс-ПЗ 150x80-1,5 У2 (L=2000мм)
			200	7,81	H0124131544	ЛППЗ.200.80.2000.1,5.4	ЛМс-ПЗ 200x80-1,5 У2 (L=2000мм)
			300	9,81	H0124131545	ЛППЗ.300.80.2000.1,5.4	ЛМс-ПЗ 300x80-1,5 У2 (L=2000мм)
			400	11,87	H0124131546	ЛППЗ.400.80.2000.1,5.4	ЛМс-ПЗ 400x80-1,5 У2 (L=2000мм)
			500	13,4	H0124131547	ЛППЗ.500.80.2000.1,5.4	ЛМс-ПЗ 500x80-1,5 У2 (L=2000мм)
			600	15,38	H0124131548	ЛППЗ.600.80.2000.1,5.4	ЛМс-ПЗ 600x80-1,5 У2 (L=2000мм)
		0,5	100	2,12	H0129131502	ЛППЗ.100.80.2000.0,5.6	ЛМс-ПЗ 100x80-0,5 AISI 304 (L=2000 мм)
			150	2,51	H0129131503	ЛППЗ.150.80.2000.0,5.6	ЛМс-ПЗ 150x80-0,5 AISI 304 (L=2000 мм)
			200	2,9	H0129131504	ЛППЗ.200.80.2000.0,5.6	ЛМс-ПЗ 200x80-0,5 AISI 304 (L=2000 мм)
			300	3,67	H0129131505	ЛППЗ.300.80.2000.0,5.6	ЛМс-ПЗ 300x80-0,5 AISI 304 (L=2000 мм)
			400	4,46	H0129131506	ЛППЗ.400.80.2000.0,5.6	ЛМс-ПЗ 400x80-0,5 AISI 304 (L=2000 мм)
		0,8	100	3,15	H0129131582	ЛППЗ.100.80.2000.0,8.6	ЛМс-ПЗ 100x80-0,8 AISI 304 (L=2000мм)
			150	3,7	H0129131583	ЛППЗ.150.80.2000.0,8.6	ЛМс-ПЗ 150x80-0,8 AISI 304 (L=2000мм)
			200	4,25	H0129131584	ЛППЗ.200.80.2000.0,8.6	ЛМс-ПЗ 200x80-0,8 AISI 304 (L=2000мм)
			300	5,34	H0129131585	ЛППЗ.300.80.2000.0,8.6	ЛМс-ПЗ 300x80-0,8 AISI 304 (L=2000мм)
			400	6,43	H0129131586	ЛППЗ.400.80.2000.0,8.6	ЛМс-ПЗ 400x80-0,8 AISI 304 (L=2000мм)
			500	7,29	H0129131587	ЛППЗ.500.80.2000.0,8.6	ЛМс-ПЗ 500x80-0,8 AISI 304 (L=2000мм)
			600	8,37	H0129131588	ЛППЗ.600.80.2000.0,8.6	ЛМс-ПЗ 600x80-0,8 AISI 304 (L=2000мм)
		1	100	3,94	H0129131522	ЛППЗ.100.80.2000.1.6	ЛМс-ПЗ 100x80-1,0 AISI 304 (L=2000мм)
			150	4,63	H0129131523	ЛППЗ.150.80.2000.1.6	ЛМс-ПЗ 150x80-1,0 AISI 304 (L=2000мм)
			200	5,31	H0129131524	ЛППЗ.200.80.2000.1.6	ЛМс-ПЗ 200x80-1,0 AISI 304 (L=2000мм)
			300	6,67	H0129131525	ЛППЗ.300.80.2000.1.6	ЛМс-ПЗ 300x80-1,0 AISI 304 (L=2000мм)
			400	8,04	H0129131526	ЛППЗ.400.80.2000.1.6	ЛМс-ПЗ 400x80-1,0 AISI 304 (L=2000мм)
			500	9,11	H0129131527	ЛППЗ.500.80.2000.1.6	ЛМс-ПЗ 500x80-1,0 AISI 304 (L=2000мм)
			600	10,46	H0129131528	ЛППЗ.600.80.2000.1.6	ЛМс-ПЗ 600x80-1,0 AISI 304 (L=2000мм)
		1,2	100	4,73	H0129131532	ЛППЗ.100.80.2000.1,2.6	ЛМс-ПЗ 100x80-1,2 AISI 304 (L=2000мм)
			150	5,55	H0129131533	ЛППЗ.150.80.2000.1,2.6	ЛМс-ПЗ 150x80-1,2 AISI 304 (L=2000мм)
			200	6,38	H0129131534	ЛППЗ.200.80.2000.1,2.6	ЛМс-ПЗ 200x80-1,2 AISI 304 (L=2000мм)
			300	8,01	H0129131535	ЛППЗ.300.80.2000.1,2.6	ЛМс-ПЗ 300x80-1,2 AISI 304 (L=2000мм)
			400	9,65	H0129131536	ЛППЗ.400.80.2000.1,2.6	ЛМс-ПЗ 400x80-1,2 AISI 304 (L=2000мм)
			500	10,94	H0129131537	ЛППЗ.500.80.2000.1,2.6	ЛМс-ПЗ 500x80-1,2 AISI 304 (L=2000мм)
			600	12,56	H0129131538	ЛППЗ.600.80.2000.1,2.6	ЛМс-ПЗ 600x80-1,2 AISI 304 (L=2000мм)
		1,5	100	5,52	H0129131542	ЛППЗ.100.80.2000.1,5.6	ЛМс-ПЗ 100x80-1,5 AISI 304 (L=2000мм)
			150	6,48	H0129131543	ЛППЗ.150.80.2000.1,5.6	ЛМс-ПЗ 150x80-1,5 AISI 304 (L=2000мм)
			200	7,44	H0129131544	ЛППЗ.200.80.2000.1,5.6	ЛМс-ПЗ 200x80-1,5 AISI 304 (L=2000мм)
			300	9,34	H0129131545	ЛППЗ.300.80.2000.1,5.6	ЛМс-ПЗ 300x80-1,5 AISI 304 (L=2000мм)
			400	11,3	H0129131546	ЛППЗ.400.80.2000.1,5.6	ЛМс-ПЗ 400x80-1,5 AISI 304 (L=2000мм)
			500	12,76	H0129131547	ЛППЗ.500.80.2000.1,5.6	ЛМс-ПЗ 500x80-1,5 AISI 304 (L=2000мм)
			600	14,65	H0129131548	ЛППЗ.600.80.2000.1,5.6	ЛМс-ПЗ 600x80-1,5 AISI 304 (L=2000мм)

Под заказ возможно изготовление нестандартных лотков с другими типоразмерами, толщинами, длиной и типом покрытия

Варианты исполнения:

- Горячее цинкование
- Сталь оцинкованная по методу Сендзимира
- Полимерно-порошковая окраска
- Нержавеющая сталь

Пример записи при заказе лотка монтажного прямого перфорированного замкового длиной 2000 мм, высотой 80 мм, толщиной 1,5 мм, шириной 600 мм, полимерно-порошковая окраска:
Лоток монтажный прямой перфорированный замковый ЛППЗ.600.80.2000.1,5.4 (артикул H0124131548)

Лоток монтажный прямой перфорированный замковый ЛППЗ (ЛМс-ПЗ), борт 80 мм, длина 3000 мм

Высота, H, мм	Длина, L, мм	Толщина, S, мм	Ширина, B, мм	Масса, кг	Артикул	Новое наименование	Старое наименование
80	3000	0,5	100	2,89	H0129132502	ЛППЗ.100.80.3000.0,5.6	ЛМс-ПЗ 100x80-0,5 AISI 304 (L=3000 мм)
			150	3,42	H0129132503	ЛППЗ.150.80.3000.0,5.6	ЛМс-ПЗ 150x80-0,5 AISI 304 (L=3000 мм)
			200	3,95	H0129132504	ЛППЗ.200.80.3000.0,5.6	ЛМс-ПЗ 200x80-0,5 AISI 304 (L=3000 мм)
			300	5,01	H0129132505	ЛППЗ.300.80.3000.0,5.6	ЛМс-ПЗ 300x80-0,5 AISI 304 (L=3000 мм)
			400	6,07	H0129132506	ЛППЗ.400.80.3000.0,5.6	ЛМс-ПЗ 400x80-0,5 AISI 304 (L=3000 мм)
		0,8	100	4,73	H0129132582	ЛППЗ.100.80.3000.0,8.6	ЛМс-ПЗ 100x80-0,8 AISI 304 (L=3000мм)
			150	5,55	H0129132583	ЛППЗ.150.80.3000.0,8.6	ЛМс-ПЗ 150x80-0,8 AISI 304 (L=3000мм)
			200	6,38	H0129132584	ЛППЗ.200.80.3000.0,8.6	ЛМс-ПЗ 200x80-0,8 AISI 304 (L=3000мм)
			300	8,01	H0129132585	ЛППЗ.300.80.3000.0,8.6	ЛМс-ПЗ 300x80-0,8 AISI 304 (L=3000мм)
			400	9,66	H0129132586	ЛППЗ.400.80.3000.0,8.6	ЛМс-ПЗ 400x80-0,8 AISI 304 (L=3000мм)
			500	10,94	H0129132587	ЛППЗ.500.80.3000.0,8.6	ЛМс-ПЗ 500x80-0,8 AISI 304 (L=3000мм)
			600	12,56	H0129132588	ЛППЗ.600.80.3000.0,8.6	ЛМс-ПЗ 600x80-0,8 AISI 304 (L=3000мм)
		1	100	5,91	H0129132522	ЛППЗ.100.80.3000.1.6	ЛМс-ПЗ 100x80-1,0 AISI 304 (L=3000мм)
			150	6,94	H0129132523	ЛППЗ.150.80.3000.1.6	ЛМс-ПЗ 150x80-1,0 AISI 304 (L=3000мм)
			200	7,97	H0129132524	ЛППЗ.200.80.3000.1.6	ЛМс-ПЗ 200x80-1,0 AISI 304 (L=3000мм)
			300	10	H0129132525	ЛППЗ.300.80.3000.1.6	ЛМс-ПЗ 300x80-1,0 AISI 304 (L=3000мм)
			400	12,1	H0129132526	ЛППЗ.400.80.3000.1.6	ЛМс-ПЗ 400x80-1,0 AISI 304 (L=3000мм)
			500	13,67	H0129132527	ЛППЗ.500.80.3000.1.6	ЛМс-ПЗ 500x80-1,0 AISI 304 (L=3000мм)
			600	15,7	H0129132528	ЛППЗ.600.80.3000.1.6	ЛМс-ПЗ 600x80-1,0 AISI 304 (L=3000мм)
		1,2	100	7,1	H0129132532	ЛППЗ.100.80.3000.1,2.6	ЛМс-ПЗ 100x80-1,2 AISI 304 (L=3000мм)
			150	8,33	H0129132533	ЛППЗ.150.80.3000.1,2.6	ЛМс-ПЗ 150x80-1,2 AISI 304 (L=3000мм)
			200	9,57	H0129132534	ЛППЗ.200.80.3000.1,2.6	ЛМс-ПЗ 200x80-1,2 AISI 304 (L=3000мм)
			300	12,1	H0129132535	ЛППЗ.300.80.3000.1,2.6	ЛМс-ПЗ 300x80-1,2 AISI 304 (L=3000мм)
			400	14,5	H0129132536	ЛППЗ.400.80.3000.1,2.6	ЛМс-ПЗ 400x80-1,2 AISI 304 (L=3000мм)
			500	16,4	H0129132537	ЛППЗ.500.80.3000.1,2.6	ЛМс-ПЗ 500x80-1,2 AISI 304 (L=3000мм)
			600	18,84	H0129132538	ЛППЗ.600.80.3000.1,2.6	ЛМс-ПЗ 600x80-1,2 AISI 304 (L=3000мм)
		1,5	100	8,28	H0129132542	ЛППЗ.100.80.3000.1,5.6	ЛМс-ПЗ 100x80-1,5 AISI 304 (L=3000мм)
			150	9,72	H0129132543	ЛППЗ.150.80.3000.1,5.6	ЛМс-ПЗ 150x80-1,5 AISI 304 (L=3000мм)
			200	11,2	H0129132544	ЛППЗ.200.80.3000.1,5.6	ЛМс-ПЗ 200x80-1,5 AISI 304 (L=3000мм)
			300	14	H0129132545	ЛППЗ.300.80.3000.1,5.6	ЛМс-ПЗ 300x80-1,5 AISI 304 (L=3000мм)
			400	16,9	H0129132546	ЛППЗ.400.80.3000.1,5.6	ЛМс-ПЗ 400x80-1,5 AISI 304 (L=3000мм)
			500	19,14	H0129132547	ЛППЗ.500.80.3000.1,5.6	ЛМс-ПЗ 500x80-1,5 AISI 304 (L=3000мм)
			600	21,97	H0129132548	ЛППЗ.600.80.3000.1,5.6	ЛМс-ПЗ 600x80-1,5 AISI 304 (L=3000мм)

Под заказ возможно изготовление нестандартных лотков с другими типоразмерами, толщинами, длиной и типом покрытия

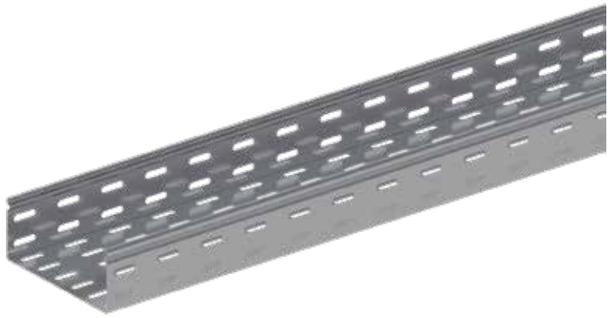

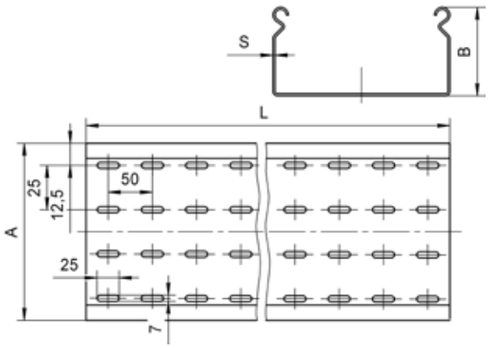

Лоток монтажный прямой перфорированный замковый ЛППЗ (ЛМс-ПЗ), борт 100 мм, длина 2000 мм

Высота, H, мм	Длина, L, мм	Толщина, S, мм	Ширина, B, мм	Масса, кг	Артикул	Новое наименование	Старое наименование
100	2000	0,7	100	4,11	H0121131612	ЛППЗ.100.100.2000.0,7.1	ЛМс-ПЗ 100х100-0,7ц УТ1,5 (L=2000 мм)
			150	4,73	H0121131613	ЛППЗ.150.100.2000.0,7.1	ЛМс-ПЗ 150х100-0,7ц УТ1,5 (L=2000 мм)
			200	5,33	H0121131614	ЛППЗ.200.100.2000.0,7.1	ЛМс-ПЗ 200х100-0,7ц УТ1,5 (L=2000 мм)
			300	6,56	H0121131615	ЛППЗ.300.100.2000.0,7.1	ЛМс-ПЗ 300х100-0,7ц УТ1,5 (L=2000 мм)
			400	7,73	H0121131616	ЛППЗ.400.100.2000.0,7.1	ЛМс-ПЗ 400х100-0,7ц УТ1,5 (L=2000 мм)
		1	100	5,50	H0121131622	ЛППЗ.100.100.2000.1.1	ЛМс-ПЗ 100х100-1,0ц УТ1,5 (L=2000 мм)
			150	6,33	H0121131623	ЛППЗ.150.100.2000.1.1	ЛМс-ПЗ 150х100-1,0ц УТ1,5 (L=2000 мм)
			200	7,16	H0121131624	ЛППЗ.200.100.2000.1.1	ЛМс-ПЗ 200х100-1,0ц УТ1,5 (L=2000 мм)
			300	8,75	H0121131625	ЛППЗ.300.100.2000.1.1	ЛМс-ПЗ 300х100-1,0ц УТ1,5 (L=2000 мм)
			400	10,33	H0121131626	ЛППЗ.400.100.2000.1.1	ЛМс-ПЗ 400х100-1,0ц УТ1,5 (L=2000 мм)
			500	11,34	H0121131627	ЛППЗ.500.100.2000.1.1	ЛМс-ПЗ 500х100-1,0ц УТ1,5 (L=2000 мм)
			600	12,93	H0121131628	ЛППЗ.600.100.2000.1.1	ЛМс-ПЗ 600х100-1,0ц УТ1,5 (L=2000 мм)
		1,2	100	6,60	H0121131632	ЛППЗ.100.100.2000.1,2.1	ЛМс-ПЗ 100х100-1,2ц УТ1,5 (L=2000 мм)
			150	7,60	H0121131633	ЛППЗ.150.100.2000.1,2.1	ЛМс-ПЗ 150х100-1,2ц УТ1,5 (L=2000 мм)
			200	8,59	H0121131634	ЛППЗ.200.100.2000.1,2.1	ЛМс-ПЗ 200х100-1,2ц УТ1,5 (L=2000 мм)
			300	10,50	H0121131635	ЛППЗ.300.100.2000.1,2.1	ЛМс-ПЗ 300х100-1,2ц УТ1,5 (L=2000 мм)
			400	12,40	H0121131636	ЛППЗ.400.100.2000.1,2.1	ЛМс-ПЗ 400х100-1,2ц УТ1,5 (L=2000 мм)
			500	13,61	H0121131637	ЛППЗ.500.100.2000.1,2.1	ЛМс-ПЗ 500х100-1,2ц УТ1,5 (L=2000 мм)
			600	15,51	H0121131638	ЛППЗ.600.100.2000.1,2.1	ЛМс-ПЗ 600х100-1,2ц УТ1,5 (L=2000 мм)
		1,5	100	7,70	H0121131642	ЛППЗ.100.100.2000.1,5.1	ЛМс-ПЗ 100х100-1,5ц УТ1,5 (L=2000 мм)
			150	8,87	H0121131643	ЛППЗ.150.100.2000.1,5.1	ЛМс-ПЗ 150х100-1,5ц УТ1,5 (L=2000 мм)
			200	10,00	H0121131644	ЛППЗ.200.100.2000.1,5.1	ЛМс-ПЗ 200х100-1,5ц УТ1,5 (L=2000 мм)
			300	12,30	H0121131645	ЛППЗ.300.100.2000.1,5.1	ЛМс-ПЗ 300х100-1,5ц УТ1,5 (L=2000 мм)
			400	14,50	H0121131646	ЛППЗ.400.100.2000.1,5.1	ЛМс-ПЗ 400х100-1,5ц УТ1,5 (L=2000 мм)
			500	15,88	H0121131647	ЛППЗ.500.100.2000.1,5.1	ЛМс-ПЗ 500х100-1,5ц УТ1,5 (L=2000 мм)
			600	18,1	H0121131648	ЛППЗ.600.100.2000.1,5.1	ЛМс-ПЗ 600х100-1,5ц УТ1,5 (L=2000 мм)
		0,55	100	2,43	H0122131602	ЛППЗ.100.100.2000.0,55.2	ЛМс-ПЗ 100х100-0,55ц УТ2,5 (L=2000 мм)
			150	2,82	H0122131603	ЛППЗ.150.100.2000.0,55.2	ЛМс-ПЗ 150х100-0,55ц УТ2,5 (L=2000 мм)
			200	3,21	H0122131604	ЛППЗ.200.100.2000.0,55.2	ЛМс-ПЗ 200х100-0,55ц УТ2,5 (L=2000 мм)
			300	3,99	H0122131605	ЛППЗ.300.100.2000.0,55.2	ЛМс-ПЗ 300х100-0,55ц УТ2,5 (L=2000 мм)
			400	4,76	H0122131606	ЛППЗ.400.100.2000.0,55.2	ЛМс-ПЗ 400х100-0,55ц УТ2,5 (L=2000 мм)
		0,7	100	3,20	H0122131612	ЛППЗ.100.100.2000.0,7.2	ЛМс-ПЗ 100х100-0,7ц УТ2,5 (L=2000 мм)
			150	3,68	H0122131613	ЛППЗ.150.100.2000.0,7.2	ЛМс-ПЗ 150х100-0,7ц УТ2,5 (L=2000 мм)
			200	4,16	H0122131614	ЛППЗ.200.100.2000.0,7.2	ЛМс-ПЗ 200х100-0,7ц УТ2,5 (L=2000 мм)
			300	5,11	H0122131615	ЛППЗ.300.100.2000.0,7.2	ЛМс-ПЗ 300х100-0,7ц УТ2,5 (L=2000 мм)
			400	6,07	H0122131616	ЛППЗ.400.100.2000.0,7.2	ЛМс-ПЗ 400х100-0,7ц УТ2,5 (L=2000 мм)
			500	6,76	H0122131617	ЛППЗ.500.100.2000.0,7.2	ЛМс-ПЗ 500х100-0,7ц УТ2,5 (L=2000 мм)
			600	7,7	H0122131618	ЛППЗ.600.100.2000.0,7.2	ЛМс-ПЗ 600х100-0,7ц УТ2,5 (L=2000 мм)
		1	100	4,57	H0122131622	ЛППЗ.100.100.2000.1.2	ЛМс-ПЗ 100х100-1,0ц УТ2,5 (L=2000 мм)
			150	5,26	H0122131623	ЛППЗ.150.100.2000.1.2	ЛМс-ПЗ 150х100-1,0ц УТ2,5 (L=2000 мм)
			200	5,94	H0122131624	ЛППЗ.200.100.2000.1.2	ЛМс-ПЗ 200х100-1,0ц УТ2,5 (L=2000 мм)
			300	7,30	H0122131625	ЛППЗ.300.100.2000.1.2	ЛМс-ПЗ 300х100-1,0ц УТ2,5 (L=2000 мм)
			400	8,67	H0122131626	ЛППЗ.400.100.2000.1.2	ЛМс-ПЗ 400х100-1,0ц УТ2,5 (L=2000 мм)
			500	9,65	H0122131627	ЛППЗ.500.100.2000.1.2	ЛМс-ПЗ 500х100-1,0ц УТ2,5 (L=2000 мм)
			600	11	H0122131628	ЛППЗ.600.100.2000.1.2	ЛМс-ПЗ 600х100-1,0ц УТ2,5 (L=2000 мм)
		1,2	100	5,49	H0122131632	ЛППЗ.100.100.2000.1,2.2	ЛМс-ПЗ 100х100-1,2ц УТ2,5 (L=2000 мм)
			150	6,31	H0122131633	ЛППЗ.150.100.2000.1,2.2	ЛМс-ПЗ 150х100-1,2ц УТ2,5 (L=2000 мм)
			200	7,13	H0122131634	ЛППЗ.200.100.2000.1,2.2	ЛМс-ПЗ 200х100-1,2ц УТ2,5 (L=2000 мм)
			300	8,76	H0122131635	ЛППЗ.300.100.2000.1,2.2	ЛМс-ПЗ 300х100-1,2ц УТ2,5 (L=2000 мм)
			400	10,40	H0122131636	ЛППЗ.400.100.2000.1,2.2	ЛМс-ПЗ 400х100-1,2ц УТ2,5 (L=2000 мм)
			500	11,58	H0122131637	ЛППЗ.500.100.2000.1,2.2	ЛМс-ПЗ 500х100-1,2ц УТ2,5 (L=2000 мм)
			600	13,2	H0122131638	ЛППЗ.600.100.2000.1,2.2	ЛМс-ПЗ 600х100-1,2ц УТ2,5 (L=2000 мм)
		1,5	100	6,40	H0122131642	ЛППЗ.100.100.2000.1,5.2	ЛМс-ПЗ 100х100-1,5ц УТ2,5 (L=2000 мм)
			150	7,36	H0122131643	ЛППЗ.150.100.2000.1,5.2	ЛМс-ПЗ 150х100-1,5ц УТ2,5 (L=2000 мм)
			200	8,32	H0122131644	ЛППЗ.200.100.2000.1,5.2	ЛМс-ПЗ 200х100-1,5ц УТ2,5 (L=2000 мм)
			300	10,20	H0122131645	ЛППЗ.300.100.2000.1,5.2	ЛМс-ПЗ 300х100-1,5ц УТ2,5 (L=2000 мм)
			400	12,10	H0122131646	ЛППЗ.400.100.2000.1,5.2	ЛМс-ПЗ 400х100-1,5ц УТ2,5 (L=2000 мм)
			500	13,52	H0122131647	ЛППЗ.500.100.2000.1,5.2	ЛМс-ПЗ 500х100-1,5ц УТ2,5 (L=2000 мм)
			600	15,41	H0122131648	ЛППЗ.600.100.2000.1,5.2	ЛМс-ПЗ 600х100-1,5ц УТ2,5 (L=2000 мм)

Под заказ возможно изготовление нестандартных лотков с другими типоразмерами, толщинами, длиной и типом покрытия

Варианты исполнения:
- Горячее цинкование
- Сталь оцинкованная по методу Сендзимира
- Полимерно-порошковая окраска
- Нержавеющая сталь

Пример записи при заказе лотка монтажного прямого перфорированного замкового длиной 2000 мм, высотой 100 мм, толщиной 1,5 мм, шириной 600 мм, горячее цинкование: **Лоток монтажный прямой перфорированный замковый ЛППЗ.600.100.2000.1,5.1 (артикул H0121131648)**

Лоток монтажный прямой перфорированный замковый ЛППЗ (ЛМс-ПЗ), борт 100 мм, длина 3000 мм

Высота, H, мм	Длина, L, мм	Толщина, S, мм	Ширина, B, мм	Масса, кг	Артикул	Новое наименование	Старое наименование
100	3000	0,7	100	5,96	H0121132612	ЛППЗ.100.100.3000.0,7.1	ЛМс-ПЗ 100х100-0,7ц УТ1,5 (L=3000 мм)
			150	6,91	H0121132613	ЛППЗ.150.100.3000.0,7.1	ЛМс-ПЗ 150х100-0,7ц УТ1,5 (L=3000 мм)
			200	7,86	H0121132614	ЛППЗ.200.100.3000.0,7.1	ЛМс-ПЗ 200х100-0,7ц УТ1,5 (L=3000 мм)
			300	9,77	H0121132615	ЛППЗ.300.100.3000.0,7.1	ЛМс-ПЗ 300х100-0,7ц УТ1,5 (L=3000 мм)
			400	13,56	H0121132616	ЛППЗ.400.100.3000.0,7.1	ЛМс-ПЗ 400х100-0,7ц УТ1,5 (L=3000 мм)
		1	100	7,45	H0121132622	ЛППЗ.100.100.3000.1.1	ЛМс-ПЗ 100х100-1,0ц УТ1,5 (L=3000 мм)
			150	8,64	H0121132623	ЛППЗ.150.100.3000.1.1	ЛМс-ПЗ 150х100-1,0ц УТ1,5 (L=3000 мм)
			200	9,83	H0121132624	ЛППЗ.200.100.3000.1.1	ЛМс-ПЗ 200х100-1,0ц УТ1,5 (L=3000 мм)
			300	12,20	H0121132625	ЛППЗ.300.100.3000.1.1	ЛМс-ПЗ 300х100-1,0ц УТ1,5 (L=3000 мм)
			400	14,59	H0121132626	ЛППЗ.400.100.3000.1.1	ЛМс-ПЗ 400х100-1,0ц УТ1,5 (L=3000 мм)
			500	17,01	H0121132627	ЛППЗ.500.100.3000.1.1	ЛМс-ПЗ 500х100-1,0ц УТ1,5 (L=3000 мм)
			600	19,39	H0121132628	ЛППЗ.600.100.3000.1.1	ЛМс-ПЗ 600х100-1,0ц УТ1,5 (L=3000 мм)
		1,2	100	8,94	H0121132632	ЛППЗ.100.100.3000.1,2.1	ЛМс-ПЗ 100х100-1,2ц УТ1,5 (L=3000 мм)
			150	10,37	H0121132633	ЛППЗ.150.100.3000.1,2.1	ЛМс-ПЗ 150х100-1,2ц УТ1,5 (L=3000 мм)
			200	11,79	H0121132634	ЛППЗ.200.100.3000.1,2.1	ЛМс-ПЗ 200х100-1,2ц УТ1,5 (L=3000 мм)
			300	14,65	H0121132635	ЛППЗ.300.100.3000.1,2.1	ЛМс-ПЗ 300х100-1,2ц УТ1,5 (L=3000 мм)
			400	17,50	H0121132636	ЛППЗ.400.100.3000.1,2.1	ЛМс-ПЗ 400х100-1,2ц УТ1,5 (L=3000 мм)
			500	20,41	H0121132637	ЛППЗ.500.100.3000.1,2.1	ЛМс-ПЗ 500х100-1,2ц УТ1,5 (L=3000 мм)
			600	23,27	H0121132638	ЛППЗ.600.100.3000.1,2.1	ЛМс-ПЗ 600х100-1,2ц УТ1,5 (L=3000 мм)
		1,5	100	11,17	H0121132642	ЛППЗ.100.100.3000.1,5.1	ЛМс-ПЗ 100х100-1,5ц УТ1,5 (L=3000 мм)
			150	12,95	H0121132643	ЛППЗ.150.100.3000.1,5.1	ЛМс-ПЗ 150х100-1,5ц УТ1,5 (L=3000 мм)
			200	14,74	H0121132644	ЛППЗ.200.100.3000.1,5.1	ЛМс-ПЗ 200х100-1,5ц УТ1,5 (L=3000 мм)
			300	18,31	H0121132645	ЛППЗ.300.100.3000.1,5.1	ЛМс-ПЗ 300х100-1,5ц УТ1,5 (L=3000 мм)
			400	25,43	H0121132646	ЛППЗ.400.100.3000.1,5.1	ЛМс-ПЗ 400х100-1,5ц УТ1,5 (L=3000 мм)
			500	23,82	H0121132647	ЛППЗ.500.100.3000.1,5.1	ЛМс-ПЗ 500х100-1,5ц УТ1,5 (L=3000 мм)
			600	27,15	H0121132648	ЛППЗ.600.100.3000.1,5.1	ЛМс-ПЗ 600х100-1,5ц УТ1,5 (L=3000 мм)
		0,55	100	3,65	H0122132602	ЛППЗ.100.100.3000.0,55.2	ЛМс-ПЗ 100х100-0,55ц УТ2,5 (L=3000 мм)
			150	4,23	H0122132603	ЛППЗ.150.100.3000.0,55.2	ЛМс-ПЗ 150х100-0,55ц УТ2,5 (L=3000 мм)
			200	4,82	H0122132604	ЛППЗ.200.100.3000.0,55.2	ЛМс-ПЗ 200х100-0,55ц УТ2,5 (L=3000 мм)
			300	5,99	H0122132605	ЛППЗ.300.100.3000.0,55.2	ЛМс-ПЗ 300х100-0,55ц УТ2,5 (L=3000 мм)
			400	7,14	H0122132606	ЛППЗ.400.100.3000.0,55.2	ЛМс-ПЗ 400х100-0,55ц УТ2,5 (L=3000 мм)
		0,7	100	4,80	H0122132612	ЛППЗ.100.100.3000.0,7.2	ЛМс-ПЗ 100х100-0,7ц УТ2,5 (L=3000 мм)
			150	5,52	H0122132613	ЛППЗ.150.100.3000.0,7.2	ЛМс-ПЗ 150х100-0,7ц УТ2,5 (L=3000 мм)
			200	6,24	H0122132614	ЛППЗ.200.100.3000.0,7.2	ЛМс-ПЗ 200х100-0,7ц УТ2,5 (L=3000 мм)
			300	7,67	H0122132615	ЛППЗ.300.100.3000.0,7.2	ЛМс-ПЗ 300х100-0,7ц УТ2,5 (L=3000 мм)
			400	9,11	H0122132616	ЛППЗ.400.100.3000.0,7.2	ЛМс-ПЗ 400х100-0,7ц УТ2,5 (L=3000 мм)
			500	10,14	H0122132617	ЛППЗ.500.100.3000.0,7.2	ЛМс-ПЗ 500х100-0,7ц УТ2,5 (L=3000 мм)
			600	11,55	H0122132618	ЛППЗ.600.100.3000.0,7.2	ЛМс-ПЗ 600х100-0,7ц УТ2,5 (L=3000 мм)
		1	100	6,86	H0122132622	ЛППЗ.100.100.3000.1.2	ЛМс-ПЗ 100х100-1,0ц УТ2,5 (L=3000 мм)
			150	7,89	H0122132623	ЛППЗ.150.100.3000.1.2	ЛМс-ПЗ 150х100-1,0ц УТ2,5 (L=3000 мм)
			200	8,91	H0122132624	ЛППЗ.200.100.3000.1.2	ЛМс-ПЗ 200х100-1,0ц УТ2,5 (L=3000 мм)
			300	10,90	H0122132625	ЛППЗ.300.100.3000.1.2	ЛМс-ПЗ 300х100-1,0ц УТ2,5 (L=3000 мм)
			400	13,00	H0122132626	ЛППЗ.400.100.3000.1.2	ЛМс-ПЗ 400х100-1,0ц УТ2,5 (L=3000 мм)
			500	14,48	H0122132627	ЛППЗ.500.100.3000.1.2	ЛМс-ПЗ 500х100-1,0ц УТ2,5 (L=3000 мм)
			600	16,51	H0122132628	ЛППЗ.600.100.3000.1.2	ЛМс-ПЗ 600х100-1,0ц УТ2,5 (L=3000 мм)
		1,2	100	8,23	H0122132632	ЛППЗ.100.100.3000.1,2.2	ЛМс-ПЗ 100х100-1,2ц УТ2,5 (L=3000 мм)
			150	9,46	H0122132633	ЛППЗ.150.100.3000.1,2.2	ЛМс-ПЗ 150х100-1,2ц УТ2,5 (L=3000 мм)
			200	10,70	H0122132634	ЛППЗ.200.100.3000.1,2.2	ЛМс-ПЗ 200х100-1,2ц УТ2,5 (L=3000 мм)
			300	13,10	H0122132635	ЛППЗ.300.100.3000.1,2.2	ЛМс-ПЗ 300х100-1,2ц УТ2,5 (L=3000 мм)
			400	15,60	H0122132636	ЛППЗ.400.100.3000.1,2.2	ЛМс-ПЗ 400х100-1,2ц УТ2,5 (L=3000 мм)
			500	17,38	H0122132637	ЛППЗ.500.100.3000.1,2.2	ЛМс-ПЗ 500х100-1,2ц УТ2,5 (L=3000 мм)
			600	19,81	H0122132638	ЛППЗ.600.100.3000.1,2.2	ЛМс-ПЗ 600х100-1,2ц УТ2,5 (L=3000 мм)
		1,5	100	9,60	H0122132642	ЛППЗ.100.100.3000.1,5.2	ЛМс-ПЗ 100х100-1,5ц УТ2,5 (L=3000 мм)
			150	11,00	H0122132643	ЛППЗ.150.100.3000.1,5.2	ЛМс-ПЗ 150х100-1,5ц УТ2,5 (L=3000 мм)
			200	12,50	H0122132644	ЛППЗ.200.100.3000.1,5.2	ЛМс-ПЗ 200х100-1,5ц УТ2,5 (L=3000 мм)
			300	15,30	H0122132645	ЛППЗ.300.100.3000.1,5.2	ЛМс-ПЗ 300х100-1,5ц УТ2,5 (L=3000 мм)
			400	18,20	H0122132646	ЛППЗ.400.100.3000.1,5.2	ЛМс-ПЗ 400х100-1,5ц УТ2,5 (L=3000 мм)
			500	20,27	H0122132647	ЛППЗ.500.100.3000.1,5.2	ЛМс-ПЗ 500х100-1,5ц УТ2,5 (L=3000 мм)
			600	23,11	H0122132648	ЛППЗ.600.100.3000.1,5.2	ЛМс-ПЗ 600х100-1,5ц УТ2,5 (L=3000 мм)

Под заказ возможно изготовление нестандартных лотков с другими типоразмерами, толщинами, длиной и типом покрытия

Варианты исполнения:
- Горячее цинкование
- Сталь оцинкованная по методу Сендзимира
- Полимерно-порошковая окраска
- Нержавеющая сталь

Пример записи при заказе лотка монтажного прямого перфорированного замкового длиной 3000 мм, высотой 100 мм, толщиной 1,5 мм, шириной 600 мм, сталь оцинкованная по методу Сендзимира: **Лоток монтажный прямой перфорированный замковый ЛППЗ.600.100.3000.1,5.2 (артикул H0122132648)**

Лоток монтажный прямой перфорированный замковый ЛППЗ (ЛМс-ПЗ), борт 100 мм, длина 2000 мм

Высота, H, мм	Длина, L, мм	Толщина, S, мм	Ширина, B, мм	Масса, кг	Артикул	Новое наименование	Старое наименование
100	2000	0,55	100	2,55	H0124131602	ЛППЗ.100.100.2000.0,55.4	ЛМс-ПЗ 100х100-0,55 У2 (L=2000 мм)
			150	2,96	H0124131603	ЛППЗ.150.100.2000.0,55.4	ЛМс-ПЗ 150х100-0,55 У2 (L=2000 мм)
			200	3,37	H0124131604	ЛППЗ.200.100.2000.0,55.4	ЛМс-ПЗ 200х100-0,55 У2 (L=2000 мм)
			300	4,19	H0124131605	ЛППЗ.300.100.2000.0,55.4	ЛМс-ПЗ 300х100-0,55 У2 (L=2000 мм)
			400	5	H0124131606	ЛППЗ.400.100.2000.0,55.4	ЛМс-ПЗ 400х100-0,55 У2 (L=2000 мм)
		0,7	100	3,36	H0124131612	ЛППЗ.100.100.2000.0,7.4	ЛМс-ПЗ 100х100-0,7 У2 (L=2000мм)
			150	3,86	H0124131613	ЛППЗ.150.100.2000.0,7.4	ЛМс-ПЗ 150х100-0,7 У2 (L=2000мм)
			200	4,37	H0124131614	ЛППЗ.200.100.2000.0,7.4	ЛМс-ПЗ 200х100-0,7 У2 (L=2000мм)
			300	5,37	H0124131615	ЛППЗ.300.100.2000.0,7.4	ЛМс-ПЗ 300х100-0,7 У2 (L=2000мм)
			400	6,37	H0124131616	ЛППЗ.400.100.2000.0,7.4	ЛМс-ПЗ 400х100-0,7 У2 (L=2000мм)
			500	7,1	H0124131617	ЛППЗ.500.100.2000.0,7.4	ЛМс-ПЗ 500х100-0,7 У2 (L=2000мм)
			600	8,09	H0124131618	ЛППЗ.600.100.2000.0,7.4	ЛМс-ПЗ 600х100-0,7 У2 (L=2000мм)
		1	100	4,8	H0124131622	ЛППЗ.100.100.2000.1.4	ЛМс-ПЗ 100х100-1,0 У2 (L=2000мм)
			150	5,52	H0124131623	ЛППЗ.150.100.2000.1.4	ЛМс-ПЗ 150х100-1,0 У2 (L=2000мм)
			200	6,24	H0124131624	ЛППЗ.200.100.2000.1.4	ЛМс-ПЗ 200х100-1,0 У2 (L=2000мм)
			300	7,67	H0124131625	ЛППЗ.300.100.2000.1.4	ЛМс-ПЗ 300х100-1,0 У2 (L=2000мм)
			400	9,1	H0124131626	ЛППЗ.400.100.2000.1.4	ЛМс-ПЗ 400х100-1,0 У2 (L=2000мм)
			500	10,13	H0124131627	ЛППЗ.500.100.2000.1.4	ЛМс-ПЗ 500х100-1,0 У2 (L=2000мм)
			600	11,55	H0124131628	ЛППЗ.600.100.2000.1.4	ЛМс-ПЗ 600х100-1,0 У2 (L=2000мм)
		1,2	100	5,76	H0124131632	ЛППЗ.100.100.2000.1,2.4	ЛМс-ПЗ 100х100-1,2 У2 (L=2000мм)
			150	6,63	H0124131633	ЛППЗ.150.100.2000.1,2.4	ЛМс-ПЗ 150х100-1,2 У2 (L=2000мм)
			200	7,49	H0124131634	ЛППЗ.200.100.2000.1,2.4	ЛМс-ПЗ 200х100-1,2 У2 (L=2000мм)
			300	9,2	H0124131635	ЛППЗ.300.100.2000.1,2.4	ЛМс-ПЗ 300х100-1,2 У2 (L=2000мм)
			400	10,92	H0124131636	ЛППЗ.400.100.2000.1,2.4	ЛМс-ПЗ 400х100-1,2 У2 (L=2000мм)
			500	12,16	H0124131637	ЛППЗ.500.100.2000.1,2.4	ЛМс-ПЗ 500х100-1,2 У2 (L=2000мм)
			600	13,86	H0124131638	ЛППЗ.600.100.2000.1,2.4	ЛМс-ПЗ 600х100-1,2 У2 (L=2000мм)
		1,5	100	6,72	H0124131642	ЛППЗ.100.100.2000.1,5.4	ЛМс-ПЗ 100х100-1,5 У2 (L=2000мм)
			150	7,73	H0124131643	ЛППЗ.150.100.2000.1,5.4	ЛМс-ПЗ 150х100-1,5 У2 (L=2000мм)
			200	8,74	H0124131644	ЛППЗ.200.100.2000.1,5.4	ЛМс-ПЗ 200х100-1,5 У2 (L=2000мм)
			300	10,71	H0124131645	ЛППЗ.300.100.2000.1,5.4	ЛМс-ПЗ 300х100-1,5 У2 (L=2000мм)
			400	12,71	H0124131646	ЛППЗ.400.100.2000.1,5.4	ЛМс-ПЗ 400х100-1,5 У2 (L=2000мм)
			500	14,2	H0124131647	ЛППЗ.500.100.2000.1,5.4	ЛМс-ПЗ 500х100-1,5 У2 (L=2000мм)
			600	16,18	H0124131648	ЛППЗ.600.100.2000.1,5.4	ЛМс-ПЗ 600х100-1,5 У2 (L=2000мм)
		0,5	100	2,43	H0129131602	ЛППЗ.100.100.2000.0,5.6	ЛМс-ПЗ 100х100-0,5 AISI 304 (L=2000 мм)
			150	2,82	H0129131603	ЛППЗ.150.100.2000.0,5.6	ЛМс-ПЗ 150х100-0,5 AISI 304 (L=2000 мм)
			200	3,21	H0129131604	ЛППЗ.200.100.2000.0,5.6	ЛМс-ПЗ 200х100-0,5 AISI 304 (L=2000 мм)
			300	3,99	H0129131605	ЛППЗ.300.100.2000.0,5.6	ЛМс-ПЗ 300х100-0,5 AISI 304 (L=2000 мм)
			400	4,76	H0129131606	ЛППЗ.400.100.2000.0,5.6	ЛМс-ПЗ 400х100-0,5 AISI 304 (L=2000 мм)
		0,8	100	3,66	H0129131682	ЛППЗ.100.100.2000.0,8.6	ЛМс-ПЗ 100х100-0,8 AISI 304 (L=2000мм)
			150	4,21	H0129131683	ЛППЗ.150.100.2000.0,8.6	ЛМс-ПЗ 150х100-0,8 AISI 304 (L=2000мм)
			200	4,75	H0129131684	ЛППЗ.200.100.2000.0,8.6	ЛМс-ПЗ 200х100-0,8 AISI 304 (L=2000мм)
			300	5,84	H0129131685	ЛППЗ.300.100.2000.0,8.6	ЛМс-ПЗ 300х100-0,8 AISI 304 (L=2000мм)
			400	6,94	H0129131686	ЛППЗ.400.100.2000.0,8.6	ЛМс-ПЗ 400х100-0,8 AISI 304 (L=2000мм)
			500	7,73	H0129131687	ЛППЗ.500.100.2000.0,8.6	ЛМс-ПЗ 500х100-0,8 AISI 304 (L=2000мм)
			600	8,8	H0129131688	ЛППЗ.600.100.2000.0,8.6	ЛМс-ПЗ 600х100-0,8 AISI 304 (L=2000мм)
		1	100	4,57	H0129131622	ЛППЗ.100.100.2000.1.6	ЛМс-ПЗ 100х100-1,0 AISI 304 (L=2000мм)
			150	5,26	H0129131623	ЛППЗ.150.100.2000.1.6	ЛМс-ПЗ 150х100-1,0 AISI 304 (L=2000мм)
			200	5,94	H0129131624	ЛППЗ.200.100.2000.1.6	ЛМс-ПЗ 200х100-1,0 AISI 304 (L=2000мм)
			300	7,3	H0129131625	ЛППЗ.300.100.2000.1.6	ЛМс-ПЗ 300х100-1,0 AISI 304 (L=2000мм)
			400	8,67	H0129131626	ЛППЗ.400.100.2000.1.6	ЛМс-ПЗ 400х100-1,0 AISI 304 (L=2000мм)
			500	9,65	H0129131627	ЛППЗ.500.100.2000.1.6	ЛМс-ПЗ 500х100-1,0 AISI 304 (L=2000мм)
			600	11	H0129131628	ЛППЗ.600.100.2000.1.6	ЛМс-ПЗ 600х100-1,0 AISI 304 (L=2000мм)
		1,2	100	5,49	H0129131632	ЛППЗ.100.100.2000.1,2.6	ЛМс-ПЗ 100х100-1,2 AISI 304 (L=2000мм)
			150	6,31	H0129131633	ЛППЗ.150.100.2000.1,2.6	ЛМс-ПЗ 150х100-1,2 AISI 304 (L=2000мм)
			200	7,13	H0129131634	ЛППЗ.200.100.2000.1,2.6	ЛМс-ПЗ 200х100-1,2 AISI 304 (L=2000мм)
			300	8,76	H0129131635	ЛППЗ.300.100.2000.1,2.6	ЛМс-ПЗ 300х100-1,2 AISI 304 (L=2000мм)
			400	10,4	H0129131636	ЛППЗ.400.100.2000.1,2.6	ЛМс-ПЗ 400х100-1,2 AISI 304 (L=2000мм)
			500	11,58	H0129131637	ЛППЗ.500.100.2000.1,2.6	ЛМс-ПЗ 500х100-1,2 AISI 304 (L=2000мм)
			600	13,2	H0129131638	ЛППЗ.600.100.2000.1,2.6	ЛМс-ПЗ 600х100-1,2 AISI 304 (L=2000мм)
		1,5	100	6,4	H0129131642	ЛППЗ.100.100.2000.1,5.6	ЛМс-ПЗ 100х100-1,5 AISI 304 (L=2000мм)
			150	7,36	H0129131643	ЛППЗ.150.100.2000.1,5.6	ЛМс-ПЗ 150х100-1,5 AISI 304 (L=2000мм)
			200	8,32	H0129131644	ЛППЗ.200.100.2000.1,5.6	ЛМс-ПЗ 200х100-1,5 AISI 304 (L=2000мм)
			300	10,2	H0129131645	ЛППЗ.300.100.2000.1,5.6	ЛМс-ПЗ 300х100-1,5 AISI 304 (L=2000мм)
			400	12,1	H0129131646	ЛППЗ.400.100.2000.1,5.6	ЛМс-ПЗ 400х100-1,5 AISI 304 (L=2000мм)
			500	13,52	H0129131647	ЛППЗ.500.100.2000.1,5.6	ЛМс-ПЗ 500х100-1,5 AISI 304 (L=2000мм)
			600	15,41	H0129131648	ЛППЗ.600.100.2000.1,5.6	ЛМс-ПЗ 600х100-1,5 AISI 304 (L=2000мм)

Под заказ возможно изготовление нестандартных лотков с другими типоразмерами, толщинами, длиной и типом покрытия

Варианты исполнения:

- Горячее цинкование
- Сталь оцинкованная по методу Сендзимира
- Полимерно-порошковая окраска
- Нержавеющая сталь

Пример записи при заказе лотка монтажного прямого перфорированного замкового длиной 2000 мм, высотой 100 мм, толщиной 1 мм, шириной 600 мм, нержавеющая сталь:
Лоток монтажный прямой перфорированный замковый ЛППЗ.600.100.2000.1.6 (артикул H0129131628)

Лоток монтажный прямой перфорированный замковый ЛППЗ (ЛМс-ПЗ), борт 100 мм, длина 3000 мм

Высота, H, мм	Длина, L, мм	Толщина, S, мм	Ширина, B, мм	Масса, кг	Артикул	Новое наименование	Старое наименование
100	3000	0,5	100	3,32	H0129132602	ЛППЗ.100.100.3000.0,5.6	ЛМс-ПЗ 100х100-0,5 AISI 304 (L=3000 мм)
			150	3,85	H0129132603	ЛППЗ.150.100.3000.0,5.6	ЛМс-ПЗ 150х100-0,5 AISI 304 (L=3000 мм)
			200	4,38	H0129132604	ЛППЗ.200.100.3000.0,5.6	ЛМс-ПЗ 200х100-0,5 AISI 304 (L=3000 мм)
			300	5,44	H0129132605	ЛППЗ.300.100.3000.0,5.6	ЛМс-ПЗ 300х100-0,5 AISI 304 (L=3000 мм)
			400	6,5	H0129132606	ЛППЗ.400.100.3000.0,5.6	ЛМс-ПЗ 400х100-0,5 AISI 304 (L=3000 мм)
		0,8	100	5,49	H0129132682	ЛППЗ.100.100.3000.0,8.6	ЛМс-ПЗ 100х100-0,8 AISI 304 (L=3000мм)
			150	6,31	H0129132683	ЛППЗ.150.100.3000.0,8.6	ЛМс-ПЗ 150х100-0,8 AISI 304 (L=3000мм)
			200	7,13	H0129132684	ЛППЗ.200.100.3000.0,8.6	ЛМс-ПЗ 200х100-0,8 AISI 304 (L=3000мм)
			300	8,77	H0129132685	ЛППЗ.300.100.3000.0,8.6	ЛМс-ПЗ 300х100-0,8 AISI 304 (L=3000мм)
			400	10,41	H0129132686	ЛППЗ.400.100.3000.0,8.6	ЛМс-ПЗ 400х100-0,8 AISI 304 (L=3000мм)
			500	11,59	H0129132687	ЛППЗ.500.100.3000.0,8.6	ЛМс-ПЗ 500х100-0,8 AISI 304 (L=3000мм)
			600	13,2	H0129132688	ЛППЗ.600.100.3000.0,8.6	ЛМс-ПЗ 600х100-0,8 AISI 304 (L=3000мм)
		1	100	6,86	H0129132622	ЛППЗ.100.100.3000.1.6	ЛМс-ПЗ 100х100-1,0 AISI 304 (L=3000мм)
			150	7,89	H0129132623	ЛППЗ.150.100.3000.1.6	ЛМс-ПЗ 150х100-1,0 AISI 304 (L=3000мм)
			200	8,91	H0129132624	ЛППЗ.200.100.3000.1.6	ЛМс-ПЗ 200х100-1,0 AISI 304 (L=3000мм)
			300	10,9	H0129132625	ЛППЗ.300.100.3000.1.6	ЛМс-ПЗ 300х100-1,0 AISI 304 (L=3000мм)
			400	13	H0129132626	ЛППЗ.400.100.3000.1.6	ЛМс-ПЗ 400х100-1,0 AISI 304 (L=3000мм)
			500	14,48	H0129132627	ЛППЗ.500.100.3000.1.6	ЛМс-ПЗ 500х100-1,0 AISI 304 (L=3000мм)
			600	16,51	H0129132628	ЛППЗ.600.100.3000.1.6	ЛМс-ПЗ 600х100-1,0 AISI 304 (L=3000мм)
		1,2	100	8,23	H0129132632	ЛППЗ.100.100.3000.1,2.6	ЛМс-ПЗ 100х100-1,2 AISI 304 (L=3000мм)
			150	9,46	H0129132633	ЛППЗ.150.100.3000.1,2.6	ЛМс-ПЗ 150х100-1,2 AISI 304 (L=3000мм)
			200	10,7	H0129132634	ЛППЗ.200.100.3000.1,2.6	ЛМс-ПЗ 200х100-1,2 AISI 304 (L=3000мм)
			300	13,1	H0129132635	ЛППЗ.300.100.3000.1,2.6	ЛМс-ПЗ 300х100-1,2 AISI 304 (L=3000мм)
			400	15,6	H0129132636	ЛППЗ.400.100.3000.1,2.6	ЛМс-ПЗ 400х100-1,2 AISI 304 (L=3000мм)
			500	17,38	H0129132637	ЛППЗ.500.100.3000.1,2.6	ЛМс-ПЗ 500х100-1,2 AISI 304 (L=3000мм)
			600	19,81	H0129132638	ЛППЗ.600.100.3000.1,2.6	ЛМс-ПЗ 600х100-1,2 AISI 304 (L=3000мм)
		1,5	100	9,6	H0129132642	ЛППЗ.100.100.3000.1,5.6	ЛМс-ПЗ 100х100-1,5 AISI 304 (L=3000мм)
			150	11	H0129132643	ЛППЗ.150.100.3000.1,5.6	ЛМс-ПЗ 150х100-1,5 AISI 304 (L=3000мм)
			200	12,5	H0129132644	ЛППЗ.200.100.3000.1,5.6	ЛМс-ПЗ 200х100-1,5 AISI 304 (L=3000мм)
			300	15,3	H0129132645	ЛППЗ.300.100.3000.1,5.6	ЛМс-ПЗ 300х100-1,5 AISI 304 (L=3000мм)
			400	18,2	H0129132646	ЛППЗ.400.100.3000.1,5.6	ЛМс-ПЗ 400х100-1,5 AISI 304 (L=3000мм)
			500	20,27	H0129132647	ЛППЗ.500.100.3000.1,5.6	ЛМс-ПЗ 500х100-1,5 AISI 304 (L=3000мм)
			600	23,11	H0129132648	ЛППЗ.600.100.3000.1,5.6	ЛМс-ПЗ 600х100-1,5 AISI 304 (L=3000мм)

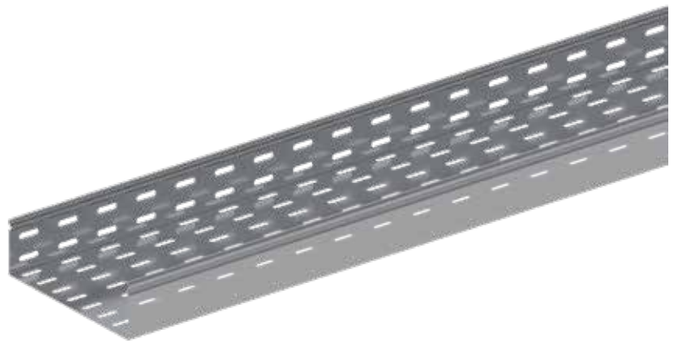

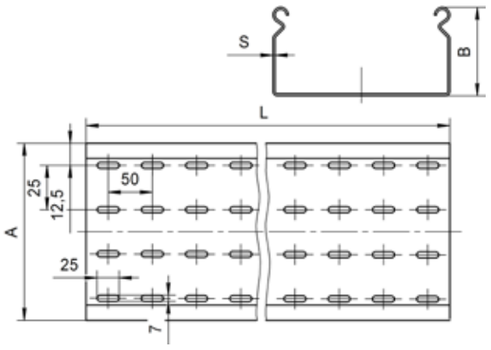

Под заказ возможно изготовление нестандартных лотков с другими типоразмерами, толщинами, длиной и типом покрытия

Лоток монтажный прямой перфорированный замковый ЛППЗ (ЛМс-ПЗ), борт 150 мм, длина 2000 мм

Высота, H, мм	Длина, L, мм	Толщина, S, мм	Ширина, B, мм	Масса, кг	Артикул	Новое наименование	Старое наименование
150	2000	1	150	7,44	H0121131723	ЛППЗ.150.150.2000.1.1	ЛМс-ПЗ 150х150-1,0ц УТ1,5 (L=2000 мм)
			200	8,24	H0121131724	ЛППЗ.200.150.2000.1.1	ЛМс-ПЗ 200х150-1,0ц УТ1,5 (L=2000 мм)
			300	9,84	H0121131725	ЛППЗ.300.150.2000.1.1	ЛМс-ПЗ 300х150-1,0ц УТ1,5 (L=2000 мм)
			400	11,46	H0121131726	ЛППЗ.400.150.2000.1.1	ЛМс-ПЗ 400х150-1,0ц УТ1,5 (L=2000 мм)
			500	12,93	H0121131727	ЛППЗ.500.150.2000.1.1	ЛМс-ПЗ 500х150-1,0ц УТ1,5 (L=2000 мм)
			600	14,51	H0121131728	ЛППЗ.600.150.2000.1.1	ЛМс-ПЗ 600х150-1,0ц УТ1,5 (L=2000 мм)
		1,2	150	8,69	H0121131733	ЛППЗ.150.150.2000.1,2.1	ЛМс-ПЗ 150х150-1,2ц УТ1,5 (L=2000 мм)
			200	9,63	H0121131734	ЛППЗ.200.150.2000.1,2.1	ЛМс-ПЗ 200х150-1,2ц УТ1,5 (L=2000 мм)
			300	11,50	H0121131735	ЛППЗ.300.150.2000.1,2.1	ЛМс-ПЗ 300х150-1,2ц УТ1,5 (L=2000 мм)
			400	13,39	H0121131736	ЛППЗ.400.150.2000.1,2.1	ЛМс-ПЗ 400х150-1,2ц УТ1,5 (L=2000 мм)
			500	15,51	H0121131737	ЛППЗ.500.150.2000.1,2.1	ЛМс-ПЗ 500х150-1,2ц УТ1,5 (L=2000 мм)
			600	17,42	H0121131738	ЛППЗ.600.150.2000.1,2.1	ЛМс-ПЗ 600х150-1,2ц УТ1,5 (L=2000 мм)
		1,5	150	10,56	H0121131743	ЛППЗ.150.150.2000.1,5.1	ЛМс-ПЗ 150х150-1,5ц УТ1,5 (L=2000 мм)
			200	11,71	H0121131744	ЛППЗ.200.150.2000.1,5.1	ЛМс-ПЗ 200х150-1,5ц УТ1,5 (L=2000 мм)
			300	13,99	H0121131745	ЛППЗ.300.150.2000.1,5.1	ЛМс-ПЗ 300х150-1,5ц УТ1,5 (L=2000 мм)
			400	16,28	H0121131746	ЛППЗ.400.150.2000.1,5.1	ЛМс-ПЗ 400х150-1,5ц УТ1,5 (L=2000 мм)
			500	18,1	H0121131747	ЛППЗ.500.150.2000.1,5.1	ЛМс-ПЗ 500х150-1,5ц УТ1,5 (L=2000 мм)
			600	20,32	H0121131748	ЛППЗ.600.150.2000.1,5.1	ЛМс-ПЗ 600х150-1,5ц УТ1,5 (L=2000 мм)
		0,7	150	4,38	H0122131713	ЛППЗ.150.150.2000.0,7.2	ЛМс-ПЗ 150х150-0,7ц УТ2,5 (L=2000 мм)
			200	4,85	H0122131714	ЛППЗ.200.150.2000.0,7.2	ЛМс-ПЗ 200х150-0,7ц УТ2,5 (L=2000 мм)
			300	5,80	H0122131715	ЛППЗ.300.150.2000.0,7.2	ЛМс-ПЗ 300х150-0,7ц УТ2,5 (L=2000 мм)
			400	6,74	H0122131716	ЛППЗ.400.150.2000.0,7.2	ЛМс-ПЗ 400х150-0,7ц УТ2,5 (L=2000 мм)
			500	7,7	H0122131717	ЛППЗ.500.150.2000.0,7.2	ЛМс-ПЗ 500х150-0,7ц УТ2,5 (L=2000 мм)
			600	8,65	H0122131718	ЛППЗ.600.150.2000.0,7.2	ЛМс-ПЗ 600х150-0,7ц УТ2,5 (L=2000 мм)
		1	150	6,25	H0122131723	ЛППЗ.150.150.2000.1.2	ЛМс-ПЗ 150х150-1,0ц УТ2,5 (L=2000 мм)
			200	6,92	H0122131724	ЛППЗ.200.150.2000.1.2	ЛМс-ПЗ 200х150-1,0ц УТ2,5 (L=2000 мм)
			300	8,27	H0122131725	ЛППЗ.300.150.2000.1.2	ЛМс-ПЗ 300х150-1,0ц УТ2,5 (L=2000 мм)
			400	9,62	H0122131726	ЛППЗ.400.150.2000.1.2	ЛМс-ПЗ 400х150-1,0ц УТ2,5 (L=2000 мм)
			500	11	H0122131727	ЛППЗ.500.150.2000.1.2	ЛМс-ПЗ 500х150-1,0ц УТ2,5 (L=2000 мм)
			600	12,35	H0122131728	ЛППЗ.600.150.2000.1.2	ЛМс-ПЗ 600х150-1,0ц УТ2,5 (L=2000 мм)
		1,2	150	7,50	H0122131733	ЛППЗ.150.150.2000.1,2.2	ЛМс-ПЗ 150х150-1,2ц УТ2,5 (L=2000 мм)
			200	8,31	H0122131734	ЛППЗ.200.150.2000.1,2.2	ЛМс-ПЗ 200х150-1,2ц УТ2,5 (L=2000 мм)
			300	9,93	H0122131735	ЛППЗ.300.150.2000.1,2.2	ЛМс-ПЗ 300х150-1,2ц УТ2,5 (L=2000 мм)
			400	11,55	H0122131736	ЛППЗ.400.150.2000.1,2.2	ЛМс-ПЗ 400х150-1,2ц УТ2,5 (L=2000 мм)
			500	13,2	H0122131737	ЛППЗ.500.150.2000.1,2.2	ЛМс-ПЗ 500х150-1,2ц УТ2,5 (L=2000 мм)
			600	14,83	H0122131738	ЛППЗ.600.150.2000.1,2.2	ЛМс-ПЗ 600х150-1,2ц УТ2,5 (L=2000 мм)
		1,5	150	9,37	H0122131743	ЛППЗ.150.150.2000.1,5.2	ЛМс-ПЗ 150х150-1,5ц УТ2,5 (L=2000 мм)
			200	10,39	H0122131744	ЛППЗ.200.150.2000.1,5.2	ЛМс-ПЗ 200х150-1,5ц УТ2,5 (L=2000 мм)
			300	12,42	H0122131745	ЛППЗ.300.150.2000.1,5.2	ЛМс-ПЗ 300х150-1,5ц УТ2,5 (L=2000 мм)
			400	14,44	H0122131746	ЛППЗ.400.150.2000.1,5.2	ЛМс-ПЗ 400х150-1,5ц УТ2,5 (L=2000 мм)
			500	15,41	H0122131747	ЛППЗ.500.150.2000.1,5.2	ЛМс-ПЗ 500х150-1,5ц УТ2,5 (L=2000 мм)
			600	17,3	H0122131748	ЛППЗ.600.150.2000.1,5.2	ЛМс-ПЗ 600х150-1,5ц УТ2,5 (L=2000 мм)
		0,7	150	4,6	H0124131713	ЛППЗ.150.150.2000.0,7.4	ЛМс-ПЗ 150х150-0,7 У2 (L=2000мм)
			200	5,09	H0124131714	ЛППЗ.200.150.2000.0,7.4	ЛМс-ПЗ 200х150-0,7 У2 (L=2000мм)
			300	6,09	H0124131715	ЛППЗ.300.150.2000.0,7.4	ЛМс-ПЗ 300х150-0,7 У2 (L=2000мм)
			400	7,08	H0124131716	ЛППЗ.400.150.2000.0,7.4	ЛМс-ПЗ 400х150-0,7 У2 (L=2000мм)
			500	8,09	H0124131717	ЛППЗ.500.150.2000.0,7.4	ЛМс-ПЗ 500х150-0,7 У2 (L=2000мм)
			600	9,08	H0124131718	ЛППЗ.600.150.2000.0,7.4	ЛМс-ПЗ 600х150-0,7 У2 (L=2000мм)
		1	150	6,56	H0124131723	ЛППЗ.150.150.2000.1.4	ЛМс-ПЗ 150х150-1,0 У2 (L=2000мм)
			200	7,27	H0124131724	ЛППЗ.200.150.2000.1.4	ЛМс-ПЗ 200х150-1,0 У2 (L=2000мм)
			300	8,68	H0124131725	ЛППЗ.300.150.2000.1.4	ЛМс-ПЗ 300х150-1,0 У2 (L=2000мм)
			400	10,1	H0124131726	ЛППЗ.400.150.2000.1.4	ЛМс-ПЗ 400х150-1,0 У2 (L=2000мм)
			500	11,55	H0124131727	ЛППЗ.500.150.2000.1.4	ЛМс-ПЗ 500х150-1,0 У2 (L=2000мм)
			600	12,97	H0124131728	ЛППЗ.600.150.2000.1.4	ЛМс-ПЗ 600х150-1,0 У2 (L=2000мм)
		1,2	150	7,88	H0124131733	ЛППЗ.150.150.2000.1,2.4	ЛМс-ПЗ 150х150-1,2 У2 (L=2000мм)
			200	8,73	H0124131734	ЛППЗ.200.150.2000.1,2.4	ЛМс-ПЗ 200х150-1,2 У2 (L=2000мм)
			300	10,43	H0124131735	ЛППЗ.300.150.2000.1,2.4	ЛМс-ПЗ 300х150-1,2 У2 (L=2000мм)
			400	12,13	H0124131736	ЛППЗ.400.150.2000.1,2.4	ЛМс-ПЗ 400х150-1,2 У2 (L=2000мм)
			500	13,86	H0124131737	ЛППЗ.500.150.2000.1,2.4	ЛМс-ПЗ 500х150-1,2 У2 (L=2000мм)
			600	15,57	H0124131738	ЛППЗ.600.150.2000.1,2.4	ЛМс-ПЗ 600х150-1,2 У2 (L=2000мм)
		1,5	150	9,84	H0124131743	ЛППЗ.150.150.2000.1,5.4	ЛМс-ПЗ 150х150-1,5 У2 (L=2000мм)
			200	10,91	H0124131744	ЛППЗ.200.150.2000.1,5.4	ЛМс-ПЗ 200х150-1,5 У2 (L=2000мм)
			300	13,04	H0124131745	ЛППЗ.300.150.2000.1,5.4	ЛМс-ПЗ 300х150-1,5 У2 (L=2000мм)
			400	15,16	H0124131746	ЛППЗ.400.150.2000.1,5.4	ЛМс-ПЗ 400х150-1,5 У2 (L=2000мм)
			500	16,18	H0124131747	ЛППЗ.500.150.2000.1,5.4	ЛМс-ПЗ 500х150-1,5 У2 (L=2000мм)
			600	18,17	H0124131748	ЛППЗ.600.150.2000.1,5.4	ЛМс-ПЗ 600х150-1,5 У2 (L=2000мм)

Под заказ возможно изготовление нестандартных лотков с другими типоразмерами, толщинами, длиной и типом покрытия

Варианты исполнения:
- Горячее цинкование
- Сталь оцинкованная по методу Сендзимира
- Полимерно-порошковая окраска
- Нержавеющая сталь

Пример записи при заказе лотка монтажного прямого перфорированного замкового длиной 2000 мм, высотой 150 мм, толщиной 1,5 мм, шириной 400 мм, полимерно-порошковая окраска: **Лоток монтажный прямой перфорированный замковый ЛППЗ.400.150.2000.1,5.4 (артикул H0124131746)**

Лоток монтажный прямой перфорированный замковый ЛППЗ (ЛМс-ПЗ), борт 150 мм, длина 3000 мм

Высота, H, мм	Длина, L, мм	Толщина, S, мм	Ширина, B, мм	Масса, кг	Артикул	Новое наименование	Старое наименование
150	2000	0,8	150	5,01	H0129131783	ЛППЗ.150.150.2000.0,8.6	ЛМс-ПЗ 150х150-0,8 AISI 304 (L=2000мм)
			200	5,54	H0129131784	ЛППЗ.200.150.2000.0,8.6	ЛМс-ПЗ 200х150-0,8 AISI 304 (L=2000мм)
			300	6,63	H0129131785	ЛППЗ.300.150.2000.0,8.6	ЛМс-ПЗ 300х150-0,8 AISI 304 (L=2000мм)
			400	7,7	H0129131786	ЛППЗ.400.150.2000.0,8.6	ЛМс-ПЗ 400х150-0,8 AISI 304 (L=2000мм)
			500	8,8	H0129131787	ЛППЗ.500.150.2000.0,8.6	ЛМс-ПЗ 500х150-0,8 AISI 304 (L=2000мм)
			600	9,89	H0129131788	ЛППЗ.600.150.2000.0,8.6	ЛМс-ПЗ 600х150-0,8 AISI 304 (L=2000мм)
		1	150	6,25	H0129131723	ЛППЗ.150.150.2000.1.6	ЛМс-ПЗ 150х150-1,0 AISI 304 (L=2000мм)
			200	6,92	H0129131724	ЛППЗ.200.150.2000.1.6	ЛМс-ПЗ 200х150-1,0 AISI 304 (L=2000мм)
			300	8,27	H0129131725	ЛППЗ.300.150.2000.1.6	ЛМс-ПЗ 300х150-1,0 AISI 304 (L=2000мм)
			400	9,62	H0129131726	ЛППЗ.400.150.2000.1.6	ЛМс-ПЗ 400х150-1,0 AISI 304 (L=2000мм)
			500	11	H0129131727	ЛППЗ.500.150.2000.1.6	ЛМс-ПЗ 500х150-1,0 AISI 304 (L=2000мм)
			600	12,35	H0129131728	ЛППЗ.600.150.2000.1.6	ЛМс-ПЗ 600х150-1,0 AISI 304 (L=2000мм)
		1,2	150	7,5	H0129131733	ЛППЗ.150.150.2000.1,2.6	ЛМс-ПЗ 150х150-1,2 AISI 304 (L=2000мм)
			200	8,31	H0129131734	ЛППЗ.200.150.2000.1,2.6	ЛМс-ПЗ 200х150-1,2 AISI 304 (L=2000мм)
			300	9,93	H0129131735	ЛППЗ.300.150.2000.1,2.6	ЛМс-ПЗ 300х150-1,2 AISI 304 (L=2000мм)
			400	11,55	H0129131736	ЛППЗ.400.150.2000.1,2.6	ЛМс-ПЗ 400х150-1,2 AISI 304 (L=2000мм)
			500	13,2	H0129131737	ЛППЗ.500.150.2000.1,2.6	ЛМс-ПЗ 500х150-1,2 AISI 304 (L=2000мм)
			600	14,83	H0129131738	ЛППЗ.600.150.2000.1,2.6	ЛМс-ПЗ 600х150-1,2 AISI 304 (L=2000мм)
		1,5	150	9,37	H0129131743	ЛППЗ.150.150.2000.1,5.6	ЛМс-ПЗ 150х150-1,5 AISI 304 (L=2000мм)
			200	10,39	H0129131744	ЛППЗ.200.150.2000.1,5.6	ЛМс-ПЗ 200х150-1,5 AISI 304 (L=2000мм)
			300	12,42	H0129131745	ЛППЗ.300.150.2000.1,5.6	ЛМс-ПЗ 300х150-1,5 AISI 304 (L=2000мм)
			400	14,44	H0129131746	ЛППЗ.400.150.2000.1,5.6	ЛМс-ПЗ 400х150-1,5 AISI 304 (L=2000мм)
			500	15,41	H0129131747	ЛППЗ.500.150.2000.1,5.6	ЛМс-ПЗ 500х150-1,5 AISI 304 (L=2000мм)
			600	17,3	H0129131748	ЛППЗ.600.150.2000.1,5.6	ЛМс-ПЗ 600х150-1,5 AISI 304 (L=2000мм)
	3000	1	150	11,16	H0121132723	ЛППЗ.150.150.3000.1.1	ЛМс-ПЗ 150х150-1,0ц УТ1,5 (L=3000 мм)
			200	12,37	H0121132724	ЛППЗ.200.150.3000.1.1	ЛМс-ПЗ 200х150-1,0ц УТ1,5 (L=3000 мм)
			300	14,79	H0121132725	ЛППЗ.300.150.3000.1.1	ЛМс-ПЗ 300х150-1,0ц УТ1,5 (L=3000 мм)
			400	17,19	H0121132726	ЛППЗ.400.150.3000.1.1	ЛМс-ПЗ 400х150-1,0ц УТ1,5 (L=3000 мм)
			500	19,39	H0121132727	ЛППЗ.500.150.3000.1.1	ЛМс-ПЗ 500х150-1,0ц УТ1,5 (L=3000 мм)
			600	21,77	H0121132728	ЛППЗ.600.150.3000.1.1	ЛМс-ПЗ 600х150-1,0ц УТ1,5 (L=3000 мм)
		1,2	150	13,04	H0121132733	ЛППЗ.150.150.3000.1,2.1	ЛМс-ПЗ 150х150-1,2ц УТ1,5 (L=3000 мм)
			200	14,45	H0121132734	ЛППЗ.200.150.3000.1,2.1	ЛМс-ПЗ 200х150-1,2ц УТ1,5 (L=3000 мм)
			300	17,27	H0121132735	ЛППЗ.300.150.3000.1,2.1	ЛМс-ПЗ 300х150-1,2ц УТ1,5 (L=3000 мм)
			400	20,08	H0121132736	ЛППЗ.400.150.3000.1,2.1	ЛМс-ПЗ 400х150-1,2ц УТ1,5 (L=3000 мм)
			500	23,27	H0121132737	ЛППЗ.500.150.3000.1,2.1	ЛМс-ПЗ 500х150-1,2ц УТ1,5 (L=3000 мм)
			600	26,12	H0121132738	ЛППЗ.600.150.3000.1,2.1	ЛМс-ПЗ 600х150-1,2ц УТ1,5 (L=3000 мм)
		1,5	150	15,86	H0121132743	ЛППЗ.150.150.3000.1,5.1	ЛМс-ПЗ 150х150-1,5ц УТ1,5 (L=3000 мм)
			200	17,56	H0121132744	ЛППЗ.200.150.3000.1,5.1	ЛМс-ПЗ 200х150-1,5ц УТ1,5 (L=3000 мм)
			300	20,99	H0121132745	ЛППЗ.300.150.3000.1,5.1	ЛМс-ПЗ 300х150-1,5ц УТ1,5 (L=3000 мм)
			400	24,41	H0121132746	ЛППЗ.400.150.3000.1,5.1	ЛМс-ПЗ 400х150-1,5ц УТ1,5 (L=3000 мм)
			500	27,15	H0121132747	ЛППЗ.500.150.3000.1,5.1	ЛМс-ПЗ 500х150-1,5ц УТ1,5 (L=3000 мм)
			600	30,48	H0121132748	ЛППЗ.600.150.3000.1,5.1	ЛМс-ПЗ 600х150-1,5ц УТ1,5 (L=3000 мм)
		0,7	150	6,56	H0122132713	ЛППЗ.150.150.3000.0,7.2	ЛМс-ПЗ 150х150-0,7ц УТ2,5 (L=3000 мм)
			200	7,28	H0122132714	ЛППЗ.200.150.3000.0,7.2	ЛМс-ПЗ 200х150-0,7ц УТ2,5 (L=3000 мм)
			300	8,69	H0122132715	ЛППЗ.300.150.3000.0,7.2	ЛМс-ПЗ 300х150-0,7ц УТ2,5 (L=3000 мм)
			400	10,11	H0122132716	ЛППЗ.400.150.3000.0,7.2	ЛМс-ПЗ 400х150-0,7ц УТ2,5 (L=3000 мм)
			500	11,55	H0122132717	ЛППЗ.500.150.3000.0,7.2	ЛМс-ПЗ 500х150-0,7ц УТ2,5 (L=3000 мм)
			600	12,97	H0122132718	ЛППЗ.600.150.3000.0,7.2	ЛМс-ПЗ 600х150-0,7ц УТ2,5 (L=3000 мм)
		1	150	9,37	H0122132723	ЛППЗ.150.150.3000.1.2	ЛМс-ПЗ 150х150-1,0ц УТ2,5 (L=3000 мм)
			200	10,39	H0122132724	ЛППЗ.200.150.3000.1.2	ЛМс-ПЗ 200х150-1,0ц УТ2,5 (L=3000 мм)
			300	12,42	H0122132725	ЛППЗ.300.150.3000.1.2	ЛМс-ПЗ 300х150-1,0ц УТ2,5 (L=3000 мм)
			400	14,44	H0122132726	ЛППЗ.400.150.3000.1.2	ЛМс-ПЗ 400х150-1,0ц УТ2,5 (L=3000 мм)
			500	16,51	H0122132727	ЛППЗ.500.150.3000.1.2	ЛМс-ПЗ 500х150-1,0ц УТ2,5 (L=3000 мм)
			600	18,53	H0122132728	ЛППЗ.600.150.3000.1.2	ЛМс-ПЗ 600х150-1,0ц УТ2,5 (L=3000 мм)
		1,2	150	11,25	H0122132733	ЛППЗ.150.150.3000.1,2.2	ЛМс-ПЗ 150х150-1,2ц УТ2,5 (L=3000 мм)
			200	12,47	H0122132734	ЛППЗ.200.150.3000.1,2.2	ЛМс-ПЗ 200х150-1,2ц УТ2,5 (L=3000 мм)
			300	14,90	H0122132735	ЛППЗ.300.150.3000.1,2.2	ЛМс-ПЗ 300х150-1,2ц УТ2,5 (L=3000 мм)
			400	17,33	H0122132736	ЛППЗ.400.150.3000.1,2.2	ЛМс-ПЗ 400х150-1,2ц УТ2,5 (L=3000 мм)
			500	19,81	H0122132737	ЛППЗ.500.150.3000.1,2.2	ЛМс-ПЗ 500х150-1,2ц УТ2,5 (L=3000 мм)
			600	22,24	H0122132738	ЛППЗ.600.150.3000.1,2.2	ЛМс-ПЗ 600х150-1,2ц УТ2,5 (L=3000 мм)
		1,5	150	14,07	H0122132743	ЛППЗ.150.150.3000.1,5.2	ЛМс-ПЗ 150х150-1,5ц УТ2,5 (L=3000 мм)
			200	15,58	H0122132744	ЛППЗ.200.150.3000.1,5.2	ЛМс-ПЗ 200х150-1,5ц УТ2,5 (L=3000 мм)
			300	18,62	H0122132745	ЛППЗ.300.150.3000.1,5.2	ЛМс-ПЗ 300х150-1,5ц УТ2,5 (L=3000 мм)
			400	21,66	H0122132746	ЛППЗ.400.150.3000.1,5.2	ЛМс-ПЗ 400х150-1,5ц УТ2,5 (L=3000 мм)
			500	23,11	H0122132747	ЛППЗ.500.150.3000.1,5.2	ЛМс-ПЗ 500х150-1,5ц УТ2,5 (L=3000 мм)
			600	25,94	H0122132748	ЛППЗ.600.150.3000.1,5.2	ЛМс-ПЗ 600х150-1,5ц УТ2,5 (L=3000 мм)

Под заказ возможно изготовление нестандартных лотков с другими типоразмерами, толщинами, длиной и типом покрытия

Варианты исполнения:
- Горячее цинкование
- Сталь оцинкованная по методу Сендзимира
- Полимерно-порошковая окраска
- Нержавеющая сталь

Пример записи при заказе лотка монтажного прямого перфорированного замкового длиной 3000 мм, высотой 150 мм, толщиной 1,5 мм, шириной 600 мм, сталь оцинкованная по методу Сендзимира: **Лоток монтажный прямой перфорированный замковый ЛППЗ.600.150.3000.1,5.2 (артикул H0122132748)**

Лоток монтажный прямой перфорированный замковый ЛППЗ (ЛМс-ПЗ), борт 150 мм, длина 3000 мм

Высота, H, мм	Длина, L, мм	Толщина, S, мм	Ширина, B, мм	Масса, кг	Артикул	Новое наименование	Старое наименование
150	3000	0,8	150	7,5	H0129132783	ЛППЗ.150.150.3000.0,8.6	ЛМс-ПЗ 150х150-0,8 AISI 304 (L=3000мм)
			200	8,32	H0129132784	ЛППЗ.200.150.3000.0,8.6	ЛМс-ПЗ 200х150-0,8 AISI 304 (L=3000мм)
			300	9,93	H0129132785	ЛППЗ.300.150.3000.0,8.6	ЛМс-ПЗ 300х150-0,8 AISI 304 (L=3000мм)
			400	11,55	H0129132786	ЛППЗ.400.150.3000.0,8.6	ЛМс-ПЗ 400х150-0,8 AISI 304 (L=3000мм)
			500	13,2	H0129132787	ЛППЗ.500.150.3000.0,8.6	ЛМс-ПЗ 500х150-0,8 AISI 304 (L=3000мм)
			600	14,82	H0129132788	ЛППЗ.600.150.3000.0,8.6	ЛМс-ПЗ 600х150-0,8 AISI 304 (L=3000мм)
		1	150	9,37	H0129132723	ЛППЗ.150.150.3000.1.6	ЛМс-ПЗ 150х150-1,0 AISI 304 (L=3000мм)
			200	10,39	H0129132724	ЛППЗ.200.150.3000.1.6	ЛМс-ПЗ 200х150-1,0 AISI 304 (L=3000мм)
			300	12,42	H0129132725	ЛППЗ.300.150.3000.1.6	ЛМс-ПЗ 300х150-1,0 AISI 304 (L=3000мм)
			400	14,44	H0129132726	ЛППЗ.400.150.3000.1.6	ЛМс-ПЗ 400х150-1,0 AISI 304 (L=3000мм)
			500	16,51	H0129132727	ЛППЗ.500.150.3000.1.6	ЛМс-ПЗ 500х150-1,0 AISI 304 (L=3000мм)
			600	18,53	H0129132728	ЛППЗ.600.150.3000.1.6	ЛМс-ПЗ 600х150-1,0 AISI 304 (L=3000мм)
		1,2	150	11,25	H0129132733	ЛППЗ.150.150.3000.1,2.6	ЛМс-ПЗ 150х150-1,2 AISI 304 (L=3000мм)
			200	12,47	H0129132734	ЛППЗ.200.150.3000.1,2.6	ЛМс-ПЗ 200х150-1,2 AISI 304 (L=3000мм)
			300	14,9	H0129132735	ЛППЗ.300.150.3000.1,2.6	ЛМс-ПЗ 300х150-1,2 AISI 304 (L=3000мм)
			400	17,33	H0129132736	ЛППЗ.400.150.3000.1,2.6	ЛМс-ПЗ 400х150-1,2 AISI 304 (L=3000мм)
			500	19,81	H0129132737	ЛППЗ.500.150.3000.1,2.6	ЛМс-ПЗ 500х150-1,2 AISI 304 (L=3000мм)
			600	22,24	H0129132738	ЛППЗ.600.150.3000.1,2.6	ЛМс-ПЗ 600х150-1,2 AISI 304 (L=3000мм)
		1,5	150	14,07	H0129132743	ЛППЗ.150.150.3000.1,5.6	ЛМс-ПЗ 150х150-1,5 AISI 304 (L=3000мм)
			200	15,58	H0129132744	ЛППЗ.200.150.3000.1,5.6	ЛМс-ПЗ 200х150-1,5 AISI 304 (L=3000мм)
			300	18,62	H0129132745	ЛППЗ.300.150.3000.1,5.6	ЛМс-ПЗ 300х150-1,5 AISI 304 (L=3000мм)
			400	21,66	H0129132746	ЛППЗ.400.150.3000.1,5.6	ЛМс-ПЗ 400х150-1,5 AISI 304 (L=3000мм)
			500	23,11	H0129132747	ЛППЗ.500.150.3000.1,5.6	ЛМс-ПЗ 500х150-1,5 AISI 304 (L=3000мм)
			600	25,94	H0129132748	ЛППЗ.600.150.3000.1,5.6	ЛМс-ПЗ 600х150-1,5 AISI 304 (L=3000мм)

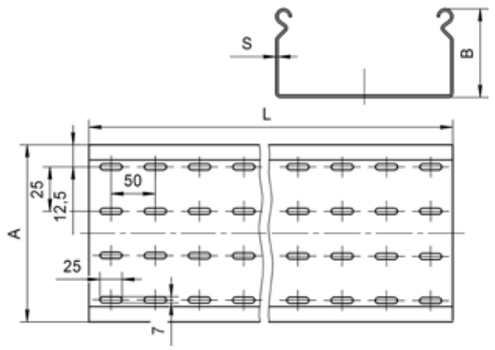

Варианты исполнения:
- Горячее цинкование
- Сталь оцинкованная по методу Сендзимира
- Полимерно-порошковая окраска
- Нержавеющая сталь

Пример записи при заказе лотка монтажного прямого перфорированного замкового длиной 3000 мм, высотой 150 мм, толщиной 2 мм, шириной 600 мм,нержавеющая сталь:
Лоток монтажный прямой перфорированный замковый ЛППЗ.600.150.3000.1,5.6 (артикул H0129132748)

Под заказ возможно изготовление нестандартных лотков с другими типоразмерами, толщинами, длиной и типом покрытия

Лоток монтажный прямой перфорированный замковый ЛППЗ (ЛМс-ПЗ), борт 200 мм, длина 2000 мм

Высота, H, мм	Длина, L, мм	Толщина, S, мм	Ширина, B, мм	Масса, кг	Артикул	Новое наименование	Старое наименование
200	2000	1	200	9,84	H0121131824	ЛППЗ.200.200.2000.1.1	ЛМс-ПЗ 200х200-1,0ц УТ1,5 (L=2000 мм)
			300	11,46	H0121131825	ЛППЗ.300.200.2000.1.1	ЛМс-ПЗ 300х200-1,0ц УТ1,5 (L=2000 мм)
			400	13,06	H0121131826	ЛППЗ.400.200.2000.1.1	ЛМс-ПЗ 400х200-1,0ц УТ1,5 (L=2000 мм)
			500	14,51	H0121131827	ЛППЗ.500.200.2000.1.1	ЛМс-ПЗ 500х200-1,0ц УТ1,5 (L=2000 мм)
			600	16,10	H0121131828	ЛППЗ.600.200.2000.1.1	ЛМс-ПЗ 600х200-1,0ц УТ1,5 (L=2000 мм)
		1,2	200	11,50	H0121131834	ЛППЗ.200.200.2000.1,2.1	ЛМс-ПЗ 200х200-1,2ц УТ1,5 (L=2000 мм)
			300	13,39	H0121131835	ЛППЗ.300.200.2000.1,2.1	ЛМс-ПЗ 300х200-1,2ц УТ1,5 (L=2000 мм)
			400	15,28	H0121131836	ЛППЗ.400.200.2000.1,2.1	ЛМс-ПЗ 400х200-1,2ц УТ1,5 (L=2000 мм)
			500	17,42	H0121131837	ЛППЗ.500.200.2000.1,2.1	ЛМс-ПЗ 500х200-1,2ц УТ1,5 (L=2000 мм)
			600	19,32	H0121131838	ЛППЗ.600.200.2000.1,2.1	ЛМс-ПЗ 600х200-1,2ц УТ1,5 (L=2000 мм)
		1,5	200	13,99	H0121131844	ЛППЗ.200.200.2000.1,5.1	ЛМс-ПЗ 200х200-1,5ц УТ1,5 (L=2000 мм)
			300	16,28	H0121131845	ЛППЗ.300.200.2000.1,5.1	ЛМс-ПЗ 300х200-1,5ц УТ1,5 (L=2000 мм)
			400	18,57	H0121131846	ЛППЗ.400.200.2000.1,5.1	ЛМс-ПЗ 400х200-1,5ц УТ1,5 (L=2000 мм)
			500	20,32	H0121131847	ЛППЗ.500.200.2000.1,5.1	ЛМс-ПЗ 500х200-1,5ц УТ1,5 (L=2000 мм)
			600	22,54	H0121131848	ЛППЗ.600.200.2000.1,5.1	ЛМс-ПЗ 600х200-1,5ц УТ1,5 (L=2000 мм)
		0,7	200	5,80	H0122131814	ЛППЗ.200.200.2000.0,7.2	ЛМс-ПЗ 200х200-0,7ц УТ2,5 (L=2000 мм)
			300	6,74	H0122131815	ЛППЗ.300.200.2000.0,7.2	ЛМс-ПЗ 300х200-0,7ц УТ2,5 (L=2000 мм)
			400	7,68	H0122131816	ЛППЗ.400.200.2000.0,7.2	ЛМс-ПЗ 400х200-0,7ц УТ2,5 (L=2000 мм)
			500	8,65	H0122131817	ЛППЗ.500.200.2000.0,7.2	ЛМс-ПЗ 500х200-0,7ц УТ2,5 (L=2000 мм)
			600	9,59	H0122131818	ЛППЗ.600.200.2000.0,7.2	ЛМс-ПЗ 600х200-0,7ц УТ2,5 (L=2000 мм)
		1	200	8,27	H0122131824	ЛППЗ.200.200.2000.1.2	ЛМс-ПЗ 200х200-1,0ц УТ2,5 (L=2000 мм)
			300	9,62	H0122131825	ЛППЗ.300.200.2000.1.2	ЛМс-ПЗ 300х200-1,0ц УТ2,5 (L=2000 мм)
			400	10,97	H0122131826	ЛППЗ.400.200.2000.1.2	ЛМс-ПЗ 400х200-1,0ц УТ2,5 (L=2000 мм)
			500	12,35	H0122131827	ЛППЗ.500.200.2000.1.2	ЛМс-ПЗ 500х200-1,0ц УТ2,5 (L=2000 мм)
			600	13,7	H0122131828	ЛППЗ.600.200.2000.1.2	ЛМс-ПЗ 600х200-1,0ц УТ2,5 (L=2000 мм)
		1,2	200	9,93	H0122131834	ЛППЗ.200.200.2000.1,2.2	ЛМс-ПЗ 200х200-1,2ц УТ2,5 (L=2000 мм)
			300	11,55	H0122131835	ЛППЗ.300.200.2000.1,2.2	ЛМс-ПЗ 300х200-1,2ц УТ2,5 (L=2000 мм)
			400	13,18	H0122131836	ЛППЗ.400.200.2000.1,2.2	ЛМс-ПЗ 400х200-1,2ц УТ2,5 (L=2000 мм)
			500	14,83	H0122131837	ЛППЗ.500.200.2000.1,2.2	ЛМс-ПЗ 500х200-1,2ц УТ2,5 (L=2000 мм)
			600	16,45	H0122131838	ЛППЗ.600.200.2000.1,2.2	ЛМс-ПЗ 600х200-1,2ц УТ2,5 (L=2000 мм)
		1,5	200	12,42	H0122131844	ЛППЗ.200.200.2000.1,5.2	ЛМс-ПЗ 200х200-1,5ц УТ2,5 (L=2000 мм)
			300	14,44	H0122131845	ЛППЗ.300.200.2000.1,5.2	ЛМс-ПЗ 300х200-1,5ц УТ2,5 (L=2000 мм)
			400	16,47	H0122131846	ЛППЗ.400.200.2000.1,5.2	ЛМс-ПЗ 400х200-1,5ц УТ2,5 (L=2000 мм)
			500	17,3	H0122131847	ЛППЗ.500.200.2000.1,5.2	ЛМс-ПЗ 500х200-1,5ц УТ2,5 (L=2000 мм)
			600	19,19	H0122131848	ЛППЗ.600.200.2000.1,5.2	ЛМс-ПЗ 600х200-1,5ц УТ2,5 (L=2000 мм)
		0,7	200	6,09	H0124131814	ЛППЗ.200.200.2000.0,7.4	ЛМс-ПЗ 200х200-0,7 У2 (L=2000мм)
			300	7,08	H0124131815	ЛППЗ.300.200.2000.0,7.4	ЛМс-ПЗ 300х200-0,7 У2 (L=2000мм)
			400	8,06	H0124131816	ЛППЗ.400.200.2000.0,7.4	ЛМс-ПЗ 400х200-0,7 У2 (L=2000мм)
			500	9,08	H0124131817	ЛППЗ.500.200.2000.0,7.4	ЛМс-ПЗ 500х200-0,7 У2 (L=2000мм)
			600	10,07	H0124131818	ЛППЗ.600.200.2000.0,7.4	ЛМс-ПЗ 600х200-0,7 У2 (L=2000мм)
		1	200	8,68	H0124131824	ЛППЗ.200.200.2000.1.4	ЛМс-ПЗ 200х200-1,0 У2 (L=2000мм)
			300	10,1	H0124131825	ЛППЗ.300.200.2000.1.4	ЛМс-ПЗ 300х200-1,0 У2 (L=2000мм)
			400	11,52	H0124131826	ЛППЗ.400.200.2000.1.4	ЛМс-ПЗ 400х200-1,0 У2 (L=2000мм)
			500	12,97	H0124131827	ЛППЗ.500.200.2000.1.4	ЛМс-ПЗ 500х200-1,0 У2 (L=2000мм)
			600	14,39	H0124131828	ЛППЗ.600.200.2000.1.4	ЛМс-ПЗ 600х200-1,0 У2 (L=2000мм)
		1,2	200	10,43	H0124131834	ЛППЗ.200.200.2000.1,2.4	ЛМс-ПЗ 200х200-1,2 У2 (L=2000мм)
			300	12,13	H0124131835	ЛППЗ.300.200.2000.1,2.4	ЛМс-ПЗ 300х200-1,2 У2 (L=2000мм)
			400	13,84	H0124131836	ЛППЗ.400.200.2000.1,2.4	ЛМс-ПЗ 400х200-1,2 У2 (L=2000мм)
			500	15,57	H0124131837	ЛППЗ.500.200.2000.1,2.4	ЛМс-ПЗ 500х200-1,2 У2 (L=2000мм)
			600	17,27	H0124131838	ЛППЗ.600.200.2000.1,2.4	ЛМс-ПЗ 600х200-1,2 У2 (L=2000мм)
		1,5	200	13,04	H0124131844	ЛППЗ.200.200.2000.1,5.4	ЛМс-ПЗ 200х200-1,5 У2 (L=2000мм)
			300	15,16	H0124131845	ЛППЗ.300.200.2000.1,5.4	ЛМс-ПЗ 300х200-1,5 У2 (L=2000мм)
			400	17,29	H0124131846	ЛППЗ.400.200.2000.1,5.4	ЛМс-ПЗ 400х200-1,5 У2 (L=2000мм)
			500	18,17	H0124131847	ЛППЗ.500.200.2000.1,5.4	ЛМс-ПЗ 500х200-1,5 У2 (L=2000мм)
			600	20,15	H0124131848	ЛППЗ.600.200.2000.1,5.4	ЛМс-ПЗ 600х200-1,5 У2 (L=2000мм)
		0,8	200	6,63	H0129131884	ЛППЗ.200.200.2000.0,8.6	ЛМс-ПЗ 200х200-0,8 AISI 304 (L=2000мм)
			300	7,7	H0129131885	ЛППЗ.300.200.2000.0,8.6	ЛМс-ПЗ 300х200-0,8 AISI 304 (L=2000мм)
			400	8,78	H0129131886	ЛППЗ.400.200.2000.0,8.6	ЛМс-ПЗ 400х200-0,8 AISI 304 (L=2000мм)
			500	9,89	H0129131887	ЛППЗ.500.200.2000.0,8.6	ЛМс-ПЗ 500х200-0,8 AISI 304 (L=2000мм)
			600	10,96	H0129131888	ЛППЗ.600.200.2000.0,8.6	ЛМс-ПЗ 600х200-0,8 AISI 304 (L=2000мм)
		1	200	8,27	H0129131824	ЛППЗ.200.200.2000.1.6	ЛМс-ПЗ 200х200-1,0 AISI 304 (L=2000мм)
			300	9,62	H0129131825	ЛППЗ.300.200.2000.1.6	ЛМс-ПЗ 300х200-1,0 AISI 304 (L=2000мм)
			400	10,97	H0129131826	ЛППЗ.400.200.2000.1.6	ЛМс-ПЗ 400х200-1,0 AISI 304 (L=2000мм)
			500	12,35	H0129131827	ЛППЗ.500.200.2000.1.6	ЛМс-ПЗ 500х200-1,0 AISI 304 (L=2000мм)
			600	13,7	H0129131828	ЛППЗ.600.200.2000.1.6	ЛМс-ПЗ 600х200-1,0 AISI 304 (L=2000мм)
		1,2	200	9,93	H0129131834	ЛППЗ.200.200.2000.1,2.6	ЛМс-ПЗ 200х200-1,2 AISI 304 (L=2000мм)
			300	11,55	H0129131835	ЛППЗ.300.200.2000.1,2.6	ЛМс-ПЗ 300х200-1,2 AISI 304 (L=2000мм)
			400	13,18	H0129131836	ЛППЗ.400.200.2000.1,2.6	ЛМс-ПЗ 400х200-1,2 AISI 304 (L=2000мм)
			500	14,83	H0129131837	ЛППЗ.500.200.2000.1,2.6	ЛМс-ПЗ 500х200-1,2 AISI 304 (L=2000мм)
			600	16,45	H0129131838	ЛППЗ.600.200.2000.1,2.6	ЛМс-ПЗ 600х200-1,2 AISI 304 (L=2000мм)
		1,5	200	12,42	H0129131844	ЛППЗ.200.200.2000.1,5.6	ЛМс-ПЗ 200х200-1,5 AISI 304 (L=2000мм)
			300	14,44	H0129131845	ЛППЗ.300.200.2000.1,5.6	ЛМс-ПЗ 300х200-1,5 AISI 304 (L=2000мм)
			400	16,47	H0129131846	ЛППЗ.400.200.2000.1,5.6	ЛМс-ПЗ 400х200-1,5 AISI 304 (L=2000мм)
			500	17,3	H0129131847	ЛППЗ.500.200.2000.1,5.6	ЛМс-ПЗ 500х200-1,5 AISI 304 (L=2000мм)
			600	19,19	H0129131848	ЛППЗ.600.200.2000.1,5.6	ЛМс-ПЗ 600х200-1,5 AISI 304 (L=2000мм)

Варианты исполнения:
- Горячее цинкование
- Сталь оцинкованная по методу Сендзимира
- Полимерно-порошковая окраска
- Нержавеющая сталь

Пример записи при заказе лотка монтажного прямого перфорированного замкового длиной 2000 мм, высотой 200 мм, толщиной 1,5 мм, шириной 600 мм, нержавеющая сталь:
Лоток монтажный прямой перфорированный замковый ЛППЗ.600.200.2000.1,5.6 (артикул H0129131848)

Под заказ возможно изготовление нестандартных лотков с другими типоразмерами, толщинами, длиной и типом покрытия

Лоток монтажный прямой перфорированный замковый ЛППЗ (ЛМс-ПЗ), борт 200 мм, длина 3000 мм

Высота, H, мм	Длина, L, мм	Толщина, S, мм	Ширина, B, мм	Масса, кг	Артикул	Новое наименование	Старое наименование
200	3000	1	200	14,79	H0121132824	ЛППЗ.200.200.3000.1.1	ЛМс-ПЗ 200х200-1,0ц УТ1,5 (L=3000 мм)
			300	17,19	H0121132825	ЛППЗ.300.200.3000.1.1	ЛМс-ПЗ 300х200-1,0ц УТ1,5 (L=3000 мм)
			400	19,61	H0121132826	ЛППЗ.400.200.3000.1.1	ЛМс-ПЗ 400х200-1,0ц УТ1,5 (L=3000 мм)
			500	21,77	H0121132827	ЛППЗ.500.200.3000.1.1	ЛМс-ПЗ 500х200-1,0ц УТ1,5 (L=3000 мм)
			600	24,15	H0121132828	ЛППЗ.600.200.3000.1.1	ЛМс-ПЗ 600х200-1,0ц УТ1,5 (L=3000 мм)
		1,2	200	17,27	H0121132834	ЛППЗ.200.200.3000.1,2.1	ЛМс-ПЗ 200х200-1,2ц УТ1,5 (L=3000 мм)
			300	20,08	H0121132835	ЛППЗ.300.200.3000.1,2.1	ЛМс-ПЗ 300х200-1,2ц УТ1,5 (L=3000 мм)
			400	22,90	H0121132836	ЛППЗ.400.200.3000.1,2.1	ЛМс-ПЗ 400х200-1,2ц УТ1,5 (L=3000 мм)
			500	26,12	H0121132837	ЛППЗ.500.200.3000.1,2.1	ЛМс-ПЗ 500х200-1,2ц УТ1,5 (L=3000 мм)
			600	28,98	H0121132838	ЛППЗ.600.200.3000.1,2.1	ЛМс-ПЗ 600х200-1,2ц УТ1,5 (L=3000 мм)
		1,5	200	20,99	H0121132844	ЛППЗ.200.200.3000.1,5.1	ЛМс-ПЗ 200х200-1,5ц УТ1,5 (L=3000 мм)
			300	24,41	H0121132845	ЛППЗ.300.200.3000.1,5.1	ЛМс-ПЗ 300х200-1,5ц УТ1,5 (L=3000 мм)
			400	27,84	H0121132846	ЛППЗ.400.200.3000.1,5.1	ЛМс-ПЗ 400х200-1,5ц УТ1,5 (L=3000 мм)
			500	30,48	H0121132847	ЛППЗ.500.200.3000.1,5.1	ЛМс-ПЗ 500х200-1,5ц УТ1,5 (L=3000 мм)
			600	33,81	H0121132848	ЛППЗ.600.200.3000.1,5.1	ЛМс-ПЗ 600х200-1,5ц УТ1,5 (L=3000 мм)
		0,7	200	8,69	H0122132814	ЛППЗ.200.200.3000.0,7.2	ЛМс-ПЗ 200х200-0,7ц УТ2,5 (L=3000 мм)
			300	10,11	H0122132815	ЛППЗ.300.200.3000.0,7.2	ЛМс-ПЗ 300х200-0,7ц УТ2,5 (L=3000 мм)
			400	11,52	H0122132816	ЛППЗ.400.200.3000.0,7.2	ЛМс-ПЗ 400х200-0,7ц УТ2,5 (L=3000 мм)
			500	12,97	H0122132817	ЛППЗ.500.200.3000.0,7.2	ЛМс-ПЗ 500х200-0,7ц УТ2,5 (L=3000 мм)
			600	14,39	H0122132818	ЛППЗ.600.200.3000.0,7.2	ЛМс-ПЗ 600х200-0,7ц УТ2,5 (L=3000 мм)
		1	200	12,42	H0122132824	ЛППЗ.200.200.3000.1.2	ЛМс-ПЗ 200х200-1,0ц УТ2,5 (L=3000 мм)
			300	14,44	H0122132825	ЛППЗ.300.200.3000.1.2	ЛМс-ПЗ 300х200-1,0ц УТ2,5 (L=3000 мм)
			400	16,47	H0122132826	ЛППЗ.400.200.3000.1.2	ЛМс-ПЗ 400х200-1,0ц УТ2,5 (L=3000 мм)
			500	18,53	H0122132827	ЛППЗ.500.200.3000.1.2	ЛМс-ПЗ 500х200-1,0ц УТ2,5 (L=3000 мм)
			600	20,56	H0122132828	ЛППЗ.600.200.3000.1.2	ЛМс-ПЗ 600х200-1,0ц УТ2,5 (L=3000 мм)
		1,2	200	14,90	H0122132834	ЛППЗ.200.200.3000.1,2.2	ЛМс-ПЗ 200х200-1,2ц УТ2,5 (L=3000 мм)
			300	17,33	H0122132835	ЛППЗ.300.200.3000.1,2.2	ЛМс-ПЗ 300х200-1,2ц УТ2,5 (L=3000 мм)
			400	19,76	H0122132836	ЛППЗ.400.200.3000.1,2.2	ЛМс-ПЗ 400х200-1,2ц УТ2,5 (L=3000 мм)
			500	22,24	H0122132837	ЛППЗ.500.200.3000.1,2.2	ЛМс-ПЗ 500х200-1,2ц УТ2,5 (L=3000 мм)
			600	24,67	H0122132838	ЛППЗ.600.200.3000.1,2.2	ЛМс-ПЗ 600х200-1,2ц УТ2,5 (L=3000 мм)
		1,5	200	18,62	H0122132844	ЛППЗ.200.200.3000.1,5.2	ЛМс-ПЗ 200х200-1,5ц УТ2,5 (L=3000 мм)
			300	21,66	H0122132845	ЛППЗ.300.200.3000.1,5.2	ЛМс-ПЗ 300х200-1,5ц УТ2,5 (L=3000 мм)
			400	24,70	H0122132846	ЛППЗ.400.200.3000.1,5.2	ЛМс-ПЗ 400х200-1,5ц УТ2,5 (L=3000 мм)
			500	25,94	H0122132847	ЛППЗ.500.200.3000.1,5.2	ЛМс-ПЗ 500х200-1,5ц УТ2,5 (L=3000 мм)
			600	28,78	H0122132848	ЛППЗ.600.200.3000.1,5.2	ЛМс-ПЗ 600х200-1,5ц УТ2,5 (L=3000 мм)
		0,8	200	9,93	H0129132884	ЛППЗ.200.200.3000.0,8.6	ЛМс-ПЗ 200х200-0,8 AISI 304 (L=3000мм)
			300	11,55	H0129132885	ЛППЗ.300.200.3000.0,8.6	ЛМс-ПЗ 300х200-0,8 AISI 304 (L=3000мм)
			400	13,17	H0129132886	ЛППЗ.400.200.3000.0,8.6	ЛМс-ПЗ 400х200-0,8 AISI 304 (L=3000мм)
			500	14,82	H0129132887	ЛППЗ.500.200.3000.0,8.6	ЛМс-ПЗ 500х200-0,8 AISI 304 (L=3000мм)
			600	16,45	H0129132888	ЛППЗ.600.200.3000.0,8.6	ЛМс-ПЗ 600х200-0,8 AISI 304 (L=3000мм)
		1	200	12,42	H0129132824	ЛППЗ.200.200.3000.1.6	ЛМс-ПЗ 200х200-1,0 AISI 304 (L=3000мм)
			300	14,44	H0129132825	ЛППЗ.300.200.3000.1.6	ЛМс-ПЗ 300х200-1,0 AISI 304 (L=3000мм)
			400	16,47	H0129132826	ЛППЗ.400.200.3000.1.6	ЛМс-ПЗ 400х200-1,0 AISI 304 (L=3000мм)
			500	18,53	H0129132827	ЛППЗ.500.200.3000.1.6	ЛМс-ПЗ 500х200-1,0 AISI 304 (L=3000мм)
			600	20,56	H0129132828	ЛППЗ.600.200.3000.1.6	ЛМс-ПЗ 600х200-1,0 AISI 304 (L=3000мм)
		1,2	200	14,9	H0129132834	ЛППЗ.200.200.3000.1,2.6	ЛМс-ПЗ 200х200-1,2 AISI 304 (L=3000мм)
			300	17,33	H0129132835	ЛППЗ.300.200.3000.1,2.6	ЛМс-ПЗ 300х200-1,2 AISI 304 (L=3000мм)
			400	19,76	H0129132836	ЛППЗ.400.200.3000.1,2.6	ЛМс-ПЗ 400х200-1,2 AISI 304 (L=3000мм)
			500	22,24	H0129132837	ЛППЗ.500.200.3000.1,2.6	ЛМс-ПЗ 500х200-1,2 AISI 304 (L=3000мм)
			600	24,67	H0129132838	ЛППЗ.600.200.3000.1,2.6	ЛМс-ПЗ 600х200-1,2 AISI 304 (L=3000мм)
		1,5	200	18,62	H0129132844	ЛППЗ.200.200.3000.1,5.6	ЛМс-ПЗ 200х200-1,5 AISI 304 (L=3000мм)
			300	21,66	H0129132845	ЛППЗ.300.200.3000.1,5.6	ЛМс-ПЗ 300х200-1,5 AISI 304 (L=3000мм)
			400	24,7	H0129132846	ЛППЗ.400.200.3000.1,5.6	ЛМс-ПЗ 400х200-1,5 AISI 304 (L=3000мм)
			500	25,94	H0129132847	ЛППЗ.500.200.3000.1,5.6	ЛМс-ПЗ 500х200-1,5 AISI 304 (L=3000мм)
			600	28,78	H0129132848	ЛППЗ.600.200.3000.1,5.6	ЛМс-ПЗ 600х200-1,5 AISI 304 (L=3000мм)

Под заказ возможно изготовление нестандартных лотков с другими типоразмерами, толщинами, длиной и типом покрытия

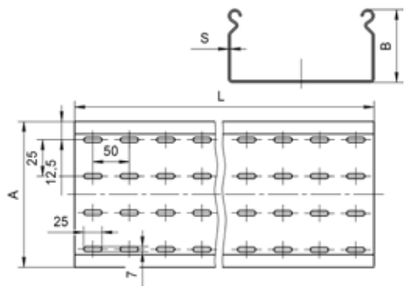

Варианты исполнения:

Горячее цинкование
Сталь оцинкованная по методу Сендзимира
Полимерно-порошковая окраска
Нержавеющая сталь

Пример записи при заказе лотка монтажного прямого перфорированного замкового длиной 3000 мм, высотой 150 мм, толщиной 2 мм, шириной 600 мм,нержавеющая сталь:
Лоток монтажный прямой перфорированный замковый ЛППЗ.600.150.3000.1,5.6 (артикул H0129132748)

Нагрузочные характеристики

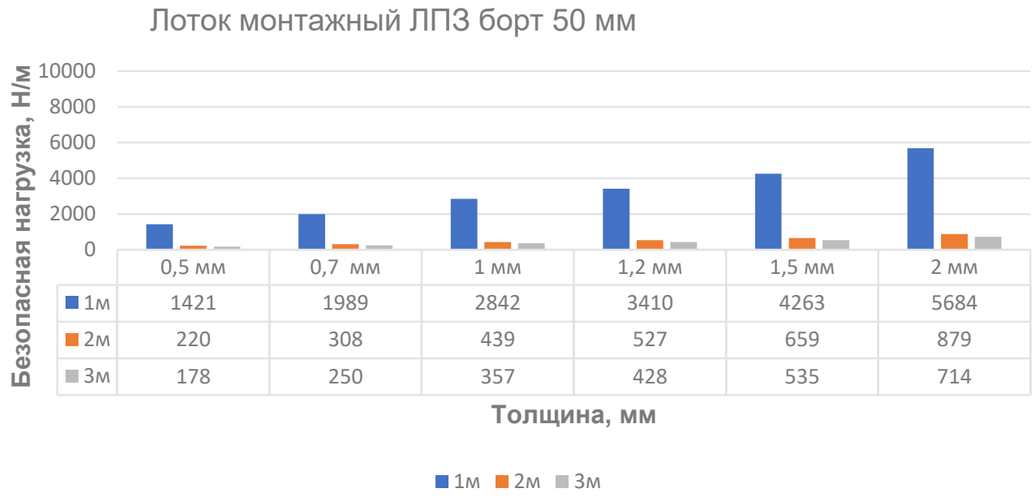

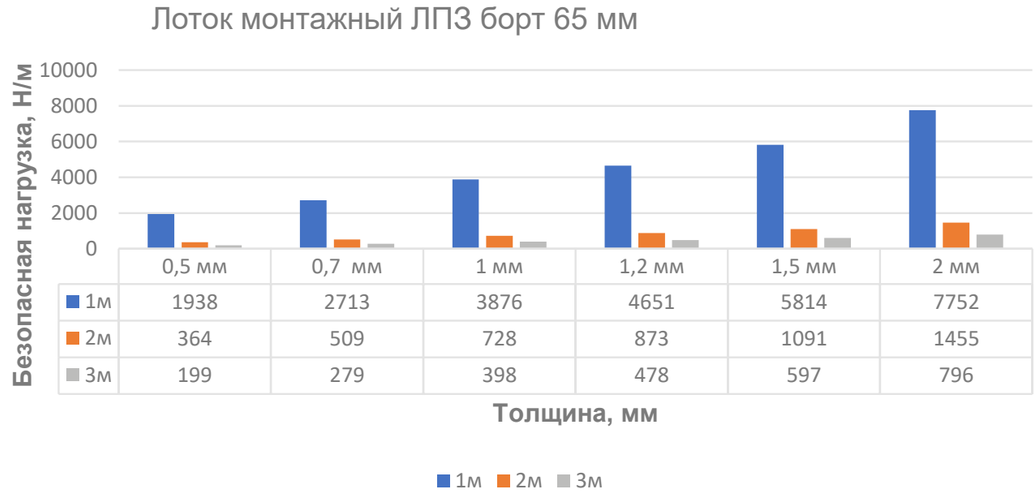

Лоток монтажный ЛПЗ борт 80 мм

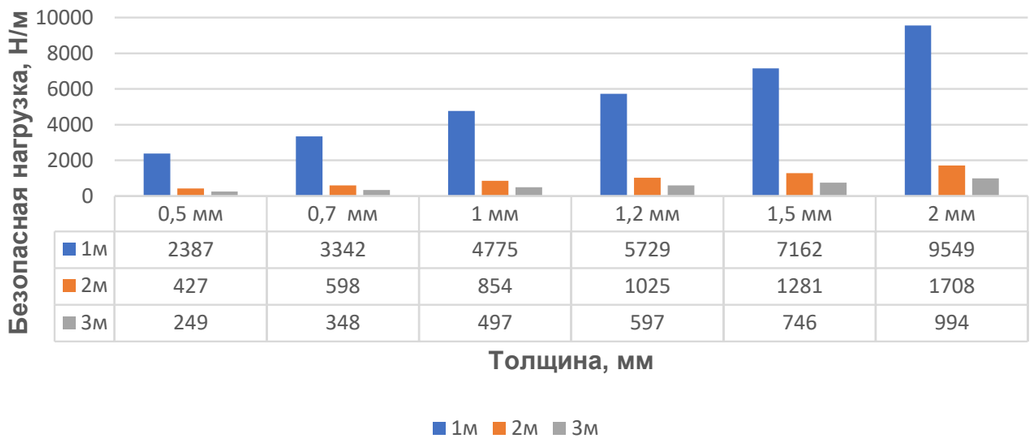

	0,5 мм	0,7 мм	1 мм	1,2 мм	1,5 мм	2 мм
1м	2387	3342	4775	5729	7162	9549
2м	427	598	854	1025	1281	1708
3м	249	348	497	597	746	994

Лоток монтажный ЛПЗ борт 100 мм

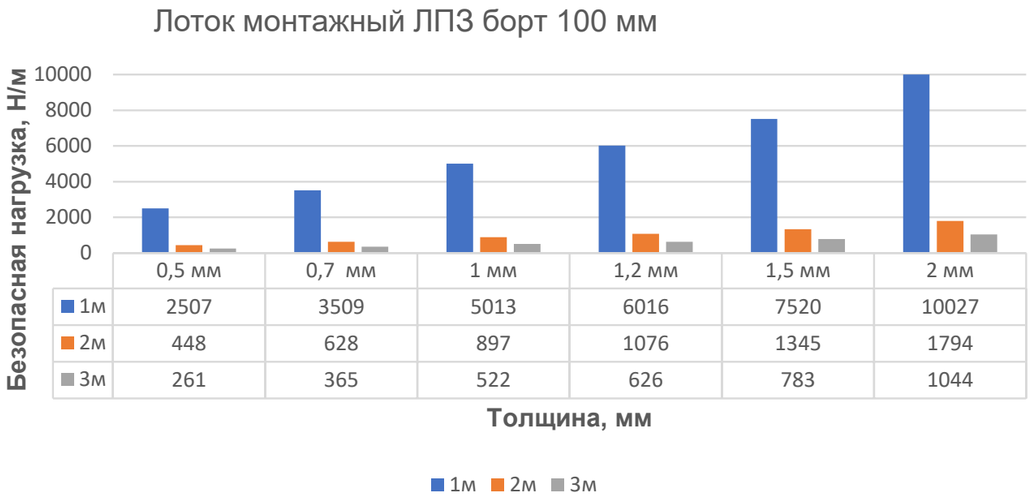

	0,5 мм	0,7 мм	1 мм	1,2 мм	1,5 мм	2 мм
1м	2507	3509	5013	6016	7520	10027
2м	448	628	897	1076	1345	1794
3м	261	365	522	626	783	1044

Лоток монтажный ЛПЗ борт 150 мм

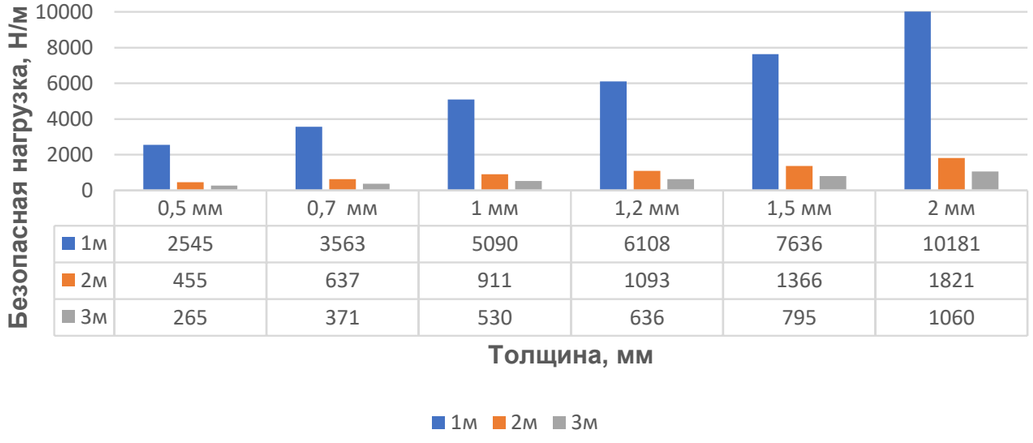

	0,5 мм	0,7 мм	1 мм	1,2 мм	1,5 мм	2 мм
1м	2545	3563	5090	6108	7636	10181
2м	455	637	911	1093	1366	1821
3м	265	371	530	636	795	1060

Лоток монтажный ЛПЗ борт 200 мм

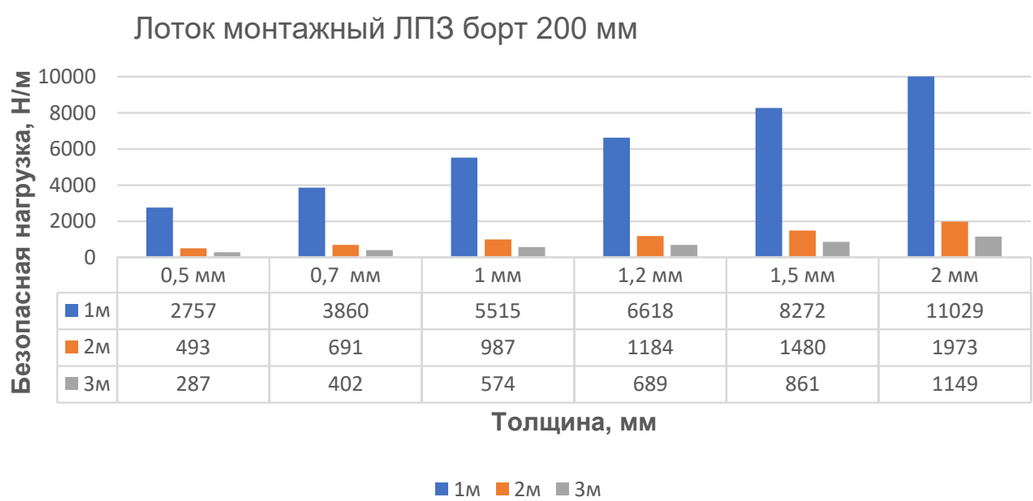

	0,5 мм	0,7 мм	1 мм	1,2 мм	1,5 мм	2 мм
1м	2757	3860	5515	6618	8272	11029
2м	493	691	987	1184	1480	1973
3м	287	402	574	689	861	1149

Крышка лотка монтажного прямого замкового ЛКЗ (ЛМсК-ПЗ), длина 2000

Длина, L, мм	Высота, H, мм	Толщина, S, мм	Ширина, B, мм	Масса, кг	Артикул	Новое наименование	Старое наименование
2000	16	0,7	50	1,21	H0121221111	ЛКЗ.50.16.2000.0,7.1	ЛМсК-ПЗ 50-0,7ц УТ1,5 (L=2000 мм)
			100	1,89	H0121221112	ЛКЗ.100.16.2000.0,7.1	ЛМсК-ПЗ 100-0,7ц УТ1,5 (L=2000 мм)
			150	2,58	H0121221113	ЛКЗ.150.16.2000.0,7.1	ЛМсК-ПЗ 150-0,7ц УТ1,5 (L=2000 мм)
			200	3,27	H0121221114	ЛКЗ.200.16.2000.0,7.1	ЛМсК-ПЗ 200-0,7ц УТ1,5 (L=2000 мм)
			300	4,65	H0121221115	ЛКЗ.300.16.2000.0,7.1	ЛМсК-ПЗ 300-0,7ц УТ1,5 (L=2000 мм)
			400	6,03	H0121221116	ЛКЗ.400.16.2000.0,7.1	ЛМсК-ПЗ 400-0,7ц УТ1,5 (L=2000 мм)
		1	50	1,61	H0121221121	ЛКЗ.50.16.2000.1.1	ЛМсК-ПЗ 50-1,0ц УТ1,5 (L=2000 мм)
			100	2,53	H0121221122	ЛКЗ.100.16.2000.1.1	ЛМсК-ПЗ 100-1,0ц УТ1,5 (L=2000 мм)
			150	3,46	H0121221123	ЛКЗ.150.16.2000.1.1	ЛМсК-ПЗ 150-1,0ц УТ1,5 (L=2000 мм)
			200	4,38	H0121221124	ЛКЗ.200.16.2000.1.1	ЛМсК-ПЗ 200-1,0ц УТ1,5 (L=2000 мм)
			300	6,22	H0121221125	ЛКЗ.300.16.2000.1.1	ЛМсК-ПЗ 300-1,0ц УТ1,5 (L=2000 мм)
			400	8,07	H0121221126	ЛКЗ.400.16.2000.1.1	ЛМсК-ПЗ 400-1,0ц УТ1,5 (L=2000 мм)
			500	9,72	H0121221127	ЛКЗ.500.16.2000.1.1	ЛМсК-ПЗ 500-1,0ц УТ1,5 (L=2000 мм)
			600	11,56	H0121221128	ЛКЗ.600.16.2000.1.1	ЛМсК-ПЗ 600-1,0ц УТ1,5 (L=2000 мм)
		1,2	50	1,93	H0121221131	ЛКЗ.50.16.2000.1,2.1	ЛМсК-ПЗ 50-1,2ц УТ1,5 (L=2000 мм)
			100	3,04	H0121221132	ЛКЗ.100.16.2000.1,2.1	ЛМсК-ПЗ 100-1,2ц УТ1,5 (L=2000 мм)
			150	4,15	H0121221133	ЛКЗ.150.16.2000.1,2.1	ЛМсК-ПЗ 150-1,2ц УТ1,5 (L=2000 мм)
			200	5,26	H0121221134	ЛКЗ.200.16.2000.1,2.1	ЛМсК-ПЗ 200-1,2ц УТ1,5 (L=2000 мм)
			300	7,47	H0121221135	ЛКЗ.300.16.2000.1,2.1	ЛМсК-ПЗ 300-1,2ц УТ1,5 (L=2000 мм)
			400	9,68	H0121221136	ЛКЗ.400.16.2000.1,2.1	ЛМсК-ПЗ 400-1,2ц УТ1,5 (L=2000 мм)
			500	11,88	H0121221137	ЛКЗ.500.16.2000.1,2.1	ЛМсК-ПЗ 500-1,2ц УТ1,5 (L=2000 мм)
			600	14,1	H0121221138	ЛКЗ.600.16.2000.1,2.1	ЛМсК-ПЗ 600-1,2ц УТ1,5 (L=2000 мм)
		1,5	50	2,26	H0121221141	ЛКЗ.50.16.2000.1,5.1	ЛМсК-ПЗ 50-1,5ц УТ1,5 (L=2000 мм)
			100	3,55	H0121221142	ЛКЗ.100.16.2000.1,5.1	ЛМсК-ПЗ 100-1,5ц УТ1,5 (L=2000 мм)
			150	4,84	H0121221143	ЛКЗ.150.16.2000.1,5.1	ЛМсК-ПЗ 150-1,5ц УТ1,5 (L=2000 мм)
			200	6,13	H0121221144	ЛКЗ.200.16.2000.1,5.1	ЛМсК-ПЗ 200-1,5ц УТ1,5 (L=2000 мм)
			300	8,72	H0121221145	ЛКЗ.300.16.2000.1,5.1	ЛМсК-ПЗ 300-1,5ц УТ1,5 (L=2000 мм)
			400	11,30	H0121221146	ЛКЗ.400.16.2000.1,5.1	ЛМсК-ПЗ 400-1,5ц УТ1,5 (L=2000 мм)
			500	13,87	H0121221147	ЛКЗ.500.16.2000.1,5.1	ЛМсК-ПЗ 500-1,5ц УТ1,5 (L=2000 мм)
			600	16,45	H0121221148	ЛКЗ.600.16.2000.1,5.1	ЛМсК-ПЗ 600-1,5ц УТ1,5 (L=2000 мм)
		0,55	50	0,75	H0122221101	ЛКЗ.50.16.2000.0,55.2	ЛМсК-ПЗ 50-0,55ц УТ2,5 (L=2000 мм)
			100	1,18	H0122221102	ЛКЗ.100.16.2000.0,55.2	ЛМсК-ПЗ 100-0,55ц УТ2,5 (L=2000 мм)
			150	1,60	H0122221103	ЛКЗ.150.16.2000.0,55.2	ЛМсК-ПЗ 150-0,55ц УТ2,5 (L=2000 мм)
			200	2,04	H0122221104	ЛКЗ.200.16.2000.0,55.2	ЛМсК-ПЗ 200-0,55ц УТ2,5 (L=2000 мм)
			300	2,85	H0122221105	ЛКЗ.300.16.2000.0,55.2	ЛМсК-ПЗ 300-0,55ц УТ2,5 (L=2000 мм)
			400	3,73	H0122221106	ЛКЗ.400.16.2000.0,55.2	ЛМсК-ПЗ 400-0,55ц УТ2,5 (L=2000 мм)
		0,7	50	0,98	H0122221111	ЛКЗ.50.16.2000.0,7.2	ЛМсК-ПЗ 50-0,7ц УТ2,5 (L=2000 мм)
			100	1,53	H0122221112	ЛКЗ.100.16.2000.0,7.2	ЛМсК-ПЗ 100-0,7ц УТ2,5 (L=2000 мм)
			150	2,08	H0122221113	ЛКЗ.150.16.2000.0,7.2	ЛМсК-ПЗ 150-0,7ц УТ2,5 (L=2000 мм)
			200	2,62	H0122221114	ЛКЗ.200.16.2000.0,7.2	ЛМсК-ПЗ 200-0,7ц УТ2,5 (L=2000 мм)
			300	3,72	H0122221115	ЛКЗ.300.16.2000.0,7.2	ЛМсК-ПЗ 300-0,7ц УТ2,5 (L=2000 мм)
			400	4,82	H0122221116	ЛКЗ.400.16.2000.0,7.2	ЛМсК-ПЗ 400-0,7ц УТ2,5 (L=2000 мм)
			500	5,79	H0122221117	ЛКЗ.500.16.2000.0,7.2	ЛМсК-ПЗ 500-0,7ц УТ2,5 (L=2000 мм)
			600	6,89	H0122221118	ЛКЗ.600.16.2000.0,7.2	ЛМсК-ПЗ 600-0,7ц УТ2,5 (L=2000 мм)
		1	50	1,40	H0122221121	ЛКЗ.50.16.2000.1.2	ЛМсК-ПЗ 50-1,0ц УТ2,5 (L=2000 мм)
			100	2,19	H0122221122	ЛКЗ.100.16.2000.1.2	ЛМсК-ПЗ 100-1,0ц УТ2,5 (L=2000 мм)
			150	2,97	H0122221123	ЛКЗ.150.16.2000.1.2	ЛМсК-ПЗ 150-1,0ц УТ2,5 (L=2000 мм)
			200	3,74	H0122221124	ЛКЗ.200.16.2000.1.2	ЛМсК-ПЗ 200-1,0ц УТ2,5 (L=2000 мм)
			300	5,31	H0122221125	ЛКЗ.300.16.2000.1.2	ЛМсК-ПЗ 300-1,0ц УТ2,5 (L=2000 мм)
			400	6,89	H0122221126	ЛКЗ.400.16.2000.1.2	ЛМсК-ПЗ 400-1,0ц УТ2,5 (L=2000 мм)
			500	8,27	H0122221127	ЛКЗ.500.16.2000.1.2	ЛМсК-ПЗ 500-1,0ц УТ2,5 (L=2000 мм)
			600	9,84	H0122221128	ЛКЗ.600.16.2000.1.2	ЛМсК-ПЗ 600-1,0ц УТ2,5 (L=2000 мм)
		1,2	50	1,68	H0122221131	ЛКЗ.50.16.2000.1,2.2	ЛМсК-ПЗ 50-1,2ц УТ2,5 (L=2000 мм)
			100	2,62	H0122221132	ЛКЗ.100.16.2000.1,2.2	ЛМсК-ПЗ 100-1,2ц УТ2,5 (L=2000 мм)
			150	3,57	H0122221133	ЛКЗ.150.16.2000.1,2.2	ЛМсК-ПЗ 150-1,2ц УТ2,5 (L=2000 мм)
			200	4,49	H0122221134	ЛКЗ.200.16.2000.1,2.2	ЛМсК-ПЗ 200-1,2ц УТ2,5 (L=2000 мм)
			300	6,38	H0122221135	ЛКЗ.300.16.2000.1,2.2	ЛМсК-ПЗ 300-1,2ц УТ2,5 (L=2000 мм)
			400	8,26	H0122221136	ЛКЗ.400.16.2000.1,2.2	ЛМсК-ПЗ 400-1,2ц УТ2,5 (L=2000 мм)
			500	10,12	H0122221137	ЛКЗ.500.16.2000.1,2.2	ЛМсК-ПЗ 500-1,2ц УТ2,5 (L=2000 мм)
			600	12	H0122221138	ЛКЗ.600.16.2000.1,2.2	ЛМсК-ПЗ 600-1,2ц УТ2,5 (L=2000 мм)
		1,5	50	1,96	H0122221141	ЛКЗ.50.16.2000.1,5.2	ЛМсК-ПЗ 50-1,5ц УТ2,5 (L=2000 мм)
			100	3,06	H0122221142	ЛКЗ.100.16.2000.1,5.2	ЛМсК-ПЗ 100-1,5ц УТ2,5 (L=2000 мм)
			150	4,16	H0122221143	ЛКЗ.150.16.2000.1,5.2	ЛМсК-ПЗ 150-1,5ц УТ2,5 (L=2000 мм)
			200	5,24	H0122221144	ЛКЗ.200.16.2000.1,5.2	ЛМсК-ПЗ 200-1,5ц УТ2,5 (L=2000 мм)
			300	7,44	H0122221145	ЛКЗ.300.16.2000.1,5.2	ЛМсК-ПЗ 300-1,5ц УТ2,5 (L=2000 мм)
			400	9,64	H0122221146	ЛКЗ.400.16.2000.1,5.2	ЛМсК-ПЗ 400-1,5ц УТ2,5 (L=2000 мм)
			500	11,8	H0122221147	ЛКЗ.500.16.2000.1,5.2	ЛМсК-ПЗ 500-1,5ц УТ2,5 (L=2000 мм)
			600	14	H0122221148	ЛКЗ.600.16.2000.1,5.2	ЛМсК-ПЗ 600-1,5ц УТ2,5 (L=2000 мм)

Под заказ возможно изготовление нестандартных лотков с другими типоразмерами, толщинами, длиной и типом покрытия

Варианты исполнения:
- Горячее цинкование
- Сталь оцинкованная по методу Сендзимира
- Полимерно-порошковая окраска
- Нержавеющая сталь

Пример записи при заказе крышки лотка монтажного прямого замкового длиной 2000 мм, высотой 16 мм, толщиной 0,55 мм, шириной 400 мм, полимерно-порошковая окраска: **Крышка лотка монтажного прямого замкового ЛКЗ.400.16.2000.0,55.2 (артикул H0122221106)**

Крышка лотка монтажного прямого замкового ЛКЗ (ЛМсК-ПЗ), длина 3000

Длина, L, мм	Высота, H, мм	Толщина, S, мм	Ширина, B, мм	Масса, кг	Артикул	Новое наименование	Старое наименование
3000	16	0,7	50	1,95	H0121222111	ЛКЗ.50.16.3000.0,7.1	ЛМсК-ПЗ 50-0,7ц УТ1,5 (L=3000 мм)
			100	3,05	H0121222112	ЛКЗ.100.16.3000.0,7.1	ЛМсК-ПЗ 100-0,7ц УТ1,5 (L=3000 мм)
			150	4,16	H0121222113	ЛКЗ.150.16.3000.0,7.1	ЛМсК-ПЗ 150-0,7ц УТ1,5 (L=3000 мм)
			200	5,27	H0121222114	ЛКЗ.200.16.3000.0,7.1	ЛМсК-ПЗ 200-0,7ц УТ1,5 (L=3000 мм)
			300	7,48	H0121222115	ЛКЗ.300.16.3000.0,7.1	ЛМсК-ПЗ 300-0,7ц УТ1,5 (L=3000 мм)
			400	9,69	H0121222116	ЛКЗ.400.16.3000.0,7.1	ЛМсК-ПЗ 400-0,7ц УТ1,5 (L=3000 мм)
		1	50	2,43	H0121222121	ЛКЗ.50.16.3000.1.1	ЛМсК-ПЗ 50-1,0ц УТ1,5 (L=3000 мм)
			100	3,82	H0121222122	ЛКЗ.100.16.3000.1.1	ЛМсК-ПЗ 100-1,0ц УТ1,5 (L=3000 мм)
			150	5,20	H0121222123	ЛКЗ.150.16.3000.1.1	ЛМсК-ПЗ 150-1,0ц УТ1,5 (L=3000 мм)
			200	6,58	H0121222124	ЛКЗ.200.16.3000.1.1	ЛМсК-ПЗ 200-1,0ц УТ1,5 (L=3000 мм)
			300	9,35	H0121222125	ЛКЗ.300.16.3000.1.1	ЛМсК-ПЗ 300-1,0ц УТ1,5 (L=3000 мм)
			400	12,11	H0121222126	ЛКЗ.400.16.3000.1.1	ЛМсК-ПЗ 400-1,0ц УТ1,5 (L=3000 мм)
			500	14,58	H0121222127	ЛКЗ.500.16.3000.1.1	ЛМсК-ПЗ 500-1,0ц УТ1,5 (L=3000 мм)
			600	17,35	H0121222128	ЛКЗ.600.16.3000.1.1	ЛМсК-ПЗ 600-1,0ц УТ1,5 (L=3000 мм)
		1,2	50	2,93	H0121222131	ЛКЗ.50.16.3000.1,2.1	ЛМсК-ПЗ 50-1,2ц УТ1,5 (L=3000 мм)
			100	4,58	H0121222132	ЛКЗ.100.16.3000.1,2.1	ЛМсК-ПЗ 100-1,2ц УТ1,5 (L=3000 мм)
			150	6,24	H0121222133	ЛКЗ.150.16.3000.1,2.1	ЛМсК-ПЗ 150-1,2ц УТ1,5 (L=3000 мм)
			200	7,91	H0121222134	ЛКЗ.200.16.3000.1,2.1	ЛМсК-ПЗ 200-1,2ц УТ1,5 (L=3000 мм)
			300	11,22	H0121222135	ЛКЗ.300.16.3000.1,2.1	ЛМсК-ПЗ 300-1,2ц УТ1,5 (L=3000 мм)
			400	14,54	H0121222136	ЛКЗ.400.16.3000.1,2.1	ЛМсК-ПЗ 400-1,2ц УТ1,5 (L=3000 мм)
			500	17,83	H0121222137	ЛКЗ.500.16.3000.1,2.1	ЛМсК-ПЗ 500-1,2ц УТ1,5 (L=3000 мм)
			600	21,15	H0121222138	ЛКЗ.600.16.3000.1,2.1	ЛМсК-ПЗ 600-1,2ц УТ1,5 (L=3000 мм)
		1,5	50	3,65	H0121222141	ЛКЗ.50.16.3000.1,5.1	ЛМсК-ПЗ 50-1,5ц УТ1,5 (L=3000 мм)
			100	5,72	H0121222142	ЛКЗ.100.16.3000.1,5.1	ЛМсК-ПЗ 100-1,5ц УТ1,5 (L=3000 мм)
			150	7,80	H0121222143	ЛКЗ.150.16.3000.1,5.1	ЛМсК-ПЗ 150-1,5ц УТ1,5 (L=3000 мм)
			200	9,88	H0121222144	ЛКЗ.200.16.3000.1,5.1	ЛМсК-ПЗ 200-1,5ц УТ1,5 (L=3000 мм)
			300	14,03	H0121222145	ЛКЗ.300.16.3000.1,5.1	ЛМсК-ПЗ 300-1,5ц УТ1,5 (L=3000 мм)
			400	18,17	H0121222146	ЛКЗ.400.16.3000.1,5.1	ЛМсК-ПЗ 400-1,5ц УТ1,5 (L=3000 мм)
			500	20,8	H0121222147	ЛКЗ.500.16.3000.1,5.1	ЛМсК-ПЗ 500-1,5ц УТ1,5 (L=3000 мм)
			600	24,67	H0121222148	ЛКЗ.600.16.3000.1,5.1	ЛМсК-ПЗ 600-1,5ц УТ1,5 (L=3000 мм)
		0,55	50	1,13	H0122222101	ЛКЗ.50.16.3000.0,55.2	ЛМсК-ПЗ 50-0,55ц УТ2,5 (L=3000 мм)
			100	1,77	H0122222102	ЛКЗ.100.16.3000.0,55.2	ЛМсК-ПЗ 100-0,55ц УТ2,5 (L=3000 мм)
			150	2,44	H0122222103	ЛКЗ.150.16.3000.0,55.2	ЛМсК-ПЗ 150-0,55ц УТ2,5 (L=3000 мм)
			200	3,05	H0122222104	ЛКЗ.200.16.3000.0,55.2	ЛМсК-ПЗ 200-0,55ц УТ2,5 (L=3000 мм)
			300	4,38	H0122222105	ЛКЗ.300.16.3000.0,55.2	ЛМсК-ПЗ 300-0,55ц УТ2,5 (L=3000 мм)
			400	5,67	H0122222106	ЛКЗ.400.16.3000.0,55.2	ЛМсК-ПЗ 400-0,55ц УТ2,5 (L=3000 мм)
		0,7	50	1,47	H0122222111	ЛКЗ.50.16.3000.0,7.2	ЛМсК-ПЗ 50-0,7ц УТ2,5 (L=3000 мм)
			100	2,30	H0122222112	ЛКЗ.100.16.3000.0,7.2	ЛМсК-ПЗ 100-0,7ц УТ2,5 (L=3000 мм)
			150	3,12	H0122222113	ЛКЗ.150.16.3000.0,7.2	ЛМсК-ПЗ 150-0,7ц УТ2,5 (L=3000 мм)
			200	3,93	H0122222114	ЛКЗ.200.16.3000.0,7.2	ЛМсК-ПЗ 200-0,7ц УТ2,5 (L=3000 мм)
			300	5,58	H0122222115	ЛКЗ.300.16.3000.0,7.2	ЛМсК-ПЗ 300-0,7ц УТ2,5 (L=3000 мм)
			400	7,23	H0122222116	ЛКЗ.400.16.3000.0,7.2	ЛМсК-ПЗ 400-0,7ц УТ2,5 (L=3000 мм)
			500	8,69	H0122222117	ЛКЗ.500.16.3000.0,7.2	ЛМсК-ПЗ 500-0,7ц УТ2,5 (L=3000 мм)
			600	10,34	H0122222118	ЛКЗ.600.16.3000.0,7.2	ЛМсК-ПЗ 600-0,7ц УТ2,5 (L=3000 мм)
		1	50	2,10	H0122222121	ЛКЗ.50.16.3000.1.2	ЛМсК-ПЗ 50-1,0ц УТ2,5 (L=3000 мм)
			100	3,28	H0122222122	ЛКЗ.100.16.3000.1.2	ЛМсК-ПЗ 100-1,0ц УТ2,5 (L=3000 мм)
			150	4,46	H0122222123	ЛКЗ.150.16.3000.1.2	ЛМсК-ПЗ 150-1,0ц УТ2,5 (L=3000 мм)
			200	5,61	H0122222124	ЛКЗ.200.16.3000.1.2	ЛМсК-ПЗ 200-1,0ц УТ2,5 (L=3000 мм)
			300	7,97	H0122222125	ЛКЗ.300.16.3000.1.2	ЛМсК-ПЗ 300-1,0ц УТ2,5 (L=3000 мм)
			400	10,30	H0122222126	ЛКЗ.400.16.3000.1.2	ЛМсК-ПЗ 400-1,0ц УТ2,5 (L=3000 мм)
			500	12,41	H0122222127	ЛКЗ.500.16.3000.1.2	ЛМсК-ПЗ 500-1,0ц УТ2,5 (L=3000 мм)
			600	14,77	H0122222128	ЛКЗ.600.16.3000.1.2	ЛМсК-ПЗ 600-1,0ц УТ2,5 (L=3000 мм)
		1,2	50	2,52	H0122222131	ЛКЗ.50.16.3000.1,2.2	ЛМсК-ПЗ 50-1,2ц УТ2,5 (L=3000 мм)
			100	3,93	H0122222132	ЛКЗ.100.16.3000.1,2.2	ЛМсК-ПЗ 100-1,2ц УТ2,5 (L=3000 мм)
			150	5,35	H0122222133	ЛКЗ.150.16.3000.1,2.2	ЛМсК-ПЗ 150-1,2ц УТ2,5 (L=3000 мм)
			200	6,74	H0122222134	ЛКЗ.200.16.3000.1,2.2	ЛМсК-ПЗ 200-1,2ц УТ2,5 (L=3000 мм)
			300	9,57	H0122222135	ЛКЗ.300.16.3000.1,2.2	ЛМсК-ПЗ 300-1,2ц УТ2,5 (L=3000 мм)
			400	12,40	H0122222136	ЛКЗ.400.16.3000.1,2.2	ЛМсК-ПЗ 400-1,2ц УТ2,5 (L=3000 мм)
			500	15,18	H0122222137	ЛКЗ.500.16.3000.1,2.2	ЛМсК-ПЗ 500-1,2ц УТ2,5 (L=3000 мм)
			600	18	H0122222138	ЛКЗ.600.16.3000.1,2.2	ЛМсК-ПЗ 600-1,2ц УТ2,5 (L=3000 мм)
		1,5	50	2,94	H0122222141	ЛКЗ.50.16.3000.1,5.2	ЛМсК-ПЗ 50-1,5ц УТ2,5 (L=3000 мм)
			100	4,59	H0122222142	ЛКЗ.100.16.3000.1,5.2	ЛМсК-ПЗ 100-1,5ц УТ2,5 (L=3000 мм)
			150	6,24	H0122222143	ЛКЗ.150.16.3000.1,5.2	ЛМсК-ПЗ 150-1,5ц УТ2,5 (L=3000 мм)
			200	7,86	H0122222144	ЛКЗ.200.16.3000.1,5.2	ЛМсК-ПЗ 200-1,5ц УТ2,5 (L=3000 мм)
			300	11,20	H0122222145	ЛКЗ.300.16.3000.1,5.2	ЛМсК-ПЗ 300-1,5ц УТ2,5 (L=3000 мм)
			400	14,50	H0122222146	ЛКЗ.400.16.3000.1,5.2	ЛМсК-ПЗ 400-1,5ц УТ2,5 (L=3000 мм)
			500	17,7	H0122222147	ЛКЗ.500.16.3000.1,5.2	ЛМсК-ПЗ 500-1,5ц УТ2,5 (L=3000 мм)
			600	21	H0122222148	ЛКЗ.600.16.3000.1,5.2	ЛМсК-ПЗ 600-1,5ц УТ2,5 (L=3000 мм)

Под заказ возможно изготовление нестандартных лотков с другими типоразмерами, толщинами, длиной и типом покрытия

Варианты исполнения:
- Горячее цинкование
- Сталь оцинкованная по методу Сендзимира
- Полимерно-порошковая окраска
- Нержавеющая сталь

Пример записи при заказе крышки лотка монтажного прямого замкового длиной 3000 мм, высотой 16 мм, толщиной 1,5 мм, шириной 600 мм, горячее цинкование: **Крышка лотка монтажного прямого замкового ЛКЗ.600.16.3000.1,5.1 (артикул H0121222148)**

Крышка лотка монтажного прямого замкового ЛК3 (ЛМсК-ПЗ), длина 2000

Длина, L, мм	Высота, H, мм	Толщина, S, мм	Ширина, B, мм	Масса, кг	Артикул	Новое наименование	Старое наименование
2000	16	0,55	50	0,79	H0124221101	ЛК3.50.10.2000.0,55.4	ЛМсК-ПЗ 50-0,55 У2 (L=2000 мм)
			100	1,24	H0124221102	ЛК3.100.10.2000.0,55.4	ЛМсК-ПЗ 100-0,55 У2 (L=2000 мм)
			150	1,68	H0124221103	ЛК3.150.10.2000.0,55.4	ЛМсК-ПЗ 150-0,55 У2 (L=2000 мм)
			200	2,14	H0124221104	ЛК3.200.10.2000.0,55.4	ЛМсК-ПЗ 200-0,55 У2 (L=2000 мм)
			300	2,99	H0124221105	ЛК3.300.10.2000.0,55.4	ЛМсК-ПЗ 300-0,55 У2 (L=2000 мм)
			400	3,78	H0124221106	ЛК3.400.10.2000.0,55.4	ЛМсК-ПЗ 400-0,55 У2 (L=2000 мм)
		0,7	50	1,03	H0124221111	ЛК3.50.16.2000.0,7.4	ЛМсК-ПЗ 50-0,7 У2 (L=2000мм)
			100	1,61	H0124221112	ЛК3.100.16.2000.0,7.4	ЛМсК-ПЗ 100-0,7 У2 (L=2000мм)
			150	2,18	H0124221113	ЛК3.150.16.2000.0,7.4	ЛМсК-ПЗ 150-0,7 У2 (L=2000мм)
			200	2,75	H0124221114	ЛК3.200.16.2000.0,7.4	ЛМсК-ПЗ 200-0,7 У2 (L=2000мм)
			300	3,91	H0124221115	ЛК3.300.16.2000.0,7.4	ЛМсК-ПЗ 300-0,7 У2 (L=2000мм)
			400	5,06	H0124221116	ЛК3.400.16.2000.0,7.4	ЛМсК-ПЗ 400-0,7 У2 (L=2000мм)
			500	6,08	H0124221117	ЛК3.500.16.2000.0,7.4	ЛМсК-ПЗ 500-0,7 У2 (L=2000мм)
			600	7,23	H0124221118	ЛК3.600.16.2000.0,7.4	ЛМсК-ПЗ 600-0,7 У2 (L=2000мм)
		1	50	1,47	H0124221121	ЛК3.50.16.2000.1.4	ЛМсК-ПЗ 50-1,0 У2 (L=2000мм)
			100	2,3	H0124221122	ЛК3.100.16.2000.1.4	ЛМсК-ПЗ 100-1,0 У2 (L=2000мм)
			150	3,12	H0124221123	ЛК3.150.16.2000.1.4	ЛМсК-ПЗ 150-1,0 У2 (L=2000мм)
			200	3,93	H0124221124	ЛК3.200.16.2000.1.4	ЛМсК-ПЗ 200-1,0 У2 (L=2000мм)
			300	5,58	H0124221125	ЛК3.300.16.2000.1.4	ЛМсК-ПЗ 300-1,0 У2 (L=2000мм)
			400	7,23	H0124221126	ЛК3.400.16.2000.1.4	ЛМсК-ПЗ 400-1,0 У2 (L=2000мм)
			500	8,68	H0124221127	ЛК3.500.16.2000.1.4	ЛМсК-ПЗ 500-1,0 У2 (L=2000мм)
			600	10,33	H0124221128	ЛК3.600.16.2000.1.4	ЛМсК-ПЗ 600-1,0 У2 (L=2000мм)
		1,5	50	2,06	H0124221141	ЛК3.50.16.2000.1,5.4	ЛМсК-ПЗ 50-1,5 У2 (L=2000мм)
			100	3,21	H0124221142	ЛК3.100.16.2000.1,5.4	ЛМсК-ПЗ 100-1,5 У2 (L=2000мм)
			150	4,37	H0124221143	ЛК3.150.16.2000.1,5.4	ЛМсК-ПЗ 150-1,5 У2 (L=2000мм)
			200	5,5	H0124221144	ЛК3.200.16.2000.1,5.4	ЛМсК-ПЗ 200-1,5 У2 (L=2000мм)
			300	7,81	H0124221145	ЛК3.300.16.2000.1,5.4	ЛМсК-ПЗ 300-1,5 У2 (L=2000мм)
			400	10,12	H0124221146	ЛК3.400.16.2000.1,5.4	ЛМсК-ПЗ 400-1,5 У2 (L=2000мм)
			500	12,39	H0124221147	ЛК3.500.16.2000.1,5.4	ЛМсК-ПЗ 500-1,5 У2 (L=2000мм)
			600	14,7	H0124221148	ЛК3.600.16.2000.1,5.4	ЛМсК-ПЗ 600-1,5 У2 (L=2000мм)
		1,2	50	1,76	H0124221131	ЛК3.50.16.2000.1,2.4	ЛМсК-ПЗ 50-1,2 У2 (L=2000мм)
			100	2,75	H0124221132	ЛК3.100.16.2000.1,2.4	ЛМсК-ПЗ 100-1,2 У2 (L=2000мм)
			150	3,75	H0124221133	ЛК3.150.16.2000.1,2.4	ЛМсК-ПЗ 150-1,2 У2 (L=2000мм)
			200	4,71	H0124221134	ЛК3.200.16.2000.1,2.4	ЛМсК-ПЗ 200-1,2 У2 (L=2000мм)
			300	6,7	H0124221135	ЛК3.300.16.2000.1,2.4	ЛМсК-ПЗ 300-1,2 У2 (L=2000мм)
			400	8,67	H0124221136	ЛК3.400.16.2000.1,2.4	ЛМсК-ПЗ 400-1,2 У2 (L=2000мм)
			500	10,63	H0124221137	ЛК3.500.16.2000.1,2.4	ЛМсК-ПЗ 500-1,2 У2 (L=2000мм)
			600	12,6	H0124221138	ЛК3.600.16.2000.1,2.4	ЛМсК-ПЗ 600-1,2 У2 (L=2000мм)
		0,5	50	0,75	H0129221101	ЛК3.50.16.2000.0,5.6	ЛМсК-ПЗ 50-0,5 AISI 304 (L=2000 мм)
			100	1,18	H0129221102	ЛК3.100.16.2000.0,5.6	ЛМсК-ПЗ 100-0,5 AISI 304 (L=2000 мм)
			150	1,6	H0129221103	ЛК3.150.16.2000.0,5.6	ЛМсК-ПЗ 150-0,5 AISI 304 (L=2000 мм)
			200	2,04	H0129221104	ЛК3.200.16.2000.0,5.6	ЛМсК-ПЗ 200-0,5 AISI 304 (L=2000 мм)
			300	2,85	H0129221105	ЛК3.300.16.2000.0,5.6	ЛМсК-ПЗ 300-0,5 AISI 304 (L=2000 мм)
			400	3,44	H0129221106	ЛК3.400.16.2000.0,5.6	ЛМсК-ПЗ 400-0,5 AISI 304 (L=2000 мм)
		0,8	50	1,12	H0129221181	ЛК3.50.16.2000.0,8.6	ЛМсК-ПЗ 50-0,8 AISI 304 (L=2000мм)
			100	1,75	H0129221182	ЛК3.100.16.2000.0,8.6	ЛМсК-ПЗ 100-0,8 AISI 304 (L=2000мм)
			150	2,38	H0129221183	ЛК3.150.16.2000.0,8.6	ЛМсК-ПЗ 150-0,8 AISI 304 (L=2000мм)
			200	2,99	H0129221184	ЛК3.200.16.2000.0,8.6	ЛМсК-ПЗ 200-0,8 AISI 304 (L=2000мм)
			300	4,25	H0129221185	ЛК3.300.16.2000.0,8.6	ЛМсК-ПЗ 300-0,8 AISI 304 (L=2000мм)
			400	5,51	H0129221186	ЛК3.400.16.2000.0,8.6	ЛМсК-ПЗ 400-0,8 AISI 304 (L=2000мм)
			500	6,62	H0129221187	ЛК3.500.16.2000.0,8.6	ЛМсК-ПЗ 500-0,8 AISI 304 (L=2000мм)
			600	7,87	H0129221188	ЛК3.600.16.2000.0,8.6	ЛМсК-ПЗ 600-0,8 AISI 304 (L=2000мм)
		1	50	1,4	H0129221121	ЛК3.50.16.2000.1.6	ЛМсК-ПЗ 50-1,0 AISI 304 (L=2000мм)
			100	2,19	H0129221122	ЛК3.100.16.2000.1.6	ЛМсК-ПЗ 100-1,0 AISI 304 (L=2000мм)
			150	2,97	H0129221123	ЛК3.150.16.2000.1.6	ЛМсК-ПЗ 150-1,0 AISI 304 (L=2000мм)
			200	3,74	H0129221124	ЛК3.200.16.2000.1.6	ЛМсК-ПЗ 200-1,0 AISI 304 (L=2000мм)
			300	5,31	H0129221125	ЛК3.300.16.2000.1.6	ЛМсК-ПЗ 300-1,0 AISI 304 (L=2000мм)
			400	6,89	H0129221126	ЛК3.400.16.2000.1.6	ЛМсК-ПЗ 400-1,0 AISI 304 (L=2000мм)
			500	8,27	H0129221127	ЛК3.500.16.2000.1.6	ЛМсК-ПЗ 500-1,0 AISI 304 (L=2000мм)
			600	9,84	H0129221128	ЛК3.600.16.2000.1.6	ЛМсК-ПЗ 600-1,0 AISI 304 (L=2000мм)
		1,2	50	1,68	H0129221131	ЛК3.50.16.2000.1,2.6	ЛМсК-ПЗ 50-1,2 AISI 304 (L=2000мм)
			100	2,62	H0129221132	ЛК3.100.16.2000.1,2.6	ЛМсК-ПЗ 100-1,2 AISI 304 (L=2000мм)
			150	3,57	H0129221133	ЛК3.150.16.2000.1,2.6	ЛМсК-ПЗ 150-1,2 AISI 304 (L=2000мм)
			200	4,49	H0129221134	ЛК3.200.16.2000.1,2.6	ЛМсК-ПЗ 200-1,2 AISI 304 (L=2000мм)
			300	6,38	H0129221135	ЛК3.300.16.2000.1,2.6	ЛМсК-ПЗ 300-1,2 AISI 304 (L=2000мм)
			400	8,26	H0129221136	ЛК3.400.16.2000.1,2.6	ЛМсК-ПЗ 400-1,2 AISI 304 (L=2000мм)
			500	10,12	H0129221137	ЛК3.500.16.2000.1,2.6	ЛМсК-ПЗ 500-1,2 AISI 304 (L=2000мм)
			600	12	H0129221138	ЛК3.600.16.2000.1,2.6	ЛМсК-ПЗ 600-1,2 AISI 304 (L=2000мм)
		1,5	50	1,96	H0129221141	ЛК3.50.16.2000.1,5.6	ЛМсК-ПЗ 50-1,5 AISI 304 (L=2000мм)
			100	3,06	H0129221142	ЛК3.100.16.2000.1,5.6	ЛМсК-ПЗ 100-1,5 AISI 304 (L=2000мм)
			150	4,16	H0129221143	ЛК3.150.16.2000.1,5.6	ЛМсК-ПЗ 150-1,5 AISI 304 (L=2000мм)
			200	5,24	H0129221144	ЛК3.200.16.2000.1,5.6	ЛМсК-ПЗ 200-1,5 AISI 304 (L=2000мм)
			300	7,44	H0129221145	ЛК3.300.16.2000.1,5.6	ЛМсК-ПЗ 300-1,5 AISI 304 (L=2000мм)
			400	9,64	H0129221146	ЛК3.400.16.2000.1,5.6	ЛМсК-ПЗ 400-1,5 AISI 304 (L=2000мм)
			500	11,8	H0129221147	ЛК3.500.16.2000.1,5.6	ЛМсК-ПЗ 500-1,5 AISI 304 (L=2000мм)
			600	14	H0129221148	ЛК3.600.16.2000.1,5.6	ЛМсК-ПЗ 600-1,5 AISI 304 (L=2000мм)

Варианты исполнения:

- Горячее цинкование
- Сталь оцинкованная по методу Сендзимира
- Полимерно-порошковая окраска
- Нержавеющая сталь

Пример записи при заказе крышки лотка монтажного прямого замкового длиной 2000 мм, высотой 16 мм, толщиной 1,5 мм, шириной 600 мм, нержавеющая сталь:
Крышка лотка монтажного прямого замкового ЛК3.600.16.2000.1,5.6 (артикул H0129221148)

Крышка лотка монтажного прямого замкового ЛК3 (ЛМсК-ПЗ), длина 3000

Длина, L, мм	Высота, H, мм	Толщина, S, мм	Ширина, B, мм	Масса, кг	Артикул	Новое наименование	Старое наименование
3000	16	0,8	50	1,68	H0129222181	ЛК3.50.16.3000.0,8.6	ЛМсК-ПЗ 50-0,8 AISI 304 (L=3000мм)
			100	2,63	H0129222182	ЛК3.100.16.3000.0,8.6	ЛМсК-ПЗ 100-0,8 AISI 304 (L=3000мм)
			150	3,57	H0129222183	ЛК3.150.16.3000.0,8.6	ЛМсК-ПЗ 150-0,8 AISI 304 (L=3000мм)
			200	4,49	H0129222184	ЛК3.200.16.3000.0,8.6	ЛМсК-ПЗ 200-0,8 AISI 304 (L=3000мм)
			300	6,38	H0129222185	ЛК3.300.16.3000.0,8.6	ЛМсК-ПЗ 300-0,8 AISI 304 (L=3000мм)
			400	8,26	H0129222186	ЛК3.400.16.3000.0,8.6	ЛМсК-ПЗ 400-0,8 AISI 304 (L=3000мм)
			500	9,93	H0129222187	ЛК3.500.16.3000.0,8.6	ЛМсК-ПЗ 500-0,8 AISI 304 (L=3000мм)
			600	11,82	H0129222188	ЛК3.600.16.3000.0,8.6	ЛМсК-ПЗ 600-0,8 AISI 304 (L=3000мм)
		1	50	2,1	H0129222121	ЛК3.50.16.3000.1.6	ЛМсК-ПЗ 50-1,0 AISI 304 (L=3000мм)
			100	3,28	H0129222122	ЛК3.100.16.3000.1.6	ЛМсК-ПЗ 100-1,0 AISI 304 (L=3000мм)
			150	4,46	H0129222123	ЛК3.150.16.3000.1.6	ЛМсК-ПЗ 150-1,0 AISI 304 (L=3000мм)
			200	5,61	H0129222124	ЛК3.200.16.3000.1.6	ЛМсК-ПЗ 200-1,0 AISI 304 (L=3000мм)
			300	7,97	H0129222125	ЛК3.300.16.3000.1.6	ЛМсК-ПЗ 300-1,0 AISI 304 (L=3000мм)
			400	10,3	H0129222126	ЛК3.400.16.3000.1.6	ЛМсК-ПЗ 400-1,0 AISI 304 (L=3000мм)
			500	12,41	H0129222127	ЛК3.500.16.3000.1.6	ЛМсК-ПЗ 500-1,0 AISI 304 (L=3000мм)
			600	14,77	H0129222128	ЛК3.600.16.3000.1.6	ЛМсК-ПЗ 600-1,0 AISI 304 (L=3000мм)
		1,2	50	2,52	H0129222131	ЛК3.50.16.3000.1,2.6	ЛМсК-ПЗ 50-1,2 AISI 304 (L=3000мм)
			100	3,93	H0129222132	ЛК3.100.16.3000.1,2.6	ЛМсК-ПЗ 100-1,2 AISI 304 (L=3000мм)
			150	5,35	H0129222133	ЛК3.150.16.3000.1,2.6	ЛМсК-ПЗ 150-1,2 AISI 304 (L=3000мм)
			200	6,74	H0129222134	ЛК3.200.16.3000.1,2.6	ЛМсК-ПЗ 200-1,2 AISI 304 (L=3000мм)
			300	9,57	H0129222135	ЛК3.300.16.3000.1,2.6	ЛМсК-ПЗ 300-1,2 AISI 304 (L=3000мм)
			400	12,4	H0129222136	ЛК3.400.16.3000.1,2.6	ЛМсК-ПЗ 400-1,2 AISI 304 (L=3000мм)
			50	2,94	H0129222141	ЛК3.50.16.3000.1,5.6	ЛМсК-ПЗ 50-1,5 AISI 304 (L=3000мм)
			500	15,18	H0129222137	ЛК3.500.16.3000.1,2.6	ЛМсК-ПЗ 500-1,2 AISI 304 (L=3000мм)
			600	18	H0129222138	ЛК3.600.16.3000.1,2.6	ЛМсК-ПЗ 600-1,2 AISI 304 (L=3000мм)
		1,5	100	4,59	H0129222142	ЛК3.100.16.3000.1,5.6	ЛМсК-ПЗ 100-1,5 AISI 304 (L=3000мм)
			150	6,24	H0129222143	ЛК3.150.16.3000.1,5.6	ЛМсК-ПЗ 150-1,5 AISI 304 (L=3000мм)
			200	7,86	H0129222144	ЛК3.200.16.3000.1,5.6	ЛМсК-ПЗ 200-1,5 AISI 304 (L=3000мм)
			300	11,2	H0129222145	ЛК3.300.16.3000.1,5.6	ЛМсК-ПЗ 300-1,5 AISI 304 (L=3000мм)
			400	14,5	H0129222146	ЛК3.400.16.3000.1,5.6	ЛМсК-ПЗ 400-1,5 AISI 304 (L=3000мм)
			500	17,7	H0129222147	ЛК3.500.16.3000.1,5.6	ЛМсК-ПЗ 500-1,5 AISI 304 (L=3000мм)
			600	21	H0129222148	ЛК3.600.16.3000.1,5.6	ЛМсК-ПЗ 600-1,5 AISI 304 (L=3000мм)

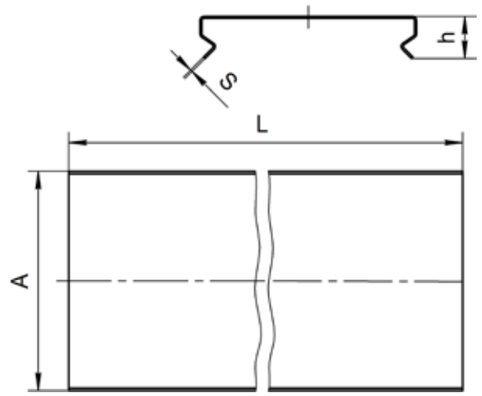

Лоток монтажный прямой неперфорированный без соединителей ЛПНМ (ЛМс-ПЗНМ), борт 50 мм, длина 2000 мм

Высота, H, мм	Длина, L, мм	Толщина, S, мм	Ширина, B, мм	Масса, кг	Артикул	Новое наименование	Старое наименование
50	2000	0,7	50	2,26	H0121161311	ЛПНМ.50.50.2000.0,7.1	ЛМс-ПЗНМ 50х50-0,7ц УТ1,5 (L=2000 мм)
			100	2,94	H0121161312	ЛПНМ.100.50.2000.0,7.1	ЛМс-ПЗНМ 100х50-0,7ц УТ1,5 (L=2000 мм)
			150	3,64	H0121161313	ЛПНМ.150.50.2000.0,7.1	ЛМс-ПЗНМ 150х50-0,7ц УТ1,5 (L=2000 мм)
			200	4,31	H0121161314	ЛПНМ.200.50.2000.0,7.1	ЛМс-ПЗНМ 200х50-0,7ц УТ1,5 (L=2000 мм)
			300	5,63	H0121161315	ЛПНМ.300.50.2000.0,7.1	ЛМс-ПЗНМ 300х50-0,7ц УТ1,5 (L=2000 мм)
			400	7,02	H0121161316	ЛПНМ.400.50.2000.0,7.1	ЛМс-ПЗНМ 400х50-0,7ц УТ1,5 (L=2000 мм)
		1	50	3,03	H0121161321	ЛПНМ.50.50.2000.1.1	ЛМс-ПЗНМ 50х50-1,0ц УТ1,5 (L=2000 мм)
			100	3,94	H0121161322	ЛПНМ.100.50.2000.1.1	ЛМс-ПЗНМ 100х50-1,0ц УТ1,5 (L=2000 мм)
			150	4,88	H0121161323	ЛПНМ.150.50.2000.1.1	ЛМс-ПЗНМ 150х50-1,0ц УТ1,5 (L=2000 мм)
			200	5,78	H0121161324	ЛПНМ.200.50.2000.1.1	ЛМс-ПЗНМ 200х50-1,0ц УТ1,5 (L=2000 мм)
			300	7,55	H0121161325	ЛПНМ.300.50.2000.1.1	ЛМс-ПЗНМ 300х50-1,0ц УТ1,5 (L=2000 мм)
			400	9,39	H0121161326	ЛПНМ.400.50.2000.1.1	ЛМс-ПЗНМ 400х50-1,0ц УТ1,5 (L=2000 мм)
			500	11,34	H0121161327	ЛПНМ.500.50.2000.1.1	ЛМс-ПЗНМ 500х50-1,0ц УТ1,5 (L=2000 мм)
			600	13,19	H0121161328	ЛПНМ.600.50.2000.1.1	ЛМс-ПЗНМ 600х50-1,0ц УТ1,5 (L=2000 мм)
		1,2	50	3,64	H0121161331	ЛПНМ.50.50.2000.1,2.1	ЛМс-ПЗНМ 50х50-1,2ц УТ1,5 (L=2000 мм)
			100	4,73	H0121161332	ЛПНМ.100.50.2000.1,2.1	ЛМс-ПЗНМ 100х50-1,2ц УТ1,5 (L=2000 мм)
			150	5,85	H0121161333	ЛПНМ.150.50.2000.1,2.1	ЛМс-ПЗНМ 150х50-1,2ц УТ1,5 (L=2000 мм)
			200	6,94	H0121161334	ЛПНМ.200.50.2000.1,2.1	ЛМс-ПЗНМ 200х50-1,2ц УТ1,5 (L=2000 мм)
			300	9,06	H0121161335	ЛПНМ.300.50.2000.1,2.1	ЛМс-ПЗНМ 300х50-1,2ц УТ1,5 (L=2000 мм)
			400	11,27	H0121161336	ЛПНМ.400.50.2000.1,2.1	ЛМс-ПЗНМ 400х50-1,2ц УТ1,5 (L=2000 мм)
			500	13,61	H0121161337	ЛПНМ.500.50.2000.1,2.1	ЛМс-ПЗНМ 500х50-1,2ц УТ1,5 (L=2000 мм)
			600	15,82	H0121161338	ЛПНМ.600.50.2000.1,2.1	ЛМс-ПЗНМ 600х50-1,2ц УТ1,5 (L=2000 мм)
		1,5	50	4,24	H0121161341	ЛПНМ.50.50.2000.1,5.1	ЛМс-ПЗНМ 50х50-1,5ц УТ1,5 (L=2000 мм)
			100	5,51	H0121161342	ЛПНМ.100.50.2000.1,5.1	ЛМс-ПЗНМ 100х50-1,5ц УТ1,5 (L=2000 мм)
			150	6,82	H0121161343	ЛПНМ.150.50.2000.1,5.1	ЛМс-ПЗНМ 150х50-1,5ц УТ1,5 (L=2000 мм)
			200	8,09	H0121161344	ЛПНМ.200.50.2000.1,5.1	ЛМс-ПЗНМ 200х50-1,5ц УТ1,5 (L=2000 мм)
			300	10,56	H0121161345	ЛПНМ.300.50.2000.1,5.1	ЛМс-ПЗНМ 300х50-1,5ц УТ1,5 (L=2000 мм)
			400	13,16	H0121161346	ЛПНМ.400.50.2000.1,5.1	ЛМс-ПЗНМ 400х50-1,5ц УТ1,5 (L=2000 мм)
			500	15,88	H0121161347	ЛПНМ.500.50.2000.1,5.1	ЛМс-ПЗНМ 500х50-1,5ц УТ1,5 (L=2000 мм)
			600	18,46	H0121161348	ЛПНМ.600.50.2000.1,5.1	ЛМс-ПЗНМ 600х50-1,5ц УТ1,5 (L=2000 мм)
		0,55	50	1,43	H0122161301	ЛПНМ.50.50.2000.0,55.2	ЛМс-ПЗНМ 50х50-0,55ц УТ2,5 (L=2000 мм)
			100	1,86	H0122161302	ЛПНМ.100.50.2000.0,55.2	ЛМс-ПЗНМ 100х50-0,55ц УТ2,5 (L=2000 мм)
			150	2,29	H0122161303	ЛПНМ.150.50.2000.0,55.2	ЛМс-ПЗНМ 150х50-0,55ц УТ2,5 (L=2000 мм)
			200	2,70	H0122161304	ЛПНМ.200.50.2000.0,55.2	ЛМс-ПЗНМ 200х50-0,55ц УТ2,5 (L=2000 мм)
			300	3,57	H0122161305	ЛПНМ.300.50.2000.0,55.2	ЛМс-ПЗНМ 300х50-0,55ц УТ2,5 (L=2000 мм)
			400	4,43	H0122161306	ЛПНМ.400.50.2000.0,55.2	ЛМс-ПЗНМ 400х50-0,55ц УТ2,5 (L=2000 мм)
		0,7	50	1,81	H0122161311	ЛПНМ.50.50.2000.0,7.2	ЛМс-ПЗНМ 50х50-0,7ц УТ2,5 (L=2000 мм)
			100	2,37	H0122161312	ЛПНМ.100.50.2000.0,7.2	ЛМс-ПЗНМ 100х50-0,7ц УТ2,5 (L=2000 мм)
			150	2,91	H0122161313	ЛПНМ.150.50.2000.0,7.2	ЛМс-ПЗНМ 150х50-0,7ц УТ2,5 (L=2000 мм)
			200	3,46	H0122161314	ЛПНМ.200.50.2000.0,7.2	ЛМс-ПЗНМ 200х50-0,7ц УТ2,5 (L=2000 мм)
			300	4,56	H0122161315	ЛПНМ.300.50.2000.0,7.2	ЛМс-ПЗНМ 300х50-0,7ц УТ2,5 (L=2000 мм)
			400	5,66	H0122161316	ЛПНМ.400.50.2000.0,7.2	ЛМс-ПЗНМ 400х50-0,7ц УТ2,5 (L=2000 мм)
			500	6,76	H0122161317	ЛПНМ.500.50.2000.0,7.2	ЛМс-ПЗНМ 500х50-0,7ц УТ2,5 (L=2000 мм)
			600	7,86	H0122161318	ЛПНМ.600.50.2000.0,7.2	ЛМс-ПЗНМ 600х50-0,7ц УТ2,5 (L=2000 мм)
		1	50	2,58	H0122161321	ЛПНМ.50.50.2000.1.2	ЛМс-ПЗНМ 50х50-1,0ц УТ2,5 (L=2000 мм)
			100	3,38	H0122161322	ЛПНМ.100.50.2000.1.2	ЛМс-ПЗНМ 100х50-1,0ц УТ2,5 (L=2000 мм)
			150	4,16	H0122161323	ЛПНМ.150.50.2000.1.2	ЛМс-ПЗНМ 150х50-1,0ц УТ2,5 (L=2000 мм)
			200	4,94	H0122161324	ЛПНМ.200.50.2000.1.2	ЛМс-ПЗНМ 200х50-1,0ц УТ2,5 (L=2000 мм)
			300	6,51	H0122161325	ЛПНМ.300.50.2000.1.2	ЛМс-ПЗНМ 300х50-1,0ц УТ2,5 (L=2000 мм)
			400	8,08	H0122161326	ЛПНМ.400.50.2000.1.2	ЛМс-ПЗНМ 400х50-1,0ц УТ2,5 (L=2000 мм)
			500	9,66	H0122161327	ЛПНМ.500.50.2000.1.2	ЛМс-ПЗНМ 500х50-1,0ц УТ2,5 (L=2000 мм)
			600	11,23	H0122161328	ЛПНМ.600.50.2000.1.2	ЛМс-ПЗНМ 600х50-1,0ц УТ2,5 (L=2000 мм)
		1,2	50	3,11	H0122161331	ЛПНМ.50.50.2000.1,2.2	ЛМс-ПЗНМ 50х50-1,2ц УТ2,5 (L=2000 мм)
			100	4,07	H0122161332	ЛПНМ.100.50.2000.1,2.2	ЛМс-ПЗНМ 100х50-1,2ц УТ2,5 (L=2000 мм)
			150	4,99	H0122161333	ЛПНМ.150.50.2000.1,2.2	ЛМс-ПЗНМ 150х50-1,2ц УТ2,5 (L=2000 мм)
			200	5,94	H0122161334	ЛПНМ.200.50.2000.1,2.2	ЛМс-ПЗНМ 200х50-1,2ц УТ2,5 (L=2000 мм)
			300	7,82	H0122161335	ЛПНМ.300.50.2000.1,2.2	ЛМс-ПЗНМ 300х50-1,2ц УТ2,5 (L=2000 мм)
			400	9,71	H0122161336	ЛПНМ.400.50.2000.1,2.2	ЛМс-ПЗНМ 400х50-1,2ц УТ2,5 (L=2000 мм)
			500	11,59	H0122161337	ЛПНМ.500.50.2000.1,2.2	ЛМс-ПЗНМ 500х50-1,2ц УТ2,5 (L=2000 мм)
			600	13,47	H0122161338	ЛПНМ.600.50.2000.1,2.2	ЛМс-ПЗНМ 600х50-1,2ц УТ2,5 (L=2000 мм)
		1,5	50	3,62	H0122161341	ЛПНМ.50.50.2000.1,5.2	ЛМс-ПЗНМ 50х50-1,5ц УТ2,5 (L=2000 мм)
			100	4,74	H0122161342	ЛПНМ.100.50.2000.1,5.2	ЛМс-ПЗНМ 100х50-1,5ц УТ2,5 (L=2000 мм)
			150	5,82	H0122161343	ЛПНМ.150.50.2000.1,5.2	ЛМс-ПЗНМ 150х50-1,5ц УТ2,5 (L=2000 мм)
			200	6,92	H0122161344	ЛПНМ.200.50.2000.1,5.2	ЛМс-ПЗНМ 200х50-1,5ц УТ2,5 (L=2000 мм)
			300	9,12	H0122161345	ЛПНМ.300.50.2000.1,5.2	ЛМс-ПЗНМ 300х50-1,5ц УТ2,5 (L=2000 мм)
			400	11,36	H0122161346	ЛПНМ.400.50.2000.1,5.2	ЛМс-ПЗНМ 400х50-1,5ц УТ2,5 (L=2000 мм)
			500	13,52	H0122161347	ЛПНМ.500.50.2000.1,5.2	ЛМс-ПЗНМ 500х50-1,5ц УТ2,5 (L=2000 мм)
			600	15,72	H0122161348	ЛПНМ.600.50.2000.1,5.2	ЛМс-ПЗНМ 600х50-1,5ц УТ2,5 (L=2000 мм)

Под заказ возможно изготовление нестандартных лотков с другими типоразмерами, толщинами, длиной и типом покрытия

Варианты исполнения:
- Горячее цинкование
- Сталь оцинкованная по методу Сендзимира
- Полимерно-порошковая окраска
- Нержавеющая сталь

Пример записи при заказе лотка монтажного прямого неперфорированного без соединителей длиной 2000 мм, высотой 50 мм, толщиной 1,5 мм, шириной 600 мм, горячее цинкование: **Лоток монтажный прямой неперфорированный монтаж без соединителей ЛПНМ.600.50.2000.1,5.1 (артикул H0121161348)**

Лоток монтажный прямой неперфорированный без соединителей ЛПНМ (ЛМс-ПЗНМ), борт 50 мм, длина 3000 мм

Высота, H, мм	Длина, L, мм	Толщина, S, мм	Ширина, B, мм	Масса, кг	Артикул	Новое наименование	Старое наименование
50	3000	0,7	50	3,61	H0121162311	ЛПНМ.50.50.3000.0,7.1	ЛМс-ПЗНМ 50х50-0,7ц УТ1,5 (L=3000 мм)
			100	4,71	H0121162312	ЛПНМ.100.50.3000.0,7.1	ЛМс-ПЗНМ 100х50-0,7ц УТ1,5 (L=3000 мм)
			150	5,82	H0121162313	ЛПНМ.150.50.3000.0,7.1	ЛМс-ПЗНМ 150х50-0,7ц УТ1,5 (L=3000 мм)
			200	6,93	H0121162314	ЛПНМ.200.50.3000.0,7.1	ЛМс-ПЗНМ 200х50-0,7ц УТ1,5 (L=3000 мм)
			300	9,14	H0121162315	ЛПНМ.300.50.3000.0,7.1	ЛМс-ПЗНМ 300х50-0,7ц УТ1,5 (L=3000 мм)
			400	11,35	H0121162316	ЛПНМ.400.50.3000.0,7.1	ЛМс-ПЗНМ 400х50-0,7ц УТ1,5 (L=3000 мм)
		1	50	4,51	H0121162321	ЛПНМ.50.50.3000.1.1	ЛМс-ПЗНМ 50х50-1,0ц УТ1,5 (L=3000 мм)
			100	5,90	H0121162322	ЛПНМ.100.50.3000.1.1	ЛМс-ПЗНМ 100х50-1,0ц УТ1,5 (L=3000 мм)
			150	7,27	H0121162323	ЛПНМ.150.50.3000.1.1	ЛМс-ПЗНМ 150х50-1,0ц УТ1,5 (L=3000 мм)
			200	8,66	H0121162324	ЛПНМ.200.50.3000.1.1	ЛМс-ПЗНМ 200х50-1,0ц УТ1,5 (L=3000 мм)
			300	11,43	H0121162325	ЛПНМ.300.50.3000.1.1	ЛМс-ПЗНМ 300х50-1,0ц УТ1,5 (L=3000 мм)
			400	14,19	H0121162326	ЛПНМ.400.50.3000.1.1	ЛМс-ПЗНМ 400х50-1,0ц УТ1,5 (L=3000 мм)
			500	17,01	H0121162327	ЛПНМ.500.50.3000.1.1	ЛМс-ПЗНМ 500х50-1,0ц УТ1,5 (L=3000 мм)
			600	19,78	H0121162328	ЛПНМ.600.50.3000.1.1	ЛМс-ПЗНМ 600х50-1,0ц УТ1,5 (L=3000 мм)
		1,2	50	5,42	H0121162331	ЛПНМ.50.50.3000.1,2.1	ЛМс-ПЗНМ 50х50-1,2ц УТ1,5 (L=3000 мм)
			100	7,07	H0121162332	ЛПНМ.100.50.3000.1,2.1	ЛМс-ПЗНМ 100х50-1,2ц УТ1,5 (L=3000 мм)
			150	8,73	H0121162333	ЛПНМ.150.50.3000.1,2.1	ЛМс-ПЗНМ 150х50-1,2ц УТ1,5 (L=3000 мм)
			200	10,40	H0121162334	ЛПНМ.200.50.3000.1,2.1	ЛМс-ПЗНМ 200х50-1,2ц УТ1,5 (L=3000 мм)
			300	13,71	H0121162335	ЛПНМ.300.50.3000.1,2.1	ЛМс-ПЗНМ 300х50-1,2ц УТ1,5 (L=3000 мм)
			400	17,03	H0121162336	ЛПНМ.400.50.3000.1,2.1	ЛМс-ПЗНМ 400х50-1,2ц УТ1,5 (L=3000 мм)
			500	20,42	H0121162337	ЛПНМ.500.50.3000.1,2.1	ЛМс-ПЗНМ 500х50-1,2ц УТ1,5 (L=3000 мм)
			600	23,74	H0121162338	ЛПНМ.600.50.3000.1,2.1	ЛМс-ПЗНМ 600х50-1,2ц УТ1,5 (L=3000 мм)
		1,5	50	6,77	H0121162341	ЛПНМ.50.50.3000.1,5.1	ЛМс-ПЗНМ 50х50-1,5ц УТ1,5 (L=3000 мм)
			100	8,83	H0121162342	ЛПНМ.100.50.3000.1,5.1	ЛМс-ПЗНМ 100х50-1,5ц УТ1,5 (L=3000 мм)
			150	10,91	H0121162343	ЛПНМ.150.50.3000.1,5.1	ЛМс-ПЗНМ 150х50-1,5ц УТ1,5 (L=3000 мм)
			200	12,99	H0121162344	ЛПНМ.200.50.3000.1,5.1	ЛМс-ПЗНМ 200х50-1,5ц УТ1,5 (L=3000 мм)
			300	17,14	H0121162345	ЛПНМ.300.50.3000.1,5.1	ЛМс-ПЗНМ 300х50-1,5ц УТ1,5 (L=3000 мм)
			400	21,29	H0121162346	ЛПНМ.400.50.3000.1,5.1	ЛМс-ПЗНМ 400х50-1,5ц УТ1,5 (L=3000 мм)
			500	23,82	H0121162347	ЛПНМ.500.50.3000.1,5.1	ЛМс-ПЗНМ 500х50-1,5ц УТ1,5 (L=3000 мм)
			600	27,69	H0121162348	ЛПНМ.600.50.3000.1,5.1	ЛМс-ПЗНМ 600х50-1,5ц УТ1,5 (L=3000 мм)
		0,55	50	2,15	H0122162301	ЛПНМ.50.50.3000.0,55.2	ЛМс-ПЗНМ 50х50-0,55ц УТ2,5 (L=3000 мм)
			100	2,79	H0122162302	ЛПНМ.100.50.3000.0,55.2	ЛМс-ПЗНМ 100х50-0,55ц УТ2,5 (L=3000 мм)
			150	3,41	H0122162303	ЛПНМ.150.50.3000.0,55.2	ЛМс-ПЗНМ 150х50-0,55ц УТ2,5 (L=3000 мм)
			200	4,05	H0122162304	ЛПНМ.200.50.3000.0,55.2	ЛМс-ПЗНМ 200х50-0,55ц УТ2,5 (L=3000 мм)
			300	5,35	H0122162305	ЛПНМ.300.50.3000.0,55.2	ЛМс-ПЗНМ 300х50-0,55ц УТ2,5 (L=3000 мм)
			400	6,64	H0122162306	ЛПНМ.400.50.3000.0,55.2	ЛМс-ПЗНМ 400х50-0,55ц УТ2,5 (L=3000 мм)
		0,7	50	2,73	H0122162311	ЛПНМ.50.50.3000.0,7.2	ЛМс-ПЗНМ 50х50-0,7ц УТ2,5 (L=3000 мм)
			100	3,57	H0122162312	ЛПНМ.100.50.3000.0,7.2	ЛМс-ПЗНМ 100х50-0,7ц УТ2,5 (L=3000 мм)
			150	4,38	H0122162313	ЛПНМ.150.50.3000.0,7.2	ЛМс-ПЗНМ 150х50-0,7ц УТ2,5 (L=3000 мм)
			200	5,20	H0122162314	ЛПНМ.200.50.3000.0,7.2	ЛМс-ПЗНМ 200х50-0,7ц УТ2,5 (L=3000 мм)
			300	6,85	H0122162315	ЛПНМ.300.50.3000.0,7.2	ЛМс-ПЗНМ 300х50-0,7ц УТ2,5 (L=3000 мм)
			400	8,50	H0122162316	ЛПНМ.400.50.3000.0,7.2	ЛМс-ПЗНМ 400х50-0,7ц УТ2,5 (L=3000 мм)
			500	10,14	H0122162317	ЛПНМ.500.50.3000.0,7.2	ЛМс-ПЗНМ 500х50-0,7ц УТ2,5 (L=3000 мм)
			600	11,79	H0122162318	ЛПНМ.600.50.3000.0,7.2	ЛМс-ПЗНМ 600х50-0,7ц УТ2,5 (L=3000 мм)
		1	50	3,89	H0122162321	ЛПНМ.50.50.3000.1.2	ЛМс-ПЗНМ 50х50-1,0ц УТ2,5 (L=3000 мм)
			100	5,09	H0122162322	ЛПНМ.100.50.3000.1.2	ЛМс-ПЗНМ 100х50-1,0ц УТ2,5 (L=3000 мм)
			150	6,25	H0122162323	ЛПНМ.150.50.3000.1.2	ЛМс-ПЗНМ 150х50-1,0ц УТ2,5 (L=3000 мм)
			200	7,43	H0122162324	ЛПНМ.200.50.3000.1.2	ЛМс-ПЗНМ 200х50-1,0ц УТ2,5 (L=3000 мм)
			300	9,78	H0122162325	ЛПНМ.300.50.3000.1.2	ЛМс-ПЗНМ 300х50-1,0ц УТ2,5 (L=3000 мм)
			400	12,17	H0122162326	ЛПНМ.400.50.3000.1.2	ЛМс-ПЗНМ 400х50-1,0ц УТ2,5 (L=3000 мм)
			500	14,48	H0122162327	ЛПНМ.500.50.3000.1.2	ЛМс-ПЗНМ 500х50-1,0ц УТ2,5 (L=3000 мм)
			600	16,84	H0122162328	ЛПНМ.600.50.3000.1.2	ЛМс-ПЗНМ 600х50-1,0ц УТ2,5 (L=3000 мм)
		1,2	50	4,68	H0122162331	ЛПНМ.50.50.3000.1,2.2	ЛМс-ПЗНМ 50х50-1,2ц УТ2,5 (L=3000 мм)
			100	6,12	H0122162332	ЛПНМ.100.50.3000.1,2.2	ЛМс-ПЗНМ 100х50-1,2ц УТ2,5 (L=3000 мм)
			150	7,50	H0122162333	ЛПНМ.150.50.3000.1,2.2	ЛМс-ПЗНМ 150х50-1,2ц УТ2,5 (L=3000 мм)
			200	8,92	H0122162334	ЛПНМ.200.50.3000.1,2.2	ЛМс-ПЗНМ 200х50-1,2ц УТ2,5 (L=3000 мм)
			300	11,77	H0122162335	ЛПНМ.300.50.3000.1,2.2	ЛМс-ПЗНМ 300х50-1,2ц УТ2,5 (L=3000 мм)
			400	14,57	H0122162336	ЛПНМ.400.50.3000.1,2.2	ЛМс-ПЗНМ 400х50-1,2ц УТ2,5 (L=3000 мм)
			500	17,38	H0122162337	ЛПНМ.500.50.3000.1,2.2	ЛМс-ПЗНМ 500х50-1,2ц УТ2,5 (L=3000 мм)
			600	20,21	H0122162338	ЛПНМ.600.50.3000.1,2.2	ЛМс-ПЗНМ 600х50-1,2ц УТ2,5 (L=3000 мм)
		1,5	50	5,45	H0122162341	ЛПНМ.50.50.3000.1,5.2	ЛМс-ПЗНМ 50х50-1,5ц УТ2,5 (L=3000 мм)
			100	7,13	H0122162342	ЛПНМ.100.50.3000.1,5.2	ЛМс-ПЗНМ 100х50-1,5ц УТ2,5 (L=3000 мм)
			150	8,75	H0122162343	ЛПНМ.150.50.3000.1,5.2	ЛМс-ПЗНМ 150х50-1,5ц УТ2,5 (L=3000 мм)
			200	10,36	H0122162344	ЛПНМ.200.50.3000.1,5.2	ЛМс-ПЗНМ 200х50-1,5ц УТ2,5 (L=3000 мм)
			300	13,66	H0122162345	ЛПНМ.300.50.3000.1,5.2	ЛМс-ПЗНМ 300х50-1,5ц УТ2,5 (L=3000 мм)
			400	16,96	H0122162346	ЛПНМ.400.50.3000.1,5.2	ЛМс-ПЗНМ 400х50-1,5ц УТ2,5 (L=3000 мм)
			500	20,28	H0122162347	ЛПНМ.500.50.3000.1,5.2	ЛМс-ПЗНМ 500х50-1,5ц УТ2,5 (L=3000 мм)
			600	23,57	H0122162348	ЛПНМ.600.50.3000.1,5.2	ЛМс-ПЗНМ 600х50-1,5ц УТ2,5 (L=3000 мм)

Под заказ возможно изготовление нестандартных лотков с другими типоразмерами, толщинами, длиной и типом покрытия

Варианты исполнения:
- Горячее цинкование
- Сталь оцинкованная по методу Сендзимира
- Полимерно-порошковая окраска
- Нержавеющая сталь

Пример записи при заказе лотка монтажного прямого неперфорированного без соединителей длиной 3000 мм, высотой 50 мм, толщиной 1,2 мм, шириной 50 мм, сталь оцинкованная по методу Сендзимира: **Лоток монтажный прямой неперфорированный монтаж без соединителей ЛПНМ.50.50.3000.1,2.2 (артикул H0122162331)**

Лоток монтажный прямой неперфорированный без соединителей ЛПНМ (ЛМс-ПЗНМ), борт 50 мм, длина 2000 мм

Высота, H, мм	Длина, L, мм	Толщина, S, мм	Ширина, B, мм	Масса, кг	Артикул	Новое наименование	Старое наименование
50	2000	0,55	50	1,51	H0124161301	ЛПНМ.50.50.2000.0,55.4	ЛМс-ПЗНМ 50х50-0,55 У2 (L=2000 мм)
			100	1,96	H0124161302	ЛПНМ.100.50.2000.0,55.4	ЛМс-ПЗНМ 100х50-0,55 У2 (L=2000 мм)
			150	2,4	H0124161303	ЛПНМ.150.50.2000.0,55.4	ЛМс-ПЗНМ 150х50-0,55 У2 (L=2000 мм)
			200	2,84	H0124161304	ЛПНМ.200.50.2000.0,55.4	ЛМс-ПЗНМ 200х50-0,55 У2 (L=2000 мм)
			300	3,75	H0124161305	ЛПНМ.300.50.2000.0,55.4	ЛМс-ПЗНМ 300х50-0,55 У2 (L=2000 мм)
			400	4,65	H0124161306	ЛПНМ.400.50.2000.0,55.4	ЛМс-ПЗНМ 400х50-0,55 У2 (L=2000 мм)
		0,7	50	1,9	H0124161311	ЛПНМ.50.50.2000.0,7.4	ЛМс-ПЗНМ 50х50-0,7 У2 (L=2000мм)
			100	2,49	H0124161312	ЛПНМ.100.50.2000.0,7.4	ЛМс-ПЗНМ 100х50-0,7 У2 (L=2000мм)
			150	3,06	H0124161313	ЛПНМ.150.50.2000.0,7.4	ЛМс-ПЗНМ 150х50-0,7 У2 (L=2000мм)
			200	3,63	H0124161314	ЛПНМ.200.50.2000.0,7.4	ЛМс-ПЗНМ 200х50-0,7 У2 (L=2000мм)
			300	4,79	H0124161315	ЛПНМ.300.50.2000.0,7.4	ЛМс-ПЗНМ 300х50-0,7 У2 (L=2000мм)
			400	5,94	H0124161316	ЛПНМ.400.50.2000.0,7.4	ЛМс-ПЗНМ 400х50-0,7 У2 (L=2000мм)
			500	7,1	H0124161317	ЛПНМ.500.50.2000.0,7.4	ЛМс-ПЗНМ 500х50-0,7 У2 (L=2000мм)
			600	8,25	H0124161318	ЛПНМ.600.50.2000.0,7.4	ЛМс-ПЗНМ 600х50-0,7 У2 (L=2000мм)
		1	50	2,71	H0124161321	ЛПНМ.50.50.2000.1.4	ЛМс-ПЗНМ 50х50-1,0 У2 (L=2000мм)
			100	3,55	H0124161322	ЛПНМ.100.50.2000.1.4	ЛМс-ПЗНМ 100х50-1,0 У2 (L=2000мм)
			150	4,37	H0124161323	ЛПНМ.150.50.2000.1.4	ЛМс-ПЗНМ 150х50-1,0 У2 (L=2000мм)
			200	5,19	H0124161324	ЛПНМ.200.50.2000.1.4	ЛМс-ПЗНМ 200х50-1,0 У2 (L=2000мм)
			300	6,84	H0124161325	ЛПНМ.300.50.2000.1.4	ЛМс-ПЗНМ 300х50-1,0 У2 (L=2000мм)
			400	8,48	H0124161326	ЛПНМ.400.50.2000.1.4	ЛМс-ПЗНМ 400х50-1,0 У2 (L=2000мм)
			500	10,14	H0124161327	ЛПНМ.500.50.2000.1.4	ЛМс-ПЗНМ 500х50-1,0 У2 (L=2000мм)
			600	11,79	H0124161328	ЛПНМ.600.50.2000.1.4	ЛМс-ПЗНМ 600х50-1,0 У2 (L=2000мм)
		1,2	50	3,27	H0124161331	ЛПНМ.50.50.2000.1,2.4	ЛМс-ПЗНМ 50х50-1,2 У2 (L=2000мм)
			100	4,27	H0124161332	ЛПНМ.100.50.2000.1,2.4	ЛМс-ПЗНМ 100х50-1,2 У2 (L=2000мм)
			150	5,24	H0124161333	ЛПНМ.150.50.2000.1,2.4	ЛМс-ПЗНМ 150х50-1,2 У2 (L=2000мм)
			200	6,24	H0124161334	ЛПНМ.200.50.2000.1,2.4	ЛМс-ПЗНМ 200х50-1,2 У2 (L=2000мм)
			300	8,21	H0124161335	ЛПНМ.300.50.2000.1,2.4	ЛМс-ПЗНМ 300х50-1,2 У2 (L=2000мм)
			400	10,2	H0124161336	ЛПНМ.400.50.2000.1,2.4	ЛМс-ПЗНМ 400х50-1,2 У2 (L=2000мм)
			500	12,17	H0124161337	ЛПНМ.500.50.2000.1,2.4	ЛМс-ПЗНМ 500х50-1,2 У2 (L=2000мм)
			600	14,14	H0124161338	ЛПНМ.600.50.2000.1,2.4	ЛМс-ПЗНМ 600х50-1,2 У2 (L=2000мм)
		1,5	50	3,8	H0124161341	ЛПНМ.50.50.2000.1,5.4	ЛМс-ПЗНМ 50х50-1,5 У2 (L=2000мм)
			100	4,98	H0124161342	ЛПНМ.100.50.2000.1,5.4	ЛМс-ПЗНМ 100х50-1,5 У2 (L=2000мм)
			150	6,11	H0124161343	ЛПНМ.150.50.2000.1,5.4	ЛМс-ПЗНМ 150х50-1,5 У2 (L=2000мм)
			200	7,27	H0124161344	ЛПНМ.200.50.2000.1,5.4	ЛМс-ПЗНМ 200х50-1,5 У2 (L=2000мм)
			300	9,58	H0124161345	ЛПНМ.300.50.2000.1,5.4	ЛМс-ПЗНМ 300х50-1,5 У2 (L=2000мм)
			400	11,93	H0124161346	ЛПНМ.400.50.2000.1,5.4	ЛМс-ПЗНМ 400х50-1,5 У2 (L=2000мм)
			500	14,2	H0124161347	ЛПНМ.500.50.2000.1,5.4	ЛМс-ПЗНМ 500х50-1,5 У2 (L=2000мм)
			600	16,51	H0124161348	ЛПНМ.600.50.2000.1,5.4	ЛМс-ПЗНМ 600х50-1,5 У2 (L=2000мм)
		0,5	50	1,434	H0129161301	ЛПНМ.50.50.2000.0,5.6	ЛМс-ПЗНМ 50х50-0,5 AISI 304 (L=2000 мм)
			100	1,862	H0129161302	ЛПНМ.100.50.2000.0,5.6	ЛМс-ПЗНМ 100х50-0,5 AISI 304 (L=2000 мм)
			150	2,29	H0129161303	ЛПНМ.150.50.2000.0,5.6	ЛМс-ПЗНМ 150х50-0,5 AISI 304 (L=2000 мм)
			200	2,7	H0129161304	ЛПНМ.200.50.2000.0,5.6	ЛМс-ПЗНМ 200х50-0,5 AISI 304 (L=2000 мм)
			300	3,57	H0129161305	ЛПНМ.300.50.2000.0,5.6	ЛМс-ПЗНМ 300х50-0,5 AISI 304 (L=2000 мм)
			400	4,43	H0129161306	ЛПНМ.400.50.2000.0,5.6	ЛМс-ПЗНМ 400х50-0,5 AISI 304 (L=2000 мм)
		0,8	50	2,07	H0129161381	ЛПНМ.50.50.2000.0,8.6	ЛМс-ПЗНМ 50х50-0,8 AISI 304 (L=2000мм)
			100	2,71	H0129161382	ЛПНМ.100.50.2000.0,8.6	ЛМс-ПЗНМ 100х50-0,8 AISI 304 (L=2000мм)
			150	3,33	H0129161383	ЛПНМ.150.50.2000.0,8.6	ЛМс-ПЗНМ 150х50-0,8 AISI 304 (L=2000мм)
			200	3,95	H0129161384	ЛПНМ.200.50.2000.0,8.6	ЛМс-ПЗНМ 200х50-0,8 AISI 304 (L=2000мм)
			300	5,21	H0129161385	ЛПНМ.300.50.2000.0,8.6	ЛМс-ПЗНМ 300х50-0,8 AISI 304 (L=2000мм)
			400	6,47	H0129161386	ЛПНМ.400.50.2000.0,8.6	ЛМс-ПЗНМ 400х50-0,8 AISI 304 (L=2000мм)
			500	7,73	H0129161387	ЛПНМ.500.50.2000.0,8.6	ЛМс-ПЗНМ 500х50-0,8 AISI 304 (L=2000мм)
			600	8,98	H0129161388	ЛПНМ.600.50.2000.0,8.6	ЛМс-ПЗНМ 600х50-0,8 AISI 304 (L=2000мм)
		1	50	2,58	H0129161321	ЛПНМ.50.50.2000.1.6	ЛМс-ПЗНМ 50х50-1,0 AISI 304 (L=2000мм)
			100	3,38	H0129161322	ЛПНМ.100.50.2000.1.6	ЛМс-ПЗНМ 100х50-1,0 AISI 304 (L=2000мм)
			150	4,16	H0129161323	ЛПНМ.150.50.2000.1.6	ЛМс-ПЗНМ 150х50-1,0 AISI 304 (L=2000мм)
			200	4,94	H0129161324	ЛПНМ.200.50.2000.1.6	ЛМс-ПЗНМ 200х50-1,0 AISI 304 (L=2000мм)
			300	6,51	H0129161325	ЛПНМ.300.50.2000.1.6	ЛМс-ПЗНМ 300х50-1,0 AISI 304 (L=2000мм)
			400	8,08	H0129161326	ЛПНМ.400.50.2000.1.6	ЛМс-ПЗНМ 400х50-1,0 AISI 304 (L=2000мм)
			500	9,66	H0129161327	ЛПНМ.500.50.2000.1.6	ЛМс-ПЗНМ 500х50-1,0 AISI 304 (L=2000мм)
			600	11,23	H0129161328	ЛПНМ.600.50.2000.1.6	ЛМс-ПЗНМ 600х50-1,0 AISI 304 (L=2000мм)
		1,2	50	3,11	H0129161331	ЛПНМ.50.50.2000.1,2.6	ЛМс-ПЗНМ 50х50-1,2 AISI 304 (L=2000мм)
			100	4,07	H0129161332	ЛПНМ.100.50.2000.1,2.6	ЛМс-ПЗНМ 100х50-1,2 AISI 304 (L=2000мм)
			150	4,99	H0129161333	ЛПНМ.150.50.2000.1,2.6	ЛМс-ПЗНМ 150х50-1,2 AISI 304 (L=2000мм)
			200	5,94	H0129161334	ЛПНМ.200.50.2000.1,2.6	ЛМс-ПЗНМ 200х50-1,2 AISI 304 (L=2000мм)
			300	7,82	H0129161335	ЛПНМ.300.50.2000.1,2.6	ЛМс-ПЗНМ 300х50-1,2 AISI 304 (L=2000мм)
			400	9,71	H0129161336	ЛПНМ.400.50.2000.1,2.6	ЛМс-ПЗНМ 400х50-1,2 AISI 304 (L=2000мм)
			500	11,59	H0129161337	ЛПНМ.500.50.2000.1,2.6	ЛМс-ПЗНМ 500х50-1,2 AISI 304 (L=2000мм)
			600	13,47	H0129161338	ЛПНМ.600.50.2000.1,2.6	ЛМс-ПЗНМ 600х50-1,2 AISI 304 (L=2000мм)
		1,5	50	3,62	H0129161341	ЛПНМ.50.50.2000.1,5.6	ЛМс-ПЗНМ 50х50-1,5 AISI 304 (L=2000мм)
			100	4,74	H0129161342	ЛПНМ.100.50.2000.1,5.6	ЛМс-ПЗНМ 100х50-1,5 AISI 304 (L=2000мм)
			150	5,82	H0129161343	ЛПНМ.150.50.2000.1,5.6	ЛМс-ПЗНМ 150х50-1,5 AISI 304 (L=2000мм)
			200	6,92	H0129161344	ЛПНМ.200.50.2000.1,5.6	ЛМс-ПЗНМ 200х50-1,5 AISI 304 (L=2000мм)
			300	9,12	H0129161345	ЛПНМ.300.50.2000.1,5.6	ЛМс-ПЗНМ 300х50-1,5 AISI 304 (L=2000мм)
			400	11,36	H0129161346	ЛПНМ.400.50.2000.1,5.6	ЛМс-ПЗНМ 400х50-1,5 AISI 304 (L=2000мм)
			500	13,52	H0129161347	ЛПНМ.500.50.2000.1,5.6	ЛМс-ПЗНМ 500х50-1,5 AISI 304 (L=2000мм)
			600	15,72	H0129161348	ЛПНМ.600.50.2000.1,5.6	ЛМс-ПЗНМ 600х50-1,5 AISI 304 (L=2000мм)

Варианты исполнения:

- Горячее цинкование
- Сталь оцинкованная по методу Сендзимира
- Полимерно-порошковая окраска
- Нержавеющая сталь

Пример записи при заказе лотка монтажного прямого неперфорированного без соединителей длиной 2000 мм, высотой 50 мм, толщиной 1,5 мм, шириной 600 мм, нержавеющая сталь: **Лоток монтажный прямой неперфорированный монтаж без соединителей ЛПНМ.600.50.2000.1,5.6 (артикул H0129161348)**

Под заказ возможно изготовление нестандартных лотков с другими типоразмерами, толщинами, длиной и типом покрытия

Лоток монтажный прямой неперфорированный без соединителей ЛПНМ (ЛМс-ПЗНМ), борт 50 мм, длина 3000 мм

Высота, H, мм	Длина, L, мм	Толщина, S, мм	Ширина, B, мм	Масса, кг	Артикул	Новое наименование	Старое наименование
50	3000	0,5	50	2,15	H0129162301	ЛПНМ.50.50.3000.0,5.6	ЛМс-ПЗНМ 50х50-0,5 AISI 304 (L=3000 мм)
			100	2,793	H0129162302	ЛПНМ.100.50.3000.0,5.6	ЛМс-ПЗНМ 100х50-0,5 AISI 304 (L=3000 мм)
			150	3,41	H0129162303	ЛПНМ.150.50.3000.0,5.6	ЛМс-ПЗНМ 150х50-0,5 AISI 304 (L=3000 мм)
			200	4,05	H0129162304	ЛПНМ.200.50.3000.0,5.6	ЛМс-ПЗНМ 200х50-0,5 AISI 304 (L=3000 мм)
			300	5,35	H0129162305	ЛПНМ.300.50.3000.0,5.6	ЛМс-ПЗНМ 300х50-0,5 AISI 304 (L=3000 мм)
			400	6,64	H0129162306	ЛПНМ.400.50.3000.0,5.6	ЛМс-ПЗНМ 400х50-0,5 AISI 304 (L=3000 мм)
		0,8	50	3,12	H0129162381	ЛПНМ.50.50.3000.0,8.6	ЛМс-ПЗНМ 50х50-0,8 AISI 304 (L=3000мм)
			100	4,08	H0129162382	ЛПНМ.100.50.3000.0,8.6	ЛМс-ПЗНМ 100х50-0,8 AISI 304 (L=3000мм)
			150	5,01	H0129162383	ЛПНМ.150.50.3000.0,8.6	ЛМс-ПЗНМ 150х50-0,8 AISI 304 (L=3000мм)
			200	5,94	H0129162384	ЛПНМ.200.50.3000.0,8.6	ЛМс-ПЗНМ 200х50-0,8 AISI 304 (L=3000мм)
			300	7,83	H0129162385	ЛПНМ.300.50.3000.0,8.6	ЛМс-ПЗНМ 300х50-0,8 AISI 304 (L=3000мм)
			400	9,71	H0129162386	ЛПНМ.400.50.3000.0,8.6	ЛМс-ПЗНМ 400х50-0,8 AISI 304 (L=3000мм)
			500	11,59	H0129162387	ЛПНМ.500.50.3000.0,8.6	ЛМс-ПЗНМ 500х50-0,8 AISI 304 (L=3000мм)
			600	13,47	H0129162388	ЛПНМ.600.50.3000.0,8.6	ЛМс-ПЗНМ 600х50-0,8 AISI 304 (L=3000мм)
		1	50	3,89	H0129162321	ЛПНМ.50.50.3000.1.6	ЛМс-ПЗНМ 50х50-1,0 AISI 304 (L=3000мм)
			100	5,09	H0129162322	ЛПНМ.100.50.3000.1.6	ЛМс-ПЗНМ 100х50-1,0 AISI 304 (L=3000мм)
			150	6,25	H0129162323	ЛПНМ.150.50.3000.1.6	ЛМс-ПЗНМ 150х50-1,0 AISI 304 (L=3000мм)
			200	7,43	H0129162324	ЛПНМ.200.50.3000.1.6	ЛМс-ПЗНМ 200х50-1,0 AISI 304 (L=3000мм)
			300	9,78	H0129162325	ЛПНМ.300.50.3000.1.6	ЛМс-ПЗНМ 300х50-1,0 AISI 304 (L=3000мм)
			400	12,17	H0129162326	ЛПНМ.400.50.3000.1.6	ЛМс-ПЗНМ 400х50-1,0 AISI 304 (L=3000мм)
			500	14,48	H0129162327	ЛПНМ.500.50.3000.1.6	ЛМс-ПЗНМ 500х50-1,0 AISI 304 (L=3000мм)
			600	16,84	H0129162328	ЛПНМ.600.50.3000.1.6	ЛМс-ПЗНМ 600х50-1,0 AISI 304 (L=3000мм)
		1,2	50	4,68	H0129162331	ЛПНМ.50.50.3000.1,2.6	ЛМс-ПЗНМ 50х50-1,2 AISI 304 (L=3000мм)
			100	6,12	H0129162332	ЛПНМ.100.50.3000.1,2.6	ЛМс-ПЗНМ 100х50-1,2 AISI 304 (L=3000мм)
			150	7,5	H0129162333	ЛПНМ.150.50.3000.1,2.6	ЛМс-ПЗНМ 150х50-1,2 AISI 304 (L=3000мм)
			200	8,92	H0129162334	ЛПНМ.200.50.3000.1,2.6	ЛМс-ПЗНМ 200х50-1,2 AISI 304 (L=3000мм)
			300	11,77	H0129162335	ЛПНМ.300.50.3000.1,2.6	ЛМс-ПЗНМ 300х50-1,2 AISI 304 (L=3000мм)
			400	14,57	H0129162336	ЛПНМ.400.50.3000.1,2.6	ЛМс-ПЗНМ 400х50-1,2 AISI 304 (L=3000мм)
			500	17,38	H0129162337	ЛПНМ.500.50.3000.1,2.6	ЛМс-ПЗНМ 500х50-1,2 AISI 304 (L=3000мм)
			600	20,21	H0129162338	ЛПНМ.600.50.3000.1,2.6	ЛМс-ПЗНМ 600х50-1,2 AISI 304 (L=3000мм)
		1,5	50	5,45	H0129162341	ЛПНМ.50.50.3000.1,5.6	ЛМс-ПЗНМ 50х50-1,5 AISI 304 (L=3000мм)
			100	7,13	H0129162342	ЛПНМ.100.50.3000.1,5.6	ЛМс-ПЗНМ 100х50-1,5 AISI 304 (L=3000мм)
			150	8,75	H0129162343	ЛПНМ.150.50.3000.1,5.6	ЛМс-ПЗНМ 150х50-1,5 AISI 304 (L=3000мм)
			200	10,36	H0129162344	ЛПНМ.200.50.3000.1,5.6	ЛМс-ПЗНМ 200х50-1,5 AISI 304 (L=3000мм)
			300	13,66	H0129162345	ЛПНМ.300.50.3000.1,5.6	ЛМс-ПЗНМ 300х50-1,5 AISI 304 (L=3000мм)
			400	16,96	H0129162346	ЛПНМ.400.50.3000.1,5.6	ЛМс-ПЗНМ 400х50-1,5 AISI 304 (L=3000мм)
			500	20,28	H0129162347	ЛПНМ.500.50.3000.1,5.6	ЛМс-ПЗНМ 500х50-1,5 AISI 304 (L=3000мм)
			600	23,57	H0129162348	ЛПНМ.600.50.3000.1,5.6	ЛМс-ПЗНМ 600х50-1,5 AISI 304 (L=3000мм)

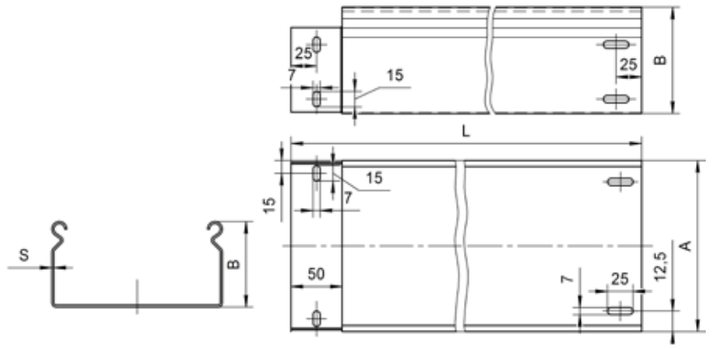

Под заказ возможно изготовление нестандартных лотков с другими типоразмерами, толщинами, длиной и типом покрытия

Лоток монтажный прямой неперфорированный без соединителей ЛПНМ (ЛМс-ПЗНМ), борт 65 мм, длина 2000 мм

Высота, H, мм	Длина, L, мм	Толщина, S, мм	Ширина, B, мм	Масса, кг	Артикул	Новое наименование	Старое наименование
65	2000	0,7	100	3,37	H0121161412	ЛПНМ.100.65.2000.0,7.1	ЛМс-ПЗНМ 100х65-0,7ц УТ1,5 (L=2000 мм)
			150	4,04	H0121161413	ЛПНМ.150.65.2000.0,7.1	ЛМс-ПЗНМ 150х65-0,7ц УТ1,5 (L=2000 мм)
			200	4,74	H0121161414	ЛПНМ.200.65.2000.0,7.1	ЛМс-ПЗНМ 200х65-0,7ц УТ1,5 (L=2000 мм)
			300	6,06	H0121161415	ЛПНМ.300.65.2000.0,7.1	ЛМс-ПЗНМ 300х65-0,7ц УТ1,5 (L=2000 мм)
			400	7,45	H0121161416	ЛПНМ.400.65.2000.0,7.1	ЛМс-ПЗНМ 400х65-0,7ц УТ1,5 (L=2000 мм)
		1	100	4,51	H0121161422	ЛПНМ.100.65.2000.1.1	ЛМс-ПЗНМ 100х65-1,0ц УТ1,5 (L=2000 мм)
			150	5,41	H0121161423	ЛПНМ.150.65.2000.1.1	ЛМс-ПЗНМ 150х65-1,0ц УТ1,5 (L=2000 мм)
			200	6,33	H0121161424	ЛПНМ.200.65.2000.1.1	ЛМс-ПЗНМ 200х65-1,0ц УТ1,5 (L=2000 мм)
			300	8,10	H0121161425	ЛПНМ.300.65.2000.1.1	ЛМс-ПЗНМ 300х65-1,0ц УТ1,5 (L=2000 мм)
			400	9,98	H0121161426	ЛПНМ.400.65.2000.1.1	ЛМс-ПЗНМ 400х65-1,0ц УТ1,5 (L=2000 мм)
			500	11,90	H0121161427	ЛПНМ.500.65.2000.1.1	ЛМс-ПЗНМ 500х65-1,0ц УТ1,5 (L=2000 мм)
			600	13,74	H0121161428	ЛПНМ.600.65.2000.1.1	ЛМс-ПЗНМ 600х65-1,0ц УТ1,5 (L=2000 мм)
		1,2	100	5,41	H0121161432	ЛПНМ.100.65.2000.1,2.1	ЛМс-ПЗНМ 100х65-1,2ц УТ1,5 (L=2000 мм)
			150	6,49	H0121161433	ЛПНМ.150.65.2000.1,2.1	ЛМс-ПЗНМ 150х65-1,2ц УТ1,5 (L=2000 мм)
			200	7,60	H0121161434	ЛПНМ.200.65.2000.1,2.1	ЛМс-ПЗНМ 200х65-1,2ц УТ1,5 (L=2000 мм)
			300	9,72	H0121161435	ЛПНМ.300.65.2000.1,2.1	ЛМс-ПЗНМ 300х65-1,2ц УТ1,5 (L=2000 мм)
			400	11,97	H0121161436	ЛПНМ.400.65.2000.1,2.1	ЛМс-ПЗНМ 400х65-1,2ц УТ1,5 (L=2000 мм)
			500	14,27	H0121161437	ЛПНМ.500.65.2000.1,2.1	ЛМс-ПЗНМ 500х65-1,2ц УТ1,5 (L=2000 мм)
			600	16,49	H0121161438	ЛПНМ.600.65.2000.1,2.1	ЛМс-ПЗНМ 600х65-1,2ц УТ1,5 (L=2000 мм)
		1,5	100	6,32	H0121161442	ЛПНМ.100.65.2000.1,5.1	ЛМс-ПЗНМ 100х65-1,5ц УТ1,5 (L=2000 мм)
			150	7,58	H0121161443	ЛПНМ.150.65.2000.1,5.1	ЛМс-ПЗНМ 150х65-1,5ц УТ1,5 (L=2000 мм)
			200	8,88	H0121161444	ЛПНМ.200.65.2000.1,5.1	ЛМс-ПЗНМ 200х65-1,5ц УТ1,5 (L=2000 мм)
			300	11,37	H0121161445	ЛПНМ.300.65.2000.1,5.1	ЛМс-ПЗНМ 300х65-1,5ц УТ1,5 (L=2000 мм)
			400	13,97	H0121161446	ЛПНМ.400.65.2000.1,5.1	ЛМс-ПЗНМ 400х65-1,5ц УТ1,5 (L=2000 мм)
			500	16,65	H0121161447	ЛПНМ.500.65.2000.1,5.1	ЛМс-ПЗНМ 500х65-1,5ц УТ1,5 (L=2000 мм)
			600	19,24	H0121161448	ЛПНМ.600.65.2000.1,5.1	ЛМс-ПЗНМ 600х65-1,5ц УТ1,5 (L=2000 мм)
		0,55	100	2,10	H0122161402	ЛПНМ.100.65.2000.0,55.2	ЛМс-ПЗНМ 100х65-0,55ц УТ2,5 (L=2000 мм)
			150	2,53	H0122161403	ЛПНМ.150.65.2000.0,55.2	ЛМс-ПЗНМ 150х65-0,55ц УТ2,5 (L=2000 мм)
			200	2,96	H0122161404	ЛПНМ.200.65.2000.0,55.2	ЛМс-ПЗНМ 200х65-0,55ц УТ2,5 (L=2000 мм)
			300	3,83	H0122161405	ЛПНМ.300.65.2000.0,55.2	ЛМс-ПЗНМ 300х65-0,55ц УТ2,5 (L=2000 мм)
			400	4,69	H0122161406	ЛПНМ.400.65.2000.0,55.2	ЛМс-ПЗНМ 400х65-0,55ц УТ2,5 (L=2000 мм)
		0,7	100	2,70	H0122161412	ЛПНМ.100.65.2000.0,7.2	ЛМс-ПЗНМ 100х65-0,7ц УТ2,5 (L=2000 мм)
			150	3,24	H0122161413	ЛПНМ.150.65.2000.0,7.2	ЛМс-ПЗНМ 150х65-0,7ц УТ2,5 (L=2000 мм)
			200	3,79	H0122161414	ЛПНМ.200.65.2000.0,7.2	ЛМс-ПЗНМ 200х65-0,7ц УТ2,5 (L=2000 мм)
			300	4,89	H0122161415	ЛПНМ.300.65.2000.0,7.2	ЛМс-ПЗНМ 300х65-0,7ц УТ2,5 (L=2000 мм)
			400	5,99	H0122161416	ЛПНМ.400.65.2000.0,7.2	ЛМс-ПЗНМ 400х65-0,7ц УТ2,5 (L=2000 мм)
			500	7,09	H0122161417	ЛПНМ.500.65.2000.0,7.2	ЛМс-ПЗНМ 500х65-0,7ц УТ2,5 (L=2000 мм)
			600	8,19	H0122161418	ЛПНМ.600.65.2000.0,7.2	ЛМс-ПЗНМ 600х65-0,7ц УТ2,5 (L=2000 мм)
		1	100	3,87	H0122161422	ЛПНМ.100.65.2000.1.2	ЛМс-ПЗНМ 100х65-1,0ц УТ2,5 (L=2000 мм)
			150	4,64	H0122161423	ЛПНМ.150.65.2000.1.2	ЛМс-ПЗНМ 150х65-1,0ц УТ2,5 (L=2000 мм)
			200	5,42	H0122161424	ЛПНМ.200.65.2000.1.2	ЛМс-ПЗНМ 200х65-1,0ц УТ2,5 (L=2000 мм)
			300	6,99	H0122161425	ЛПНМ.300.65.2000.1.2	ЛМс-ПЗНМ 300х65-1,0ц УТ2,5 (L=2000 мм)
			400	8,57	H0122161426	ЛПНМ.400.65.2000.1.2	ЛМс-ПЗНМ 400х65-1,0ц УТ2,5 (L=2000 мм)
			500	10,13	H0122161427	ЛПНМ.500.65.2000.1.2	ЛМс-ПЗНМ 500х65-1,0ц УТ2,5 (L=2000 мм)
			600	11,7	H0122161428	ЛПНМ.600.65.2000.1.2	ЛМс-ПЗНМ 600х65-1,0ц УТ2,5 (L=2000 мм)
		1,2	100	4,63	H0122161432	ЛПНМ.100.65.2000.1,2.2	ЛМс-ПЗНМ 100х65-1,2ц УТ2,5 (L=2000 мм)
			150	5,56	H0122161433	ЛПНМ.150.65.2000.1,2.2	ЛМс-ПЗНМ 150х65-1,2ц УТ2,5 (L=2000 мм)
			200	6,50	H0122161434	ЛПНМ.200.65.2000.1,2.2	ЛМс-ПЗНМ 200х65-1,2ц УТ2,5 (L=2000 мм)
			300	8,39	H0122161435	ЛПНМ.300.65.2000.1,2.2	ЛМс-ПЗНМ 300х65-1,2ц УТ2,5 (L=2000 мм)
			400	10,27	H0122161436	ЛПНМ.400.65.2000.1,2.2	ЛМс-ПЗНМ 400х65-1,2ц УТ2,5 (L=2000 мм)
			500	12,15	H0122161437	ЛПНМ.500.65.2000.1,2.2	ЛМс-ПЗНМ 500х65-1,2ц УТ2,5 (L=2000 мм)
			600	14,04	H0122161438	ЛПНМ.600.65.2000.1,2.2	ЛМс-ПЗНМ 600х65-1,2ц УТ2,5 (L=2000 мм)
		1,5	100	5,41	H0122161442	ЛПНМ.100.65.2000.1,5.2	ЛМс-ПЗНМ 100х65-1,5ц УТ2,5 (L=2000 мм)
			150	6,49	H0122161443	ЛПНМ.150.65.2000.1,5.2	ЛМс-ПЗНМ 150х65-1,5ц УТ2,5 (L=2000 мм)
			200	7,59	H0122161444	ЛПНМ.200.65.2000.1,5.2	ЛМс-ПЗНМ 200х65-1,5ц УТ2,5 (L=2000 мм)
			300	9,79	H0122161445	ЛПНМ.300.65.2000.1,5.2	ЛМс-ПЗНМ 300х65-1,5ц УТ2,5 (L=2000 мм)
			400	11,97	H0122161446	ЛПНМ.400.65.2000.1,5.2	ЛМс-ПЗНМ 400х65-1,5ц УТ2,5 (L=2000 мм)
			500	14,18	H0122161447	ЛПНМ.500.65.2000.1,5.2	ЛМс-ПЗНМ 500х65-1,5ц УТ2,5 (L=2000 мм)
			600	16,38	H0122161448	ЛПНМ.600.65.2000.1,5.2	ЛМс-ПЗНМ 600х65-1,5ц УТ2,5 (L=2000 мм)

Под заказ возможно изготовление нестандартных лотков с другими типоразмерами, толщинами, длиной и типом покрытия

Варианты исполнения:
- Горячее цинкование
- Сталь оцинкованная по методу Сендзимира
- Полимерно-порошковая окраска
- Нержавеющая сталь

Пример записи при заказе лотка монтажного прямого неперфорированного без соединителей длиной 2000 мм, высотой 65 мм, толщиной 1 мм, шириной 600 мм, горячее цинкование: **Лоток монтажный прямой неперфорированный монтаж без соединителей ЛПНМ.600.65.2000.1.1 (артикул H0121161428)**

Лоток монтажный прямой неперфорированный без соединителей ЛПНМ (ЛМс-ПЗНМ), борт 65 мм, длина 3000 мм

Высота, H, мм	Длина, L, мм	Толщина, S, мм	Ширина, B, мм	Масса, кг	Артикул	Новое наименование	Старое наименование
65	3000	0,7	100	5,38	H0121162412	ЛПНМ.100.65.3000.0,7.1	ЛМс-ПЗНМ 100х65-0,7ц УТ1,5 (L=3000 мм)
			150	6,49	H0121162413	ЛПНМ.150.65.3000.0,7.1	ЛМс-ПЗНМ 150х65-0,7ц УТ1,5 (L=3000 мм)
			200	7,59	H0121162414	ЛПНМ.200.65.3000.0,7.1	ЛМс-ПЗНМ 200х65-0,7ц УТ1,5 (L=3000 мм)
			300	9,80	H0121162415	ЛПНМ.300.65.3000.0,7.1	ЛМс-ПЗНМ 300х65-0,7ц УТ1,5 (L=3000 мм)
			400	12,02	H0121162416	ЛПНМ.400.65.3000.0,7.1	ЛМс-ПЗНМ 400х65-0,7ц УТ1,5 (L=3000 мм)
		1	100	6,72	H0121162422	ЛПНМ.100.65.3000.1.1	ЛМс-ПЗНМ 100х65-1,0ц УТ1,5 (L=3000 мм)
			150	8,11	H0121162423	ЛПНМ.150.65.3000.1.1	ЛМс-ПЗНМ 150х65-1,0ц УТ1,5 (L=3000 мм)
			200	9,49	H0121162424	ЛПНМ.200.65.3000.1.1	ЛМс-ПЗНМ 200х65-1,0ц УТ1,5 (L=3000 мм)
			300	12,25	H0121162425	ЛПНМ.300.65.3000.1.1	ЛМс-ПЗНМ 300х65-1,0ц УТ1,5 (L=3000 мм)
			400	15,02	H0121162426	ЛПНМ.400.65.3000.1.1	ЛМс-ПЗНМ 400х65-1,0ц УТ1,5 (L=3000 мм)
			500	17,84	H0121162427	ЛПНМ.500.65.3000.1.1	ЛМс-ПЗНМ 500х65-1,0ц УТ1,5 (L=3000 мм)
			600	20,61	H0121162428	ЛПНМ.600.65.3000.1.1	ЛМс-ПЗНМ 600х65-1,0ц УТ1,5 (L=3000 мм)
		1,2	100	8,07	H0121162432	ЛПНМ.100.65.3000.1,2.1	ЛМс-ПЗНМ 100х65-1,2ц УТ1,5 (L=3000 мм)
			150	9,73	H0121162433	ЛПНМ.150.65.3000.1,2.1	ЛМс-ПЗНМ 150х65-1,2ц УТ1,5 (L=3000 мм)
			200	11,38	H0121162434	ЛПНМ.200.65.3000.1,2.1	ЛМс-ПЗНМ 200х65-1,2ц УТ1,5 (L=3000 мм)
			300	14,71	H0121162435	ЛПНМ.300.65.3000.1,2.1	ЛМс-ПЗНМ 300х65-1,2ц УТ1,5 (L=3000 мм)
			400	18,03	H0121162436	ЛПНМ.400.65.3000.1,2.1	ЛМс-ПЗНМ 400х65-1,2ц УТ1,5 (L=3000 мм)
			500	21,41	H0121162437	ЛПНМ.500.65.3000.1,2.1	ЛМс-ПЗНМ 500х65-1,2ц УТ1,5 (L=3000 мм)
			600	24,73	H0121162438	ЛПНМ.600.65.3000.1,2.1	ЛМс-ПЗНМ 600х65-1,2ц УТ1,5 (L=3000 мм)
		1,5	100	10,08	H0121162442	ЛПНМ.100.65.3000.1,5.1	ЛМс-ПЗНМ 100х65-1,5ц УТ1,5 (L=3000 мм)
			150	12,16	H0121162443	ЛПНМ.150.65.3000.1,5.1	ЛМс-ПЗНМ 150х65-1,5ц УТ1,5 (L=3000 мм)
			200	14,24	H0121162444	ЛПНМ.200.65.3000.1,5.1	ЛМс-ПЗНМ 200х65-1,5ц УТ1,5 (L=3000 мм)
			300	18,38	H0121162445	ЛПНМ.300.65.3000.1,5.1	ЛМс-ПЗНМ 300х65-1,5ц УТ1,5 (L=3000 мм)
			400	22,53	H0121162446	ЛПНМ.400.65.3000.1,5.1	ЛМс-ПЗНМ 400х65-1,5ц УТ1,5 (L=3000 мм)
			500	24,98	H0121162447	ЛПНМ.500.65.3000.1,5.1	ЛМс-ПЗНМ 500х65-1,5ц УТ1,5 (L=3000 мм)
			600	28,85	H0121162448	ЛПНМ.600.65.3000.1,5.1	ЛМс-ПЗНМ 600х65-1,5ц УТ1,5 (L=3000 мм)
		0,55	100	3,15	H0122162402	ЛПНМ.100.65.3000.0,55.2	ЛМс-ПЗНМ 100х65-0,55ц УТ2,5 (L=3000 мм)
			150	3,80	H0122162403	ЛПНМ.150.65.3000.0,55.2	ЛМс-ПЗНМ 150х65-0,55ц УТ2,5 (L=3000 мм)
			200	4,44	H0122162404	ЛПНМ.200.65.3000.0,55.2	ЛМс-ПЗНМ 200х65-0,55ц УТ2,5 (L=3000 мм)
			300	5,74	H0122162405	ЛПНМ.300.65.3000.0,55.2	ЛМс-ПЗНМ 300х65-0,55ц УТ2,5 (L=3000 мм)
			400	7,03	H0122162406	ЛПНМ.400.65.3000.0,55.2	ЛМс-ПЗНМ 400х65-0,55ц УТ2,5 (L=3000 мм)
		0,7	100	4,06	H0122162412	ЛПНМ.100.65.3000.0,7.2	ЛМс-ПЗНМ 100х65-0,7ц УТ2,5 (L=3000 мм)
			150	4,87	H0122162413	ЛПНМ.150.65.3000.0,7.2	ЛМс-ПЗНМ 150х65-0,7ц УТ2,5 (L=3000 мм)
			200	5,70	H0122162414	ЛПНМ.200.65.3000.0,7.2	ЛМс-ПЗНМ 200х65-0,7ц УТ2,5 (L=3000 мм)
			300	7,35	H0122162415	ЛПНМ.300.65.3000.0,7.2	ЛМс-ПЗНМ 300х65-0,7ц УТ2,5 (L=3000 мм)
			400	9,00	H0122162416	ЛПНМ.400.65.3000.0,7.2	ЛМс-ПЗНМ 400х65-0,7ц УТ2,5 (L=3000 мм)
			500	10,63	H0122162417	ЛПНМ.500.65.3000.0,7.2	ЛМс-ПЗНМ 500х65-0,7ц УТ2,5 (L=3000 мм)
			600	12,28	H0122162418	ЛПНМ.600.65.3000.0,7.2	ЛМс-ПЗНМ 600х65-0,7ц УТ2,5 (L=3000 мм)
		1	100	5,81	H0122162422	ЛПНМ.100.65.3000.1.2	ЛМс-ПЗНМ 100х65-1,0ц УТ2,5 (L=3000 мм)
			150	6,97	H0122162423	ЛПНМ.150.65.3000.1.2	ЛМс-ПЗНМ 150х65-1,0ц УТ2,5 (L=3000 мм)
			200	8,14	H0122162424	ЛПНМ.200.65.3000.1.2	ЛМс-ПЗНМ 200х65-1,0ц УТ2,5 (L=3000 мм)
			300	10,48	H0122162425	ЛПНМ.300.65.3000.1.2	ЛМс-ПЗНМ 300х65-1,0ц УТ2,5 (L=3000 мм)
			400	12,88	H0122162426	ЛПНМ.400.65.3000.1.2	ЛМс-ПЗНМ 400х65-1,0ц УТ2,5 (L=3000 мм)
			500	15,19	H0122162427	ЛПНМ.500.65.3000.1.2	ЛМс-ПЗНМ 500х65-1,0ц УТ2,5 (L=3000 мм)
			600	17,54	H0122162428	ЛПНМ.600.65.3000.1.2	ЛМс-ПЗНМ 600х65-1,0ц УТ2,5 (L=3000 мм)
		1,2	100	6,96	H0122162432	ЛПНМ.100.65.3000.1,2.2	ЛМс-ПЗНМ 100х65-1,2ц УТ2,5 (L=3000 мм)
			150	8,35	H0122162433	ЛПНМ.150.65.3000.1,2.2	ЛМс-ПЗНМ 150х65-1,2ц УТ2,5 (L=3000 мм)
			200	9,77	H0122162434	ЛПНМ.200.65.3000.1,2.2	ЛМс-ПЗНМ 200х65-1,2ц УТ2,5 (L=3000 мм)
			300	12,57	H0122162435	ЛПНМ.300.65.3000.1,2.2	ЛМс-ПЗНМ 300х65-1,2ц УТ2,5 (L=3000 мм)
			400	15,47	H0122162436	ЛПНМ.400.65.3000.1,2.2	ЛМс-ПЗНМ 400х65-1,2ц УТ2,5 (L=3000 мм)
			500	18,23	H0122162437	ЛПНМ.500.65.3000.1,2.2	ЛМс-ПЗНМ 500х65-1,2ц УТ2,5 (L=3000 мм)
			600	21,05	H0122162438	ЛПНМ.600.65.3000.1,2.2	ЛМс-ПЗНМ 600х65-1,2ц УТ2,5 (L=3000 мм)
		1,5	100	8,13	H0122162442	ЛПНМ.100.65.3000.1,5.2	ЛМс-ПЗНМ 100х65-1,5ц УТ2,5 (L=3000 мм)
			150	9,75	H0122162443	ЛПНМ.150.65.3000.1,5.2	ЛМс-ПЗНМ 150х65-1,5ц УТ2,5 (L=3000 мм)
			200	11,37	H0122162444	ЛПНМ.200.65.3000.1,5.2	ЛМс-ПЗНМ 200х65-1,5ц УТ2,5 (L=3000 мм)
			300	14,67	H0122162445	ЛПНМ.300.65.3000.1,5.2	ЛМс-ПЗНМ 300х65-1,5ц УТ2,5 (L=3000 мм)
			400	17,97	H0122162446	ЛПНМ.400.65.3000.1,5.2	ЛМс-ПЗНМ 400х65-1,5ц УТ2,5 (L=3000 мм)
			500	21,27	H0122162447	ЛПНМ.500.65.3000.1,5.2	ЛМс-ПЗНМ 500х65-1,5ц УТ2,5 (L=3000 мм)
			600	24,56	H0122162448	ЛПНМ.600.65.3000.1,5.2	ЛМс-ПЗНМ 600х65-1,5ц УТ2,5 (L=3000 мм)

Под заказ возможно изготовление нестандартных лотков с другими типоразмерами, толщинами, длиной и типом покрытия

Варианты исполнения:
- Горячее цинкование
- Сталь оцинкованная по методу Сендзимира
- Полимерно-порошковая окраска
- Нержавеющая сталь

Пример записи при заказе лотка монтажного прямого неперфорированного без соединителей длиной 3000 мм, высотой 65 мм, толщиной 1,5 мм, шириной 100 мм, сталь оцинкованная по методу Сендзимира: **Лоток монтажный прямой неперфорированный монтаж без соединителей ЛПНМ.100.65.3000.1,5.2 (артикул H0122162442)**

Лоток монтажный прямой неперфорированный без соединителей ЛПНМ (ЛМс-ПЗНМ), борт 65 мм, длина 2000 мм

Высота, H, мм	Длина, L, мм	Толщина, S, мм	Ширина, B, мм	Масса, кг	Артикул	Новое наименование	Старое наименование
65	2000	0,55	100	2,21	H0124161402	ЛПНМ.100.65.2000.0,55.4	ЛМс-ПЗНМ 100х65-0,55 У2 (L=2000 мм)
			150	2,66	H0124161403	ЛПНМ.150.65.2000.0,55.4	ЛМс-ПЗНМ 150х65-0,55 У2 (L=2000 мм)
			200	3,11	H0124161404	ЛПНМ.200.65.2000.0,55.4	ЛМс-ПЗНМ 200х65-0,55 У2 (L=2000 мм)
			300	4,02	H0124161405	ЛПНМ.300.65.2000.0,55.4	ЛМс-ПЗНМ 300х65-0,55 У2 (L=2000 мм)
			400	4,92	H0124161406	ЛПНМ.400.65.2000.0,55.4	ЛМс-ПЗНМ 400х65-0,55 У2 (L=2000 мм)
		0,7	100	2,84	H0124161412	ЛПНМ.100.65.2000.0,7.4	ЛМс-ПЗНМ 100х65-0,7 У2 (L=2000мм)
			150	3,4	H0124161413	ЛПНМ.150.65.2000.0,7.4	ЛМс-ПЗНМ 150х65-0,7 У2 (L=2000мм)
			200	3,98	H0124161414	ЛПНМ.200.65.2000.0,7.4	ЛМс-ПЗНМ 200х65-0,7 У2 (L=2000мм)
			300	5,13	H0124161415	ЛПНМ.300.65.2000.0,7.4	ЛМс-ПЗНМ 300х65-0,7 У2 (L=2000мм)
			400	6,29	H0124161416	ЛПНМ.400.65.2000.0,7.4	ЛМс-ПЗНМ 400х65-0,7 У2 (L=2000мм)
			500	7,44	H0124161417	ЛПНМ.500.65.2000.0,7.4	ЛМс-ПЗНМ 500х65-0,7 У2 (L=2000мм)
			600	8,6	H0124161418	ЛПНМ.600.65.2000.0,7.4	ЛМс-ПЗНМ 600х65-0,7 У2 (L=2000мм)
		1	100	4,06	H0124161422	ЛПНМ.100.65.2000.1.4	ЛМс-ПЗНМ 100х65-1,0 У2 (L=2000мм)
			150	4,87	H0124161423	ЛПНМ.150.65.2000.1.4	ЛМс-ПЗНМ 150х65-1,0 У2 (L=2000мм)
			200	5,69	H0124161424	ЛПНМ.200.65.2000.1.4	ЛМс-ПЗНМ 200х65-1,0 У2 (L=2000мм)
			300	7,34	H0124161425	ЛПНМ.300.65.2000.1.4	ЛМс-ПЗНМ 300х65-1,0 У2 (L=2000мм)
			400	9	H0124161426	ЛПНМ.400.65.2000.1.4	ЛМс-ПЗНМ 400х65-1,0 У2 (L=2000мм)
			500	10,64	H0124161427	ЛПНМ.500.65.2000.1.4	ЛМс-ПЗНМ 500х65-1,0 У2 (L=2000мм)
			600	12,29	H0124161428	ЛПНМ.600.65.2000.1.4	ЛМс-ПЗНМ 600х65-1,0 У2 (L=2000мм)
		1,2	100	4,86	H0124161432	ЛПНМ.100.65.2000.1,2.4	ЛМс-ПЗНМ 100х65-1,2 У2 (L=2000мм)
			150	5,84	H0124161433	ЛПНМ.150.65.2000.1,2.4	ЛМс-ПЗНМ 150х65-1,2 У2 (L=2000мм)
			200	6,83	H0124161434	ЛПНМ.200.65.2000.1,2.4	ЛМс-ПЗНМ 200х65-1,2 У2 (L=2000мм)
			300	8,81	H0124161435	ЛПНМ.300.65.2000.1,2.4	ЛМс-ПЗНМ 300х65-1,2 У2 (L=2000мм)
			400	10,78	H0124161436	ЛПНМ.400.65.2000.1,2.4	ЛМс-ПЗНМ 400х65-1,2 У2 (L=2000мм)
			500	12,76	H0124161437	ЛПНМ.500.65.2000.1,2.4	ЛМс-ПЗНМ 500х65-1,2 У2 (L=2000мм)
			600	14,74	H0124161438	ЛПНМ.600.65.2000.1,2.4	ЛМс-ПЗНМ 600х65-1,2 У2 (L=2000мм)
		1,5	100	5,68	H0124161442	ЛПНМ.100.65.2000.1,5.4	ЛМс-ПЗНМ 100х65-1,5 У2 (L=2000мм)
			150	6,81	H0124161443	ЛПНМ.150.65.2000.1,5.4	ЛМс-ПЗНМ 150х65-1,5 У2 (L=2000мм)
			200	7,97	H0124161444	ЛПНМ.200.65.2000.1,5.4	ЛМс-ПЗНМ 200х65-1,5 У2 (L=2000мм)
			300	10,28	H0124161445	ЛПНМ.300.65.2000.1,5.4	ЛМс-ПЗНМ 300х65-1,5 У2 (L=2000мм)
			400	12,57	H0124161446	ЛПНМ.400.65.2000.1,5.4	ЛМс-ПЗНМ 400х65-1,5 У2 (L=2000мм)
			500	14,89	H0124161447	ЛПНМ.500.65.2000.1,5.4	ЛМс-ПЗНМ 500х65-1,5 У2 (L=2000мм)
			600	17,2	H0124161448	ЛПНМ.600.65.2000.1,5.4	ЛМс-ПЗНМ 600х65-1,5 У2 (L=2000мм)
		0,5	100	2,1	H0129161402	ЛПНМ.100.65.2000.0,5.6	ЛМс-ПЗНМ 100х65-0,5 AISI 304 (L=2000 мм)
			150	2,53	H0129161403	ЛПНМ.150.65.2000.0,5.6	ЛМс-ПЗНМ 150х65-0,5 AISI 304 (L=2000 мм)
			200	2,96	H0129161404	ЛПНМ.200.65.2000.0,5.6	ЛМс-ПЗНМ 200х65-0,5 AISI 304 (L=2000 мм)
			300	3,83	H0129161405	ЛПНМ.300.65.2000.0,5.6	ЛМс-ПЗНМ 300х65-0,5 AISI 304 (L=2000 мм)
			400	4,69	H0129161406	ЛПНМ.400.65.2000.0,5.6	ЛМс-ПЗНМ 400х65-0,5 AISI 304 (L=2000 мм)
		0,8	100	3,09	H0129161482	ЛПНМ.100.65.2000.0,8.6	ЛМс-ПЗНМ 100х65-0,8 AISI 304 (L=2000мм)
			150	3,7	H0129161483	ЛПНМ.150.65.2000.0,8.6	ЛМс-ПЗНМ 150х65-0,8 AISI 304 (L=2000мм)
			200	4,33	H0129161484	ЛПНМ.200.65.2000.0,8.6	ЛМс-ПЗНМ 200х65-0,8 AISI 304 (L=2000мм)
			300	5,59	H0129161485	ЛПНМ.300.65.2000.0,8.6	ЛМс-ПЗНМ 300х65-0,8 AISI 304 (L=2000мм)
			400	6,85	H0129161486	ЛПНМ.400.65.2000.0,8.6	ЛМс-ПЗНМ 400х65-0,8 AISI 304 (L=2000мм)
			500	8,1	H0129161487	ЛПНМ.500.65.2000.0,8.6	ЛМс-ПЗНМ 500х65-0,8 AISI 304 (L=2000мм)
			600	9,36	H0129161488	ЛПНМ.600.65.2000.0,8.6	ЛМс-ПЗНМ 600х65-0,8 AISI 304 (L=2000мм)
		1	100	3,87	H0129161422	ЛПНМ.100.65.2000.1.6	ЛМс-ПЗНМ 100х65-1,0 AISI 304 (L=2000мм)
			150	4,64	H0129161423	ЛПНМ.150.65.2000.1.6	ЛМс-ПЗНМ 150х65-1,0 AISI 304 (L=2000мм)
			200	5,42	H0129161424	ЛПНМ.200.65.2000.1.6	ЛМс-ПЗНМ 200х65-1,0 AISI 304 (L=2000мм)
			300	6,99	H0129161425	ЛПНМ.300.65.2000.1.6	ЛМс-ПЗНМ 300х65-1,0 AISI 304 (L=2000мм)
			400	8,57	H0129161426	ЛПНМ.400.65.2000.1.6	ЛМс-ПЗНМ 400х65-1,0 AISI 304 (L=2000мм)
			500	10,13	H0129161427	ЛПНМ.500.65.2000.1.6	ЛМс-ПЗНМ 500х65-1,0 AISI 304 (L=2000мм)
			600	11,7	H0129161428	ЛПНМ.600.65.2000.1.6	ЛМс-ПЗНМ 600х65-1,0 AISI 304 (L=2000мм)
		1,2	100	4,63	H0129161432	ЛПНМ.100.65.2000.1,2.6	ЛМс-ПЗНМ 100х65-1,2 AISI 304 (L=2000мм)
			150	5,56	H0129161433	ЛПНМ.150.65.2000.1,2.6	ЛМс-ПЗНМ 150х65-1,2 AISI 304 (L=2000мм)
			200	6,5	H0129161434	ЛПНМ.200.65.2000.1,2.6	ЛМс-ПЗНМ 200х65-1,2 AISI 304 (L=2000мм)
			300	8,39	H0129161435	ЛПНМ.300.65.2000.1,2.6	ЛМс-ПЗНМ 300х65-1,2 AISI 304 (L=2000мм)
			400	10,27	H0129161436	ЛПНМ.400.65.2000.1,2.6	ЛМс-ПЗНМ 400х65-1,2 AISI 304 (L=2000мм)
			500	12,15	H0129161437	ЛПНМ.500.65.2000.1,2.6	ЛМс-ПЗНМ 500х65-1,2 AISI 304 (L=2000мм)
			600	14,04	H0129161438	ЛПНМ.600.65.2000.1,2.6	ЛМс-ПЗНМ 600х65-1,2 AISI 304 (L=2000мм)
		1,5	100	5,41	H0129161442	ЛПНМ.100.65.2000.1,5.6	ЛМс-ПЗНМ 100х65-1,5 AISI 304 (L=2000мм)
			150	6,49	H0129161443	ЛПНМ.150.65.2000.1,5.6	ЛМс-ПЗНМ 150х65-1,5 AISI 304 (L=2000мм)
			200	7,59	H0129161444	ЛПНМ.200.65.2000.1,5.6	ЛМс-ПЗНМ 200х65-1,5 AISI 304 (L=2000мм)
			300	9,79	H0129161445	ЛПНМ.300.65.2000.1,5.6	ЛМс-ПЗНМ 300х65-1,5 AISI 304 (L=2000мм)
			400	11,97	H0129161446	ЛПНМ.400.65.2000.1,5.6	ЛМс-ПЗНМ 400х65-1,5 AISI 304 (L=2000мм)
			500	14,18	H0129161447	ЛПНМ.500.65.2000.1,5.6	ЛМс-ПЗНМ 500х65-1,5 AISI 304 (L=2000мм)
			600	16,38	H0129161448	ЛПНМ.600.65.2000.1,5.6	ЛМс-ПЗНМ 600х65-1,5 AISI 304 (L=2000мм)

Под заказ возможно изготовление нестандартных лотков с другими типоразмерами, толщинами, длиной и типом покрытия

Варианты исполнения:

- Горячее цинкование
- Сталь оцинкованная по методу Сендзимира
- Полимерно-порошковая окраска
- Нержавеющая сталь

Пример записи при заказе лотка монтажного прямого неперфорированного без соединителей длиной 2000 мм, высотой 65 мм, толщиной 1,5 мм, шириной 600 мм, нержавеющая сталь: **ЛЛоток монтажный прямой неперфорированный монтаж без соединителей ЛПНМ.600.65.2000.1,5.6 (артикул H0129161448)**

Лоток монтажный прямой неперфорированный без соединителей ЛПНМ (ЛМс-ПЗНМ), борт 65 мм, длина 3000 мм

Высота, H, мм	Длина, L, мм	Толщина, S, мм	Ширина, B, мм	Масса, кг	Артикул	Новое наименование	Старое наименование
65	3000	0,5	100	3,15	H0129162402	ЛПНМ.100.65.3000.0,5.6	ЛМс-ПЗНМ 100х65-0,5 AISI 304 (L=3000 мм)
			150	3,8	H0129162403	ЛПНМ.150.65.3000.0,5.6	ЛМс-ПЗНМ 150х65-0,5 AISI 304 (L=3000 мм)
			200	4,44	H0129162404	ЛПНМ.200.65.3000.0,5.6	ЛМс-ПЗНМ 200х65-0,5 AISI 304 (L=3000 мм)
			300	5,74	H0129162405	ЛПНМ.300.65.3000.0,5.6	ЛМс-ПЗНМ 300х65-0,5 AISI 304 (L=3000 мм)
			400	7,03	H0129162406	ЛПНМ.400.65.3000.0,5.6	ЛМс-ПЗНМ 400х65-0,5 AISI 304 (L=3000 мм)
		0,8	100	9,71	H0129162386	ЛПНМ.400.50.3000.0,8.6	ЛМс-ПЗНМ 400х50-0,8 AISI 304 (L=3000мм)
			150	4,64	H0129162482	ЛПНМ.100.65.3000.0,8.6	ЛМс-ПЗНМ 100х65-0,8 AISI 304 (L=3000мм)
			200	5,57	H0129162483	ЛПНМ.150.65.3000.0,8.6	ЛМс-ПЗНМ 150х65-0,8 AISI 304 (L=3000мм)
			300	6,51	H0129162484	ЛПНМ.200.65.3000.0,8.6	ЛМс-ПЗНМ 200х65-0,8 AISI 304 (L=3000мм)
			400	8,4	H0129162485	ЛПНМ.300.65.3000.0,8.6	ЛМс-ПЗНМ 300х65-0,8 AISI 304 (L=3000мм)
			500	10,29	H0129162486	ЛПНМ.400.65.3000.0,8.6	ЛМс-ПЗНМ 400х65-0,8 AISI 304 (L=3000мм)
			600	12,15	H0129162487	ЛПНМ.500.65.3000.0,8.6	ЛМс-ПЗНМ 500х65-0,8 AISI 304 (L=3000мм)
		1	100	14,03	H0129162488	ЛПНМ.600.65.3000.0,8.6	ЛМс-ПЗНМ 600х65-0,8 AISI 304 (L=3000мм)
			150	5,81	H0129162422	ЛПНМ.100.65.3000.1.6	ЛМс-ПЗНМ 100х65-1,0 AISI 304 (L=3000мм)
			200	6,97	H0129162423	ЛПНМ.150.65.3000.1.6	ЛМс-ПЗНМ 150х65-1,0 AISI 304 (L=3000мм)
			300	8,14	H0129162424	ЛПНМ.200.65.3000.1.6	ЛМс-ПЗНМ 200х65-1,0 AISI 304 (L=3000мм)
			400	10,48	H0129162425	ЛПНМ.300.65.3000.1.6	ЛМс-ПЗНМ 300х65-1,0 AISI 304 (L=3000мм)
			500	15,19	H0129162427	ЛПНМ.500.65.3000.1.6	ЛМс-ПЗНМ 500х65-1,0 AISI 304 (L=3000мм)
			600	17,54	H0129162428	ЛПНМ.600.65.3000.1.6	ЛМс-ПЗНМ 600х65-1,0 AISI 304 (L=3000мм)
		1,2	100	6,96	H0129162432	ЛПНМ.100.65.3000.1,2.6	ЛМс-ПЗНМ 100х65-1,2 AISI 304 (L=3000мм)
			150	8,35	H0129162433	ЛПНМ.150.65.3000.1,2.6	ЛМс-ПЗНМ 150х65-1,2 AISI 304 (L=3000мм)
			200	9,77	H0129162434	ЛПНМ.200.65.3000.1,2.6	ЛМс-ПЗНМ 200х65-1,2 AISI 304 (L=3000мм)
			300	12,57	H0129162435	ЛПНМ.300.65.3000.1,2.6	ЛМс-ПЗНМ 300х65-1,2 AISI 304 (L=3000мм)
			400	15,47	H0129162436	ЛПНМ.400.65.3000.1,2.6	ЛМс-ПЗНМ 400х65-1,2 AISI 304 (L=3000мм)
			500	18,23	H0129162437	ЛПНМ.500.65.3000.1,2.6	ЛМс-ПЗНМ 500х65-1,2 AISI 304 (L=3000мм)
			600	21,05	H0129162438	ЛПНМ.600.65.3000.1,2.6	ЛМс-ПЗНМ 600х65-1,2 AISI 304 (L=3000мм)
		1,5	100	8,13	H0129162442	ЛПНМ.100.65.3000.1,5.6	ЛМс-ПЗНМ 100х65-1,5 AISI 304 (L=3000мм)
			150	9,75	H0129162443	ЛПНМ.150.65.3000.1,5.6	ЛМс-ПЗНМ 150х65-1,5 AISI 304 (L=3000мм)
			200	11,37	H0129162444	ЛПНМ.200.65.3000.1,5.6	ЛМс-ПЗНМ 200х65-1,5 AISI 304 (L=3000мм)
			300	14,67	H0129162445	ЛПНМ.300.65.3000.1,5.6	ЛМс-ПЗНМ 300х65-1,5 AISI 304 (L=3000мм)
			400	17,97	H0129162446	ЛПНМ.400.65.3000.1,5.6	ЛМс-ПЗНМ 400х65-1,5 AISI 304 (L=3000мм)
			500	21,27	H0129162447	ЛПНМ.500.65.3000.1,5.6	ЛМс-ПЗНМ 500х65-1,5 AISI 304 (L=3000мм)
			600	24,56	H0129162448	ЛПНМ.600.65.3000.1,5.6	ЛМс-ПЗНМ 600х65-1,5 AISI 304 (L=3000мм)

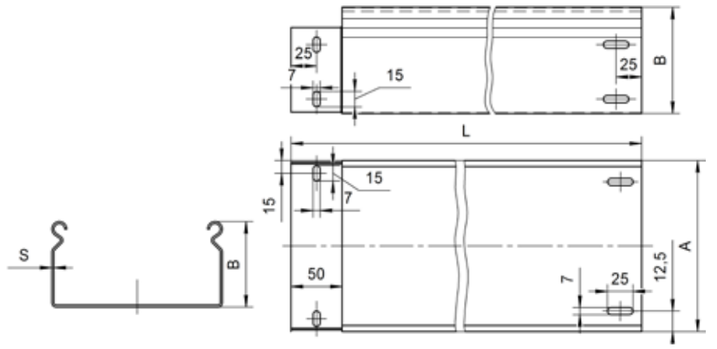

Под заказ возможно изготовление нестандартных лотков с другими типоразмерами, толщинами, длиной и типом покрытия

Лоток монтажный прямой неперфорированный без соединителей ЛПНМ (ЛМс-ПЗНМ), борт 80 мм, длина 2000 мм

Высота, H, мм	Длина, L, мм	Толщина, S, мм	Ширина, B, мм	Масса, кг	Артикул	Новое наименование	Старое наименование
80	2000	0,7	100	3,78	H0121161512	ЛПНМ.100.80.2000.0,7.1	ЛМс-ПЗНМ 100х80-0,7ц УТ1,5 (L=2000 мм)
			150	4,45	H0121161513	ЛПНМ.150.80.2000.0,7.1	ЛМс-ПЗНМ 150х80-0,7ц УТ1,5 (L=2000 мм)
			200	5,14	H0121161514	ЛПНМ.200.80.2000.0,7.1	ЛМс-ПЗНМ 200х80-0,7ц УТ1,5 (L=2000 мм)
			300	6,49	H0121161515	ЛПНМ.300.80.2000.0,7.1	ЛМс-ПЗНМ 300х80-0,7ц УТ1,5 (L=2000 мм)
			400	7,87	H0121161516	ЛПНМ.400.80.2000.0,7.1	ЛМс-ПЗНМ 400х80-0,7ц УТ1,5 (L=2000 мм)
		1	100	5,05	H0121161522	ЛПНМ.100.80.2000.1.1	ЛМс-ПЗНМ 100х80-1,0ц УТ1,5 (L=2000 мм)
			150	5,95	H0121161523	ЛПНМ.150.80.2000.1.1	ЛМс-ПЗНМ 150х80-1,0ц УТ1,5 (L=2000 мм)
			200	6,88	H0121161524	ЛПНМ.200.80.2000.1.1	ЛМс-ПЗНМ 200х80-1,0ц УТ1,5 (L=2000 мм)
			300	8,63	H0121161525	ЛПНМ.300.80.2000.1.1	ЛМс-ПЗНМ 300х80-1,0ц УТ1,5 (L=2000 мм)
			400	10,55	H0121161526	ЛПНМ.400.80.2000.1.1	ЛМс-ПЗНМ 400х80-1,0ц УТ1,5 (L=2000 мм)
			500	12,45	H0121161527	ЛПНМ.500.80.2000.1.1	ЛМс-ПЗНМ 500х80-1,0ц УТ1,5 (L=2000 мм)
			600	14,29	H0121161528	ЛПНМ.600.80.2000.1.1	ЛМс-ПЗНМ 600х80-1,0ц УТ1,5 (L=2000 мм)
		1,2	100	6,06	H0121161532	ЛПНМ.100.80.2000.1,2.1	ЛМс-ПЗНМ 100х80-1,2ц УТ1,5 (L=2000 мм)
			150	7,14	H0121161533	ЛПНМ.150.80.2000.1,2.1	ЛМс-ПЗНМ 150х80-1,2ц УТ1,5 (L=2000 мм)
			200	8,26	H0121161534	ЛПНМ.200.80.2000.1,2.1	ЛМс-ПЗНМ 200х80-1,2ц УТ1,5 (L=2000 мм)
			300	10,36	H0121161535	ЛПНМ.300.80.2000.1,2.1	ЛМс-ПЗНМ 300х80-1,2ц УТ1,5 (L=2000 мм)
			400	12,66	H0121161536	ЛПНМ.400.80.2000.1,2.1	ЛМс-ПЗНМ 400х80-1,2ц УТ1,5 (L=2000 мм)
			500	14,94	H0121161537	ЛПНМ.500.80.2000.1,2.1	ЛМс-ПЗНМ 500х80-1,2ц УТ1,5 (L=2000 мм)
			600	17,15	H0121161538	ЛПНМ.600.80.2000.1,2.1	ЛМс-ПЗНМ 600х80-1,2ц УТ1,5 (L=2000 мм)
		1,5	100	7,08	H0121161542	ЛПНМ.100.80.2000.1,5.1	ЛМс-ПЗНМ 100х80-1,5ц УТ1,5 (L=2000 мм)
			150	8,34	H0121161543	ЛПНМ.150.80.2000.1,5.1	ЛМс-ПЗНМ 150х80-1,5ц УТ1,5 (L=2000 мм)
			200	9,64	H0121161544	ЛПНМ.200.80.2000.1,5.1	ЛМс-ПЗНМ 200х80-1,5ц УТ1,5 (L=2000 мм)
			300	12,16	H0121161545	ЛПНМ.300.80.2000.1,5.1	ЛМс-ПЗНМ 300х80-1,5ц УТ1,5 (L=2000 мм)
			400	14,76	H0121161546	ЛПНМ.400.80.2000.1,5.1	ЛМс-ПЗНМ 400х80-1,5ц УТ1,5 (L=2000 мм)
			500	17,43	H0121161547	ЛПНМ.500.80.2000.1,5.1	ЛМс-ПЗНМ 500х80-1,5ц УТ1,5 (L=2000 мм)
			600	20,01	H0121161548	ЛПНМ.600.80.2000.1,5.1	ЛМс-ПЗНМ 600х80-1,5ц УТ1,5 (L=2000 мм)
		0,55	100	2,36	H0122161502	ЛПНМ.100.80.2000.0,55.2	ЛМс-ПЗНМ 100х80-0,55ц УТ2,5 (L=2000 мм)
			150	2,79	H0122161503	ЛПНМ.150.80.2000.0,55.2	ЛМс-ПЗНМ 150х80-0,55ц УТ2,5 (L=2000 мм)
			200	3,22	H0122161504	ЛПНМ.200.80.2000.0,55.2	ЛМс-ПЗНМ 200х80-0,55ц УТ2,5 (L=2000 мм)
			300	4,08	H0122161505	ЛПНМ.300.80.2000.0,55.2	ЛМс-ПЗНМ 300х80-0,55ц УТ2,5 (L=2000 мм)
			400	4,95	H0122161506	ЛПНМ.400.80.2000.0,55.2	ЛМс-ПЗНМ 400х80-0,55ц УТ2,5 (L=2000 мм)
		0,7	100	3,02	H0122161512	ЛПНМ.100.80.2000.0,7.2	ЛМс-ПЗНМ 100х80-0,7ц УТ2,5 (L=2000 мм)
			150	3,57	H0122161513	ЛПНМ.150.80.2000.0,7.2	ЛМс-ПЗНМ 150х80-0,7ц УТ2,5 (L=2000 мм)
			200	4,12	H0122161514	ЛПНМ.200.80.2000.0,7.2	ЛМс-ПЗНМ 200х80-0,7ц УТ2,5 (L=2000 мм)
			300	5,22	H0122161515	ЛПНМ.300.80.2000.0,7.2	ЛМс-ПЗНМ 300х80-0,7ц УТ2,5 (L=2000 мм)
			400	6,32	H0122161516	ЛПНМ.400.80.2000.0,7.2	ЛМс-ПЗНМ 400х80-0,7ц УТ2,5 (L=2000 мм)
			500	7,42	H0122161517	ЛПНМ.500.80.2000.0,7.2	ЛМс-ПЗНМ 500х80-0,7ц УТ2,5 (L=2000 мм)
			600	8,52	H0122161518	ЛПНМ.600.80.2000.0,7.2	ЛМс-ПЗНМ 600х80-0,7ц УТ2,5 (L=2000 мм)
		1	100	4,31	H0122161522	ЛПНМ.100.80.2000.1.2	ЛМс-ПЗНМ 100х80-1,0ц УТ2,5 (L=2000 мм)
			150	5,10	H0122161523	ЛПНМ.150.80.2000.1.2	ЛМс-ПЗНМ 150х80-1,0ц УТ2,5 (L=2000 мм)
			200	5,88	H0122161524	ЛПНМ.200.80.2000.1.2	ЛМс-ПЗНМ 200х80-1,0ц УТ2,5 (L=2000 мм)
			300	7,46	H0122161525	ЛПНМ.300.80.2000.1.2	ЛМс-ПЗНМ 300х80-1,0ц УТ2,5 (L=2000 мм)
			400	9,03	H0122161526	ЛПНМ.400.80.2000.1.2	ЛМс-ПЗНМ 400х80-1,0ц УТ2,5 (L=2000 мм)
			500	10,6	H0122161527	ЛПНМ.500.80.2000.1.2	ЛМс-ПЗНМ 500х80-1,0ц УТ2,5 (L=2000 мм)
			600	12,17	H0122161528	ЛПНМ.600.80.2000.1.2	ЛМс-ПЗНМ 600х80-1,0ц УТ2,5 (L=2000 мм)
		1,2	100	5,17	H0122161532	ЛПНМ.100.80.2000.1,2.2	ЛМс-ПЗНМ 100х80-1,2ц УТ2,5 (L=2000 мм)
			150	6,11	H0122161533	ЛПНМ.150.80.2000.1,2.2	ЛМс-ПЗНМ 150х80-1,2ц УТ2,5 (L=2000 мм)
			200	7,06	H0122161534	ЛПНМ.200.80.2000.1,2.2	ЛМс-ПЗНМ 200х80-1,2ц УТ2,5 (L=2000 мм)
			300	8,94	H0122161535	ЛПНМ.300.80.2000.1,2.2	ЛМс-ПЗНМ 300х80-1,2ц УТ2,5 (L=2000 мм)
			400	10,86	H0122161536	ЛПНМ.400.80.2000.1,2.2	ЛМс-ПЗНМ 400х80-1,2ц УТ2,5 (L=2000 мм)
			500	12,72	H0122161537	ЛПНМ.500.80.2000.1,2.2	ЛМс-ПЗНМ 500х80-1,2ц УТ2,5 (L=2000 мм)
			600	14,6	H0122161538	ЛПНМ.600.80.2000.1,2.2	ЛМс-ПЗНМ 600х80-1,2ц УТ2,5 (L=2000 мм)
		1,5	100	6,04	H0122161542	ЛПНМ.100.80.2000.1,5.2	ЛМс-ПЗНМ 100х80-1,5ц УТ2,5 (L=2000 мм)
			150	7,14	H0122161543	ЛПНМ.150.80.2000.1,5.2	ЛМс-ПЗНМ 150х80-1,5ц УТ2,5 (L=2000 мм)
			200	8,24	H0122161544	ЛПНМ.200.80.2000.1,5.2	ЛМс-ПЗНМ 200х80-1,5ц УТ2,5 (L=2000 мм)
			300	10,46	H0122161545	ЛПНМ.300.80.2000.1,5.2	ЛМс-ПЗНМ 300х80-1,5ц УТ2,5 (L=2000 мм)
			400	12,66	H0122161546	ЛПНМ.400.80.2000.1,5.2	ЛМс-ПЗНМ 400х80-1,5ц УТ2,5 (L=2000 мм)
			500	14,84	H0122161547	ЛПНМ.500.80.2000.1,5.2	ЛМс-ПЗНМ 500х80-1,5ц УТ2,5 (L=2000 мм)
			600	17,03	H0122161548	ЛПНМ.600.80.2000.1,5.2	ЛМс-ПЗНМ 600х80-1,5ц УТ2,5 (L=2000 мм)

Под заказ возможно изготовление нестандартных лотков с другими типоразмерами, толщинами, длиной и типом покрытия

Варианты исполнения:
- Горячее цинкование
- Сталь оцинкованная по методу Сендзимира
- Полимерно-порошковая окраска
- Нержавеющая сталь

Пример записи при заказе лотка монтажного прямого неперфорированного без соединителей длиной 2000 мм, высотой 80 мм, толщиной 1,5 мм, шириной 600 мм, горячее цинкование: **Лоток монтажный прямой неперфорированный монтаж без соединителей ЛПНМ.600.80.2000.1,5.1 (артикул H0121161548)**

Лоток монтажный прямой неперфорированный без соединителей ЛПНМ (ЛМс-ПЗНМ), борт 80 мм, длина 3000 мм

Высота, H, мм	Длина, L, мм	Толщина, S, мм	Ширина, B, мм	Масса, кг	Артикул	Новое наименование	Старое наименование
80	3000	0,7	100	6,04	H0121162512	ЛПНМ.100.80.3000.0,7.1	ЛМс-ПЗНМ 100х80-0,7ц УТ1,5 (L=3000 мм)
			150	7,15	H0121162513	ЛПНМ.150.80.3000.0,7.1	ЛМс-ПЗНМ 150х80-0,7ц УТ1,5 (L=3000 мм)
			200	8,26	H0121162514	ЛПНМ.200.80.3000.0,7.1	ЛМс-ПЗНМ 200х80-0,7ц УТ1,5 (L=3000 мм)
			300	10,47	H0121162515	ЛПНМ.300.80.3000.0,7.1	ЛМс-ПЗНМ 300х80-0,7ц УТ1,5 (L=3000 мм)
			400	12,68	H0121162516	ЛПНМ.400.80.3000.0,7.1	ЛМс-ПЗНМ 400х80-0,7ц УТ1,5 (L=3000 мм)
		1	100	7,55	H0121162522	ЛПНМ.100.80.3000.1.1	ЛМс-ПЗНМ 100х80-1,0ц УТ1,5 (L=3000 мм)
			150	8,94	H0121162523	ЛПНМ.150.80.3000.1.1	ЛМс-ПЗНМ 150х80-1,0ц УТ1,5 (L=3000 мм)
			200	10,31	H0121162524	ЛПНМ.200.80.3000.1.1	ЛМс-ПЗНМ 200х80-1,0ц УТ1,5 (L=3000 мм)
			300	13,09	H0121162525	ЛПНМ.300.80.3000.1.1	ЛМс-ПЗНМ 300х80-1,0ц УТ1,5 (L=3000 мм)
			400	15,85	H0121162526	ЛПНМ.400.80.3000.1.1	ЛМс-ПЗНМ 400х80-1,0ц УТ1,5 (L=3000 мм)
			500	18,67	H0121162527	ЛПНМ.500.80.3000.1.1	ЛМс-ПЗНМ 500х80-1,0ц УТ1,5 (L=3000 мм)
			600	21,44	H0121162528	ЛПНМ.600.80.3000.1.1	ЛМс-ПЗНМ 600х80-1,0ц УТ1,5 (L=3000 мм)
		1,2	100	9,06	H0121162532	ЛПНМ.100.80.3000.1,2.1	ЛМс-ПЗНМ 100х80-1,2ц УТ1,5 (L=3000 мм)
			150	10,73	H0121162533	ЛПНМ.150.80.3000.1,2.1	ЛМс-ПЗНМ 150х80-1,2ц УТ1,5 (L=3000 мм)
			200	12,38	H0121162534	ЛПНМ.200.80.3000.1,2.1	ЛМс-ПЗНМ 200х80-1,2ц УТ1,5 (L=3000 мм)
			300	15,71	H0121162535	ЛПНМ.300.80.3000.1,2.1	ЛМс-ПЗНМ 300х80-1,2ц УТ1,5 (L=3000 мм)
			400	19,02	H0121162536	ЛПНМ.400.80.3000.1,2.1	ЛМс-ПЗНМ 400х80-1,2ц УТ1,5 (L=3000 мм)
			500	22,41	H0121162537	ЛПНМ.500.80.3000.1,2.1	ЛМс-ПЗНМ 500х80-1,2ц УТ1,5 (L=3000 мм)
			600	25,73	H0121162538	ЛПНМ.600.80.3000.1,2.1	ЛМс-ПЗНМ 600х80-1,2ц УТ1,5 (L=3000 мм)
		1,5	100	11,32	H0121162542	ЛПНМ.100.80.3000.1,5.1	ЛМс-ПЗНМ 100х80-1,5ц УТ1,5 (L=3000 мм)
			150	13,40	H0121162543	ЛПНМ.150.80.3000.1,5.1	ЛМс-ПЗНМ 150х80-1,5ц УТ1,5 (L=3000 мм)
			200	15,48	H0121162544	ЛПНМ.200.80.3000.1,5.1	ЛМс-ПЗНМ 200х80-1,5ц УТ1,5 (L=3000 мм)
			300	19,63	H0121162545	ЛПНМ.300.80.3000.1,5.1	ЛМс-ПЗНМ 300х80-1,5ц УТ1,5 (L=3000 мм)
			400	23,78	H0121162546	ЛПНМ.400.80.3000.1,5.1	ЛМс-ПЗНМ 400х80-1,5ц УТ1,5 (L=3000 мм)
			500	26,14	H0121162547	ЛПНМ.500.80.3000.1,5.1	ЛМс-ПЗНМ 500х80-1,5ц УТ1,5 (L=3000 мм)
			600	30,02	H0121162548	ЛПНМ.600.80.3000.1,5.1	ЛМс-ПЗНМ 600х80-1,5ц УТ1,5 (L=3000 мм)
		0,55	100	3,54	H0122162502	ЛПНМ.100.80.3000.0,55.2	ЛМс-ПЗНМ 100х80-0,55ц УТ2,5 (L=3000 мм)
			150	4,18	H0122162503	ЛПНМ.150.80.3000.0,55.2	ЛМс-ПЗНМ 150х80-0,55ц УТ2,5 (L=3000 мм)
			200	4,83	H0122162504	ЛПНМ.200.80.3000.0,55.2	ЛМс-ПЗНМ 200х80-0,55ц УТ2,5 (L=3000 мм)
			300	6,13	H0122162505	ЛПНМ.300.80.3000.0,55.2	ЛМс-ПЗНМ 300х80-0,55ц УТ2,5 (L=3000 мм)
			400	7,42	H0122162506	ЛПНМ.400.80.3000.0,55.2	ЛМс-ПЗНМ 400х80-0,55ц УТ2,5 (L=3000 мм)
		0,7	100	4,54	H0122162512	ЛПНМ.100.80.3000.0,7.2	ЛМс-ПЗНМ 100х80-0,7ц УТ2,5 (L=3000 мм)
			150	5,37	H0122162513	ЛПНМ.150.80.3000.0,7.2	ЛМс-ПЗНМ 150х80-0,7ц УТ2,5 (L=3000 мм)
			200	6,19	H0122162514	ЛПНМ.200.80.3000.0,7.2	ЛМс-ПЗНМ 200х80-0,7ц УТ2,5 (L=3000 мм)
			300	7,84	H0122162515	ЛПНМ.300.80.3000.0,7.2	ЛМс-ПЗНМ 300х80-0,7ц УТ2,5 (L=3000 мм)
			400	9,49	H0122162516	ЛПНМ.400.80.3000.0,7.2	ЛМс-ПЗНМ 400х80-0,7ц УТ2,5 (L=3000 мм)
			500	11,13	H0122162517	ЛПНМ.500.80.3000.0,7.2	ЛМс-ПЗНМ 500х80-0,7ц УТ2,5 (L=3000 мм)
			600	12,78	H0122162518	ЛПНМ.600.80.3000.0,7.2	ЛМс-ПЗНМ 600х80-0,7ц УТ2,5 (L=3000 мм)
		1	100	6,48	H0122162522	ЛПНМ.100.80.3000.1.2	ЛМс-ПЗНМ 100х80-1,0ц УТ2,5 (L=3000 мм)
			150	7,66	H0122162523	ЛПНМ.150.80.3000.1.2	ЛМс-ПЗНМ 150х80-1,0ц УТ2,5 (L=3000 мм)
			200	8,84	H0122162524	ЛПНМ.200.80.3000.1.2	ЛМс-ПЗНМ 200х80-1,0ц УТ2,5 (L=3000 мм)
			300	11,17	H0122162525	ЛПНМ.300.80.3000.1.2	ЛМс-ПЗНМ 300х80-1,0ц УТ2,5 (L=3000 мм)
			400	13,57	H0122162526	ЛПНМ.400.80.3000.1.2	ЛМс-ПЗНМ 400х80-1,0ц УТ2,5 (L=3000 мм)
			500	15,9	H0122162527	ЛПНМ.500.80.3000.1.2	ЛМс-ПЗНМ 500х80-1,0ц УТ2,5 (L=3000 мм)
			600	18,25	H0122162528	ЛПНМ.600.80.3000.1.2	ЛМс-ПЗНМ 600х80-1,0ц УТ2,5 (L=3000 мм)
		1,2	100	7,78	H0122162532	ЛПНМ.100.80.3000.1,2.2	ЛМс-ПЗНМ 100х80-1,2ц УТ2,5 (L=3000 мм)
			150	9,19	H0122162533	ЛПНМ.150.80.3000.1,2.2	ЛМс-ПЗНМ 150х80-1,2ц УТ2,5 (L=3000 мм)
			200	10,66	H0122162534	ЛПНМ.200.80.3000.1,2.2	ЛМс-ПЗНМ 200х80-1,2ц УТ2,5 (L=3000 мм)
			300	13,46	H0122162535	ЛПНМ.300.80.3000.1,2.2	ЛМс-ПЗНМ 300х80-1,2ц УТ2,5 (L=3000 мм)
			400	16,26	H0122162536	ЛПНМ.400.80.3000.1,2.2	ЛМс-ПЗНМ 400х80-1,2ц УТ2,5 (L=3000 мм)
			500	19,08	H0122162537	ЛПНМ.500.80.3000.1,2.2	ЛМс-ПЗНМ 500х80-1,2ц УТ2,5 (L=3000 мм)
			600	21,9	H0122162538	ЛПНМ.600.80.3000.1,2.2	ЛМс-ПЗНМ 600х80-1,2ц УТ2,5 (L=3000 мм)
		1,5	100	9,08	H0122162542	ЛПНМ.100.80.3000.1,5.2	ЛМс-ПЗНМ 100х80-1,5ц УТ2,5 (L=3000 мм)
			150	10,76	H0122162543	ЛПНМ.150.80.3000.1,5.2	ЛМс-ПЗНМ 150х80-1,5ц УТ2,5 (L=3000 мм)
			200	12,36	H0122162544	ЛПНМ.200.80.3000.1,5.2	ЛМс-ПЗНМ 200х80-1,5ц УТ2,5 (L=3000 мм)
			300	15,66	H0122162545	ЛПНМ.300.80.3000.1,5.2	ЛМс-ПЗНМ 300х80-1,5ц УТ2,5 (L=3000 мм)
			400	18,96	H0122162546	ЛПНМ.400.80.3000.1,5.2	ЛМс-ПЗНМ 400х80-1,5ц УТ2,5 (L=3000 мм)
			500	22,25	H0122162547	ЛПНМ.500.80.3000.1,5.2	ЛМс-ПЗНМ 500х80-1,5ц УТ2,5 (L=3000 мм)
			600	25,55	H0122162548	ЛПНМ.600.80.3000.1,5.2	ЛМс-ПЗНМ 600х80-1,5ц УТ2,5 (L=3000 мм)

Под заказ возможно изготовление нестандартных лотков с другими типоразмерами, толщинами, длиной и типом покрытия

Варианты исполнения:
- Горячее цинкование
- Сталь оцинкованная по методу Сендзимира
- Полимерно-порошковая окраска
- Нержавеющая сталь

Пример записи при заказе лотка монтажного прямого неперфорированного без соединителей длиной 3000 мм, высотой 80 мм, толщиной 0,55 мм, шириной 400 мм, сталь оцинкованная по методу Сендзимира: **Лоток монтажный прямой неперфорированный монтаж без соединителей ЛПНМ.400.80.3000.0,55.2 (артикул H0122162506)**

Лоток монтажный прямой неперфорированный без соединителей ЛПНМ (ЛМс-ПЗНМ), борт 80 мм, длина 2000 мм

Высота, H, мм	Длина, L, мм	Толщина, S, мм	Ширина, B, мм	Масса, кг	Артикул	Новое наименование	Старое наименование
80	2000	0,55	100	2,48	H0124161502	ЛПНМ.100.80.2000.0,55.4	ЛМс-ПЗНМ 100х80-0,55 У2 (L=2000 мм)
			150	2,93	H0124161503	ЛПНМ.150.80.2000.0,55.4	ЛМс-ПЗНМ 150х80-0,55 У2 (L=2000 мм)
			200	3,38	H0124161504	ЛПНМ.200.80.2000.0,55.4	ЛМс-ПЗНМ 200х80-0,55 У2 (L=2000 мм)
			300	4,28	H0124161505	ЛПНМ.300.80.2000.0,55.4	ЛМс-ПЗНМ 300х80-0,55 У2 (L=2000 мм)
			400	5,2	H0124161506	ЛПНМ.400.80.2000.0,55.4	ЛМс-ПЗНМ 400х80-0,55 У2 (L=2000 мм)
		0,7	100	3,17	H0124161512	ЛПНМ.100.80.2000.0,7.4	ЛМс-ПЗНМ 100х80-0,7 У2 (L=2000мм)
			150	3,75	H0124161513	ЛПНМ.150.80.2000.0,7.4	ЛМс-ПЗНМ 150х80-0,7 У2 (L=2000мм)
			200	4,33	H0124161514	ЛПНМ.200.80.2000.0,7.4	ЛМс-ПЗНМ 200х80-0,7 У2 (L=2000мм)
			300	5,48	H0124161515	ЛПНМ.300.80.2000.0,7.4	ЛМс-ПЗНМ 300х80-0,7 У2 (L=2000мм)
			400	6,64	H0124161516	ЛПНМ.400.80.2000.0,7.4	ЛМс-ПЗНМ 400х80-0,7 У2 (L=2000мм)
			500	7,79	H0124161517	ЛПНМ.500.80.2000.0,7.4	ЛМс-ПЗНМ 500х80-0,7 У2 (L=2000мм)
			600	8,95	H0124161518	ЛПНМ.600.80.2000.0,7.4	ЛМс-ПЗНМ 600х80-0,7 У2 (L=2000мм)
		1	100	4,53	H0124161522	ЛПНМ.100.80.2000.1.4	ЛМс-ПЗНМ 100х80-1,0 У2 (L=2000мм)
			150	5,36	H0124161523	ЛПНМ.150.80.2000.1.4	ЛМс-ПЗНМ 150х80-1,0 У2 (L=2000мм)
			200	6,17	H0124161524	ЛПНМ.200.80.2000.1.4	ЛМс-ПЗНМ 200х80-1,0 У2 (L=2000мм)
			300	7,83	H0124161525	ЛПНМ.300.80.2000.1.4	ЛМс-ПЗНМ 300х80-1,0 У2 (L=2000мм)
			400	9,48	H0124161526	ЛПНМ.400.80.2000.1.4	ЛМс-ПЗНМ 400х80-1,0 У2 (L=2000мм)
			500	11,13	H0124161527	ЛПНМ.500.80.2000.1.4	ЛМс-ПЗНМ 500х80-1,0 У2 (L=2000мм)
			600	12,78	H0124161528	ЛПНМ.600.80.2000.1.4	ЛМс-ПЗНМ 600х80-1,0 У2 (L=2000мм)
		1,2	100	5,43	H0124161532	ЛПНМ.100.80.2000.1,2.4	ЛМс-ПЗНМ 100х80-1,2 У2 (L=2000мм)
			150	6,42	H0124161533	ЛПНМ.150.80.2000.1,2.4	ЛМс-ПЗНМ 150х80-1,2 У2 (L=2000мм)
			200	7,41	H0124161534	ЛПНМ.200.80.2000.1,2.4	ЛМс-ПЗНМ 200х80-1,2 У2 (L=2000мм)
			300	9,39	H0124161535	ЛПНМ.300.80.2000.1,2.4	ЛМс-ПЗНМ 300х80-1,2 У2 (L=2000мм)
			400	11,4	H0124161536	ЛПНМ.400.80.2000.1,2.4	ЛМс-ПЗНМ 400х80-1,2 У2 (L=2000мм)
			500	13,36	H0124161537	ЛПНМ.500.80.2000.1,2.4	ЛМс-ПЗНМ 500х80-1,2 У2 (L=2000мм)
			600	15,33	H0124161538	ЛПНМ.600.80.2000.1,2.4	ЛМс-ПЗНМ 600х80-1,2 У2 (L=2000мм)
		1,5	100	6,34	H0124161542	ЛПНМ.100.80.2000.1,5.4	ЛМс-ПЗНМ 100х80-1,5 У2 (L=2000мм)
			150	7,5	H0124161543	ЛПНМ.150.80.2000.1,5.4	ЛМс-ПЗНМ 150х80-1,5 У2 (L=2000мм)
			200	8,65	H0124161544	ЛПНМ.200.80.2000.1,5.4	ЛМс-ПЗНМ 200х80-1,5 У2 (L=2000мм)
			300	10,98	H0124161545	ЛПНМ.300.80.2000.1,5.4	ЛМс-ПЗНМ 300х80-1,5 У2 (L=2000мм)
			400	13,29	H0124161546	ЛПНМ.400.80.2000.1,5.4	ЛМс-ПЗНМ 400х80-1,5 У2 (L=2000мм)
			500	15,58	H0124161547	ЛПНМ.500.80.2000.1,5.4	ЛМс-ПЗНМ 500х80-1,5 У2 (L=2000мм)
			600	17,88	H0124161548	ЛПНМ.600.80.2000.1,5.4	ЛМс-ПЗНМ 600х80-1,5 У2 (L=2000мм)
		0,5	100	2,36	H0129161502	ЛПНМ.100.80.2000.0,5.6	ЛМс-ПЗНМ 100х80-0,5 AISI 304 (L=2000 мм)
			150	2,79	H0129161503	ЛПНМ.150.80.2000.0,5.6	ЛМс-ПЗНМ 150х80-0,5 AISI 304 (L=2000 мм)
			200	3,22	H0129161504	ЛПНМ.200.80.2000.0,5.6	ЛМс-ПЗНМ 200х80-0,5 AISI 304 (L=2000 мм)
			300	4,08	H0129161505	ЛПНМ.300.80.2000.0,5.6	ЛМс-ПЗНМ 300х80-0,5 AISI 304 (L=2000 мм)
			400	4,95	H0129161506	ЛПНМ.400.80.2000.0,5.6	ЛМс-ПЗНМ 400х80-0,5 AISI 304 (L=2000 мм)
		0,8	100	3,45	H0129161582	ЛПНМ.100.80.2000.0,8.6	ЛМс-ПЗНМ 100х80-0,8 AISI 304 (L=2000мм)
			150	4,08	H0129161583	ЛПНМ.150.80.2000.0,8.6	ЛМс-ПЗНМ 150х80-0,8 AISI 304 (L=2000мм)
			200	4,71	H0129161584	ЛПНМ.200.80.2000.0,8.6	ЛМс-ПЗНМ 200х80-0,8 AISI 304 (L=2000мм)
			300	5,97	H0129161585	ЛПНМ.300.80.2000.0,8.6	ЛМс-ПЗНМ 300х80-0,8 AISI 304 (L=2000мм)
			400	7,22	H0129161586	ЛПНМ.400.80.2000.0,8.6	ЛМс-ПЗНМ 400х80-0,8 AISI 304 (L=2000мм)
			500	8,48	H0129161587	ЛПНМ.500.80.2000.0,8.6	ЛМс-ПЗНМ 500х80-0,8 AISI 304 (L=2000мм)
			600	9,74	H0129161588	ЛПНМ.600.80.2000.0,8.6	ЛМс-ПЗНМ 600х80-0,8 AISI 304 (L=2000мм)
		1	100	4,31	H0129161522	ЛПНМ.100.80.2000.1.6	ЛМс-ПЗНМ 100х80-1,0 AISI 304 (L=2000мм)
			150	5,1	H0129161523	ЛПНМ.150.80.2000.1.6	ЛМс-ПЗНМ 150х80-1,0 AISI 304 (L=2000мм)
			200	5,88	H0129161524	ЛПНМ.200.80.2000.1.6	ЛМс-ПЗНМ 200х80-1,0 AISI 304 (L=2000мм)
			300	7,46	H0129161525	ЛПНМ.300.80.2000.1.6	ЛМс-ПЗНМ 300х80-1,0 AISI 304 (L=2000мм)
			400	9,03	H0129161526	ЛПНМ.400.80.2000.1.6	ЛМс-ПЗНМ 400х80-1,0 AISI 304 (L=2000мм)
			500	10,6	H0129161527	ЛПНМ.500.80.2000.1.6	ЛМс-ПЗНМ 500х80-1,0 AISI 304 (L=2000мм)
			600	12,17	H0129161528	ЛПНМ.600.80.2000.1.6	ЛМс-ПЗНМ 600х80-1,0 AISI 304 (L=2000мм)
		1,2	100	5,17	H0129161532	ЛПНМ.100.80.2000.1,2.6	ЛМс-ПЗНМ 100х80-1,2 AISI 304 (L=2000мм)
			150	6,11	H0129161533	ЛПНМ.150.80.2000.1,2.6	ЛМс-ПЗНМ 150х80-1,2 AISI 304 (L=2000мм)
			200	7,06	H0129161534	ЛПНМ.200.80.2000.1,2.6	ЛМс-ПЗНМ 200х80-1,2 AISI 304 (L=2000мм)
			300	8,94	H0129161535	ЛПНМ.300.80.2000.1,2.6	ЛМс-ПЗНМ 300х80-1,2 AISI 304 (L=2000мм)
			400	10,86	H0129161536	ЛПНМ.400.80.2000.1,2.6	ЛМс-ПЗНМ 400х80-1,2 AISI 304 (L=2000мм)
			500	12,72	H0129161537	ЛПНМ.500.80.2000.1,2.6	ЛМс-ПЗНМ 500х80-1,2 AISI 304 (L=2000мм)
			600	14,6	H0129161538	ЛПНМ.600.80.2000.1,2.6	ЛМс-ПЗНМ 600х80-1,2 AISI 304 (L=2000мм)
		1,5	100	6,04	H0129161542	ЛПНМ.100.80.2000.1,5.6	ЛМс-ПЗНМ 100х80-1,5 AISI 304 (L=2000мм)
			150	7,14	H0129161543	ЛПНМ.150.80.2000.1,5.6	ЛМс-ПЗНМ 150х80-1,5 AISI 304 (L=2000мм)
			200	8,24	H0129161544	ЛПНМ.200.80.2000.1,5.6	ЛМс-ПЗНМ 200х80-1,5 AISI 304 (L=2000мм)
			300	10,46	H0129161545	ЛПНМ.300.80.2000.1,5.6	ЛМс-ПЗНМ 300х80-1,5 AISI 304 (L=2000мм)
			400	12,66	H0129161546	ЛПНМ.400.80.2000.1,5.6	ЛМс-ПЗНМ 400х80-1,5 AISI 304 (L=2000мм)
			500	14,84	H0129161547	ЛПНМ.500.80.2000.1,5.6	ЛМс-ПЗНМ 500х80-1,5 AISI 304 (L=2000мм)
			600	17,03	H0129161548	ЛПНМ.600.80.2000.1,5.6	ЛМс-ПЗНМ 600х80-1,5 AISI 304 (L=2000мм)

Под заказ возможно изготовление нестандартных лотков с другими типоразмерами, толщинами, длиной и типом покрытия

Варианты исполнения:

- Горячее цинкование
- Сталь оцинкованная по методу Сендзимира
- Полимерно-порошковая окраска
- Нержавеющая сталь

Пример записи при заказе лотка монтажного прямого неперфорированного без соединителей длиной 2000 мм, высотой 80 мм, толщиной 1,5 мм, шириной 600 мм, нержавеющая сталь: **Лоток монтажный прямой неперфорированный монтаж без соединителей ЛПНМ.600.80.2000.1,5.6 (артикул H0129161548)**

Лоток монтажный прямой неперфорированный без соединителей ЛПНМ (ЛМс-ПЗНМ), борт 80 мм, длина 3000 мм

Высота, H, мм	Длина, L, мм	Толщина, S, мм	Ширина, B, мм	Масса, кг	Артикул	Новое наименование	Старое наименование
80	3000	0,5	100	3,54	H0129162502	ЛПНМ.100.80.3000.0,5.6	ЛМс-ПЗНМ 100х80-0,5 AISI 304 (L=3000 мм)
			150	4,18	H0129162503	ЛПНМ.150.80.3000.0,5.6	ЛМс-ПЗНМ 150х80-0,5 AISI 304 (L=3000 мм)
			200	4,83	H0129162504	ЛПНМ.200.80.3000.0,5.6	ЛМс-ПЗНМ 200х80-0,5 AISI 304 (L=3000 мм)
			300	6,13	H0129162505	ЛПНМ.300.80.3000.0,5.6	ЛМс-ПЗНМ 300х80-0,5 AISI 304 (L=3000 мм)
			400	7,42	H0129162506	ЛПНМ.400.80.3000.0,5.6	ЛМс-ПЗНМ 400х80-0,5 AISI 304 (L=3000 мм)
		0,8	100	5,19	H0129162582	ЛПНМ.100.80.3000.0,8.6	ЛМс-ПЗНМ 100х80-0,8 AISI 304 (L=3000мм)
			150	6,14	H0129162583	ЛПНМ.150.80.3000.0,8.6	ЛМс-ПЗНМ 150х80-0,8 AISI 304 (L=3000мм)
			200	7,07	H0129162584	ЛПНМ.200.80.3000.0,8.6	ЛМс-ПЗНМ 200х80-0,8 AISI 304 (L=3000мм)
			300	8,96	H0129162585	ЛПНМ.300.80.3000.0,8.6	ЛМс-ПЗНМ 300х80-0,8 AISI 304 (L=3000мм)
			400	10,85	H0129162586	ЛПНМ.400.80.3000.0,8.6	ЛМс-ПЗНМ 400х80-0,8 AISI 304 (L=3000мм)
			500	12,72	H0129162587	ЛПНМ.500.80.3000.0,8.6	ЛМс-ПЗНМ 500х80-0,8 AISI 304 (L=3000мм)
			600	14,61	H0129162588	ЛПНМ.600.80.3000.0,8.6	ЛМс-ПЗНМ 600х80-0,8 AISI 304 (L=3000мм)
		1	100	6,48	H0129162522	ЛПНМ.100.80.3000.1.6	ЛМс-ПЗНМ 100х80-1,0 AISI 304 (L=3000мм)
			150	7,66	H0129162523	ЛПНМ.150.80.3000.1.6	ЛМс-ПЗНМ 150х80-1,0 AISI 304 (L=3000мм)
			200	8,84	H0129162524	ЛПНМ.200.80.3000.1.6	ЛМс-ПЗНМ 200х80-1,0 AISI 304 (L=3000мм)
			300	11,17	H0129162525	ЛПНМ.300.80.3000.1.6	ЛМс-ПЗНМ 300х80-1,0 AISI 304 (L=3000мм)
			400	13,57	H0129162526	ЛПНМ.400.80.3000.1.6	ЛМс-ПЗНМ 400х80-1,0 AISI 304 (L=3000мм)
			500	15,9	H0129162527	ЛПНМ.500.80.3000.1.6	ЛМс-ПЗНМ 500х80-1,0 AISI 304 (L=3000мм)
			600	18,25	H0129162528	ЛПНМ.600.80.3000.1.6	ЛМс-ПЗНМ 600х80-1,0 AISI 304 (L=3000мм)
		1,2	100	7,78	H0129162532	ЛПНМ.100.80.3000.1,2.6	ЛМс-ПЗНМ 100х80-1,2 AISI 304 (L=3000мм)
			150	9,19	H0129162533	ЛПНМ.150.80.3000.1,2.6	ЛМс-ПЗНМ 150х80-1,2 AISI 304 (L=3000мм)
			200	10,66	H0129162534	ЛПНМ.200.80.3000.1,2.6	ЛМс-ПЗНМ 200х80-1,2 AISI 304 (L=3000мм)
			300	13,46	H0129162535	ЛПНМ.300.80.3000.1,2.6	ЛМс-ПЗНМ 300х80-1,2 AISI 304 (L=3000мм)
			400	16,26	H0129162536	ЛПНМ.400.80.3000.1,2.6	ЛМс-ПЗНМ 400х80-1,2 AISI 304 (L=3000мм)
			500	19,08	H0129162537	ЛПНМ.500.80.3000.1,2.6	ЛМс-ПЗНМ 500х80-1,2 AISI 304 (L=3000мм)
			600	21,9	H0129162538	ЛПНМ.600.80.3000.1,2.6	ЛМс-ПЗНМ 600х80-1,2 AISI 304 (L=3000мм)
		1,5	100	9,08	H0129162542	ЛПНМ.100.80.3000.1,5.6	ЛМс-ПЗНМ 100х80-1,5 AISI 304 (L=3000мм)
			150	10,76	H0129162543	ЛПНМ.150.80.3000.1,5.6	ЛМс-ПЗНМ 150х80-1,5 AISI 304 (L=3000мм)
			200	12,36	H0129162544	ЛПНМ.200.80.3000.1,5.6	ЛМс-ПЗНМ 200х80-1,5 AISI 304 (L=3000мм)
			300	15,66	H0129162545	ЛПНМ.300.80.3000.1,5.6	ЛМс-ПЗНМ 300х80-1,5 AISI 304 (L=3000мм)
			400	18,96	H0129162546	ЛПНМ.400.80.3000.1,5.6	ЛМс-ПЗНМ 400х80-1,5 AISI 304 (L=3000мм)
			500	22,25	H0129162547	ЛПНМ.500.80.3000.1,5.6	ЛМс-ПЗНМ 500х80-1,5 AISI 304 (L=3000мм)
			600	25,55	H0129162548	ЛПНМ.600.80.3000.1,5.6	ЛМс-ПЗНМ 600х80-1,5 AISI 304 (L=3000мм)

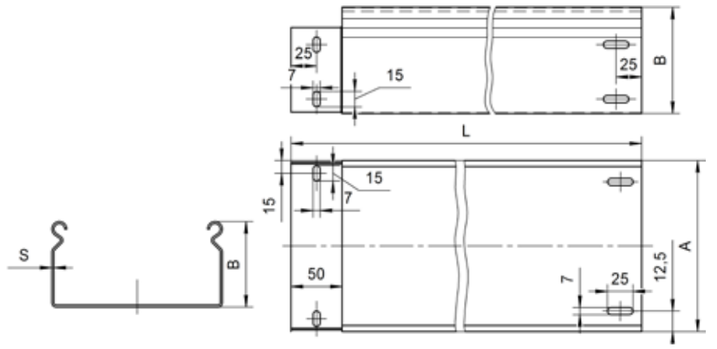

Под заказ возможно изготовление нестандартных лотков с другими типоразмерами, толщинами, длиной и типом покрытия

Лоток монтажный прямой неперфорированный без соединителей ЛПНМ (ЛМс-ПЗНМ), борт 100 мм, длина 2000 мм

Высота, H, мм	Длина, L, мм	Толщина, S, мм	Ширина, B, мм	Масса, кг	Артикул	Новое наименование	Старое наименование
100	2000	0,7	100	4,33	H0121161612	ЛПНМ.100.100.2000.0,7.1	ЛМс-ПЗНМ 100х100-0,7ц УТ1,5 (L=2000 мм)
			150	5,00	H0121161613	ЛПНМ.150.100.2000.0,7.1	ЛМс-ПЗНМ 150х100-0,7ц УТ1,5 (L=2000 мм)
			200	5,69	H0121161614	ЛПНМ.200.100.2000.0,7.1	ЛМс-ПЗНМ 200х100-0,7ц УТ1,5 (L=2000 мм)
			300	7,02	H0121161615	ЛПНМ.300.100.2000.0,7.1	ЛМс-ПЗНМ 300х100-0,7ц УТ1,5 (L=2000 мм)
			400	8,41	H0121161616	ЛПНМ.400.100.2000.0,7.1	ЛМс-ПЗНМ 400х100-0,7ц УТ1,5 (L=2000 мм)
		1	100	5,80	H0121161622	ЛПНМ.100.100.2000.1.1	ЛМс-ПЗНМ 100х100-1,0ц УТ1,5 (L=2000 мм)
			150	6,69	H0121161623	ЛПНМ.150.100.2000.1.1	ЛМс-ПЗНМ 150х100-1,0ц УТ1,5 (L=2000 мм)
			200	7,63	H0121161624	ЛПНМ.200.100.2000.1.1	ЛМс-ПЗНМ 200х100-1,0ц УТ1,5 (L=2000 мм)
			300	9,39	H0121161625	ЛПНМ.300.100.2000.1.1	ЛМс-ПЗНМ 300х100-1,0ц УТ1,5 (L=2000 мм)
			400	11,31	H0121161626	ЛПНМ.400.100.2000.1.1	ЛМс-ПЗНМ 400х100-1,0ц УТ1,5 (L=2000 мм)
			500	13,19	H0121161627	ЛПНМ.500.100.2000.1.1	ЛМс-ПЗНМ 500х100-1,0ц УТ1,5 (L=2000 мм)
			600	15,03	H0121161628	ЛПНМ.600.100.2000.1.1	ЛМс-ПЗНМ 600х100-1,0ц УТ1,5 (L=2000 мм)
		1,2	100	6,96	H0121161632	ЛПНМ.100.100.2000.1,2.1	ЛМс-ПЗНМ 100х100-1,2ц УТ1,5 (L=2000 мм)
			150	8,03	H0121161633	ЛПНМ.150.100.2000.1,2.1	ЛМс-ПЗНМ 150х100-1,2ц УТ1,5 (L=2000 мм)
			200	9,15	H0121161634	ЛПНМ.200.100.2000.1,2.1	ЛМс-ПЗНМ 200х100-1,2ц УТ1,5 (L=2000 мм)
			300	11,27	H0121161635	ЛПНМ.300.100.2000.1,2.1	ЛМс-ПЗНМ 300х100-1,2ц УТ1,5 (L=2000 мм)
			400	13,57	H0121161636	ЛПНМ.400.100.2000.1,2.1	ЛМс-ПЗНМ 400х100-1,2ц УТ1,5 (L=2000 мм)
			500	15,82	H0121161637	ЛПНМ.500.100.2000.1,2.1	ЛМс-ПЗНМ 500х100-1,2ц УТ1,5 (L=2000 мм)
			600	18,04	H0121161638	ЛПНМ.600.100.2000.1,2.1	ЛМс-ПЗНМ 600х100-1,2ц УТ1,5 (L=2000 мм)
		1,5	100	8,12	H0121161642	ЛПНМ.100.100.2000.1,5.1	ЛМс-ПЗНМ 100х100-1,5ц УТ1,5 (L=2000 мм)
			150	9,38	H0121161643	ЛПНМ.150.100.2000.1,5.1	ЛМс-ПЗНМ 150х100-1,5ц УТ1,5 (L=2000 мм)
			200	10,67	H0121161644	ЛПНМ.200.100.2000.1,5.1	ЛМс-ПЗНМ 200х100-1,5ц УТ1,5 (L=2000 мм)
			300	13,17	H0121161645	ЛПНМ.300.100.2000.1,5.1	ЛМс-ПЗНМ 300х100-1,5ц УТ1,5 (L=2000 мм)
			400	15,77	H0121161646	ЛПНМ.400.100.2000.1,5.1	ЛМс-ПЗНМ 400х100-1,5ц УТ1,5 (L=2000 мм)
			500	18,46	H0121161647	ЛПНМ.500.100.2000.1,5.1	ЛМс-ПЗНМ 500х100-1,5ц УТ1,5 (L=2000 мм)
			600	21,04	H0121161648	ЛПНМ.600.100.2000.1,5.1	ЛМс-ПЗНМ 600х100-1,5ц УТ1,5 (L=2000 мм)
		0,55	100	3,10	H0122161602	ЛПНМ.100.100.2000.0,55.2	ЛМс-ПЗНМ 100х100-0,55ц УТ2,5 (L=2000 мм)
			150	3,13	H0122161603	ЛПНМ.150.100.2000.0,55.2	ЛМс-ПЗНМ 150х100-0,55ц УТ2,5 (L=2000 мм)
			200	3,57	H0122161604	ЛПНМ.200.100.2000.0,55.2	ЛМс-ПЗНМ 200х100-0,55ц УТ2,5 (L=2000 мм)
			300	4,43	H0122161605	ЛПНМ.300.100.2000.0,55.2	ЛМс-ПЗНМ 300х100-0,55ц УТ2,5 (L=2000 мм)
			400	5,29	H0122161606	ЛПНМ.400.100.2000.0,55.2	ЛМс-ПЗНМ 400х100-0,55ц УТ2,5 (L=2000 мм)
		0,7	100	3,46	H0122161612	ЛПНМ.100.100.2000.0,7.2	ЛМс-ПЗНМ 100х100-0,7ц УТ2,5 (L=2000 мм)
			150	4,01	H0122161613	ЛПНМ.150.100.2000.0,7.2	ЛМс-ПЗНМ 150х100-0,7ц УТ2,5 (L=2000 мм)
			200	4,56	H0122161614	ЛПНМ.200.100.2000.0,7.2	ЛМс-ПЗНМ 200х100-0,7ц УТ2,5 (L=2000 мм)
			300	5,66	H0122161615	ЛПНМ.300.100.2000.0,7.2	ЛМс-ПЗНМ 300х100-0,7ц УТ2,5 (L=2000 мм)
			400	6,76	H0122161616	ЛПНМ.400.100.2000.0,7.2	ЛМс-ПЗНМ 400х100-0,7ц УТ2,5 (L=2000 мм)
			500	7,86	H0122161617	ЛПНМ.500.100.2000.0,7.2	ЛМс-ПЗНМ 500х100-0,7ц УТ2,5 (L=2000 мм)
			600	8,96	H0122161618	ЛПНМ.600.100.2000.0,7.2	ЛМс-ПЗНМ 600х100-0,7ц УТ2,5 (L=2000 мм)
		1	100	4,95	H0122161622	ЛПНМ.100.100.2000.1.2	ЛМс-ПЗНМ 100х100-1,0ц УТ2,5 (L=2000 мм)
			150	5,74	H0122161623	ЛПНМ.150.100.2000.1.2	ЛМс-ПЗНМ 150х100-1,0ц УТ2,5 (L=2000 мм)
			200	6,52	H0122161624	ЛПНМ.200.100.2000.1.2	ЛМс-ПЗНМ 200х100-1,0ц УТ2,5 (L=2000 мм)
			300	8,09	H0122161625	ЛПНМ.300.100.2000.1.2	ЛМс-ПЗНМ 300х100-1,0ц УТ2,5 (L=2000 мм)
			400	9,67	H0122161626	ЛПНМ.400.100.2000.1.2	ЛМс-ПЗНМ 400х100-1,0ц УТ2,5 (L=2000 мм)
			500	11,23	H0122161627	ЛПНМ.500.100.2000.1.2	ЛМс-ПЗНМ 500х100-1,0ц УТ2,5 (L=2000 мм)
			600	12,8	H0122161628	ЛПНМ.600.100.2000.1.2	ЛМс-ПЗНМ 600х100-1,0ц УТ2,5 (L=2000 мм)
		1,2	100	5,94	H0122161632	ЛПНМ.100.100.2000.1,2.2	ЛМс-ПЗНМ 100х100-1,2ц УТ2,5 (L=2000 мм)
			150	6,88	H0122161633	ЛПНМ.150.100.2000.1,2.2	ЛМс-ПЗНМ 150х100-1,2ц УТ2,5 (L=2000 мм)
			200	7,82	H0122161634	ЛПНМ.200.100.2000.1,2.2	ЛМс-ПЗНМ 200х100-1,2ц УТ2,5 (L=2000 мм)
			300	9,71	H0122161635	ЛПНМ.300.100.2000.1,2.2	ЛМс-ПЗНМ 300х100-1,2ц УТ2,5 (L=2000 мм)
			400	11,57	H0122161636	ЛПНМ.400.100.2000.1,2.2	ЛМс-ПЗНМ 400х100-1,2ц УТ2,5 (L=2000 мм)
			500	13,47	H0122161637	ЛПНМ.500.100.2000.1,2.2	ЛМс-ПЗНМ 500х100-1,2ц УТ2,5 (L=2000 мм)
			600	15,35	H0122161638	ЛПНМ.600.100.2000.1,2.2	ЛМс-ПЗНМ 600х100-1,2ц УТ2,5 (L=2000 мм)
		1,5	100	6,66	H0122161642	ЛПНМ.100.100.2000.1,5.2	ЛМс-ПЗНМ 100х100-1,5ц УТ2,5 (L=2000 мм)
			150	8,03	H0122161643	ЛПНМ.150.100.2000.1,5.2	ЛМс-ПЗНМ 150х100-1,5ц УТ2,5 (L=2000 мм)
			200	9,13	H0122161644	ЛПНМ.200.100.2000.1,5.2	ЛМс-ПЗНМ 200х100-1,5ц УТ2,5 (L=2000 мм)
			300	11,37	H0122161645	ЛПНМ.300.100.2000.1,5.2	ЛМс-ПЗНМ 300х100-1,5ц УТ2,5 (L=2000 мм)
			400	13,57	H0122161646	ЛПНМ.400.100.2000.1,5.2	ЛМс-ПЗНМ 400х100-1,5ц УТ2,5 (L=2000 мм)
			500	15,72	H0122161647	ЛПНМ.500.100.2000.1,5.2	ЛМс-ПЗНМ 500х100-1,5ц УТ2,5 (L=2000 мм)
			600	17,91	H0122161648	ЛПНМ.600.100.2000.1,5.2	ЛМс-ПЗНМ 600х100-1,5ц УТ2,5 (L=2000 мм)

Под заказ возможно изготовление нестандартных лотков с другими типоразмерами, толщинами, длиной и типом покрытия

Варианты исполнения:
- Горячее цинкование
- Сталь оцинкованная по методу Сендзимира
- Полимерно-порошковая окраска
- Нержавеющая сталь

Пример записи при заказе лотка монтажного прямого неперфорированного без соединителей длиной 2000 мм, высотой 100 мм, толщиной 0,7 мм, шириной 100 мм, горячее цинкование: **Лоток монтажный прямой неперфорированный монтаж без соединителей ЛПНМ.100.100.2000.0,7.1 (артикул H0121161612)**

Лоток монтажный прямой неперфорированный без соединителей ЛПНМ (ЛМс-ПЗНМ), борт 100 мм, длина 3000 мм

Высота, H, мм	Длина, L, мм	Толщина, S, мм	Ширина, B, мм	Масса, кг	Артикул	Новое наименование	Старое наименование
100	3000	0,7	100	6,93	H0121162612	ЛПНМ.100.100.3000.0,7.1	ЛМс-ПЗНМ 100х100-0,7ц УТ1,5 (L=3000 мм)
			150	8,03	H0121162613	ЛПНМ.150.100.3000.0,7.1	ЛМс-ПЗНМ 150х100-0,7ц УТ1,5 (L=3000 мм)
			200	9,14	H0121162614	ЛПНМ.200.100.3000.0,7.1	ЛМс-ПЗНМ 200х100-0,7ц УТ1,5 (L=3000 мм)
			300	11,35	H0121162615	ЛПНМ.300.100.3000.0,7.1	ЛМс-ПЗНМ 300х100-0,7ц УТ1,5 (L=3000 мм)
			400	13,56	H0121162616	ЛПНМ.400.100.3000.0,7.1	ЛМс-ПЗНМ 400х100-0,7ц УТ1,5 (L=3000 мм)
		1	100	8,66	H0121162622	ЛПНМ.100.100.3000.1.1	ЛМс-ПЗНМ 100х100-1,0ц УТ1,5 (L=3000 мм)
			150	10,04	H0121162623	ЛПНМ.150.100.3000.1.1	ЛМс-ПЗНМ 150х100-1,0ц УТ1,5 (L=3000 мм)
			200	11,43	H0121162624	ЛПНМ.200.100.3000.1.1	ЛМс-ПЗНМ 200х100-1,0ц УТ1,5 (L=3000 мм)
			300	14,19	H0121162625	ЛПНМ.300.100.3000.1.1	ЛМс-ПЗНМ 300х100-1,0ц УТ1,5 (L=3000 мм)
			400	16,96	H0121162626	ЛПНМ.400.100.3000.1.1	ЛМс-ПЗНМ 400х100-1,0ц УТ1,5 (L=3000 мм)
			500	19,78	H0121162627	ЛПНМ.500.100.3000.1.1	ЛМс-ПЗНМ 500х100-1,0ц УТ1,5 (L=3000 мм)
			600	22,55	H0121162628	ЛПНМ.600.100.3000.1.1	ЛМс-ПЗНМ 600х100-1,0ц УТ1,5 (L=3000 мм)
		1,2	100	10,40	H0121162632	ЛПНМ.100.100.3000.1,2.1	ЛМс-ПЗНМ 100х100-1,2ц УТ1,5 (L=3000 мм)
			150	12,05	H0121162633	ЛПНМ.150.100.3000.1,2.1	ЛМс-ПЗНМ 150х100-1,2ц УТ1,5 (L=3000 мм)
			200	13,71	H0121162634	ЛПНМ.200.100.3000.1,2.1	ЛМс-ПЗНМ 200х100-1,2ц УТ1,5 (L=3000 мм)
			300	17,03	H0121162635	ЛПНМ.300.100.3000.1,2.1	ЛМс-ПЗНМ 300х100-1,2ц УТ1,5 (L=3000 мм)
			400	20,35	H0121162636	ЛПНМ.400.100.3000.1,2.1	ЛМс-ПЗНМ 400х100-1,2ц УТ1,5 (L=3000 мм)
			500	23,74	H0121162637	ЛПНМ.500.100.3000.1,2.1	ЛМс-ПЗНМ 500х100-1,2ц УТ1,5 (L=3000 мм)
			600	27,06	H0121162638	ЛПНМ.600.100.3000.1,2.1	ЛМс-ПЗНМ 600х100-1,2ц УТ1,5 (L=3000 мм)
		1,5	100	12,99	H0121162642	ЛПНМ.100.100.3000.1,5.1	ЛМс-ПЗНМ 100х100-1,5ц УТ1,5 (L=3000 мм)
			150	15,06	H0121162643	ЛПНМ.150.100.3000.1,5.1	ЛМс-ПЗНМ 150х100-1,5ц УТ1,5 (L=3000 мм)
			200	17,14	H0121162644	ЛПНМ.200.100.3000.1,5.1	ЛМс-ПЗНМ 200х100-1,5ц УТ1,5 (L=3000 мм)
			300	21,29	H0121162645	ЛПНМ.300.100.3000.1,5.1	ЛМс-ПЗНМ 300х100-1,5ц УТ1,5 (L=3000 мм)
			400	25,43	H0121162646	ЛПНМ.400.100.3000.1,5.1	ЛМс-ПЗНМ 400х100-1,5ц УТ1,5 (L=3000 мм)
			500	27,69	H0121162647	ЛПНМ.500.100.3000.1,5.1	ЛМс-ПЗНМ 500х100-1,5ц УТ1,5 (L=3000 мм)
			600	31,56	H0121162648	ЛПНМ.600.100.3000.1,5.1	ЛМс-ПЗНМ 600х100-1,5ц УТ1,5 (L=3000 мм)
		0,55	100	4,05	H0122162602	ЛПНМ.100.100.3000.0,55.2	ЛМс-ПЗНМ 100х100-0,55ц УТ2,5 (L=3000 мм)
			150	4,70	H0122162603	ЛПНМ.150.100.3000.0,55.2	ЛМс-ПЗНМ 150х100-0,55ц УТ2,5 (L=3000 мм)
			200	5,35	H0122162604	ЛПНМ.200.100.3000.0,55.2	ЛМс-ПЗНМ 200х100-0,55ц УТ2,5 (L=3000 мм)
			300	6,64	H0122162605	ЛПНМ.300.100.3000.0,55.2	ЛМс-ПЗНМ 300х100-0,55ц УТ2,5 (L=3000 мм)
			400	7,94	H0122162606	ЛПНМ.400.100.3000.0,55.2	ЛМс-ПЗНМ 400х100-0,55ц УТ2,5 (L=3000 мм)
		0,7	100	5,20	H0122162612	ЛПНМ.100.100.3000.0,7.2	ЛМс-ПЗНМ 100х100-0,7ц УТ2,5 (L=3000 мм)
			150	6,03	H0122162613	ЛПНМ.150.100.3000.0,7.2	ЛМс-ПЗНМ 150х100-0,7ц УТ2,5 (L=3000 мм)
			200	6,85	H0122162614	ЛПНМ.200.100.3000.0,7.2	ЛМс-ПЗНМ 200х100-0,7ц УТ2,5 (L=3000 мм)
			300	8,50	H0122162615	ЛПНМ.300.100.3000.0,7.2	ЛМс-ПЗНМ 300х100-0,7ц УТ2,5 (L=3000 мм)
			400	10,18	H0122162616	ЛПНМ.400.100.3000.0,7.2	ЛМс-ПЗНМ 400х100-0,7ц УТ2,5 (L=3000 мм)
			500	11,79	H0122162617	ЛПНМ.500.100.3000.0,7.2	ЛМс-ПЗНМ 500х100-0,7ц УТ2,5 (L=3000 мм)
			600	13,44	H0122162618	ЛПНМ.600.100.3000.0,7.2	ЛМс-ПЗНМ 600х100-0,7ц УТ2,5 (L=3000 мм)
		1	100	7,44	H0122162622	ЛПНМ.100.100.3000.1.2	ЛМс-ПЗНМ 100х100-1,0ц УТ2,5 (L=3000 мм)
			150	8,62	H0122162623	ЛПНМ.150.100.3000.1.2	ЛМс-ПЗНМ 150х100-1,0ц УТ2,5 (L=3000 мм)
			200	9,79	H0122162624	ЛПНМ.200.100.3000.1.2	ЛМс-ПЗНМ 200х100-1,0ц УТ2,5 (L=3000 мм)
			300	12,18	H0122162625	ЛПНМ.300.100.3000.1.2	ЛМс-ПЗНМ 300х100-1,0ц УТ2,5 (L=3000 мм)
			400	14,48	H0122162626	ЛПНМ.400.100.3000.1.2	ЛМс-ПЗНМ 400х100-1,0ц УТ2,5 (L=3000 мм)
			500	16,84	H0122162627	ЛПНМ.500.100.3000.1.2	ЛМс-ПЗНМ 500х100-1,0ц УТ2,5 (L=3000 мм)
			600	19,19	H0122162628	ЛПНМ.600.100.3000.1.2	ЛМс-ПЗНМ 600х100-1,0ц УТ2,5 (L=3000 мм)
		1,2	100	8,92	H0122162632	ЛПНМ.100.100.3000.1,2.2	ЛМс-ПЗНМ 100х100-1,2ц УТ2,5 (L=3000 мм)
			150	10,37	H0122162633	ЛПНМ.150.100.3000.1,2.2	ЛМс-ПЗНМ 150х100-1,2ц УТ2,5 (L=3000 мм)
			200	11,77	H0122162634	ЛПНМ.200.100.3000.1,2.2	ЛМс-ПЗНМ 200х100-1,2ц УТ2,5 (L=3000 мм)
			300	14,57	H0122162635	ЛПНМ.300.100.3000.1,2.2	ЛМс-ПЗНМ 300х100-1,2ц УТ2,5 (L=3000 мм)
			400	17,47	H0122162636	ЛПНМ.400.100.3000.1,2.2	ЛМс-ПЗНМ 400х100-1,2ц УТ2,5 (L=3000 мм)
			500	20,21	H0122162637	ЛПНМ.500.100.3000.1,2.2	ЛМс-ПЗНМ 500х100-1,2ц УТ2,5 (L=3000 мм)
			600	23,03	H0122162638	ЛПНМ.600.100.3000.1,2.2	ЛМс-ПЗНМ 600х100-1,2ц УТ2,5 (L=3000 мм)
		1,5	100	10,37	H0122162642	ЛПНМ.100.100.3000.1,5.2	ЛМс-ПЗНМ 100х100-1,5ц УТ2,5 (L=3000 мм)
			150	12,07	H0122162643	ЛПНМ.150.100.3000.1,5.2	ЛМс-ПЗНМ 150х100-1,5ц УТ2,5 (L=3000 мм)
			200	13,67	H0122162644	ЛПНМ.200.100.3000.1,5.2	ЛМс-ПЗНМ 200х100-1,5ц УТ2,5 (L=3000 мм)
			300	16,97	H0122162645	ЛПНМ.300.100.3000.1,5.2	ЛМс-ПЗНМ 300х100-1,5ц УТ2,5 (L=3000 мм)
			400	20,27	H0122162646	ЛПНМ.400.100.3000.1,5.2	ЛМс-ПЗНМ 400х100-1,5ц УТ2,5 (L=3000 мм)
			500	23,57	H0122162647	ЛПНМ.500.100.3000.1,5.2	ЛМс-ПЗНМ 500х100-1,5ц УТ2,5 (L=3000 мм)
			600	26,87	H0122162648	ЛПНМ.600.100.3000.1,5.2	ЛМс-ПЗНМ 600х100-1,5ц УТ2,5 (L=3000 мм)

Под заказ возможно изготовление нестандартных лотков с другими типоразмерами, толщинами, длиной и типом покрытия

Варианты исполнения:
- Горячее цинкование
- Сталь оцинкованная по методу Сендзимира
- Полимерно-порошковая окраска
- Нержавеющая сталь

Пример записи при заказе лотка монтажного прямого неперфорированного без соединителей длиной 3000 мм, высотой 100 мм, толщиной 1,5 мм, шириной 100 мм, сталь оцинкованная по методу Сендзимира: **Лоток монтажный прямой неперфорированный монтаж без соединителей ЛПНМ.100.100.3000.1,5.2 (артикул H0122162642)**

Лоток монтажный прямой неперфорированный без соединителей ЛПНМ (ЛМс-ПЗНМ), борт 100 мм, длина 2000 мм

Высота, H, мм	Длина, L, мм	Толщина, S, мм	Ширина, B, мм	Масса, кг	Артикул	Новое наименование	Старое наименование
100	2000	0,55	100	2,97	H0124161602	ЛПНМ.100.100.2000.0,55.4	ЛМс-ПЗНМ 100х100-0,55 У2 (L=2000 мм)
			150	3,29	H0124161603	ЛПНМ.150.100.2000.0,55.4	ЛМс-ПЗНМ 150х100-0,55 У2 (L=2000 мм)
			200	3,75	H0124161604	ЛПНМ.200.100.2000.0,55.4	ЛМс-ПЗНМ 200х100-0,55 У2 (L=2000 мм)
			300	4,65	H0124161605	ЛПНМ.300.100.2000.0,55.4	ЛМс-ПЗНМ 300х100-0,55 У2 (L=2000 мм)
			400	5,55	H0124161606	ЛПНМ.400.100.2000.0,55.4	ЛМс-ПЗНМ 400х100-0,55 У2 (L=2000 мм)
		0,7	100	3,63	H0124161612	ЛПНМ.100.100.2000.0,7.4	ЛМс-ПЗНМ 100х100-0,7 У2 (L=2000мм)
			150	4,21	H0124161613	ЛПНМ.150.100.2000.0,7.4	ЛМс-ПЗНМ 150х100-0,7 У2 (L=2000мм)
			200	4,79	H0124161614	ЛПНМ.200.100.2000.0,7.4	ЛМс-ПЗНМ 200х100-0,7 У2 (L=2000мм)
			300	5,94	H0124161615	ЛПНМ.300.100.2000.0,7.4	ЛМс-ПЗНМ 300х100-0,7 У2 (L=2000мм)
			400	7,1	H0124161616	ЛПНМ.400.100.2000.0,7.4	ЛМс-ПЗНМ 400х100-0,7 У2 (L=2000мм)
			500	8,25	H0124161617	ЛПНМ.500.100.2000.0,7.4	ЛМс-ПЗНМ 500х100-0,7 У2 (L=2000мм)
			600	9,41	H0124161618	ЛПНМ.600.100.2000.0,7.4	ЛМс-ПЗНМ 600х100-0,7 У2 (L=2000мм)
		1	100	5,2	H0124161622	ЛПНМ.100.100.2000.1.4	ЛМс-ПЗНМ 100х100-1,0 У2 (L=2000мм)
			150	6,03	H0124161623	ЛПНМ.150.100.2000.1.4	ЛМс-ПЗНМ 150х100-1,0 У2 (L=2000мм)
			200	6,85	H0124161624	ЛПНМ.200.100.2000.1.4	ЛМс-ПЗНМ 200х100-1,0 У2 (L=2000мм)
			300	8,49	H0124161625	ЛПНМ.300.100.2000.1.4	ЛМс-ПЗНМ 300х100-1,0 У2 (L=2000мм)
			400	10,15	H0124161626	ЛПНМ.400.100.2000.1.4	ЛМс-ПЗНМ 400х100-1,0 У2 (L=2000мм)
			500	11,79	H0124161627	ЛПНМ.500.100.2000.1.4	ЛМс-ПЗНМ 500х100-1,0 У2 (L=2000мм)
			600	13,44	H0124161628	ЛПНМ.600.100.2000.1.4	ЛМс-ПЗНМ 600х100-1,0 У2 (L=2000мм)
		1,2	100	6,24	H0124161632	ЛПНМ.100.100.2000.1,2.4	ЛМс-ПЗНМ 100х100-1,2 У2 (L=2000мм)
			150	7,22	H0124161633	ЛПНМ.150.100.2000.1,2.4	ЛМс-ПЗНМ 150х100-1,2 У2 (L=2000мм)
			200	8,21	H0124161634	ЛПНМ.200.100.2000.1,2.4	ЛМс-ПЗНМ 200х100-1,2 У2 (L=2000мм)
			300	10,2	H0124161635	ЛПНМ.300.100.2000.1,2.4	ЛМс-ПЗНМ 300х100-1,2 У2 (L=2000мм)
			400	12,15	H0124161636	ЛПНМ.400.100.2000.1,2.4	ЛМс-ПЗНМ 400х100-1,2 У2 (L=2000мм)
			500	14,14	H0124161637	ЛПНМ.500.100.2000.1,2.4	ЛМс-ПЗНМ 500х100-1,2 У2 (L=2000мм)
			600	16,12	H0124161638	ЛПНМ.600.100.2000.1,2.4	ЛМс-ПЗНМ 600х100-1,2 У2 (L=2000мм)
		1,5	100	6,99	H0124161642	ЛПНМ.100.100.2000.1,5.4	ЛМс-ПЗНМ 100х100-1,5 У2 (L=2000мм)
			150	8,43	H0124161643	ЛПНМ.150.100.2000.1,5.4	ЛМс-ПЗНМ 150х100-1,5 У2 (L=2000мм)
			200	9,59	H0124161644	ЛПНМ.200.100.2000.1,5.4	ЛМс-ПЗНМ 200х100-1,5 У2 (L=2000мм)
			300	11,94	H0124161645	ЛПНМ.300.100.2000.1,5.4	ЛМс-ПЗНМ 300х100-1,5 У2 (L=2000мм)
			400	14,25	H0124161646	ЛПНМ.400.100.2000.1,5.4	ЛМс-ПЗНМ 400х100-1,5 У2 (L=2000мм)
			500	16,51	H0124161647	ЛПНМ.500.100.2000.1,5.4	ЛМс-ПЗНМ 500х100-1,5 У2 (L=2000мм)
			600	18,81	H0124161648	ЛПНМ.600.100.2000.1,5.4	ЛМс-ПЗНМ 600х100-1,5 У2 (L=2000мм)
		0,5	100	3,1	H0129161602	ЛПНМ.100.100.2000.0,5.6	ЛМс-ПЗНМ 100х100-0,5 AISI 304 (L=2000 мм)
			150	3,13	H0129161603	ЛПНМ.150.100.2000.0,5.6	ЛМс-ПЗНМ 150х100-0,5 AISI 304 (L=2000 мм)
			200	3,57	H0129161604	ЛПНМ.200.100.2000.0,5.6	ЛМс-ПЗНМ 200х100-0,5 AISI 304 (L=2000 мм)
			300	4,43	H0129161605	ЛПНМ.300.100.2000.0,5.6	ЛМс-ПЗНМ 300х100-0,5 AISI 304 (L=2000 мм)
			400	5,29	H0129161606	ЛПНМ.400.100.2000.0,5.6	ЛМс-ПЗНМ 400х100-0,5 AISI 304 (L=2000 мм)
		0,8	100	3,95	H0129161682	ЛПНМ.100.100.2000.0,8.6	ЛМс-ПЗНМ 100х100-0,8 AISI 304 (L=2000мм)
			150	4,58	H0129161683	ЛПНМ.150.100.2000.0,8.6	ЛМс-ПЗНМ 150х100-0,8 AISI 304 (L=2000мм)
			200	5,21	H0129161684	ЛПНМ.200.100.2000.0,8.6	ЛМс-ПЗНМ 200х100-0,8 AISI 304 (L=2000мм)
			300	6,47	H0129161685	ЛПНМ.300.100.2000.0,8.6	ЛМс-ПЗНМ 300х100-0,8 AISI 304 (L=2000мм)
			400	7,73	H0129161686	ЛПНМ.400.100.2000.0,8.6	ЛМс-ПЗНМ 400х100-0,8 AISI 304 (L=2000мм)
			500	8,98	H0129161687	ЛПНМ.500.100.2000.0,8.6	ЛМс-ПЗНМ 500х100-0,8 AISI 304 (L=2000мм)
			600	10,24	H0129161688	ЛПНМ.600.100.2000.0,8.6	ЛМс-ПЗНМ 600х100-0,8 AISI 304 (L=2000мм)
		1	100	4,95	H0129161622	ЛПНМ.100.100.2000.1.6	ЛМс-ПЗНМ 100х100-1,0 AISI 304 (L=2000мм)
			150	5,74	H0129161623	ЛПНМ.150.100.2000.1.6	ЛМс-ПЗНМ 150х100-1,0 AISI 304 (L=2000мм)
			200	6,52	H0129161624	ЛПНМ.200.100.2000.1.6	ЛМс-ПЗНМ 200х100-1,0 AISI 304 (L=2000мм)
			300	8,09	H0129161625	ЛПНМ.300.100.2000.1.6	ЛМс-ПЗНМ 300х100-1,0 AISI 304 (L=2000мм)
			400	9,67	H0129161626	ЛПНМ.400.100.2000.1.6	ЛМс-ПЗНМ 400х100-1,0 AISI 304 (L=2000мм)
			500	11,23	H0129161627	ЛПНМ.500.100.2000.1.6	ЛМс-ПЗНМ 500х100-1,0 AISI 304 (L=2000мм)
			600	12,8	H0129161628	ЛПНМ.600.100.2000.1.6	ЛМс-ПЗНМ 600х100-1,0 AISI 304 (L=2000мм)
		1,2	100	5,94	H0129161632	ЛПНМ.100.100.2000.1,2.6	ЛМс-ПЗНМ 100х100-1,2 AISI 304 (L=2000мм)
			150	6,88	H0129161633	ЛПНМ.150.100.2000.1,2.6	ЛМс-ПЗНМ 150х100-1,2 AISI 304 (L=2000мм)
			200	7,82	H0129161634	ЛПНМ.200.100.2000.1,2.6	ЛМс-ПЗНМ 200х100-1,2 AISI 304 (L=2000мм)
			300	9,71	H0129161635	ЛПНМ.300.100.2000.1,2.6	ЛМс-ПЗНМ 300х100-1,2 AISI 304 (L=2000мм)
			400	11,57	H0129161636	ЛПНМ.400.100.2000.1,2.6	ЛМс-ПЗНМ 400х100-1,2 AISI 304 (L=2000мм)
			500	13,47	H0129161637	ЛПНМ.500.100.2000.1,2.6	ЛМс-ПЗНМ 500х100-1,2 AISI 304 (L=2000мм)
			600	15,35	H0129161638	ЛПНМ.600.100.2000.1,2.6	ЛМс-ПЗНМ 600х100-1,2 AISI 304 (L=2000мм)
		1,5	100	6,66	H0129161642	ЛПНМ.100.100.2000.1,5.6	ЛМс-ПЗНМ 100х100-1,5 AISI 304 (L=2000мм)
			150	8,03	H0129161643	ЛПНМ.150.100.2000.1,5.6	ЛМс-ПЗНМ 150х100-1,5 AISI 304 (L=2000мм)
			200	9,13	H0129161644	ЛПНМ.200.100.2000.1,5.6	ЛМс-ПЗНМ 200х100-1,5 AISI 304 (L=2000мм)
			300	11,37	H0129161645	ЛПНМ.300.100.2000.1,5.6	ЛМс-ПЗНМ 300х100-1,5 AISI 304 (L=2000мм)
			400	13,57	H0129161646	ЛПНМ.400.100.2000.1,5.6	ЛМс-ПЗНМ 400х100-1,5 AISI 304 (L=2000мм)
			500	15,72	H0129161647	ЛПНМ.500.100.2000.1,5.6	ЛМс-ПЗНМ 500х100-1,5 AISI 304 (L=2000мм)
			600	17,91	H0129161648	ЛПНМ.600.100.2000.1,5.6	ЛМс-ПЗНМ 600х100-1,5 AISI 304 (L=2000мм)

Под заказ возможно изготовление нестандартных лотков с другими типоразмерами, толщинами, длиной и типом покрытия

Варианты исполнения:

- Горячее цинкование
- Сталь оцинкованная по методу Сендзимира
- Полимерно-порошковая окраска
- Нержавеющая сталь

Пример записи при заказе лотка монтажного прямого неперфорированного без соединителей длиной 2000 мм, высотой 100 мм, толщиной 1,5 мм, шириной 600 мм, нержавеющая сталь: **Лоток монтажный прямой неперфорированный монтаж без соединителей ЛПНМ.600.100.2000.1,5.6 (артикул H0129161648)**

Лоток монтажный прямой неперфорированный без соединителей ЛПНМ (ЛМс-ПЗНМ), борт 100 мм, длина 3000 мм

Высота, H, мм	Длина, L, мм	Толщина, S, мм	Ширина, B, мм	Масса, кг	Артикул	Новое наименование	Старое наименование
100	3000	0,5	100	4,05	H0129162602	ЛПНМ.100.100.3000.0,5.6	ЛМс-ПЗНМ 100х100-0,5 AISI 304 (L=3000 мм)
			150	4,7	H0129162603	ЛПНМ.150.100.3000.0,5.6	ЛМс-ПЗНМ 150х100-0,5 AISI 304 (L=3000 мм)
			200	5,35	H0129162604	ЛПНМ.200.100.3000.0,5.6	ЛМс-ПЗНМ 200х100-0,5 AISI 304 (L=3000 мм)
			300	6,64	H0129162605	ЛПНМ.300.100.3000.0,5.6	ЛМс-ПЗНМ 300х100-0,5 AISI 304 (L=3000 мм)
			400	7,94	H0129162606	ЛПНМ.400.100.3000.0,5.6	ЛМс-ПЗНМ 400х100-0,5 AISI 304 (L=3000 мм)
		0,8	100	5,94	H0129162682	ЛПНМ.100.100.3000.0,8.6	ЛМс-ПЗНМ 100х100-0,8 AISI 304 (L=3000мм)
			150	6,89	H0129162683	ЛПНМ.150.100.3000.0,8.6	ЛМс-ПЗНМ 150х100-0,8 AISI 304 (L=3000мм)
			200	7,83	H0129162684	ЛПНМ.200.100.3000.0,8.6	ЛМс-ПЗНМ 200х100-0,8 AISI 304 (L=3000мм)
			300	9,71	H0129162685	ЛПНМ.300.100.3000.0,8.6	ЛМс-ПЗНМ 300х100-0,8 AISI 304 (L=3000мм)
			400	11,63	H0129162686	ЛПНМ.400.100.3000.0,8.6	ЛМс-ПЗНМ 400х100-0,8 AISI 304 (L=3000мм)
			500	13,47	H0129162687	ЛПНМ.500.100.3000.0,8.6	ЛМс-ПЗНМ 500х100-0,8 AISI 304 (L=3000мм)
			600	15,36	H0129162688	ЛПНМ.600.100.3000.0,8.6	ЛМс-ПЗНМ 600х100-0,8 AISI 304 (L=3000мм)
		1	100	7,44	H0129162622	ЛПНМ.100.100.3000.1.6	ЛМс-ПЗНМ 100х100-1,0 AISI 304 (L=3000мм)
			150	8,62	H0129162623	ЛПНМ.150.100.3000.1.6	ЛМс-ПЗНМ 150х100-1,0 AISI 304 (L=3000мм)
			200	9,79	H0129162624	ЛПНМ.200.100.3000.1.6	ЛМс-ПЗНМ 200х100-1,0 AISI 304 (L=3000мм)
			300	12,18	H0129162625	ЛПНМ.300.100.3000.1.6	ЛМс-ПЗНМ 300х100-1,0 AISI 304 (L=3000мм)
			400	14,48	H0129162626	ЛПНМ.400.100.3000.1.6	ЛМс-ПЗНМ 400х100-1,0 AISI 304 (L=3000мм)
			500	16,84	H0129162627	ЛПНМ.500.100.3000.1.6	ЛМс-ПЗНМ 500х100-1,0 AISI 304 (L=3000мм)
			600	19,19	H0129162628	ЛПНМ.600.100.3000.1.6	ЛМс-ПЗНМ 600х100-1,0 AISI 304 (L=3000мм)
		1,2	100	8,92	H0129162632	ЛПНМ.100.100.3000.1,2.6	ЛМс-ПЗНМ 100х100-1,2 AISI 304 (L=3000мм)
			150	10,37	H0129162633	ЛПНМ.150.100.3000.1,2.6	ЛМс-ПЗНМ 150х100-1,2 AISI 304 (L=3000мм)
			200	11,77	H0129162634	ЛПНМ.200.100.3000.1,2.6	ЛМс-ПЗНМ 200х100-1,2 AISI 304 (L=3000мм)
			300	14,57	H0129162635	ЛПНМ.300.100.3000.1,2.6	ЛМс-ПЗНМ 300х100-1,2 AISI 304 (L=3000мм)
			400	17,47	H0129162636	ЛПНМ.400.100.3000.1,2.6	ЛМс-ПЗНМ 400х100-1,2 AISI 304 (L=3000мм)
			500	20,21	H0129162637	ЛПНМ.500.100.3000.1,2.6	ЛМс-ПЗНМ 500х100-1,2 AISI 304 (L=3000мм)
			600	23,03	H0129162638	ЛПНМ.600.100.3000.1,2.6	ЛМс-ПЗНМ 600х100-1,2 AISI 304 (L=3000мм)
		1,5	100	10,37	H0129162642	ЛПНМ.100.100.3000.1,5.6	ЛМс-ПЗНМ 100х100-1,5 AISI 304 (L=3000мм)
			150	12,07	H0129162643	ЛПНМ.150.100.3000.1,5.6	ЛМс-ПЗНМ 150х100-1,5 AISI 304 (L=3000мм)
			200	13,67	H0129162644	ЛПНМ.200.100.3000.1,5.6	ЛМс-ПЗНМ 200х100-1,5 AISI 304 (L=3000мм)
			300	16,97	H0129162645	ЛПНМ.300.100.3000.1,5.6	ЛМс-ПЗНМ 300х100-1,5 AISI 304 (L=3000мм)
			400	20,27	H0129162646	ЛПНМ.400.100.3000.1,5.6	ЛМс-ПЗНМ 400х100-1,5 AISI 304 (L=3000мм)
			500	23,57	H0129162647	ЛПНМ.500.100.3000.1,5.6	ЛМс-ПЗНМ 500х100-1,5 AISI 304 (L=3000мм)
			600	26,87	H0129162648	ЛПНМ.600.100.3000.1,5.6	ЛМс-ПЗНМ 600х100-1,5 AISI 304 (L=3000мм)

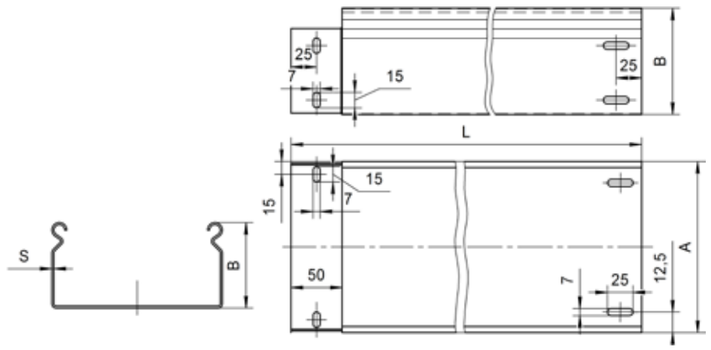

Под заказ возможно изготовление нестандартных лотков с другими типоразмерами, толщинами, длиной и типом покрытия

Лоток монтажный прямой неперфорированный без соединителей ЛПНМ (ЛМс-ПЗНМ), борт 150 мм, длина 2000 мм

Высота, H, мм	Длина, L, мм	Толщина, S, мм	Ширина, B, мм	Масса, кг	Артикул	Новое наименование	Старое наименование
150	2000	1	150	8,65	H0121161723	ЛПНМ.150.150.2000.1.1	ЛМс-ПЗНМ 150х150-1,0ц УТ1,5 (L=2000 мм)
			200	9,58	H0121161724	ЛПНМ.200.150.2000.1.1	ЛМс-ПЗНМ 200х150-1,0ц УТ1,5 (L=2000 мм)
			300	11,46	H0121161725	ЛПНМ.300.150.2000.1.1	ЛМс-ПЗНМ 300х150-1,0ц УТ1,5 (L=2000 мм)
			400	13,32	H0121161726	ЛПНМ.400.150.2000.1.1	ЛМс-ПЗНМ 400х150-1,0ц УТ1,5 (L=2000 мм)
			500	15,03	H0121161727	ЛПНМ.500.150.2000.1.1	ЛМс-ПЗНМ 500х150-1,0ц УТ1,5 (L=2000 мм)
			600	16,88	H0121161728	ЛПНМ.600.150.2000.1.1	ЛМс-ПЗНМ 600х150-1,0ц УТ1,5 (L=2000 мм)
		1,2	150	10,10	H0121161733	ЛПНМ.150.150.2000.1,2.1	ЛМс-ПЗНМ 150х150-1,2ц УТ1,5 (L=2000 мм)
			200	11,19	H0121161734	ЛПНМ.200.150.2000.1,2.1	ЛМс-ПЗНМ 200х150-1,2ц УТ1,5 (L=2000 мм)
			300	13,39	H0121161735	ЛПНМ.300.150.2000.1,2.1	ЛМс-ПЗНМ 300х150-1,2ц УТ1,5 (L=2000 мм)
			400	15,57	H0121161736	ЛПНМ.400.150.2000.1,2.1	ЛМс-ПЗНМ 400х150-1,2ц УТ1,5 (L=2000 мм)
			500	18,04	H0121161737	ЛПНМ.500.150.2000.1,2.1	ЛМс-ПЗНМ 500х150-1,2ц УТ1,5 (L=2000 мм)
			600	20,25	H0121161738	ЛПНМ.600.150.2000.1,2.1	ЛМс-ПЗНМ 600х150-1,2ц УТ1,5 (L=2000 мм)
		1,5	150	12,28	H0121161743	ЛПНМ.150.150.2000.1,5.1	ЛМс-ПЗНМ 150х150-1,5ц УТ1,5 (L=2000 мм)
			200	13,61	H0121161744	ЛПНМ.200.150.2000.1,5.1	ЛМс-ПЗНМ 200х150-1,5ц УТ1,5 (L=2000 мм)
			300	16,28	H0121161745	ЛПНМ.300.150.2000.1,5.1	ЛМс-ПЗНМ 300х150-1,5ц УТ1,5 (L=2000 мм)
			400	18,93	H0121161746	ЛПНМ.400.150.2000.1,5.1	ЛМс-ПЗНМ 400х150-1,5ц УТ1,5 (L=2000 мм)
			500	21,04	H0121161747	ЛПНМ.500.150.2000.1,5.1	ЛМс-ПЗНМ 500х150-1,5ц УТ1,5 (L=2000 мм)
			600	23,63	H0121161748	ЛПНМ.600.150.2000.1,5.1	ЛМс-ПЗНМ 600х150-1,5ц УТ1,5 (L=2000 мм)
		0,7	150	5,09	H0122161713	ЛПНМ.150.150.2000.0,7.2	ЛМс-ПЗНМ 150х150-0,7ц УТ2,5 (L=2000 мм)
			200	5,64	H0122161714	ЛПНМ.200.150.2000.0,7.2	ЛМс-ПЗНМ 200х150-0,7ц УТ2,5 (L=2000 мм)
			300	6,74	H0122161715	ЛПНМ.300.150.2000.0,7.2	ЛМс-ПЗНМ 300х150-0,7ц УТ2,5 (L=2000 мм)
			400	7,84	H0122161716	ЛПНМ.400.150.2000.0,7.2	ЛМс-ПЗНМ 400х150-0,7ц УТ2,5 (L=2000 мм)
			500	8,96	H0122161717	ЛПНМ.500.150.2000.0,7.2	ЛМс-ПЗНМ 500х150-0,7ц УТ2,5 (L=2000 мм)
			600	10,06	H0122161718	ЛПНМ.600.150.2000.0,7.2	ЛМс-ПЗНМ 600х150-0,7ц УТ2,5 (L=2000 мм)
		1	150	7,27	H0122161723	ЛПНМ.150.150.2000.1.2	ЛМс-ПЗНМ 150х150-1,0ц УТ2,5 (L=2000 мм)
			200	8,05	H0122161724	ЛПНМ.200.150.2000.1.2	ЛМс-ПЗНМ 200х150-1,0ц УТ2,5 (L=2000 мм)
			300	9,62	H0122161725	ЛПНМ.300.150.2000.1.2	ЛМс-ПЗНМ 300х150-1,0ц УТ2,5 (L=2000 мм)
			400	11,19	H0122161726	ЛПНМ.400.150.2000.1.2	ЛМс-ПЗНМ 400х150-1,0ц УТ2,5 (L=2000 мм)
			500	12,8	H0122161727	ЛПНМ.500.150.2000.1.2	ЛМс-ПЗНМ 500х150-1,0ц УТ2,5 (L=2000 мм)
			600	14,37	H0122161728	ЛПНМ.600.150.2000.1.2	ЛМс-ПЗНМ 600х150-1,0ц УТ2,5 (L=2000 мм)
		1,2	150	8,72	H0122161733	ЛПНМ.150.150.2000.1,2.2	ЛМс-ПЗНМ 150х150-1,2ц УТ2,5 (L=2000 мм)
			200	9,66	H0122161734	ЛПНМ.200.150.2000.1,2.2	ЛМс-ПЗНМ 200х150-1,2ц УТ2,5 (L=2000 мм)
			300	11,55	H0122161735	ЛПНМ.300.150.2000.1,2.2	ЛМс-ПЗНМ 300х150-1,2ц УТ2,5 (L=2000 мм)
			400	13,43	H0122161736	ЛПНМ.400.150.2000.1,2.2	ЛМс-ПЗНМ 400х150-1,2ц УТ2,5 (L=2000 мм)
			500	15,35	H0122161737	ЛПНМ.500.150.2000.1,2.2	ЛМс-ПЗНМ 500х150-1,2ц УТ2,5 (L=2000 мм)
			600	17,24	H0122161738	ЛПНМ.600.150.2000.1,2.2	ЛМс-ПЗНМ 600х150-1,2ц УТ2,5 (L=2000 мм)
		1,5	150	10,90	H0122161743	ЛПНМ.150.150.2000.1,5.2	ЛМс-ПЗНМ 150х150-1,5ц УТ2,5 (L=2000 мм)
			200	12,08	H0122161744	ЛПНМ.200.150.2000.1,5.2	ЛМс-ПЗНМ 200х150-1,5ц УТ2,5 (L=2000 мм)
			300	14,44	H0122161745	ЛПНМ.300.150.2000.1,5.2	ЛМс-ПЗНМ 300х150-1,5ц УТ2,5 (L=2000 мм)
			400	16,79	H0122161746	ЛПНМ.400.150.2000.1,5.2	ЛМс-ПЗНМ 400х150-1,5ц УТ2,5 (L=2000 мм)
			500	17,91	H0122161747	ЛПНМ.500.150.2000.1,5.2	ЛМс-ПЗНМ 500х150-1,5ц УТ2,5 (L=2000 мм)
			600	20,11	H0122161748	ЛПНМ.600.150.2000.1,5.2	ЛМс-ПЗНМ 600х150-1,5ц УТ2,5 (L=2000 мм)
		0,7	150	5,34	H0124161713	ЛПНМ.150.150.2000.0,7.4	ЛМс-ПЗНМ 150х150-0,7 У2 (L=2000мм)
			200	5,92	H0124161714	ЛПНМ.200.150.2000.0,7.4	ЛМс-ПЗНМ 200х150-0,7 У2 (L=2000мм)
			300	7,08	H0124161715	ЛПНМ.300.150.2000.0,7.4	ЛМс-ПЗНМ 300х150-0,7 У2 (L=2000мм)
			400	8,23	H0124161716	ЛПНМ.400.150.2000.0,7.4	ЛМс-ПЗНМ 400х150-0,7 У2 (L=2000мм)
			500	9,41	H0124161717	ЛПНМ.500.150.2000.0,7.4	ЛМс-ПЗНМ 500х150-0,7 У2 (L=2000мм)
			600	10,56	H0124161718	ЛПНМ.600.150.2000.0,7.4	ЛМс-ПЗНМ 600х150-0,7 У2 (L=2000мм)
		1	150	7,63	H0124161723	ЛПНМ.150.150.2000.1.4	ЛМс-ПЗНМ 150х150-1,0 У2 (L=2000мм)
			200	8,45	H0124161724	ЛПНМ.200.150.2000.1.4	ЛМс-ПЗНМ 200х150-1,0 У2 (L=2000мм)
			300	10,1	H0124161725	ЛПНМ.300.150.2000.1.4	ЛМс-ПЗНМ 300х150-1,0 У2 (L=2000мм)
			400	11,75	H0124161726	ЛПНМ.400.150.2000.1.4	ЛМс-ПЗНМ 400х150-1,0 У2 (L=2000мм)
			500	13,44	H0124161727	ЛПНМ.500.150.2000.1.4	ЛМс-ПЗНМ 500х150-1,0 У2 (L=2000мм)
			600	15,09	H0124161728	ЛПНМ.600.150.2000.1.4	ЛМс-ПЗНМ 600х150-1,0 У2 (L=2000мм)
		1,2	150	9,16	H0124161733	ЛПНМ.150.150.2000.1,2.4	ЛМс-ПЗНМ 150х150-1,2 У2 (L=2000мм)
			200	10,14	H0124161734	ЛПНМ.200.150.2000.1,2.4	ЛМс-ПЗНМ 200х150-1,2 У2 (L=2000мм)
			300	12,13	H0124161735	ЛПНМ.300.150.2000.1,2.4	ЛМс-ПЗНМ 300х150-1,2 У2 (L=2000мм)
			400	14,1	H0124161736	ЛПНМ.400.150.2000.1,2.4	ЛМс-ПЗНМ 400х150-1,2 У2 (L=2000мм)
			500	16,12	H0124161737	ЛПНМ.500.150.2000.1,2.4	ЛМс-ПЗНМ 500х150-1,2 У2 (L=2000мм)
			600	18,1	H0124161738	ЛПНМ.600.150.2000.1,2.4	ЛМс-ПЗНМ 600х150-1,2 У2 (L=2000мм)
		1,5	150	11,45	H0124161743	ЛПНМ.150.150.2000.1,5.4	ЛМс-ПЗНМ 150х150-1,5 У2 (L=2000мм)
			200	12,68	H0124161744	ЛПНМ.200.150.2000.1,5.4	ЛМс-ПЗНМ 200х150-1,5 У2 (L=2000мм)
			300	15,16	H0124161745	ЛПНМ.300.150.2000.1,5.4	ЛМс-ПЗНМ 300х150-1,5 У2 (L=2000мм)
			400	17,63	H0124161746	ЛПНМ.400.150.2000.1,5.4	ЛМс-ПЗНМ 400х150-1,5 У2 (L=2000мм)
			500	18,81	H0124161747	ЛПНМ.500.150.2000.1,5.4	ЛМс-ПЗНМ 500х150-1,5 У2 (L=2000мм)
			600	21,12	H0124161748	ЛПНМ.600.150.2000.1,5.4	ЛМс-ПЗНМ 600х150-1,5 У2 (L=2000мм)

Под заказ возможно изготовление нестандартных лотков с другими типоразмерами, толщинами, длиной и типом покрытия

Варианты исполнения:
- Горячее цинкование
- Сталь оцинкованная по методу Сендзимира
- Полимерно-порошковая окраска
- Нержавеющая сталь

Пример записи при заказе лотка монтажного прямого неперфорированного без соединителей длиной 2000 мм, высотой 150 мм, толщиной 1 мм, шириной 150 мм, горячее цинкование:
Лоток монтажный прямой неперфорированный монтаж без соединителей ЛПНМ.150.150.2000.1.2 (артикул H0121161723)

Лоток монтажный прямой неперфорированный без соединителей ЛПНМ (ЛМс-ПЗНМ), борт 150 мм, длина 3000 мм

Высота, H, мм	Длина, L, мм	Толщина, S, мм	Ширина, B, мм	Масса, кг	Артикул	Новое наименование	Старое наименование
150	2000	0,8	150	5,82	H0129161783	ЛПНМ.150.150.2000.0,8.6	ЛМс-ПЗНМ 150х150-0,8 AISI 304 (L=2000мм)
			200	6,45	H0129161784	ЛПНМ.200.150.2000.0,8.6	ЛМс-ПЗНМ 200х150-0,8 AISI 304 (L=2000мм)
			300	7,7	H0129161785	ЛПНМ.300.150.2000.0,8.6	ЛМс-ПЗНМ 300х150-0,8 AISI 304 (L=2000мм)
			400	8,96	H0129161786	ЛПНМ.400.150.2000.0,8.6	ЛМс-ПЗНМ 400х150-0,8 AISI 304 (L=2000мм)
			500	10,24	H0129161787	ЛПНМ.500.150.2000.0,8.6	ЛМс-ПЗНМ 500х150-0,8 AISI 304 (L=2000мм)
			600	11,5	H0129161788	ЛПНМ.600.150.2000.0,8.6	ЛМс-ПЗНМ 600х150-0,8 AISI 304 (L=2000мм)
		1	150	7,27	H0129161723	ЛПНМ.150.150.2000.1.6	ЛМс-ПЗНМ 150х150-1,0 AISI 304 (L=2000мм)
			200	8,05	H0129161724	ЛПНМ.200.150.2000.1.6	ЛМс-ПЗНМ 200х150-1,0 AISI 304 (L=2000мм)
			300	9,62	H0129161725	ЛПНМ.300.150.2000.1.6	ЛМс-ПЗНМ 300х150-1,0 AISI 304 (L=2000мм)
			400	11,19	H0129161726	ЛПНМ.400.150.2000.1.6	ЛМс-ПЗНМ 400х150-1,0 AISI 304 (L=2000мм)
			500	12,8	H0129161727	ЛПНМ.500.150.2000.1.6	ЛМс-ПЗНМ 500х150-1,0 AISI 304 (L=2000мм)
			600	14,37	H0129161728	ЛПНМ.600.150.2000.1.6	ЛМс-ПЗНМ 600х150-1,0 AISI 304 (L=2000мм)
		1,2	150	8,72	H0129161733	ЛПНМ.150.150.2000.1,2.6	ЛМс-ПЗНМ 150х150-1,2 AISI 304 (L=2000мм)
			200	9,66	H0129161734	ЛПНМ.200.150.2000.1,2.6	ЛМс-ПЗНМ 200х150-1,2 AISI 304 (L=2000мм)
			300	11,55	H0129161735	ЛПНМ.300.150.2000.1,2.6	ЛМс-ПЗНМ 300х150-1,2 AISI 304 (L=2000мм)
			400	13,43	H0129161736	ЛПНМ.400.150.2000.1,2.6	ЛМс-ПЗНМ 400х150-1,2 AISI 304 (L=2000мм)
			500	15,35	H0129161737	ЛПНМ.500.150.2000.1,2.6	ЛМс-ПЗНМ 500х150-1,2 AISI 304 (L=2000мм)
			600	17,24	H0129161738	ЛПНМ.600.150.2000.1,2.6	ЛМс-ПЗНМ 600х150-1,2 AISI 304 (L=2000мм)
		1,5	150	10,9	H0129161743	ЛПНМ.150.150.2000.1,5.6	ЛМс-ПЗНМ 150х150-1,5 AISI 304 (L=2000мм)
			200	12,08	H0129161744	ЛПНМ.200.150.2000.1,5.6	ЛМс-ПЗНМ 200х150-1,5 AISI 304 (L=2000мм)
			300	14,44	H0129161745	ЛПНМ.300.150.2000.1,5.6	ЛМс-ПЗНМ 300х150-1,5 AISI 304 (L=2000мм)
			400	16,79	H0129161746	ЛПНМ.400.150.2000.1,5.6	ЛМс-ПЗНМ 400х150-1,5 AISI 304 (L=2000мм)
			500	17,91	H0129161747	ЛПНМ.500.150.2000.1,5.6	ЛМс-ПЗНМ 500х150-1,5 AISI 304 (L=2000мм)
			600	20,11	H0129161748	ЛПНМ.600.150.2000.1,5.6	ЛМс-ПЗНМ 600х150-1,5 AISI 304 (L=2000мм)
	3000	1	150	12,97	H0121162723	ЛПНМ.150.150.3000.1.1	ЛМс-ПЗНМ 150х150-1,0ц УТ1,5 (L=3000 мм)
			200	14,38	H0121162724	ЛПНМ.200.150.3000.1.1	ЛМс-ПЗНМ 200х150-1,0ц УТ1,5 (L=3000 мм)
			300	17,19	H0121162725	ЛПНМ.300.150.3000.1.1	ЛМс-ПЗНМ 300х150-1,0ц УТ1,5 (L=3000 мм)
			400	19,99	H0121162726	ЛПНМ.400.150.3000.1.1	ЛМс-ПЗНМ 400х150-1,0ц УТ1,5 (L=3000 мм)
			500	22,55	H0121162727	ЛПНМ.500.150.3000.1.1	ЛМс-ПЗНМ 500х150-1,0ц УТ1,5 (L=3000 мм)
			600	25,31	H0121162728	ЛПНМ.600.150.3000.1.1	ЛМс-ПЗНМ 600х150-1,0ц УТ1,5 (L=3000 мм)
		1,2	150	15,15	H0121162733	ЛПНМ.150.150.3000.1,2.1	ЛМс-ПЗНМ 150х150-1,2ц УТ1,5 (L=3000 мм)
			200	16,80	H0121162734	ЛПНМ.200.150.3000.1,2.1	ЛМс-ПЗНМ 200х150-1,2ц УТ1,5 (L=3000 мм)
			300	20,07	H0121162735	ЛПНМ.300.150.3000.1,2.1	ЛМс-ПЗНМ 300х150-1,2ц УТ1,5 (L=3000 мм)
			400	23,35	H0121162736	ЛПНМ.400.150.3000.1,2.1	ЛМс-ПЗНМ 400х150-1,2ц УТ1,5 (L=3000 мм)
			500	27,06	H0121162737	ЛПНМ.500.150.3000.1,2.1	ЛМс-ПЗНМ 500х150-1,2ц УТ1,5 (L=3000 мм)
			600	30,38	H0121162738	ЛПНМ.600.150.3000.1,2.1	ЛМс-ПЗНМ 600х150-1,2ц УТ1,5 (L=3000 мм)
		1,5	150	18,44	H0121162743	ЛПНМ.150.150.3000.1,5.1	ЛМс-ПЗНМ 150х150-1,5ц УТ1,5 (L=3000 мм)
			200	20,42	H0121162744	ЛПНМ.200.150.3000.1,5.1	ЛМс-ПЗНМ 200х150-1,5ц УТ1,5 (L=3000 мм)
			300	24,40	H0121162745	ЛПНМ.300.150.3000.1,5.1	ЛМс-ПЗНМ 300х150-1,5ц УТ1,5 (L=3000 мм)
			400	28,39	H0121162746	ЛПНМ.400.150.3000.1,5.1	ЛМс-ПЗНМ 400х150-1,5ц УТ1,5 (L=3000 мм)
			500	31,56	H0121162747	ЛПНМ.500.150.3000.1,5.1	ЛМс-ПЗНМ 500х150-1,5ц УТ1,5 (L=3000 мм)
			600	35,44	H0121162748	ЛПНМ.600.150.3000.1,5.1	ЛМс-ПЗНМ 600х150-1,5ц УТ1,5 (L=3000 мм)
		0,7	150	7,63	H0122162713	ЛПНМ.150.150.3000.0,7.2	ЛМс-ПЗНМ 150х150-0,7ц УТ2,5 (L=3000 мм)
			200	8,46	H0122162714	ЛПНМ.200.150.3000.0,7.2	ЛМс-ПЗНМ 200х150-0,7ц УТ2,5 (L=3000 мм)
			300	10,11	H0122162715	ЛПНМ.300.150.3000.0,7.2	ЛМс-ПЗНМ 300х150-0,7ц УТ2,5 (L=3000 мм)
			400	11,75	H0122162716	ЛПНМ.400.150.3000.0,7.2	ЛМс-ПЗНМ 400х150-0,7ц УТ2,5 (L=3000 мм)
			500	13,44	H0122162717	ЛПНМ.500.150.3000.0,7.2	ЛМс-ПЗНМ 500х150-0,7ц УТ2,5 (L=3000 мм)
			600	15,08	H0122162718	ЛПНМ.600.150.3000.0,7.2	ЛМс-ПЗНМ 600х150-0,7ц УТ2,5 (L=3000 мм)
		1	150	10,90	H0122162723	ЛПНМ.150.150.3000.1.2	ЛМс-ПЗНМ 150х150-1,0ц УТ2,5 (L=3000 мм)
			200	12,08	H0122162724	ЛПНМ.200.150.3000.1.2	ЛМс-ПЗНМ 200х150-1,0ц УТ2,5 (L=3000 мм)
			300	14,44	H0122162725	ЛПНМ.300.150.3000.1.2	ЛМс-ПЗНМ 300х150-1,0ц УТ2,5 (L=3000 мм)
			400	16,79	H0122162726	ЛПНМ.400.150.3000.1.2	ЛМс-ПЗНМ 400х150-1,0ц УТ2,5 (L=3000 мм)
			500	19,19	H0122162727	ЛПНМ.500.150.3000.1.2	ЛМс-ПЗНМ 500х150-1,0ц УТ2,5 (L=3000 мм)
			600	21,55	H0122162728	ЛПНМ.600.150.3000.1.2	ЛМс-ПЗНМ 600х150-1,0ц УТ2,5 (L=3000 мм)
		1,2	150	13,08	H0122162733	ЛПНМ.150.150.3000.1,2.2	ЛМс-ПЗНМ 150х150-1,2ц УТ2,5 (L=3000 мм)
			200	14,50	H0122162734	ЛПНМ.200.150.3000.1,2.2	ЛМс-ПЗНМ 200х150-1,2ц УТ2,5 (L=3000 мм)
			300	17,32	H0122162735	ЛПНМ.300.150.3000.1,2.2	ЛМс-ПЗНМ 300х150-1,2ц УТ2,5 (L=3000 мм)
			400	20,15	H0122162736	ЛПНМ.400.150.3000.1,2.2	ЛМс-ПЗНМ 400х150-1,2ц УТ2,5 (L=3000 мм)
			500	23,03	H0122162737	ЛПНМ.500.150.3000.1,2.2	ЛМс-ПЗНМ 500х150-1,2ц УТ2,5 (L=3000 мм)
			600	25,86	H0122162738	ЛПНМ.600.150.3000.1,2.2	ЛМс-ПЗНМ 600х150-1,2ц УТ2,5 (L=3000 мм)
		1,5	150	16,36	H0122162743	ЛПНМ.150.150.3000.1,5.2	ЛМс-ПЗНМ 150х150-1,5ц УТ2,5 (L=3000 мм)
			200	18,12	H0122162744	ЛПНМ.200.150.3000.1,5.2	ЛМс-ПЗНМ 200х150-1,5ц УТ2,5 (L=3000 мм)
			300	21,65	H0122162745	ЛПНМ.300.150.3000.1,5.2	ЛМс-ПЗНМ 300х150-1,5ц УТ2,5 (L=3000 мм)
			400	25,19	H0122162746	ЛПНМ.400.150.3000.1,5.2	ЛМс-ПЗНМ 400х150-1,5ц УТ2,5 (L=3000 мм)
			500	26,87	H0122162747	ЛПНМ.500.150.3000.1,5.2	ЛМс-ПЗНМ 500х150-1,5ц УТ2,5 (L=3000 мм)
			600	30,17	H0122162748	ЛПНМ.600.150.3000.1,5.2	ЛМс-ПЗНМ 600х150-1,5ц УТ2,5 (L=3000 мм)

Под заказ возможно изготовление нестандартных лотков с другими типоразмерами, толщинами, длиной и типом покрытия

Варианты исполнения:
- Горячее цинкование
- Сталь оцинкованная по методу Сендзимира
- Полимерно-порошковая окраска
- Нержавеющая сталь

Пример записи при заказе лотка монтажного прямого неперфорированного без соединителей длиной 3000 мм, высотой 150 мм, толщиной 1,5 мм, шириной 600 мм, сталь оцинкованная по методу Сендзимира:
Лоток монтажный прямой неперфорированный монтаж без соединителей ЛПНМ.600.150.3000.1,5.2 (артикул H0122162748)

Лоток монтажный прямой неперфорированный без соединителей ЛПНМ (ЛМс-ПЗНМ), борт 150 мм, длина 3000 мм

Высота, H, мм	Длина, L, мм	Толщина, S, мм	Ширина, B, мм	Масса, кг	Артикул	Новое наименование	Старое наименование
150	3000	0,8	150	8,72	H0129162783	ЛПНМ.150.150.3000.0,8.6	ЛМс-ПЗНМ 150х150-0,8 AISI 304 (L=3000мм)
			200	9,67	H0129162784	ЛПНМ.200.150.3000.0,8.6	ЛМс-ПЗНМ 200х150-0,8 AISI 304 (L=3000мм)
			300	11,55	H0129162785	ЛПНМ.300.150.3000.0,8.6	ЛМс-ПЗНМ 300х150-0,8 AISI 304 (L=3000мм)
			400	13,43	H0129162786	ЛПНМ.400.150.3000.0,8.6	ЛМс-ПЗНМ 400х150-0,8 AISI 304 (L=3000мм)
			500	15,36	H0129162787	ЛПНМ.500.150.3000.0,8.6	ЛМс-ПЗНМ 500х150-0,8 AISI 304 (L=3000мм)
			600	17,23	H0129162788	ЛПНМ.600.150.3000.0,8.6	ЛМс-ПЗНМ 600х150-0,8 AISI 304 (L=3000мм)
		1	150	10,9	H0129162723	ЛПНМ.150.150.3000.1.6	ЛМс-ПЗНМ 150х150-1,0 AISI 304 (L=3000мм)
			200	12,08	H0129162724	ЛПНМ.200.150.3000.1.6	ЛМс-ПЗНМ 200х150-1,0 AISI 304 (L=3000мм)
			300	14,44	H0129162725	ЛПНМ.300.150.3000.1.6	ЛМс-ПЗНМ 300х150-1,0 AISI 304 (L=3000мм)
			400	16,79	H0129162726	ЛПНМ.400.150.3000.1.6	ЛМс-ПЗНМ 400х150-1,0 AISI 304 (L=3000мм)
			500	19,19	H0129162727	ЛПНМ.500.150.3000.1.6	ЛМс-ПЗНМ 500х150-1,0 AISI 304 (L=3000мм)
			600	21,55	H0129162728	ЛПНМ.600.150.3000.1.6	ЛМс-ПЗНМ 600х150-1,0 AISI 304 (L=3000мм)
		1,2	150	13,08	H0129162733	ЛПНМ.150.150.3000.1,2.6	ЛМс-ПЗНМ 150х150-1,2 AISI 304 (L=3000мм)
			200	14,5	H0129162734	ЛПНМ.200.150.3000.1,2.6	ЛМс-ПЗНМ 200х150-1,2 AISI 304 (L=3000мм)
			300	17,32	H0129162735	ЛПНМ.300.150.3000.1,2.6	ЛМс-ПЗНМ 300х150-1,2 AISI 304 (L=3000мм)
			400	20,15	H0129162736	ЛПНМ.400.150.3000.1,2.6	ЛМс-ПЗНМ 400х150-1,2 AISI 304 (L=3000мм)
			500	23,03	H0129162737	ЛПНМ.500.150.3000.1,2.6	ЛМс-ПЗНМ 500х150-1,2 AISI 304 (L=3000мм)
			600	25,86	H0129162738	ЛПНМ.600.150.3000.1,2.6	ЛМс-ПЗНМ 600х150-1,2 AISI 304 (L=3000мм)
		1,5	150	16,36	H0129162743	ЛПНМ.150.150.3000.1,5.6	ЛМс-ПЗНМ 150х150-1,5 AISI 304 (L=3000мм)
			200	18,12	H0129162744	ЛПНМ.200.150.3000.1,5.6	ЛМс-ПЗНМ 200х150-1,5 AISI 304 (L=3000мм)
			300	21,65	H0129162745	ЛПНМ.300.150.3000.1,5.6	ЛМс-ПЗНМ 300х150-1,5 AISI 304 (L=3000мм)
			400	25,19	H0129162746	ЛПНМ.400.150.3000.1,5.6	ЛМс-ПЗНМ 400х150-1,5 AISI 304 (L=3000мм)
			500	26,87	H0129162747	ЛПНМ.500.150.3000.1,5.6	ЛМс-ПЗНМ 500х150-1,5 AISI 304 (L=3000мм)
			600	30,17	H0129162748	ЛПНМ.600.150.3000.1,5.6	ЛМс-ПЗНМ 600х150-1,5 AISI 304 (L=3000мм)

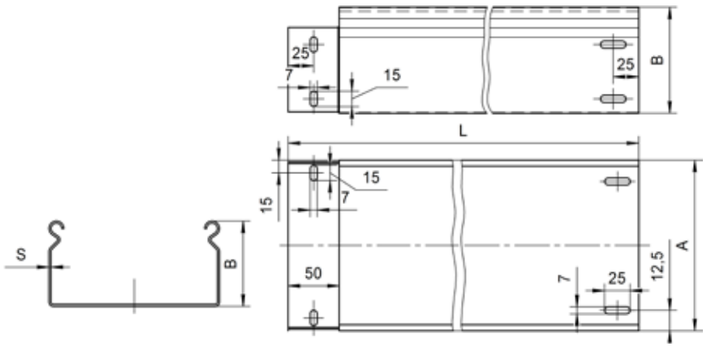

Варианты исполнения:
- Горячее цинкование
- Сталь оцинкованная по методу Сендзимира
- Полимерно-порошковая окраска
- Нержавеющая сталь

Пример записи при заказе лотка монтажного прямого неперфорированного без соединителей длиной 3000 мм, высотой 150 мм, толщиной 1,5 мм, шириной 600 мм, нержавеющая сталь:
Лоток монтажный прямой неперфорированный монтаж без соединителей ЛПНМ.600.150.3000.1,5.6 (артикул H0129162748)

Под заказ возможно изготовление нестандартных лотков с другими типоразмерами, толщинами, длиной и типом покрытия

Лоток монтажный прямой неперфорированный без соединителей ЛПНМ (ЛМс-ПЗНМ), борт 200 мм, длина 2000 мм

Высота, H, мм	Длина, L, мм	Толщина, S, мм	Ширина, B, мм	Масса, кг	Артикул	Новое наименование	Старое наименование
200	2000	1	200	11,46	H0121161824	ЛПНМ.200.200.2000.1.1	ЛМс-ПЗНМ 200х200-1,0ц УТ1,5 (L=2000 мм)
			300	13,32	H0121161825	ЛПНМ.300.200.2000.1.1	ЛМс-ПЗНМ 300х200-1,0ц УТ1,5 (L=2000 мм)
			400	15,19	H0121161826	ЛПНМ.400.200.2000.1.1	ЛМс-ПЗНМ 400х200-1,0ц УТ1,5 (L=2000 мм)
			500	16,88	H0121161827	ЛПНМ.500.200.2000.1.1	ЛМс-ПЗНМ 500х200-1,0ц УТ1,5 (L=2000 мм)
			600	18,72	H0121161828	ЛПНМ.600.200.2000.1.1	ЛМс-ПЗНМ 600х200-1,0ц УТ1,5 (L=2000 мм)
		1,2	200	13,39	H0121161834	ЛПНМ.200.200.2000.1,2.1	ЛМс-ПЗНМ 200х200-1,2ц УТ1,5 (L=2000 мм)
			300	15,57	H0121161835	ЛПНМ.300.200.2000.1,2.1	ЛМс-ПЗНМ 300х200-1,2ц УТ1,5 (L=2000 мм)
			400	17,75	H0121161836	ЛПНМ.400.200.2000.1,2.1	ЛМс-ПЗНМ 400х200-1,2ц УТ1,5 (L=2000 мм)
			500	20,25	H0121161837	ЛПНМ.500.200.2000.1,2.1	ЛМс-ПЗНМ 500х200-1,2ц УТ1,5 (L=2000 мм)
			600	22,46	H0121161838	ЛПНМ.600.200.2000.1,2.1	ЛМс-ПЗНМ 600х200-1,2ц УТ1,5 (L=2000 мм)
		1,5	200	16,28	H0121161844	ЛПНМ.200.200.2000.1,5.1	ЛМс-ПЗНМ 200х200-1,5ц УТ1,5 (L=2000 мм)
			300	18,93	H0121161845	ЛПНМ.300.200.2000.1,5.1	ЛМс-ПЗНМ 300х200-1,5ц УТ1,5 (L=2000 мм)
			400	21,58	H0121161846	ЛПНМ.400.200.2000.1,5.1	ЛМс-ПЗНМ 400х200-1,5ц УТ1,5 (L=2000 мм)
			500	23,63	H0121161847	ЛПНМ.500.200.2000.1,5.1	ЛМс-ПЗНМ 500х200-1,5ц УТ1,5 (L=2000 мм)
			600	26,21	H0121161848	ЛПНМ.600.200.2000.1,5.1	ЛМс-ПЗНМ 600х200-1,5ц УТ1,5 (L=2000 мм)
		0,7	200	6,74	H0122161814	ЛПНМ.200.200.2000.0,7.2	ЛМс-ПЗНМ 200х200-0,7ц УТ2,5 (L=2000 мм)
			300	7,84	H0122161815	ЛПНМ.300.200.2000.0,7.2	ЛМс-ПЗНМ 300х200-0,7ц УТ2,5 (L=2000 мм)
			400	8,93	H0122161816	ЛПНМ.400.200.2000.0,7.2	ЛМс-ПЗНМ 400х200-0,7ц УТ2,5 (L=2000 мм)
			500	10,06	H0122161817	ЛПНМ.500.200.2000.0,7.2	ЛМс-ПЗНМ 500х200-0,7ц УТ2,5 (L=2000 мм)
			600	11,15	H0122161818	ЛПНМ.600.200.2000.0,7.2	ЛМс-ПЗНМ 600х200-0,7ц УТ2,5 (L=2000 мм)
		1	200	9,62	H0122161824	ЛПНМ.200.200.2000.1.2	ЛМс-ПЗНМ 200х200-1,0ц УТ2,5 (L=2000 мм)
			300	11,19	H0122161825	ЛПНМ.300.200.2000.1.2	ЛМс-ПЗНМ 300х200-1,0ц УТ2,5 (L=2000 мм)
			400	12,76	H0122161826	ЛПНМ.400.200.2000.1.2	ЛМс-ПЗНМ 400х200-1,0ц УТ2,5 (L=2000 мм)
			500	14,37	H0122161827	ЛПНМ.500.200.2000.1.2	ЛМс-ПЗНМ 500х200-1,0ц УТ2,5 (L=2000 мм)
			600	15,94	H0122161828	ЛПНМ.600.200.2000.1.2	ЛМс-ПЗНМ 600х200-1,0ц УТ2,5 (L=2000 мм)
		1,2	200	11,55	H0122161834	ЛПНМ.200.200.2000.1,2.2	ЛМс-ПЗНМ 200х200-1,2ц УТ2,5 (L=2000 мм)
			300	13,43	H0122161835	ЛПНМ.300.200.2000.1,2.2	ЛМс-ПЗНМ 300х200-1,2ц УТ2,5 (L=2000 мм)
			400	15,32	H0122161836	ЛПНМ.400.200.2000.1,2.2	ЛМс-ПЗНМ 400х200-1,2ц УТ2,5 (L=2000 мм)
			500	17,24	H0122161837	ЛПНМ.500.200.2000.1,2.2	ЛМс-ПЗНМ 500х200-1,2ц УТ2,5 (L=2000 мм)
			600	19,12	H0122161838	ЛПНМ.600.200.2000.1,2.2	ЛМс-ПЗНМ 600х200-1,2ц УТ2,5 (L=2000 мм)
		1,5	200	14,44	H0122161844	ЛПНМ.200.200.2000.1,5.2	ЛМс-ПЗНМ 200х200-1,5ц УТ2,5 (L=2000 мм)
			300	16,79	H0122161845	ЛПНМ.300.200.2000.1,5.2	ЛМс-ПЗНМ 300х200-1,5ц УТ2,5 (L=2000 мм)
			400	19,15	H0122161846	ЛПНМ.400.200.2000.1,5.2	ЛМс-ПЗНМ 400х200-1,5ц УТ2,5 (L=2000 мм)
			500	20,11	H0122161847	ЛПНМ.500.200.2000.1,5.2	ЛМс-ПЗНМ 500х200-1,5ц УТ2,5 (L=2000 мм)
			600	22,31	H0122161848	ЛПНМ.600.200.2000.1,5.2	ЛМс-ПЗНМ 600х200-1,5ц УТ2,5 (L=2000 мм)
		0,7	200	7,08	H0124161814	ЛПНМ.200.200.2000.0,7.4	ЛМс-ПЗНМ 200х200-0,7 У2 (L=2000мм)
			300	8,23	H0124161815	ЛПНМ.300.200.2000.0,7.4	ЛМс-ПЗНМ 300х200-0,7 У2 (L=2000мм)
			400	9,38	H0124161816	ЛПНМ.400.200.2000.0,7.4	ЛМс-ПЗНМ 400х200-0,7 У2 (L=2000мм)
			500	10,56	H0124161817	ЛПНМ.500.200.2000.0,7.4	ЛМс-ПЗНМ 500х200-0,7 У2 (L=2000мм)
			600	11,71	H0124161818	ЛПНМ.600.200.2000.0,7.4	ЛМс-ПЗНМ 600х200-0,7 У2 (L=2000мм)
		1	200	10,1	H0124161824	ЛПНМ.200.200.2000.1.4	ЛМс-ПЗНМ 200х200-1,0 У2 (L=2000мм)
			300	11,75	H0124161825	ЛПНМ.300.200.2000.1.4	ЛМс-ПЗНМ 300х200-1,0 У2 (L=2000мм)
			400	13,4	H0124161826	ЛПНМ.400.200.2000.1.4	ЛМс-ПЗНМ 400х200-1,0 У2 (L=2000мм)
			500	15,09	H0124161827	ЛПНМ.500.200.2000.1.4	ЛМс-ПЗНМ 500х200-1,0 У2 (L=2000мм)
			600	16,74	H0124161828	ЛПНМ.600.200.2000.1.4	ЛМс-ПЗНМ 600х200-1,0 У2 (L=2000мм)
		1,2	200	12,13	H0124161834	ЛПНМ.200.200.2000.1,2.4	ЛМс-ПЗНМ 200х200-1,2 У2 (L=2000мм)
			300	14,1	H0124161835	ЛПНМ.300.200.2000.1,2.4	ЛМс-ПЗНМ 300х200-1,2 У2 (L=2000мм)
			400	16,09	H0124161836	ЛПНМ.400.200.2000.1,2.4	ЛМс-ПЗНМ 400х200-1,2 У2 (L=2000мм)
			500	18,1	H0124161837	ЛПНМ.500.200.2000.1,2.4	ЛМс-ПЗНМ 500х200-1,2 У2 (L=2000мм)
			600	20,08	H0124161838	ЛПНМ.600.200.2000.1,2.4	ЛМс-ПЗНМ 600х200-1,2 У2 (L=2000мм)
		1,5	200	15,16	H0124161844	ЛПНМ.200.200.2000.1,5.4	ЛМс-ПЗНМ 200х200-1,5 У2 (L=2000мм)
			300	17,63	H0124161845	ЛПНМ.300.200.2000.1,5.4	ЛМс-ПЗНМ 300х200-1,5 У2 (L=2000мм)
			400	20,11	H0124161846	ЛПНМ.400.200.2000.1,5.4	ЛМс-ПЗНМ 400х200-1,5 У2 (L=2000мм)
			500	21,12	H0124161847	ЛПНМ.500.200.2000.1,5.4	ЛМс-ПЗНМ 500х200-1,5 У2 (L=2000мм)
			600	23,43	H0124161848	ЛПНМ.600.200.2000.1,5.4	ЛМс-ПЗНМ 600х200-1,5 У2 (L=2000мм)
		0,8	200	7,7	H0129161884	ЛПНМ.200.200.2000.0,8.6	ЛМс-ПЗНМ 200х200-0,8 AISI 304 (L=2000мм)
			300	8,96	H0129161885	ЛПНМ.300.200.2000.0,8.6	ЛМс-ПЗНМ 300х200-0,8 AISI 304 (L=2000мм)
			400	10,21	H0129161886	ЛПНМ.400.200.2000.0,8.6	ЛМс-ПЗНМ 400х200-0,8 AISI 304 (L=2000мм)
			500	11,5	H0129161887	ЛПНМ.500.200.2000.0,8.6	ЛМс-ПЗНМ 500х200-0,8 AISI 304 (L=2000мм)
			600	12,74	H0129161888	ЛПНМ.600.200.2000.0,8.6	ЛМс-ПЗНМ 600х200-0,8 AISI 304 (L=2000мм)
		1	200	9,62	H0129161824	ЛПНМ.200.200.2000.1.6	ЛМс-ПЗНМ 200х200-1,0 AISI 304 (L=2000мм)
			300	11,19	H0129161825	ЛПНМ.300.200.2000.1.6	ЛМс-ПЗНМ 300х200-1,0 AISI 304 (L=2000мм)
			400	12,76	H0129161826	ЛПНМ.400.200.2000.1.6	ЛМс-ПЗНМ 400х200-1,0 AISI 304 (L=2000мм)
			500	14,37	H0129161827	ЛПНМ.500.200.2000.1.6	ЛМс-ПЗНМ 500х200-1,0 AISI 304 (L=2000мм)
			600	15,94	H0129161828	ЛПНМ.600.200.2000.1.6	ЛМс-ПЗНМ 600х200-1,0 AISI 304 (L=2000мм)
		1,2	200	11,55	H0129161834	ЛПНМ.200.200.2000.1,2.6	ЛМс-ПЗНМ 200х200-1,2 AISI 304 (L=2000мм)
			300	13,43	H0129161835	ЛПНМ.300.200.2000.1,2.6	ЛМс-ПЗНМ 300х200-1,2 AISI 304 (L=2000мм)
			400	15,32	H0129161836	ЛПНМ.400.200.2000.1,2.6	ЛМс-ПЗНМ 400х200-1,2 AISI 304 (L=2000мм)
			500	17,24	H0129161837	ЛПНМ.500.200.2000.1,2.6	ЛМс-ПЗНМ 500х200-1,2 AISI 304 (L=2000мм)
			600	19,12	H0129161838	ЛПНМ.600.200.2000.1,2.6	ЛМс-ПЗНМ 600х200-1,2 AISI 304 (L=2000мм)
		1,5	200	14,44	H0129161844	ЛПНМ.200.200.2000.1,5.6	ЛМс-ПЗНМ 200х200-1,5 AISI 304 (L=2000мм)
			300	16,79	H0129161845	ЛПНМ.300.200.2000.1,5.6	ЛМс-ПЗНМ 300х200-1,5 AISI 304 (L=2000мм)
			400	19,15	H0129161846	ЛПНМ.400.200.2000.1,5.6	ЛМс-ПЗНМ 400х200-1,5 AISI 304 (L=2000мм)
			500	20,11	H0129161847	ЛПНМ.500.200.2000.1,5.6	ЛМс-ПЗНМ 500х200-1,5 AISI 304 (L=2000мм)
			600	22,31	H0129161848	ЛПНМ.600.200.2000.1,5.6	ЛМс-ПЗНМ 600х200-1,5 AISI 304 (L=2000мм)

Варианты исполнения:
- Горячее цинкование
- Сталь оцинкованная по методу Сендзимира
- Полимерно-порошковая окраска
- Нержавеющая сталь

Пример записи при заказе лотка монтажного прямого неперфорированного без соединителей длиной 2000 мм, высотой 200 мм, толщиной 1 мм, шириной 600 мм, горячее цинкование: **Лоток монтажный прямой неперфорированный монтаж без соединителей ЛПНМ.600.200.2000.1.1 (артикул H0121161828)**

Под заказ возможно изготовление нестандартных лотков с другими типоразмерами, толщинами, длиной и типом покрытия

Лоток монтажный прямой неперфорированный без соединителей ЛПНМ (ЛМс-ПЗНМ), борт 200 мм, длина 3000 мм

Высота, H, мм	Длина, L, мм	Толщина, S, мм	Ширина, B, мм	Масса, кг	Артикул	Новое наименование	Старое наименование
200	3000	1	200	17,19	H0121162824	ЛПНМ.200.200.3000.1.1	ЛМс-ПЗНМ 200х200-1,0ц УТ1,5 (L=3000 мм)
			300	19,99	H0121162825	ЛПНМ.300.200.3000.1.1	ЛМс-ПЗНМ 300х200-1,0ц УТ1,5 (L=3000 мм)
			400	22,80	H0121162826	ЛПНМ.400.200.3000.1.1	ЛМс-ПЗНМ 400х200-1,0ц УТ1,5 (L=3000 мм)
			500	25,31	H0121162827	ЛПНМ.500.200.3000.1.1	ЛМс-ПЗНМ 500х200-1,0ц УТ1,5 (L=3000 мм)
			600	28,08	H0121162828	ЛПНМ.600.200.3000.1.1	ЛМс-ПЗНМ 600х200-1,0ц УТ1,5 (L=3000 мм)
		1,2	200	20,07	H0121162834	ЛПНМ.200.200.3000.1,2.1	ЛМс-ПЗНМ 200х200-1,2ц УТ1,5 (L=3000 мм)
			300	23,35	H0121162835	ЛПНМ.300.200.3000.1,2.1	ЛМс-ПЗНМ 300х200-1,2ц УТ1,5 (L=3000 мм)
			400	26,63	H0121162836	ЛПНМ.400.200.3000.1,2.1	ЛМс-ПЗНМ 400х200-1,2ц УТ1,5 (L=3000 мм)
			500	30,38	H0121162837	ЛПНМ.500.200.3000.1,2.1	ЛМс-ПЗНМ 500х200-1,2ц УТ1,5 (L=3000 мм)
			600	33,7	H0121162838	ЛПНМ.600.200.3000.1,2.1	ЛМс-ПЗНМ 600х200-1,2ц УТ1,5 (L=3000 мм)
		1,5	200	24,40	H0121162844	ЛПНМ.200.200.3000.1,5.1	ЛМс-ПЗНМ 200х200-1,5ц УТ1,5 (L=3000 мм)
			300	28,39	H0121162845	ЛПНМ.300.200.3000.1,5.1	ЛМс-ПЗНМ 300х200-1,5ц УТ1,5 (L=3000 мм)
			400	32,37	H0121162846	ЛПНМ.400.200.3000.1,5.1	ЛМс-ПЗНМ 400х200-1,5ц УТ1,5 (L=3000 мм)
			500	35,44	H0121162847	ЛПНМ.500.200.3000.1,5.1	ЛМс-ПЗНМ 500х200-1,5ц УТ1,5 (L=3000 мм)
			600	39,31	H0121162848	ЛПНМ.600.200.3000.1,5.1	ЛМс-ПЗНМ 600х200-1,5ц УТ1,5 (L=3000 мм)
		0,7	200	10,11	H0122162814	ЛПНМ.200.200.3000.0,7.2	ЛМс-ПЗНМ 200х200-0,7ц УТ2,5 (L=3000 мм)
			300	11,75	H0122162815	ЛПНМ.300.200.3000.0,7.2	ЛМс-ПЗНМ 300х200-0,7ц УТ2,5 (L=3000 мм)
			400	13,40	H0122162816	ЛПНМ.400.200.3000.0,7.2	ЛМс-ПЗНМ 400х200-0,7ц УТ2,5 (L=3000 мм)
			500	15,08	H0122162817	ЛПНМ.500.200.3000.0,7.2	ЛМс-ПЗНМ 500х200-0,7ц УТ2,5 (L=3000 мм)
			600	16,73	H0122162818	ЛПНМ.600.200.3000.0,7.2	ЛМс-ПЗНМ 600х200-0,7ц УТ2,5 (L=3000 мм)
		1	200	14,44	H0122162824	ЛПНМ.200.200.3000.1.2	ЛМс-ПЗНМ 200х200-1,0ц УТ2,5 (L=3000 мм)
			300	16,79	H0122162825	ЛПНМ.300.200.3000.1.2	ЛМс-ПЗНМ 300х200-1,0ц УТ2,5 (L=3000 мм)
			400	19,15	H0122162826	ЛПНМ.400.200.3000.1.2	ЛМс-ПЗНМ 400х200-1,0ц УТ2,5 (L=3000 мм)
			500	21,55	H0122162827	ЛПНМ.500.200.3000.1.2	ЛМс-ПЗНМ 500х200-1,0ц УТ2,5 (L=3000 мм)
			600	23,9	H0122162828	ЛПНМ.600.200.3000.1.2	ЛМс-ПЗНМ 600х200-1,0ц УТ2,5 (L=3000 мм)
		1,2	200	17,32	H0122162834	ЛПНМ.200.200.3000.1,2.2	ЛМс-ПЗНМ 200х200-1,2ц УТ2,5 (L=3000 мм)
			300	20,15	H0122162835	ЛПНМ.300.200.3000.1,2.2	ЛМс-ПЗНМ 300х200-1,2ц УТ2,5 (L=3000 мм)
			400	22,98	H0122162836	ЛПНМ.400.200.3000.1,2.2	ЛМс-ПЗНМ 400х200-1,2ц УТ2,5 (L=3000 мм)
			500	25,86	H0122162837	ЛПНМ.500.200.3000.1,2.2	ЛМс-ПЗНМ 500х200-1,2ц УТ2,5 (L=3000 мм)
			600	28,68	H0122162838	ЛПНМ.600.200.3000.1,2.2	ЛМс-ПЗНМ 600х200-1,2ц УТ2,5 (L=3000 мм)
		1,5	200	21,65	H0122162844	ЛПНМ.200.200.3000.1,5.2	ЛМс-ПЗНМ 200х200-1,5ц УТ2,5 (L=3000 мм)
			300	25,19	H0122162845	ЛПНМ.300.200.3000.1,5.2	ЛМс-ПЗНМ 300х200-1,5ц УТ2,5 (L=3000 мм)
			400	28,72	H0122162846	ЛПНМ.400.200.3000.1,5.2	ЛМс-ПЗНМ 400х200-1,5ц УТ2,5 (L=3000 мм)
			500	30,17	H0122162847	ЛПНМ.500.200.3000.1,5.2	ЛМс-ПЗНМ 500х200-1,5ц УТ2,5 (L=3000 мм)
			600	33,46	H0122162848	ЛПНМ.600.200.3000.1,5.2	ЛМс-ПЗНМ 600х200-1,5ц УТ2,5 (L=3000 мм)
		0,8	200	11,55	H0129162884	ЛПНМ.200.200.3000.0,8.6	ЛМс-ПЗНМ 200х200-0,8 AISI 304 (L=3000мм)
			300	13,43	H0129162885	ЛПНМ.300.200.3000.0,8.6	ЛМс-ПЗНМ 300х200-0,8 AISI 304 (L=3000мм)
			400	15,31	H0129162886	ЛПНМ.400.200.3000.0,8.6	ЛМс-ПЗНМ 400х200-0,8 AISI 304 (L=3000мм)
			500	17,23	H0129162887	ЛПНМ.500.200.3000.0,8.6	ЛМс-ПЗНМ 500х200-0,8 AISI 304 (L=3000мм)
			600	19,12	H0129162888	ЛПНМ.600.200.3000.0,8.6	ЛМс-ПЗНМ 600х200-0,8 AISI 304 (L=3000мм)
		1	200	14,44	H0129162824	ЛПНМ.200.200.3000.1.6	ЛМс-ПЗНМ 200х200-1,0 AISI 304 (L=3000мм)
			300	16,79	H0129162825	ЛПНМ.300.200.3000.1.6	ЛМс-ПЗНМ 300х200-1,0 AISI 304 (L=3000мм)
			400	19,15	H0129162826	ЛПНМ.400.200.3000.1.6	ЛМс-ПЗНМ 400х200-1,0 AISI 304 (L=3000мм)
			500	21,55	H0129162827	ЛПНМ.500.200.3000.1.6	ЛМс-ПЗНМ 500х200-1,0 AISI 304 (L=3000мм)
			600	23,9	H0129162828	ЛПНМ.600.200.3000.1.6	ЛМс-ПЗНМ 600х200-1,0 AISI 304 (L=3000мм)
		1,2	200	17,32	H0129162834	ЛПНМ.200.200.3000.1,2.6	ЛМс-ПЗНМ 200х200-1,2 AISI 304 (L=3000мм)
			300	20,15	H0129162835	ЛПНМ.300.200.3000.1,2.6	ЛМс-ПЗНМ 300х200-1,2 AISI 304 (L=3000мм)
			400	22,98	H0129162836	ЛПНМ.400.200.3000.1,2.6	ЛМс-ПЗНМ 400х200-1,2 AISI 304 (L=3000мм)
			500	25,86	H0129162837	ЛПНМ.500.200.3000.1,2.6	ЛМс-ПЗНМ 500х200-1,2 AISI 304 (L=3000мм)
			600	28,68	H0129162838	ЛПНМ.600.200.3000.1,2.6	ЛМс-ПЗНМ 600х200-1,2 AISI 304 (L=3000мм)
		1,5	200	21,65	H0129162844	ЛПНМ.200.200.3000.1,5.6	ЛМс-ПЗНМ 200х200-1,5 AISI 304 (L=3000мм)
			300	25,19	H0129162845	ЛПНМ.300.200.3000.1,5.6	ЛМс-ПЗНМ 300х200-1,5 AISI 304 (L=3000мм)
			400	28,39	H0129162846	ЛПНМ.400.200.3000.1,5.6	ЛМс-ПЗНМ 400х200-1,5 AISI 304 (L=3000мм)
			500	30,17	H0129162847	ЛПНМ.500.200.3000.1,5.6	ЛМс-ПЗНМ 500х200-1,5 AISI 304 (L=3000мм)
			600	33,46	H0129162848	ЛПНМ.600.200.3000.1,5.6	ЛМс-ПЗНМ 600х200-1,5 AISI 304 (L=3000мм)

Под заказ возможно изготовление нестандартных лотков с другими типоразмерами, толщинами, длиной и типом покрытия

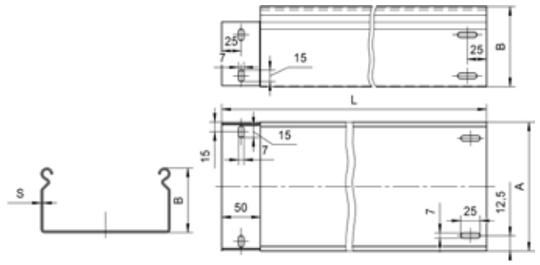

Варианты исполнения:

Горячее цинкование

Сталь оцинкованная по методу Сендзимира

Полимерно-порошковая окраска

Нержавеющая сталь

Пример записи при заказе лотка монтажного прямого неперфорированного без соединителей длиной 3000 мм, высотой 150 мм, толщиной 1,5 мм, шириной 600 мм, нержавеющая сталь:
Лоток монтажный прямой неперфорированный монтаж без соединителей ЛПНМ.600.150.3000.1,5.6 (артикул H0129162748)

Нагрузочные характеристики

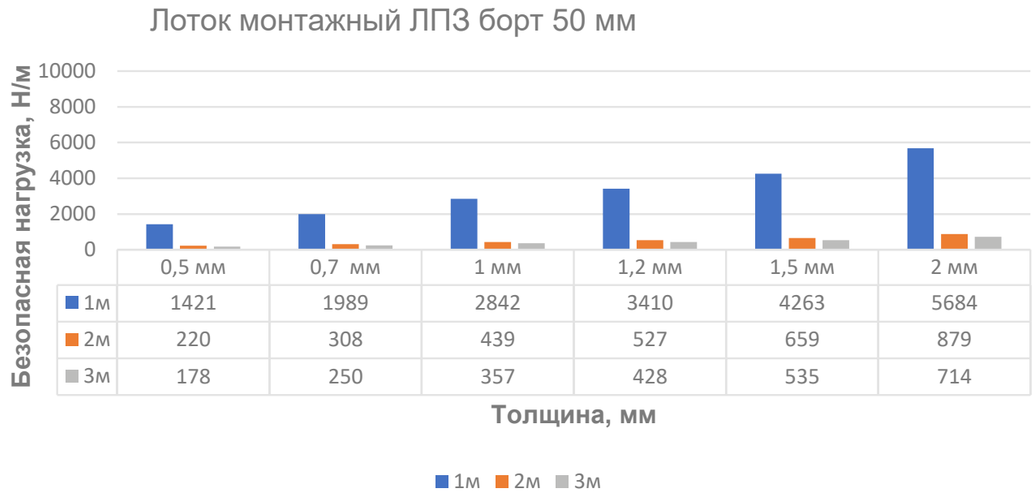

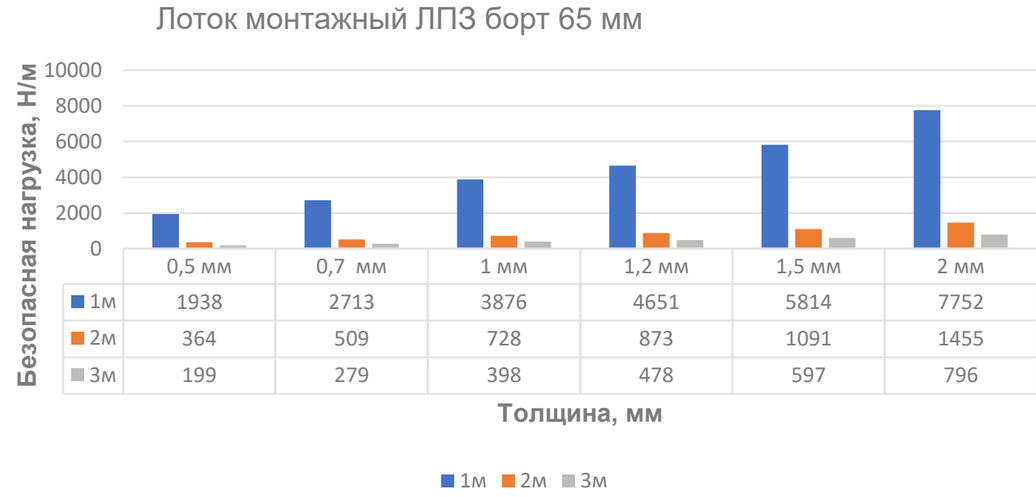

Лоток монтажный ЛПЗ борт 80 мм

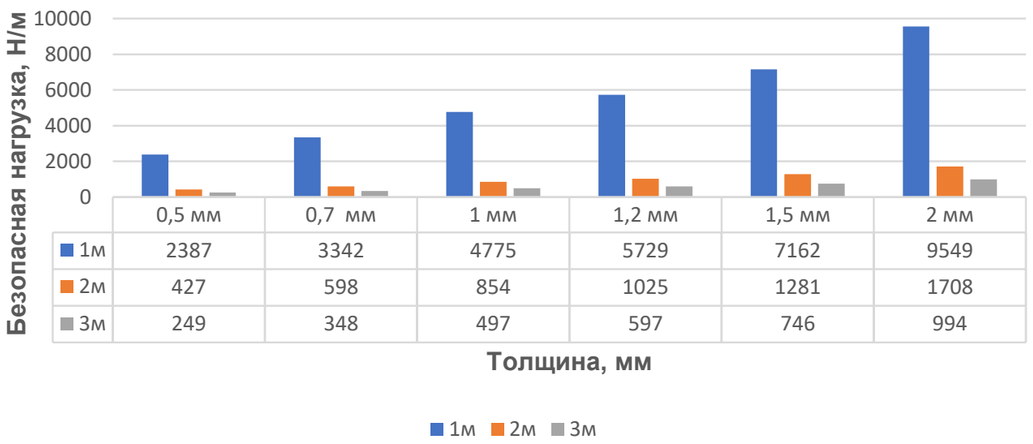

	0,5 мм	0,7 мм	1 мм	1,2 мм	1,5 мм	2 мм
1м	2387	3342	4775	5729	7162	9549
2м	427	598	854	1025	1281	1708
3м	249	348	497	597	746	994

Лоток монтажный ЛПЗ борт 100 мм

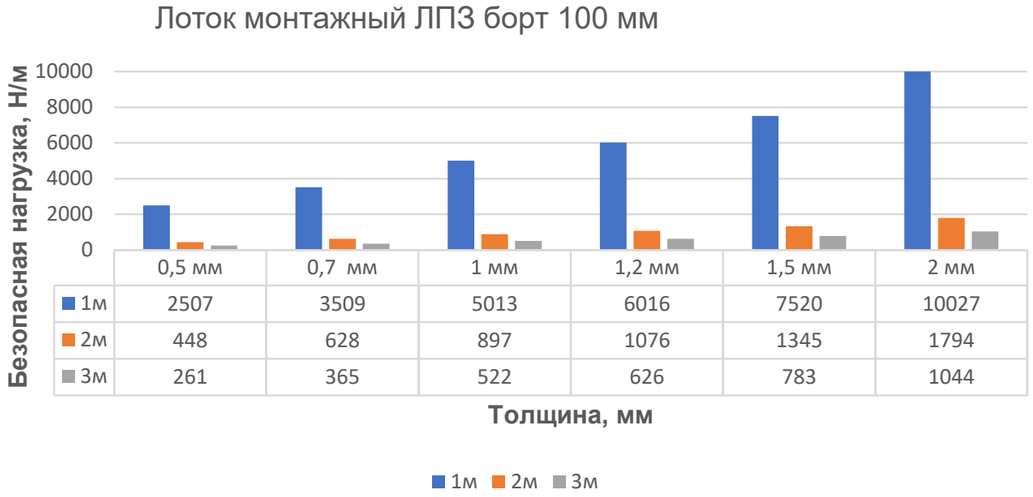

	0,5 мм	0,7 мм	1 мм	1,2 мм	1,5 мм	2 мм
1м	2507	3509	5013	6016	7520	10027
2м	448	628	897	1076	1345	1794
3м	261	365	522	626	783	1044

Лоток монтажный ЛПЗ борт 150 мм

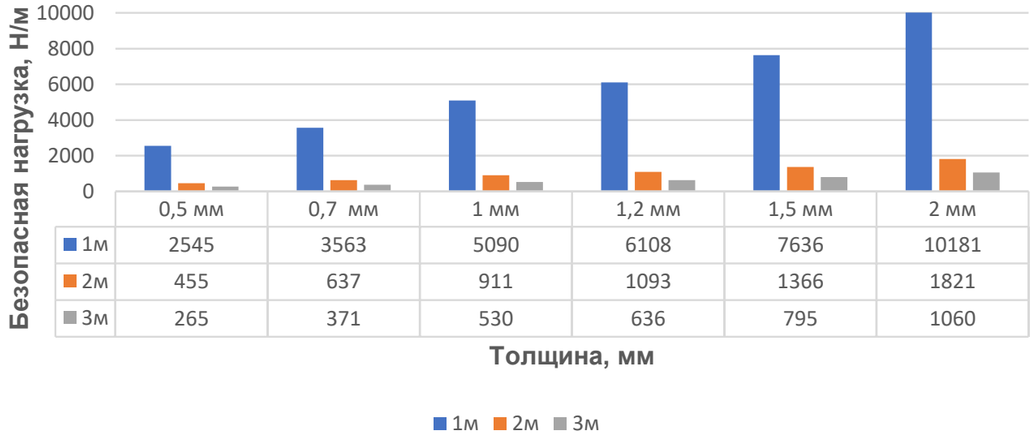

	0,5 мм	0,7 мм	1 мм	1,2 мм	1,5 мм	2 мм
1м	2545	3563	5090	6108	7636	10181
2м	455	637	911	1093	1366	1821
3м	265	371	530	636	795	1060

Лоток монтажный ЛПЗ борт 200 мм

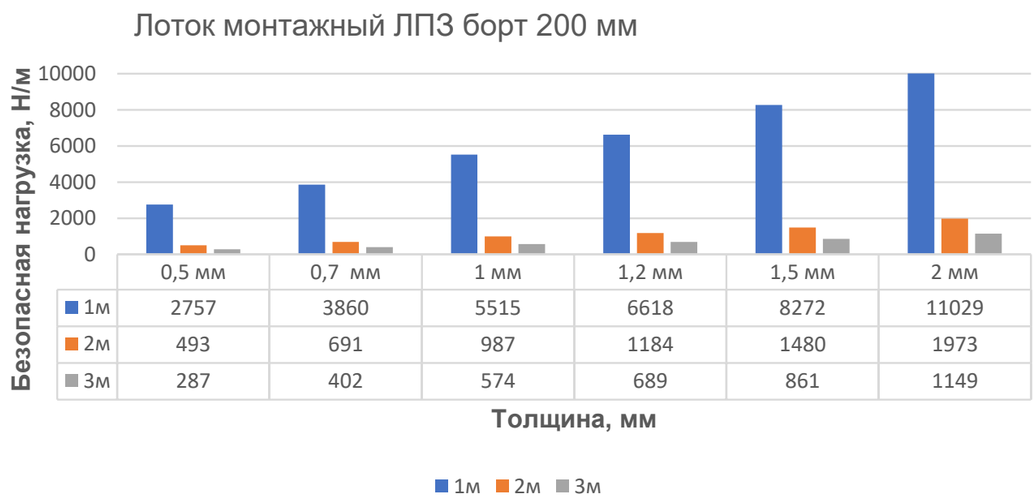

	0,5 мм	0,7 мм	1 мм	1,2 мм	1,5 мм	2 мм
1м	2757	3860	5515	6618	8272	11029
2м	493	691	987	1184	1480	1973
3м	287	402	574	689	861	1149

Лоток монтажный прямой перфорированный без соединителей ЛППМ (ЛМс-ПЗМ), борт 50 мм, длина 2000 мм

Высота, H, мм	Длина, L, мм	Толщина, S, мм	Ширина, B, мм	Масса, кг	Артикул	Новое наименование	Старое наименование
50	2000	0,7	50	2,10	H0121151311	ЛППМ.50.50.2000.0,7.1	ЛМс-ПЗМ 50х50-0,7ц УТ1,5 (L=2000 мм)
			100	2,70	H0121151312	ЛППМ.100.50.2000.0,7.1	ЛМс-ПЗМ 100х50-0,7ц УТ1,5 (L=2000 мм)
			150	3,35	H0121151313	ЛППМ.150.50.2000.0,7.1	ЛМс-ПЗМ 150х50-0,7ц УТ1,5 (L=2000 мм)
			200	3,95	H0121151314	ЛППМ.200.50.2000.0,7.1	ЛМс-ПЗМ 200х50-0,7ц УТ1,5 (L=2000 мм)
			300	5,15	H0121151315	ЛППМ.300.50.2000.0,7.1	ЛМс-ПЗМ 300х50-0,7ц УТ1,5 (L=2000 мм)
			400	6,33	H0121151316	ЛППМ.400.50.2000.0,7.1	ЛМс-ПЗМ 400х50-0,7ц УТ1,5 (L=2000 мм)
		1	50	2,82	H0121151321	ЛППМ.50.50.2000.1.1	ЛМс-ПЗМ 50х50-1,0ц УТ1,5 (L=2000 мм)
			100	3,62	H0121151322	ЛППМ.100.50.2000.1.1	ЛМс-ПЗМ 100х50-1,0ц УТ1,5 (L=2000 мм)
			150	4,48	H0121151323	ЛППМ.150.50.2000.1.1	ЛМс-ПЗМ 150х50-1,0ц УТ1,5 (L=2000 мм)
			200	5,29	H0121151324	ЛППМ.200.50.2000.1.1	ЛМс-ПЗМ 200х50-1,0ц УТ1,5 (L=2000 мм)
			300	6,89	H0121151325	ЛППМ.300.50.2000.1.1	ЛМс-ПЗМ 300х50-1,0ц УТ1,5 (L=2000 мм)
			400	8,48	H0121151326	ЛППМ.400.50.2000.1.1	ЛМс-ПЗМ 400х50-1,0ц УТ1,5 (L=2000 мм)
			500	9,75	H0121151327	ЛППМ.500.50.2000.1.1	ЛМс-ПЗМ 500х50-1,0ц УТ1,5 (L=2000 мм)
			600	11,34	H0121151328	ЛППМ.600.50.2000.1.1	ЛМс-ПЗМ 600х50-1,0ц УТ1,5 (L=2000 мм)
		1,2	50	3,38	H0121151331	ЛППМ.50.50.2000.1,2.1	ЛМс-ПЗМ 50х50-1,2ц УТ1,5 (L=2000 мм)
			100	4,34	H0121151332	ЛППМ.100.50.2000.1,2.1	ЛМс-ПЗМ 100х50-1,2ц УТ1,5 (L=2000 мм)
			150	5,38	H0121151333	ЛППМ.150.50.2000.1,2.1	ЛМс-ПЗМ 150х50-1,2ц УТ1,5 (L=2000 мм)
			200	6,35	H0121151334	ЛППМ.200.50.2000.1,2.1	ЛМс-ПЗМ 200х50-1,2ц УТ1,5 (L=2000 мм)
			300	8,27	H0121151335	ЛППМ.300.50.2000.1,2.1	ЛМс-ПЗМ 300х50-1,2ц УТ1,5 (L=2000 мм)
			400	10,17	H0121151336	ЛППМ.400.50.2000.1,2.1	ЛМс-ПЗМ 400х50-1,2ц УТ1,5 (L=2000 мм)
			500	11,71	H0121151337	ЛППМ.500.50.2000.1,2.1	ЛМс-ПЗМ 500х50-1,2ц УТ1,5 (L=2000 мм)
			600	13,61	H0121151338	ЛППМ.600.50.2000.1,2.1	ЛМс-ПЗМ 600х50-1,2ц УТ1,5 (L=2000 мм)
		1,5	50	3,94	H0121151341	ЛППМ.50.50.2000.1,5.1	ЛМс-ПЗМ 50х50-1,5ц УТ1,5 (L=2000 мм)
			100	5,06	H0121151342	ЛППМ.100.50.2000.1,5.1	ЛМс-ПЗМ 100х50-1,5ц УТ1,5 (L=2000 мм)
			150	6,28	H0121151343	ЛППМ.150.50.2000.1,5.1	ЛМс-ПЗМ 150х50-1,5ц УТ1,5 (L=2000 мм)
			200	7,40	H0121151344	ЛППМ.200.50.2000.1,5.1	ЛМс-ПЗМ 200х50-1,5ц УТ1,5 (L=2000 мм)
			300	9,65	H0121151345	ЛППМ.300.50.2000.1,5.1	ЛМс-ПЗМ 300х50-1,5ц УТ1,5 (L=2000 мм)
			400	11,86	H0121151346	ЛППМ.400.50.2000.1,5.1	ЛМс-ПЗМ 400х50-1,5ц УТ1,5 (L=2000 мм)
			500	13,66	H0121151347	ЛППМ.500.50.2000.1,5.1	ЛМс-ПЗМ 500х50-1,5ц УТ1,5 (L=2000 мм)
			600	15,88	H0121151348	ЛППМ.600.50.2000.1,5.1	ЛМс-ПЗМ 600х50-1,5ц УТ1,5 (L=2000 мм)
		0,55	50	1,27	H0122151301	ЛППМ.50.50.2000.0,55.2	ЛМс-ПЗМ 50х50-0,55ц УТ2,5 (L=2000 мм)
			100	1,63	H0122151302	ЛППМ.100.50.2000.0,55.2	ЛМс-ПЗМ 100х50-0,55ц УТ2,5 (L=2000 мм)
			150	2,01	H0122151303	ЛППМ.150.50.2000.0,55.2	ЛМс-ПЗМ 150х50-0,55ц УТ2,5 (L=2000 мм)
			200	2,43	H0122151304	ЛППМ.200.50.2000.0,55.2	ЛМс-ПЗМ 200х50-0,55ц УТ2,5 (L=2000 мм)
			300	3,21	H0122151305	ЛППМ.300.50.2000.0,55.2	ЛМс-ПЗМ 300х50-0,55ц УТ2,5 (L=2000 мм)
			400	3,99	H0122151306	ЛППМ.400.50.2000.0,55.2	ЛМс-ПЗМ 400х50-0,55ц УТ2,5 (L=2000 мм)
		0,7	50	1,61	H0122151311	ЛППМ.50.50.2000.0,7.2	ЛМс-ПЗМ 50х50-0,7ц УТ2,5 (L=2000 мм)
			100	2,08	H0122151312	ЛППМ.100.50.2000.0,7.2	ЛМс-ПЗМ 100х50-0,7ц УТ2,5 (L=2000 мм)
			150	2,56	H0122151313	ЛППМ.150.50.2000.0,7.2	ЛМс-ПЗМ 150х50-0,7ц УТ2,5 (L=2000 мм)
			200	3,04	H0122151314	ЛППМ.200.50.2000.0,7.2	ЛМс-ПЗМ 200х50-0,7ц УТ2,5 (L=2000 мм)
			300	3,99	H0122151315	ЛППМ.300.50.2000.0,7.2	ЛМс-ПЗМ 300х50-0,7ц УТ2,5 (L=2000 мм)
			400	4,95	H0122151316	ЛППМ.400.50.2000.0,7.2	ЛМс-ПЗМ 400х50-0,7ц УТ2,5 (L=2000 мм)
			500	5,81	H0122151317	ЛППМ.500.50.2000.0,7.2	ЛМс-ПЗМ 500х50-0,7ц УТ2,5 (L=2000 мм)
			600	6,76	H0122151318	ЛППМ.600.50.2000.0,7.2	ЛМс-ПЗМ 600х50-0,7ц УТ2,5 (L=2000 мм)
		1	50	2,30	H0122151321	ЛППМ.50.50.2000.1.2	ЛМс-ПЗМ 50х50-1,0ц УТ2,5 (L=2000 мм)
			100	2,97	H0122151322	ЛППМ.100.50.2000.1.2	ЛМс-ПЗМ 100х50-1,0ц УТ2,5 (L=2000 мм)
			150	3,66	H0122151323	ЛППМ.150.50.2000.1.2	ЛМс-ПЗМ 150х50-1,0ц УТ2,5 (L=2000 мм)
			200	4,34	H0122151324	ЛППМ.200.50.2000.1.2	ЛМс-ПЗМ 200х50-1,0ц УТ2,5 (L=2000 мм)
			300	5,70	H0122151325	ЛППМ.300.50.2000.1.2	ЛМс-ПЗМ 300х50-1,0ц УТ2,5 (L=2000 мм)
			400	7,07	H0122151326	ЛППМ.400.50.2000.1.2	ЛМс-ПЗМ 400х50-1,0ц УТ2,5 (L=2000 мм)
			500	8,3	H0122151327	ЛППМ.500.50.2000.1.2	ЛМс-ПЗМ 500х50-1,0ц УТ2,5 (L=2000 мм)
			600	9,65	H0122151328	ЛППМ.600.50.2000.1.2	ЛМс-ПЗМ 600х50-1,0ц УТ2,5 (L=2000 мм)
		1,2	50	2,76	H0122151331	ЛППМ.50.50.2000.1,2.2	ЛМс-ПЗМ 50х50-1,2ц УТ2,5 (L=2000 мм)
			100	3,57	H0122151332	ЛППМ.100.50.2000.1,2.2	ЛМс-ПЗМ 100х50-1,2ц УТ2,5 (L=2000 мм)
			150	4,39	H0122151333	ЛППМ.150.50.2000.1,2.2	ЛМс-ПЗМ 150х50-1,2ц УТ2,5 (L=2000 мм)
			200	5,22	H0122151334	ЛППМ.200.50.2000.1,2.2	ЛМс-ПЗМ 200х50-1,2ц УТ2,5 (L=2000 мм)
			300	6,84	H0122151335	ЛППМ.300.50.2000.1,2.2	ЛМс-ПЗМ 300х50-1,2ц УТ2,5 (L=2000 мм)
			400	8,49	H0122151336	ЛППМ.400.50.2000.1,2.2	ЛМс-ПЗМ 400х50-1,2ц УТ2,5 (L=2000 мм)
			500	9,96	H0122151337	ЛППМ.500.50.2000.1,2.2	ЛМс-ПЗМ 500х50-1,2ц УТ2,5 (L=2000 мм)
			600	11,58	H0122151338	ЛППМ.600.50.2000.1,2.2	ЛМс-ПЗМ 600х50-1,2ц УТ2,5 (L=2000 мм)
		1,5	50	3,22	H0122151341	ЛППМ.50.50.2000.1,5.2	ЛМс-ПЗМ 50х50-1,5ц УТ2,5 (L=2000 мм)
			100	4,16	H0122151342	ЛППМ.100.50.2000.1,5.2	ЛМс-ПЗМ 100х50-1,5ц УТ2,5 (L=2000 мм)
			150	5,08	H0122151343	ЛППМ.150.50.2000.1,5.2	ЛМс-ПЗМ 150х50-1,5ц УТ2,5 (L=2000 мм)
			200	6,08	H0122151344	ЛППМ.200.50.2000.1,5.2	ЛМс-ПЗМ 200х50-1,5ц УТ2,5 (L=2000 мм)
			300	7,98	H0122151345	ЛППМ.300.50.2000.1,5.2	ЛМс-ПЗМ 300х50-1,5ц УТ2,5 (L=2000 мм)
			400	9,90	H0122151346	ЛППМ.400.50.2000.1,5.2	ЛМс-ПЗМ 400х50-1,5ц УТ2,5 (L=2000 мм)
			500	11,63	H0122151347	ЛППМ.500.50.2000.1,5.2	ЛМс-ПЗМ 500х50-1,5ц УТ2,5 (L=2000 мм)
			600	13,52	H0122151348	ЛППМ.600.50.2000.1,5.2	ЛМс-ПЗМ 600х50-1,5ц УТ2,5 (L=2000 мм)

Под заказ возможно изготовление нестандартных лотков с другими типоразмерами, толщинами, длиной и типом покрытия

Варианты исполнения:
- Горячее цинкование
- Сталь оцинкованная по методу Сендзимира
- Полимерно-порошковая окраска
- Нержавеющая сталь

Пример записи при заказе лотка монтажного прямого перфорированного без соединителей длиной 2000 мм, высотой 50 мм, толщиной 1,5 мм, шириной 200 мм, горячее цинкование: **Лоток монтажный прямой перфорированный монтаж без соединителей ЛППМ.200.50.2000.1,5.1 (артикул H0121151344)**

Лоток монтажный прямой перфорированный без соединителей ЛППМ (ЛМс-ПЗМ), борт 50 мм, длина 3000 мм

Высота, H, мм	Длина, L, мм	Толщина, S, мм	Ширина, B, мм	Масса, кг	Артикул	Новое наименование	Старое наименование
50	3000	0,7	50	3,10	H0121152311	ЛППМ.50.50.3000.0,7.1	ЛМс-ПЗМ 50х50-0,7ц УТ1,5 (L=3000 мм)
			100	4,05	H0121152312	ЛППМ.100.50.3000.0,7.1	ЛМс-ПЗМ 100х50-0,7ц УТ1,5 (L=3000 мм)
			150	5,01	H0121152313	ЛППМ.150.50.3000.0,7.1	ЛМс-ПЗМ 150х50-0,7ц УТ1,5 (L=3000 мм)
			200	5,96	H0121152314	ЛППМ.200.50.3000.0,7.1	ЛМс-ПЗМ 200х50-0,7ц УТ1,5 (L=3000 мм)
			300	7,86	H0121152315	ЛППМ.300.50.3000.0,7.1	ЛМс-ПЗМ 300х50-0,7ц УТ1,5 (L=3000 мм)
			400	9,77	H0121152316	ЛППМ.400.50.3000.0,7.1	ЛМс-ПЗМ 400х50-0,7ц УТ1,5 (L=3000 мм)
		1	50	3,88	H0121152321	ЛППМ.50.50.3000.1.1	ЛМс-ПЗМ 50х50-1,0ц УТ1,5 (L=3000 мм)
			100	5,07	H0121152322	ЛППМ.100.50.3000.1.1	ЛМс-ПЗМ 100х50-1,0ц УТ1,5 (L=3000 мм)
			150	6,25	H0121152323	ЛППМ.150.50.3000.1.1	ЛМс-ПЗМ 150х50-1,0ц УТ1,5 (L=3000 мм)
			200	7,45	H0121152324	ЛППМ.200.50.3000.1.1	ЛМс-ПЗМ 200х50-1,0ц УТ1,5 (L=3000 мм)
			300	9,83	H0121152325	ЛППМ.300.50.3000.1.1	ЛМс-ПЗМ 300х50-1,0ц УТ1,5 (L=3000 мм)
			400	12,20	H0121152326	ЛППМ.400.50.3000.1.1	ЛМс-ПЗМ 400х50-1,0ц УТ1,5 (L=3000 мм)
			500	14,63	H0121152327	ЛППМ.500.50.3000.1.1	ЛМс-ПЗМ 500х50-1,0ц УТ1,5 (L=3000 мм)
			600	17,01	H0121152328	ЛППМ.600.50.3000.1.1	ЛМс-ПЗМ 600х50-1,0ц УТ1,5 (L=3000 мм)
		1,2	50	4,66	H0121152331	ЛППМ.50.50.3000.1,2.1	ЛМс-ПЗМ 50х50-1,2ц УТ1,5 (L=3000 мм)
			100	6,08	H0121152332	ЛППМ.100.50.3000.1,2.1	ЛМс-ПЗМ 100х50-1,2ц УТ1,5 (L=3000 мм)
			150	7,51	H0121152333	ЛППМ.150.50.3000.1,2.1	ЛМс-ПЗМ 150х50-1,2ц УТ1,5 (L=3000 мм)
			200	8,94	H0121152334	ЛППМ.200.50.3000.1,2.1	ЛМс-ПЗМ 200х50-1,2ц УТ1,5 (L=3000 мм)
			300	11,79	H0121152335	ЛППМ.300.50.3000.1,2.1	ЛМс-ПЗМ 300х50-1,2ц УТ1,5 (L=3000 мм)
			400	14,65	H0121152336	ЛППМ.400.50.3000.1,2.1	ЛМс-ПЗМ 400х50-1,2ц УТ1,5 (L=3000 мм)
			500	17,56	H0121152337	ЛППМ.500.50.3000.1,2.1	ЛМс-ПЗМ 500х50-1,2ц УТ1,5 (L=3000 мм)
			600	20,41	H0121152338	ЛППМ.600.50.3000.1,2.1	ЛМс-ПЗМ 600х50-1,2ц УТ1,5 (L=3000 мм)
		1,5	50	5,82	H0121152341	ЛППМ.50.50.3000.1,5.1	ЛМс-ПЗМ 50х50-1,5ц УТ1,5 (L=3000 мм)
			100	7,60	H0121152342	ЛППМ.100.50.3000.1,5.1	ЛМс-ПЗМ 100х50-1,5ц УТ1,5 (L=3000 мм)
			150	9,39	H0121152343	ЛППМ.150.50.3000.1,5.1	ЛМс-ПЗМ 150х50-1,5ц УТ1,5 (L=3000 мм)
			200	11,17	H0121152344	ЛППМ.200.50.3000.1,5.1	ЛМс-ПЗМ 200х50-1,5ц УТ1,5 (L=3000 мм)
			300	14,74	H0121152345	ЛППМ.300.50.3000.1,5.1	ЛМс-ПЗМ 300х50-1,5ц УТ1,5 (L=3000 мм)
			400	18,31	H0121152346	ЛППМ.400.50.3000.1,5.1	ЛМс-ПЗМ 400х50-1,5ц УТ1,5 (L=3000 мм)
			500	20,48	H0121152347	ЛППМ.500.50.3000.1,5.1	ЛМс-ПЗМ 500х50-1,5ц УТ1,5 (L=3000 мм)
			600	23,82	H0121152348	ЛППМ.600.50.3000.1,5.1	ЛМс-ПЗМ 600х50-1,5ц УТ1,5 (L=3000 мм)
		0,55	50	1,91	H0122152301	ЛППМ.50.50.3000.0,55.2	ЛМс-ПЗМ 50х50-0,55ц УТ2,5 (L=3000 мм)
			100	2,45	H0122152302	ЛППМ.100.50.3000.0,55.2	ЛМс-ПЗМ 100х50-0,55ц УТ2,5 (L=3000 мм)
			150	3,07	H0122152303	ЛППМ.150.50.3000.0,55.2	ЛМс-ПЗМ 150х50-0,55ц УТ2,5 (L=3000 мм)
			200	3,65	H0122152304	ЛППМ.200.50.3000.0,55.2	ЛМс-ПЗМ 200х50-0,55ц УТ2,5 (L=3000 мм)
			300	4,82	H0122152305	ЛППМ.300.50.3000.0,55.2	ЛМс-ПЗМ 300х50-0,55ц УТ2,5 (L=3000 мм)
			400	5,98	H0122152306	ЛППМ.400.50.3000.0,55.2	ЛМс-ПЗМ 400х50-0,55ц УТ2,5 (L=3000 мм)
		0,7	50	2,43	H0122152311	ЛППМ.50.50.3000.0,7.2	ЛМс-ПЗМ 50х50-0,7ц УТ2,5 (L=3000 мм)
			100	3,13	H0122152312	ЛППМ.100.50.3000.0,7.2	ЛМс-ПЗМ 100х50-0,7ц УТ2,5 (L=3000 мм)
			150	3,85	H0122152313	ЛППМ.150.50.3000.0,7.2	ЛМс-ПЗМ 150х50-0,7ц УТ2,5 (L=3000 мм)
			200	4,57	H0122152314	ЛППМ.200.50.3000.0,7.2	ЛМс-ПЗМ 200х50-0,7ц УТ2,5 (L=3000 мм)
			300	6,00	H0122152315	ЛППМ.300.50.3000.0,7.2	ЛМс-ПЗМ 300х50-0,7ц УТ2,5 (L=3000 мм)
			400	7,44	H0122152316	ЛППМ.400.50.3000.0,7.2	ЛМс-ПЗМ 400х50-0,7ц УТ2,5 (L=3000 мм)
			500	8,72	H0122152317	ЛППМ.500.50.3000.0,7.2	ЛМс-ПЗМ 500х50-0,7ц УТ2,5 (L=3000 мм)
			600	10,14	H0122152318	ЛППМ.600.50.3000.0,7.2	ЛМс-ПЗМ 600х50-0,7ц УТ2,5 (L=3000 мм)
		1	50	3,46	H0122152321	ЛППМ.50.50.3000.1.2	ЛМс-ПЗМ 50х50-1,0ц УТ2,5 (L=3000 мм)
			100	4,47	H0122152322	ЛППМ.100.50.3000.1.2	ЛМс-ПЗМ 100х50-1,0ц УТ2,5 (L=3000 мм)
			150	5,50	H0122152323	ЛППМ.150.50.3000.1.2	ЛМс-ПЗМ 150х50-1,0ц УТ2,5 (L=3000 мм)
			200	6,53	H0122152324	ЛППМ.200.50.3000.1.2	ЛМс-ПЗМ 200х50-1,0ц УТ2,5 (L=3000 мм)
			300	8,56	H0122152325	ЛППМ.300.50.3000.1.2	ЛМс-ПЗМ 300х50-1,0ц УТ2,5 (L=3000 мм)
			400	10,67	H0122152326	ЛППМ.400.50.3000.1.2	ЛМс-ПЗМ 400х50-1,0ц УТ2,5 (L=3000 мм)
			500	12,46	H0122152327	ЛППМ.500.50.3000.1.2	ЛМс-ПЗМ 500х50-1,0ц УТ2,5 (L=3000 мм)
			600	14,48	H0122152328	ЛППМ.600.50.3000.1.2	ЛМс-ПЗМ 600х50-1,0ц УТ2,5 (L=3000 мм)
		1,2	50	4,16	H0122152331	ЛППМ.50.50.3000.1,2.2	ЛМс-ПЗМ 50х50-1,2ц УТ2,5 (L=3000 мм)
			100	5,37	H0122152332	ЛППМ.100.50.3000.1,2.2	ЛМс-ПЗМ 100х50-1,2ц УТ2,5 (L=3000 мм)
			150	6,60	H0122152333	ЛППМ.150.50.3000.1,2.2	ЛМс-ПЗМ 150х50-1,2ц УТ2,5 (L=3000 мм)
			200	7,84	H0122152334	ЛППМ.200.50.3000.1,2.2	ЛМс-ПЗМ 200х50-1,2ц УТ2,5 (L=3000 мм)
			300	10,27	H0122152335	ЛППМ.300.50.3000.1,2.2	ЛМс-ПЗМ 300х50-1,2ц УТ2,5 (L=3000 мм)
			400	12,77	H0122152336	ЛППМ.400.50.3000.1,2.2	ЛМс-ПЗМ 400х50-1,2ц УТ2,5 (L=3000 мм)
			500	14,95	H0122152337	ЛППМ.500.50.3000.1,2.2	ЛМс-ПЗМ 500х50-1,2ц УТ2,5 (L=3000 мм)
			600	17,38	H0122152338	ЛППМ.600.50.3000.1,2.2	ЛМс-ПЗМ 600х50-1,2ц УТ2,5 (L=3000 мм)
		1,5	50	4,85	H0122152341	ЛППМ.50.50.3000.1,5.2	ЛМс-ПЗМ 50х50-1,5ц УТ2,5 (L=3000 мм)
			100	6,26	H0122152342	ЛППМ.100.50.3000.1,5.2	ЛМс-ПЗМ 100х50-1,5ц УТ2,5 (L=3000 мм)
			150	7,70	H0122152343	ЛППМ.150.50.3000.1,5.2	ЛМс-ПЗМ 150х50-1,5ц УТ2,5 (L=3000 мм)
			200	9,14	H0122152344	ЛППМ.200.50.3000.1,5.2	ЛМс-ПЗМ 200х50-1,5ц УТ2,5 (L=3000 мм)
			300	11,96	H0122152345	ЛППМ.300.50.3000.1,5.2	ЛМс-ПЗМ 300х50-1,5ц УТ2,5 (L=3000 мм)
			400	14,86	H0122152346	ЛППМ.400.50.3000.1,5.2	ЛМс-ПЗМ 400х50-1,5ц УТ2,5 (L=3000 мм)
			500	17,44	H0122152347	ЛППМ.500.50.3000.1,5.2	ЛМс-ПЗМ 500х50-1,5ц УТ2,5 (L=3000 мм)
			600	20,27	H0122152348	ЛППМ.600.50.3000.1,5.2	ЛМс-ПЗМ 600х50-1,5ц УТ2,5 (L=3000 мм)

Под заказ возможно изготовление нестандартных лотков с другими типоразмерами, толщинами, длиной и типом покрытия

Варианты исполнения:
- Горячее цинкование
- Сталь оцинкованная по методу Сендзимира
- Полимерно-порошковая окраска
- Нержавеющая сталь

Пример записи при заказе лотка монтажного прямого перфорированного без соединителей длиной 3000 мм, высотой 50 мм, толщиной 1,2 мм, шириной 600 мм, сталь оцинкованная по методу Сендзимира: **Лоток монтажный прямой перфорированный монтаж без соединителей ЛППМ.600.50.3000.1,2.2 (артикул H0122152338)**

Лоток монтажный прямой перфорированный без соединителей ЛППМ (ЛМс-ПЗМ), борт 50 мм, длина 2000 мм

Под заказ возможно изготовление нестандартных лотков с другими типоразмерами, толщинами, длиной и типом покрытия

Высота, H, мм	Длина, L, мм	Толщина, S, мм	Ширина, B, мм	Масса, кг	Артикул	Новое наименование	Старое наименование
50	2000	0,55	50	1,33	H0124151301	ЛППМ.50.50.2000.0,55.4	ЛМс-ПЗМ 50x50-0,55 У2 (L=2000 мм)
			100	1,71	H0124151302	ЛППМ.100.50.2000.0,55.4	ЛМс-ПЗМ 100x50-0,55 У2 (L=2000 мм)
			150	2,11	H0124151303	ЛППМ.150.50.2000.0,55.4	ЛМс-ПЗМ 150x50-0,55 У2 (L=2000 мм)
			200	2,55	H0124151304	ЛППМ.200.50.2000.0,55.4	ЛМс-ПЗМ 200x50-0,55 У2 (L=2000 мм)
			300	3,37	H0124151305	ЛППМ.300.50.2000.0,55.4	ЛМс-ПЗМ 300x50-0,55 У2 (L=2000 мм)
			400	4,19	H0124151306	ЛППМ.400.50.2000.0,55.4	ЛМс-ПЗМ 400x50-0,55 У2 (L=2000 мм)
		0,7	50	1,69	H0124151311	ЛППМ.50.50.2000.0,7.4	ЛМс-ПЗМ 50x50-0,7 У2 (L=2000мм)
			100	2,18	H0124151312	ЛППМ.100.50.2000.0,7.4	ЛМс-ПЗМ 100x50-0,7 У2 (L=2000мм)
			150	2,69	H0124151313	ЛППМ.150.50.2000.0,7.4	ЛМс-ПЗМ 150x50-0,7 У2 (L=2000мм)
			200	3,19	H0124151314	ЛППМ.200.50.2000.0,7.4	ЛМс-ПЗМ 200x50-0,7 У2 (L=2000мм)
			300	4,19	H0124151315	ЛППМ.300.50.2000.0,7.4	ЛМс-ПЗМ 300x50-0,7 У2 (L=2000мм)
			400	5,2	H0124151316	ЛППМ.400.50.2000.0,7.4	ЛМс-ПЗМ 400x50-0,7 У2 (L=2000мм)
			500	6,1	H0124151317	ЛППМ.500.50.2000.0,7.4	ЛМс-ПЗМ 500x50-0,7 У2 (L=2000мм)
			600	7,1	H0124151318	ЛППМ.600.50.2000.0,7.4	ЛМс-ПЗМ 600x50-0,7 У2 (L=2000мм)
		1	50	2,42	H0124151321	ЛППМ.50.50.2000.1.4	ЛМс-ПЗМ 50x50-1,0 У2 (L=2000мм)
			100	3,12	H0124151322	ЛППМ.100.50.2000.1.4	ЛМс-ПЗМ 100x50-1,0 У2 (L=2000мм)
			150	3,84	H0124151323	ЛППМ.150.50.2000.1.4	ЛМс-ПЗМ 150x50-1,0 У2 (L=2000мм)
			200	4,56	H0124151324	ЛППМ.200.50.2000.1.4	ЛМс-ПЗМ 200x50-1,0 У2 (L=2000мм)
			300	5,99	H0124151325	ЛППМ.300.50.2000.1.4	ЛМс-ПЗМ 300x50-1,0 У2 (L=2000мм)
			400	7,42	H0124151326	ЛППМ.400.50.2000.1.4	ЛМс-ПЗМ 400x50-1,0 У2 (L=2000мм)
			500	8,72	H0124151327	ЛППМ.500.50.2000.1.4	ЛМс-ПЗМ 500x50-1,0 У2 (L=2000мм)
			600	10,13	H0124151328	ЛППМ.600.50.2000.1.4	ЛМс-ПЗМ 600x50-1,0 У2 (L=2000мм)
		1,2	50	2,9	H0124151331	ЛППМ.50.50.2000.1,2.4	ЛМс-ПЗМ 50x50-1,2 У2 (L=2000мм)
			100	3,75	H0124151332	ЛППМ.100.50.2000.1,2.4	ЛМс-ПЗМ 100x50-1,2 У2 (L=2000мм)
			150	4,61	H0124151333	ЛППМ.150.50.2000.1,2.4	ЛМс-ПЗМ 150x50-1,2 У2 (L=2000мм)
			200	5,48	H0124151334	ЛППМ.200.50.2000.1,2.4	ЛМс-ПЗМ 200x50-1,2 У2 (L=2000мм)
			300	7,18	H0124151335	ЛППМ.300.50.2000.1,2.4	ЛМс-ПЗМ 300x50-1,2 У2 (L=2000мм)
			400	8,91	H0124151336	ЛППМ.400.50.2000.1,2.4	ЛМс-ПЗМ 400x50-1,2 У2 (L=2000мм)
			500	10,46	H0124151337	ЛППМ.500.50.2000.1,2.4	ЛМс-ПЗМ 500x50-1,2 У2 (L=2000мм)
			600	12,16	H0124151338	ЛППМ.600.50.2000.1,2.4	ЛМс-ПЗМ 600x50-1,2 У2 (L=2000мм)
		1,5	50	3,38	H0124151341	ЛППМ.50.50.2000.1,5.4	ЛМс-ПЗМ 50x50-1,5 У2 (L=2000мм)
			100	4,37	H0124151342	ЛППМ.100.50.2000.1,5.4	ЛМс-ПЗМ 100x50-1,5 У2 (L=2000мм)
			150	5,33	H0124151343	ЛППМ.150.50.2000.1,5.4	ЛМс-ПЗМ 150x50-1,5 У2 (L=2000мм)
			200	6,38	H0124151344	ЛППМ.200.50.2000.1,5.4	ЛМс-ПЗМ 200x50-1,5 У2 (L=2000мм)
			300	8,38	H0124151345	ЛППМ.300.50.2000.1,5.4	ЛМс-ПЗМ 300x50-1,5 У2 (L=2000мм)
			400	10,4	H0124151346	ЛППМ.400.50.2000.1,5.4	ЛМс-ПЗМ 400x50-1,5 У2 (L=2000мм)
			500	12,21	H0124151347	ЛППМ.500.50.2000.1,5.4	ЛМс-ПЗМ 500x50-1,5 У2 (L=2000мм)
			600	14,2	H0124151348	ЛППМ.600.50.2000.1,5.4	ЛМс-ПЗМ 600x50-1,5 У2 (L=2000мм)
		0,5	50	1,27	H0129151301	ЛППМ.50.50.2000.0,5.6	ЛМс-ПЗМ 50x50-0,5 AISI 304 (L=2000 мм)
			100	1,63	H0129151302	ЛППМ.100.50.2000.0,5.6	ЛМс-ПЗМ 100x50-0,5 AISI 304 (L=2000 мм)
			150	2,011	H0129151303	ЛППМ.150.50.2000.0,5.6	ЛМс-ПЗМ 150x50-0,5 AISI 304 (L=2000 мм)
			200	2,43	H0129151304	ЛППМ.200.50.2000.0,5.6	ЛМс-ПЗМ 200x50-0,5 AISI 304 (L=2000 мм)
			300	3,21	H0129151305	ЛППМ.300.50.2000.0,5.6	ЛМс-ПЗМ 300x50-0,5 AISI 304 (L=2000 мм)
			400	3,99	H0129151306	ЛППМ.400.50.2000.0,5.6	ЛМс-ПЗМ 400x50-0,5 AISI 304 (L=2000 мм)
		0,8	500	1,84	H0129151381	ЛППМ.50.50.2000.0,8.6	ЛМс-ПЗМ 50x50-0,8 AISI 304 (L=2000мм)
			600	2,38	H0129151382	ЛППМ.100.50.2000.0,8.6	ЛМс-ПЗМ 100x50-0,8 AISI 304 (L=2000мм)
			50	2,93	H0129151383	ЛППМ.150.50.2000.0,8.6	ЛМс-ПЗМ 150x50-0,8 AISI 304 (L=2000мм)
			100	3,47	H0129151384	ЛППМ.200.50.2000.0,8.6	ЛМс-ПЗМ 200x50-0,8 AISI 304 (L=2000мм)
			150	4,56	H0129151385	ЛППМ.300.50.2000.0,8.6	ЛМс-ПЗМ 300x50-0,8 AISI 304 (L=2000мм)
			200	5,66	H0129151386	ЛППМ.400.50.2000.0,8.6	ЛМс-ПЗМ 400x50-0,8 AISI 304 (L=2000мм)
			300	6,64	H0129151387	ЛППМ.500.50.2000.0,8.6	ЛМс-ПЗМ 500x50-0,8 AISI 304 (L=2000мм)
			400	7,73	H0129151388	ЛППМ.600.50.2000.0,8.6	ЛМс-ПЗМ 600x50-0,8 AISI 304 (L=2000мм)
		1	50	2,3	H0129151321	ЛППМ.50.50.2000.1.6	ЛМс-ПЗМ 50x50-1,0 AISI 304 (L=2000мм)
			100	2,97	H0129151322	ЛППМ.100.50.2000.1.6	ЛМс-ПЗМ 100x50-1,0 AISI 304 (L=2000мм)
			150	3,66	H0129151323	ЛППМ.150.50.2000.1.6	ЛМс-ПЗМ 150x50-1,0 AISI 304 (L=2000мм)
			200	4,34	H0129151324	ЛППМ.200.50.2000.1.6	ЛМс-ПЗМ 200x50-1,0 AISI 304 (L=2000мм)
			300	5,7	H0129151325	ЛППМ.300.50.2000.1.6	ЛМс-ПЗМ 300x50-1,0 AISI 304 (L=2000мм)
			400	7,07	H0129151326	ЛППМ.400.50.2000.1.6	ЛМс-ПЗМ 400x50-1,0 AISI 304 (L=2000мм)
			500	8,3	H0129151327	ЛППМ.500.50.2000.1.6	ЛМс-ПЗМ 500x50-1,0 AISI 304 (L=2000мм)
			600	9,65	H0129151328	ЛППМ.600.50.2000.1.6	ЛМс-ПЗМ 600x50-1,0 AISI 304 (L=2000мм)
		1,2	50	2,76	H0129151331	ЛППМ.50.50.2000.1,2.6	ЛМс-ПЗМ 50x50-1,2 AISI 304 (L=2000мм)
			100	3,57	H0129151332	ЛППМ.100.50.2000.1,2.6	ЛМс-ПЗМ 100x50-1,2 AISI 304 (L=2000мм)
			150	4,39	H0129151333	ЛППМ.150.50.2000.1,2.6	ЛМс-ПЗМ 150x50-1,2 AISI 304 (L=2000мм)
			200	5,22	H0129151334	ЛППМ.200.50.2000.1,2.6	ЛМс-ПЗМ 200x50-1,2 AISI 304 (L=2000мм)
			300	6,84	H0129151335	ЛППМ.300.50.2000.1,2.6	ЛМс-ПЗМ 300x50-1,2 AISI 304 (L=2000мм)
			400	8,49	H0129151336	ЛППМ.400.50.2000.1,2.6	ЛМс-ПЗМ 400x50-1,2 AISI 304 (L=2000мм)
			500	9,96	H0129151337	ЛППМ.500.50.2000.1,2.6	ЛМс-ПЗМ 500x50-1,2 AISI 304 (L=2000мм)
			600	11,58	H0129151338	ЛППМ.600.50.2000.1,2.6	ЛМс-ПЗМ 600x50-1,2 AISI 304 (L=2000мм)
		1,5	50	3,22	H0129151341	ЛППМ.50.50.2000.1,5.6	ЛМс-ПЗМ 50x50-1,5 AISI 304 (L=2000мм)
			100	4,16	H0129151342	ЛППМ.100.50.2000.1,5.6	ЛМс-ПЗМ 100x50-1,5 AISI 304 (L=2000мм)
			150	5,08	H0129151343	ЛППМ.150.50.2000.1,5.6	ЛМс-ПЗМ 150x50-1,5 AISI 304 (L=2000мм)
			200	6,08	H0129151344	ЛППМ.200.50.2000.1,5.6	ЛМс-ПЗМ 200x50-1,5 AISI 304 (L=2000мм)
			300	7,98	H0129151345	ЛППМ.300.50.2000.1,5.6	ЛМс-ПЗМ 300x50-1,5 AISI 304 (L=2000мм)
			400	9,9	H0129151346	ЛППМ.400.50.2000.1,5.6	ЛМс-ПЗМ 400x50-1,5 AISI 304 (L=2000мм)
			500	11,63	H0129151347	ЛППМ.500.50.2000.1,5.6	ЛМс-ПЗМ 500x50-1,5 AISI 304 (L=2000мм)
			600	13,52	H0129151348	ЛППМ.600.50.2000.1,5.6	ЛМс-ПЗМ 600x50-1,5 AISI 304 (L=2000мм)

Варианты исполнения:

- Горячее цинкование
- Сталь оцинкованная по методу Сендзимира
- Полимерно-порошковая окраска
- Нержавеющая сталь

Пример записи при заказе лотка монтажного прямого перфорированного без соединителей длиной 2000 мм, высотой 50 мм, толщиной 1 мм, шириной 600 мм, нержавеющая сталь: **Лоток монтажный прямой перфорированный монтаж без соединителей ЛППМ.600.50.2000.1.6 (артикул H0129151328)**

Лоток монтажный прямой перфорированный без соединителей ЛППМ (ЛМс-ПЗМ), борт 50 мм, длина 3000 мм

Под заказ возможно изготовление нестандартных лотков с другими типоразмерами, толщинами, длиной и типом покрытия

Высота, H, мм	Длина, L, мм	Толщина, S, мм	Ширина, B, мм	Масса, кг	Артикул	Новое наименование	Старое наименование
50	3000	0,5	50	1,91	H0129152301	ЛППМ.50.50.3000.0,5.6	ЛМс-ПЗМ 50x50-0,5 AISI 304 (L=3000 мм)
			100	2,45	H0129152302	ЛППМ.100.50.3000.0,5.6	ЛМс-ПЗМ 100x50-0,5 AISI 304 (L=3000 мм)
			150	3,07	H0129152303	ЛППМ.150.50.3000.0,5.6	ЛМс-ПЗМ 150x50-0,5 AISI 304 (L=3000 мм)
			200	3,65	H0129152304	ЛППМ.200.50.3000.0,5.6	ЛМс-ПЗМ 200x50-0,5 AISI 304 (L=3000 мм)
			300	4,82	H0129152305	ЛППМ.300.50.3000.0,5.6	ЛМс-ПЗМ 300x50-0,5 AISI 304 (L=3000 мм)
			400	5,98	H0129152306	ЛППМ.400.50.3000.0,5.6	ЛМс-ПЗМ 400x50-0,5 AISI 304 (L=3000 мм)
		0,8	500	2,78	H0129152381	ЛППМ.50.50.3000.0,8.6	ЛМс-ПЗМ 50x50-0,8 AISI 304 (L=3000мм)
			600	3,58	H0129152382	ЛППМ.100.50.3000.0,8.6	ЛМс-ПЗМ 100x50-0,8 AISI 304 (L=3000мм)
			50	4,4	H0129152383	ЛППМ.150.50.3000.0,8.6	ЛМс-ПЗМ 150x50-0,8 AISI 304 (L=3000мм)
			100	5,22	H0129152384	ЛППМ.200.50.3000.0,8.6	ЛМс-ПЗМ 200x50-0,8 AISI 304 (L=3000мм)
			150	6,86	H0129152385	ЛППМ.300.50.3000.0,8.6	ЛМс-ПЗМ 300x50-0,8 AISI 304 (L=3000мм)
			200	8,5	H0129152386	ЛППМ.400.50.3000.0,8.6	ЛМс-ПЗМ 400x50-0,8 AISI 304 (L=3000мм)
			300	9,97	H0129152387	ЛППМ.500.50.3000.0,8.6	ЛМс-ПЗМ 500x50-0,8 AISI 304 (L=3000мм)
			400	11,59	H0129152388	ЛППМ.600.50.3000.0,8.6	ЛМс-ПЗМ 600x50-0,8 AISI 304 (L=3000мм)
		1	50	3,46	H0129152321	ЛППМ.50.50.3000.1.6	ЛМс-ПЗМ 50x50-1,0 AISI 304 (L=3000мм)
			100	4,47	H0129152322	ЛППМ.100.50.3000.1.6	ЛМс-ПЗМ 100x50-1,0 AISI 304 (L=3000мм)
			150	5,5	H0129152323	ЛППМ.150.50.3000.1.6	ЛМс-ПЗМ 150x50-1,0 AISI 304 (L=3000мм)
			200	6,53	H0129152324	ЛППМ.200.50.3000.1.6	ЛМс-ПЗМ 200x50-1,0 AISI 304 (L=3000мм)
			300	8,56	H0129152325	ЛППМ.300.50.3000.1.6	ЛМс-ПЗМ 300x50-1,0 AISI 304 (L=3000мм)
			400	10,67	H0129152326	ЛППМ.400.50.3000.1.6	ЛМс-ПЗМ 400x50-1,0 AISI 304 (L=3000мм)
			500	12,46	H0129152327	ЛППМ.500.50.3000.1.6	ЛМс-ПЗМ 500x50-1,0 AISI 304 (L=3000мм)
			600	14,48	H0129152328	ЛППМ.600.50.3000.1.6	ЛМс-ПЗМ 600x50-1,0 AISI 304 (L=3000мм)
		1,2	50	4,16	H0129152331	ЛППМ.50.50.3000.1,2.6	ЛМс-ПЗМ 50x50-1,2 AISI 304 (L=3000мм)
			100	5,37	H0129152332	ЛППМ.100.50.3000.1,2.6	ЛМс-ПЗМ 100x50-1,2 AISI 304 (L=3000мм)
			150	6,6	H0129152333	ЛППМ.150.50.3000.1,2.6	ЛМс-ПЗМ 150x50-1,2 AISI 304 (L=3000мм)
			200	7,84	H0129152334	ЛППМ.200.50.3000.1,2.6	ЛМс-ПЗМ 200x50-1,2 AISI 304 (L=3000мм)
			300	10,27	H0129152335	ЛППМ.300.50.3000.1,2.6	ЛМс-ПЗМ 300x50-1,2 AISI 304 (L=3000мм)
			400	12,77	H0129152336	ЛППМ.400.50.3000.1,2.6	ЛМс-ПЗМ 400x50-1,2 AISI 304 (L=3000мм)
			500	14,95	H0129152337	ЛППМ.500.50.3000.1,2.6	ЛМс-ПЗМ 500x50-1,2 AISI 304 (L=3000мм)
			600	17,38	H0129152338	ЛППМ.600.50.3000.1,2.6	ЛМс-ПЗМ 600x50-1,2 AISI 304 (L=3000мм)
		1,5	50	4,85	H0129152341	ЛППМ.50.50.3000.1,5.6	ЛМс-ПЗМ 50x50-1,5 AISI 304 (L=3000мм)
			100	6,26	H0129152342	ЛППМ.100.50.3000.1,5.6	ЛМс-ПЗМ 100x50-1,5 AISI 304 (L=3000мм)
			150	7,7	H0129152343	ЛППМ.150.50.3000.1,5.6	ЛМс-ПЗМ 150x50-1,5 AISI 304 (L=3000мм)
			200	9,14	H0129152344	ЛППМ.200.50.3000.1,5.6	ЛМс-ПЗМ 200x50-1,5 AISI 304 (L=3000мм)
			300	11,96	H0129152345	ЛППМ.300.50.3000.1,5.6	ЛМс-ПЗМ 300x50-1,5 AISI 304 (L=3000мм)
			400	14,86	H0129152346	ЛППМ.400.50.3000.1,5.6	ЛМс-ПЗМ 400x50-1,5 AISI 304 (L=3000мм)
			500	17,44	H0129152347	ЛППМ.500.50.3000.1,5.6	ЛМс-ПЗМ 500x50-1,5 AISI 304 (L=3000мм)
			600	20,27	H0129152348	ЛППМ.600.50.3000.1,5.6	ЛМс-ПЗМ 600x50-1,5 AISI 304 (L=3000мм)

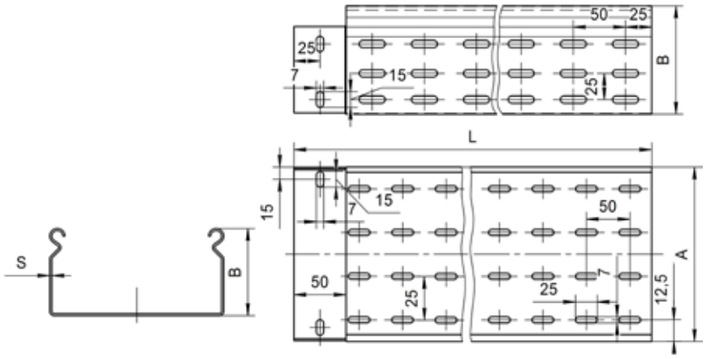

Лоток монтажный прямой перфорированный без соединителей ЛППМ (ЛМс-ПЗМ), борт 65 мм, длина 2000 мм

Высота, H, мм	Длина, L, мм	Толщина, S, мм	Ширина, B, мм	Масса, кг	Артикул	Новое наименование	Старое наименование
65	2000	0,7	100	3,13	H0121151412	ЛППМ.100.65.2000.0,7.1	ЛМс-ПЗМ 100х65-0,7ц УТ1,5 (L=2000 мм)
			150	3,75	H0121151413	ЛППМ.150.65.2000.0,7.1	ЛМс-ПЗМ 150х65-0,7ц УТ1,5 (L=2000 мм)
			200	4,37	H0121151414	ЛППМ.200.65.2000.0,7.1	ЛМс-ПЗМ 200х65-0,7ц УТ1,5 (L=2000 мм)
			300	5,58	H0121151415	ЛППМ.300.65.2000.0,7.1	ЛМс-ПЗМ 300х65-0,7ц УТ1,5 (L=2000 мм)
			400	6,76	H0121151416	ЛППМ.400.65.2000.0,7.1	ЛМс-ПЗМ 400х65-0,7ц УТ1,5 (L=2000 мм)
		1	100	4,18	H0121151422	ЛППМ.100.65.2000.1.1	ЛМс-ПЗМ 100х65-1,0ц УТ1,5 (L=2000 мм)
			150	5,03	H0121151423	ЛППМ.150.65.2000.1.1	ЛМс-ПЗМ 150х65-1,0ц УТ1,5 (L=2000 мм)
			200	5,84	H0121151424	ЛППМ.200.65.2000.1.1	ЛМс-ПЗМ 200х65-1,0ц УТ1,5 (L=2000 мм)
			300	7,45	H0121151425	ЛППМ.300.65.2000.1.1	ЛМс-ПЗМ 300х65-1,0ц УТ1,5 (L=2000 мм)
			400	9,06	H0121151426	ЛППМ.400.65.2000.1.1	ЛМс-ПЗМ 400х65-1,0ц УТ1,5 (L=2000 мм)
			500	10,23	H0121151427	ЛППМ.500.65.2000.1.1	ЛМс-ПЗМ 500х65-1,0ц УТ1,5 (L=2000 мм)
			600	11,82	H0121151428	ЛППМ.600.65.2000.1.1	ЛМс-ПЗМ 600х65-1,0ц УТ1,5 (L=2000 мм)
		1,2	100	5,02	H0121151432	ЛППМ.100.65.2000.1,2.1	ЛМс-ПЗМ 100х65-1,2ц УТ1,5 (L=2000 мм)
			150	6,03	H0121151433	ЛППМ.150.65.2000.1,2.1	ЛМс-ПЗМ 150х65-1,2ц УТ1,5 (L=2000 мм)
			200	7,01	H0121151434	ЛППМ.200.65.2000.1,2.1	ЛМс-ПЗМ 200х65-1,2ц УТ1,5 (L=2000 мм)
			300	8,94	H0121151435	ЛППМ.300.65.2000.1,2.1	ЛМс-ПЗМ 300х65-1,2ц УТ1,5 (L=2000 мм)
			400	10,87	H0121151436	ЛППМ.400.65.2000.1,2.1	ЛМс-ПЗМ 400х65-1,2ц УТ1,5 (L=2000 мм)
			500	12,28	H0121151437	ЛППМ.500.65.2000.1,2.1	ЛМс-ПЗМ 500х65-1,2ц УТ1,5 (L=2000 мм)
			600	14,18	H0121151438	ЛППМ.600.65.2000.1,2.1	ЛМс-ПЗМ 600х65-1,2ц УТ1,5 (L=2000 мм)
		1,5	100	5,86	H0121151442	ЛППМ.100.65.2000.1,5.1	ЛМс-ПЗМ 100х65-1,5ц УТ1,5 (L=2000 мм)
			150	7,04	H0121151443	ЛППМ.150.65.2000.1,5.1	ЛМс-ПЗМ 150х65-1,5ц УТ1,5 (L=2000 мм)
			200	8,19	H0121151444	ЛППМ.200.65.2000.1,5.1	ЛМс-ПЗМ 200х65-1,5ц УТ1,5 (L=2000 мм)
			300	10,47	H0121151445	ЛППМ.300.65.2000.1,5.1	ЛМс-ПЗМ 300х65-1,5ц УТ1,5 (L=2000 мм)
			400	12,67	H0121151446	ЛППМ.400.65.2000.1,5.1	ЛМс-ПЗМ 400х65-1,5ц УТ1,5 (L=2000 мм)
			500	14,32	H0121151447	ЛППМ.500.65.2000.1,5.1	ЛМс-ПЗМ 500х65-1,5ц УТ1,5 (L=2000 мм)
			600	16,54	H0121151448	ЛППМ.600.65.2000.1,5.1	ЛМс-ПЗМ 600х65-1,5ц УТ1,5 (L=2000 мм)
		0,55	100	1,89	H0122151402	ЛППМ.100.65.2000.0,55.2	ЛМс-ПЗМ 100х65-0,55ц УТ2,5 (L=2000 мм)
			150	2,28	H0122151403	ЛППМ.150.65.2000.0,55.2	ЛМс-ПЗМ 150х65-0,55ц УТ2,5 (L=2000 мм)
			200	2,66	H0122151404	ЛППМ.200.65.2000.0,55.2	ЛМс-ПЗМ 200х65-0,55ц УТ2,5 (L=2000 мм)
			300	3,45	H0122151405	ЛППМ.300.65.2000.0,55.2	ЛМс-ПЗМ 300х65-0,55ц УТ2,5 (L=2000 мм)
			400	4,22	H0122151406	ЛППМ.400.65.2000.0,55.2	ЛМс-ПЗМ 400х65-0,55ц УТ2,5 (L=2000 мм)
		0,7	100	2,41	H0122151412	ЛППМ.100.65.2000.0,7.2	ЛМс-ПЗМ 100х65-0,7ц УТ2,5 (L=2000 мм)
			150	2,89	H0122151413	ЛППМ.150.65.2000.0,7.2	ЛМс-ПЗМ 150х65-0,7ц УТ2,5 (L=2000 мм)
			200	3,37	H0122151414	ЛППМ.200.65.2000.0,7.2	ЛМс-ПЗМ 200х65-0,7ц УТ2,5 (L=2000 мм)
			300	4,32	H0122151415	ЛППМ.300.65.2000.0,7.2	ЛМс-ПЗМ 300х65-0,7ц УТ2,5 (L=2000 мм)
			400	5,28	H0122151416	ЛППМ.400.65.2000.0,7.2	ЛМс-ПЗМ 400х65-0,7ц УТ2,5 (L=2000 мм)
			500	6,1	H0122151417	ЛППМ.500.65.2000.0,7.2	ЛМс-ПЗМ 500х65-0,7ц УТ2,5 (L=2000 мм)
			600	7,04	H0122151418	ЛППМ.600.65.2000.0,7.2	ЛМс-ПЗМ 600х65-0,7ц УТ2,5 (L=2000 мм)
		1	100	3,45	H0122151422	ЛППМ.100.65.2000.1.2	ЛМс-ПЗМ 100х65-1,0ц УТ2,5 (L=2000 мм)
			150	4,14	H0122151423	ЛППМ.150.65.2000.1.2	ЛМс-ПЗМ 150х65-1,0ц УТ2,5 (L=2000 мм)
			200	4,82	H0122151424	ЛППМ.200.65.2000.1.2	ЛМс-ПЗМ 200х65-1,0ц УТ2,5 (L=2000 мм)
			300	6,18	H0122151425	ЛППМ.300.65.2000.1.2	ЛМс-ПЗМ 300х65-1,0ц УТ2,5 (L=2000 мм)
			400	7,55	H0122151426	ЛППМ.400.65.2000.1.2	ЛМс-ПЗМ 400х65-1,0ц УТ2,5 (L=2000 мм)
			500	8,71	H0122151427	ЛППМ.500.65.2000.1.2	ЛМс-ПЗМ 500х65-1,0ц УТ2,5 (L=2000 мм)
			600	10,06	H0122151428	ЛППМ.600.65.2000.1.2	ЛМс-ПЗМ 600х65-1,0ц УТ2,5 (L=2000 мм)
		1,2	100	4,14	H0122151432	ЛППМ.100.65.2000.1,2.2	ЛМс-ПЗМ 100х65-1,2ц УТ2,5 (L=2000 мм)
			150	4,96	H0122151433	ЛППМ.150.65.2000.1,2.2	ЛМс-ПЗМ 150х65-1,2ц УТ2,5 (L=2000 мм)
			200	5,78	H0122151434	ЛППМ.200.65.2000.1,2.2	ЛМс-ПЗМ 200х65-1,2ц УТ2,5 (L=2000 мм)
			300	7,41	H0122151435	ЛППМ.300.65.2000.1,2.2	ЛМс-ПЗМ 300х65-1,2ц УТ2,5 (L=2000 мм)
			400	9,06	H0122151436	ЛППМ.400.65.2000.1,2.2	ЛМс-ПЗМ 400х65-1,2ц УТ2,5 (L=2000 мм)
			500	10,45	H0122151437	ЛППМ.500.65.2000.1,2.2	ЛМс-ПЗМ 500х65-1,2ц УТ2,5 (L=2000 мм)
			600	12,07	H0122151438	ЛППМ.600.65.2000.1,2.2	ЛМс-ПЗМ 600х65-1,2ц УТ2,5 (L=2000 мм)
		1,5	100	4,83	H0122151442	ЛППМ.100.65.2000.1,5.2	ЛМс-ПЗМ 100х65-1,5ц УТ2,5 (L=2000 мм)
			150	5,79	H0122151443	ЛППМ.150.65.2000.1,5.2	ЛМс-ПЗМ 150х65-1,5ц УТ2,5 (L=2000 мм)
			200	6,75	H0122151444	ЛППМ.200.65.2000.1,5.2	ЛМс-ПЗМ 200х65-1,5ц УТ2,5 (L=2000 мм)
			300	8,65	H0122151445	ЛППМ.300.65.2000.1,5.2	ЛМс-ПЗМ 300х65-1,5ц УТ2,5 (L=2000 мм)
			400	10,57	H0122151446	ЛППМ.400.65.2000.1,5.2	ЛМс-ПЗМ 400х65-1,5ц УТ2,5 (L=2000 мм)
			500	12,19	H0122151447	ЛППМ.500.65.2000.1,5.2	ЛМс-ПЗМ 500х65-1,5ц УТ2,5 (L=2000 мм)
			600	14,08	H0122151448	ЛППМ.600.65.2000.1,5.2	ЛМс-ПЗМ 600х65-1,5ц УТ2,5 (L=2000 мм)

Под заказ возможно изготовление нестандартных лотков с другими типоразмерами, толщинами, длиной и типом покрытия

Варианты исполнения:

- Горячее цинкование
- Сталь оцинкованная по методу Сендзимира
- Полимерно-порошковая окраска
- Нержавеющая сталь

Пример записи при заказе лотка монтажного прямого перфорированного без соединителей длиной 2000 мм, высотой 65 мм, толщиной 0,7 мм, шириной 400 мм, горячее цинкование: **Лоток монтажный прямой перфорированный монтаж без соединителей ЛППМ.400.65.2000.0,7.1 (артикул H0121151416)**

Лоток монтажный прямой перфорированный без соединителей ЛППМ (ЛМс-ПЗМ), борт 65 мм, длина 3000 мм

Высота, H, мм	Длина, L, мм	Толщина, S, мм	Ширина, B, мм	Масса, кг	Артикул	Новое наименование	Старое наименование
65	3000	0,7	100	4,62	H0121152412	ЛППМ.100.65.3000.0,7.1	ЛМс-ПЗМ 100х65-0,7ц УТ1,5 (L=3000 мм)
			150	5,58	H0121152413	ЛППМ.150.65.3000.0,7.1	ЛМс-ПЗМ 150х65-0,7ц УТ1,5 (L=3000 мм)
			200	6,53	H0121152414	ЛППМ.200.65.3000.0,7.1	ЛМс-ПЗМ 200х65-0,7ц УТ1,5 (L=3000 мм)
			300	8,43	H0121152415	ЛППМ.300.65.3000.0,7.1	ЛМс-ПЗМ 300х65-0,7ц УТ1,5 (L=3000 мм)
			400	10,34	H0121152416	ЛППМ.400.65.3000.0,7.1	ЛМс-ПЗМ 400х65-0,7ц УТ1,5 (L=3000 мм)
		1	100	5,78	H0121152422	ЛППМ.100.65.3000.1.1	ЛМс-ПЗМ 100х65-1,0ц УТ1,5 (L=3000 мм)
			150	6,97	H0121152423	ЛППМ.150.65.3000.1.1	ЛМс-ПЗМ 150х65-1,0ц УТ1,5 (L=3000 мм)
			200	8,16	H0121152424	ЛППМ.200.65.3000.1.1	ЛМс-ПЗМ 200х65-1,0ц УТ1,5 (L=3000 мм)
			300	10,54	H0121152425	ЛППМ.300.65.3000.1.1	ЛМс-ПЗМ 300х65-1,0ц УТ1,5 (L=3000 мм)
			400	12,92	H0121152426	ЛППМ.400.65.3000.1.1	ЛМс-ПЗМ 400х65-1,0ц УТ1,5 (L=3000 мм)
			500	15,35	H0121152427	ЛППМ.500.65.3000.1.1	ЛМс-ПЗМ 500х65-1,0ц УТ1,5 (L=3000 мм)
			600	17,72	H0121152428	ЛППМ.600.65.3000.1.1	ЛМс-ПЗМ 600х65-1,0ц УТ1,5 (L=3000 мм)
		1,2	100	6,94	H0121152432	ЛППМ.100.65.3000.1,2.1	ЛМс-ПЗМ 100х65-1,2ц УТ1,5 (L=3000 мм)
			150	8,36	H0121152433	ЛППМ.150.65.3000.1,2.1	ЛМс-ПЗМ 150х65-1,2ц УТ1,5 (L=3000 мм)
			200	9,79	H0121152434	ЛППМ.200.65.3000.1,2.1	ЛМс-ПЗМ 200х65-1,2ц УТ1,5 (L=3000 мм)
			300	12,65	H0121152435	ЛППМ.300.65.3000.1,2.1	ЛМс-ПЗМ 300х65-1,2ц УТ1,5 (L=3000 мм)
			400	15,51	H0121152436	ЛППМ.400.65.3000.1,2.1	ЛМс-ПЗМ 400х65-1,2ц УТ1,5 (L=3000 мм)
			500	18,41	H0121152437	ЛППМ.500.65.3000.1,2.1	ЛМс-ПЗМ 500х65-1,2ц УТ1,5 (L=3000 мм)
			600	21,27	H0121152438	ЛППМ.600.65.3000.1,2.1	ЛМс-ПЗМ 600х65-1,2ц УТ1,5 (L=3000 мм)
		1,5	100	8,67	H0121152442	ЛППМ.100.65.3000.1,5.1	ЛМс-ПЗМ 100х65-1,5ц УТ1,5 (L=3000 мм)
			150	10,46	H0121152443	ЛППМ.150.65.3000.1,5.1	ЛМс-ПЗМ 150х65-1,5ц УТ1,5 (L=3000 мм)
			200	12,24	H0121152444	ЛППМ.200.65.3000.1,5.1	ЛМс-ПЗМ 200х65-1,5ц УТ1,5 (L=3000 мм)
			300	15,81	H0121152445	ЛППМ.300.65.3000.1,5.1	ЛМс-ПЗМ 300х65-1,5ц УТ1,5 (L=3000 мм)
			400	19,38	H0121152446	ЛППМ.400.65.3000.1,5.1	ЛМс-ПЗМ 400х65-1,5ц УТ1,5 (L=3000 мм)
			500	21,48	H0121152447	ЛППМ.500.65.3000.1,5.1	ЛМс-ПЗМ 500х65-1,5ц УТ1,5 (L=3000 мм)
			600	24,81	H0121152448	ЛППМ.600.65.3000.1,5.1	ЛМс-ПЗМ 600х65-1,5ц УТ1,5 (L=3000 мм)
		0,55	100	2,84	H0122152402	ЛППМ.100.65.3000.0,55.2	ЛМс-ПЗМ 100х65-0,55ц УТ2,5 (L=3000 мм)
			150	3,42	H0122152403	ЛППМ.150.65.3000.0,55.2	ЛМс-ПЗМ 150х65-0,55ц УТ2,5 (L=3000 мм)
			200	4,00	H0122152404	ЛППМ.200.65.3000.0,55.2	ЛМс-ПЗМ 200х65-0,55ц УТ2,5 (L=3000 мм)
			300	5,17	H0122152405	ЛППМ.300.65.3000.0,55.2	ЛМс-ПЗМ 300х65-0,55ц УТ2,5 (L=3000 мм)
			400	6,33	H0122152406	ЛППМ.400.65.3000.0,55.2	ЛМс-ПЗМ 400х65-0,55ц УТ2,5 (L=3000 мм)
		0,7	100	3,63	H0122152412	ЛППМ.100.65.3000.0,7.2	ЛМс-ПЗМ 100х65-0,7ц УТ2,5 (L=3000 мм)
			150	4,35	H0122152413	ЛППМ.150.65.3000.0,7.2	ЛМс-ПЗМ 150х65-0,7ц УТ2,5 (L=3000 мм)
			200	5,07	H0122152414	ЛППМ.200.65.3000.0,7.2	ЛМс-ПЗМ 200х65-0,7ц УТ2,5 (L=3000 мм)
			300	6,49	H0122152415	ЛППМ.300.65.3000.0,7.2	ЛМс-ПЗМ 300х65-0,7ц УТ2,5 (L=3000 мм)
			400	7,93	H0122152416	ЛППМ.400.65.3000.0,7.2	ЛМс-ПЗМ 400х65-0,7ц УТ2,5 (L=3000 мм)
			500	9,14	H0122152417	ЛППМ.500.65.3000.0,7.2	ЛМс-ПЗМ 500х65-0,7ц УТ2,5 (L=3000 мм)
			600	10,56	H0122152418	ЛППМ.600.65.3000.0,7.2	ЛМс-ПЗМ 600х65-0,7ц УТ2,5 (L=3000 мм)
		1	100	5,19	H0122152422	ЛППМ.100.65.3000.1.2	ЛМс-ПЗМ 100х65-1,0ц УТ2,5 (L=3000 мм)
			150	6,22	H0122152423	ЛППМ.150.65.3000.1.2	ЛМс-ПЗМ 150х65-1,0ц УТ2,5 (L=3000 мм)
			200	7,24	H0122152424	ЛППМ.200.65.3000.1.2	ЛМс-ПЗМ 200х65-1,0ц УТ2,5 (L=3000 мм)
			300	9,28	H0122152425	ЛППМ.300.65.3000.1.2	ЛМс-ПЗМ 300х65-1,0ц УТ2,5 (L=3000 мм)
			400	11,38	H0122152426	ЛППМ.400.65.3000.1.2	ЛМс-ПЗМ 400х65-1,0ц УТ2,5 (L=3000 мм)
			500	13,06	H0122152427	ЛППМ.500.65.3000.1.2	ЛМс-ПЗМ 500х65-1,0ц УТ2,5 (L=3000 мм)
			600	15,09	H0122152428	ЛППМ.600.65.3000.1.2	ЛМс-ПЗМ 600х65-1,0ц УТ2,5 (L=3000 мм)
		1,2	100	6,22	H0122152432	ЛППМ.100.65.3000.1,2.2	ЛМс-ПЗМ 100х65-1,2ц УТ2,5 (L=3000 мм)
			150	7,45	H0122152433	ЛППМ.150.65.3000.1,2.2	ЛМс-ПЗМ 150х65-1,2ц УТ2,5 (L=3000 мм)
			200	8,69	H0122152434	ЛППМ.200.65.3000.1,2.2	ЛМс-ПЗМ 200х65-1,2ц УТ2,5 (L=3000 мм)
			300	11,17	H0122152435	ЛППМ.300.65.3000.1,2.2	ЛМс-ПЗМ 300х65-1,2ц УТ2,5 (L=3000 мм)
			400	13,57	H0122152436	ЛППМ.400.65.3000.1,2.2	ЛМс-ПЗМ 400х65-1,2ц УТ2,5 (L=3000 мм)
			500	15,68	H0122152437	ЛППМ.500.65.3000.1,2.2	ЛМс-ПЗМ 500х65-1,2ц УТ2,5 (L=3000 мм)
			600	18,11	H0122152438	ЛППМ.600.65.3000.1,2.2	ЛМс-ПЗМ 600х65-1,2ц УТ2,5 (L=3000 мм)
		1,5	100	7,25	H0122152442	ЛППМ.100.65.3000.1,5.2	ЛМс-ПЗМ 100х65-1,5ц УТ2,5 (L=3000 мм)
			150	8,70	H0122152443	ЛППМ.150.65.3000.1,5.2	ЛМс-ПЗМ 150х65-1,5ц УТ2,5 (L=3000 мм)
			200	10,17	H0122152444	ЛППМ.200.65.3000.1,5.2	ЛМс-ПЗМ 200х65-1,5ц УТ2,5 (L=3000 мм)
			300	12,97	H0122152445	ЛППМ.300.65.3000.1,5.2	ЛМс-ПЗМ 300х65-1,5ц УТ2,5 (L=3000 мм)
			400	15,87	H0122152446	ЛППМ.400.65.3000.1,5.2	ЛМс-ПЗМ 400х65-1,5ц УТ2,5 (L=3000 мм)
			500	18,29	H0122152447	ЛППМ.500.65.3000.1,5.2	ЛМс-ПЗМ 500х65-1,5ц УТ2,5 (L=3000 мм)
			600	21,12	H0122152448	ЛППМ.600.65.3000.1,5.2	ЛМс-ПЗМ 600х65-1,5ц УТ2,5 (L=3000 мм)

Под заказ возможно изготовление нестандартных лотков с другими типоразмерами, толщинами, длиной и типом покрытия

Варианты исполнения:

- Горячее цинкование
- Сталь оцинкованная по методу Сендзимира
- Полимерно-порошковая окраска
- Нержавеющая сталь

Пример записи при заказе лотка монтажного прямого перфорированного без соединителей длиной 3000 мм, высотой 65 мм, толщиной 1,2 мм, шириной 600 мм, сталь оцинкованная по методу Сендзимира: **Лоток монтажный прямой перфорированный монтаж без соединителей ЛППМ.600.65.3000.1,2.2 (артикул H0122152438)**

Лоток монтажный прямой перфорированный без соединителей ЛППМ (ЛМс-ПЗМ), борт 65 мм, длина 2000 мм

Высота, H, мм	Длина, L, мм	Толщина, S, мм	Ширина, B, мм	Масса, кг	Артикул	Новое наименование	Старое наименование
65	2000	0,55	100	1,98	H0124151402	ЛППМ.100.65.2000.0,55.4	ЛМс-ПЗМ 100х65-0,55 У2 (L=2000 мм)
			150	2,39	H0124151403	ЛППМ.150.65.2000.0,55.4	ЛМс-ПЗМ 150х65-0,55 У2 (L=2000 мм)
			200	2,79	H0124151404	ЛППМ.200.65.2000.0,55.4	ЛМс-ПЗМ 200х65-0,55 У2 (L=2000 мм)
			300	3,62	H0124151405	ЛППМ.300.65.2000.0,55.4	ЛМс-ПЗМ 300х65-0,55 У2 (L=2000 мм)
			400	4,43	H0124151406	ЛППМ.400.65.2000.0,55.4	ЛМс-ПЗМ 400х65-0,55 У2 (L=2000 мм)
		0,7	100	2,53	H0124151412	ЛППМ.100.65.2000.0,7.4	ЛМс-ПЗМ 100х65-0,7 У2 (L=2000мм)
			150	3,03	H0124151413	ЛППМ.150.65.2000.0,7.4	ЛМс-ПЗМ 150х65-0,7 У2 (L=2000мм)
			200	3,54	H0124151414	ЛППМ.200.65.2000.0,7.4	ЛМс-ПЗМ 200х65-0,7 У2 (L=2000мм)
			300	4,54	H0124151415	ЛППМ.300.65.2000.0,7.4	ЛМс-ПЗМ 300х65-0,7 У2 (L=2000мм)
			400	5,54	H0124151416	ЛППМ.400.65.2000.0,7.4	ЛМс-ПЗМ 400х65-0,7 У2 (L=2000мм)
			500	6,41	H0124151417	ЛППМ.500.65.2000.0,7.4	ЛМс-ПЗМ 500х65-0,7 У2 (L=2000мм)
			600	7,39	H0124151418	ЛППМ.600.65.2000.0,7.4	ЛМс-ПЗМ 600х65-0,7 У2 (L=2000мм)
		1	100	3,62	H0124151422	ЛППМ.100.65.2000.1.4	ЛМс-ПЗМ 100х65-1,0 У2 (L=2000мм)
			150	4,35	H0124151423	ЛППМ.150.65.2000.1.4	ЛМс-ПЗМ 150х65-1,0 У2 (L=2000мм)
			200	5,06	H0124151424	ЛППМ.200.65.2000.1.4	ЛМс-ПЗМ 200х65-1,0 У2 (L=2000мм)
			300	6,49	H0124151425	ЛППМ.300.65.2000.1.4	ЛМс-ПЗМ 300х65-1,0 У2 (L=2000мм)
			400	7,93	H0124151426	ЛППМ.400.65.2000.1.4	ЛМс-ПЗМ 400х65-1,0 У2 (L=2000мм)
			500	9,15	H0124151427	ЛППМ.500.65.2000.1.4	ЛМс-ПЗМ 500х65-1,0 У2 (L=2000мм)
			600	10,56	H0124151428	ЛППМ.600.65.2000.1.4	ЛМс-ПЗМ 600х65-1,0 У2 (L=2000мм)
		1,2	100	4,35	H0124151432	ЛППМ.100.65.2000.1,2.4	ЛМс-ПЗМ 100х65-1,2 У2 (L=2000мм)
			150	5,21	H0124151433	ЛППМ.150.65.2000.1,2.4	ЛМс-ПЗМ 150х65-1,2 У2 (L=2000мм)
			200	6,07	H0124151434	ЛППМ.200.65.2000.1,2.4	ЛМс-ПЗМ 200х65-1,2 У2 (L=2000мм)
			300	7,78	H0124151435	ЛППМ.300.65.2000.1,2.4	ЛМс-ПЗМ 300х65-1,2 У2 (L=2000мм)
			400	9,51	H0124151436	ЛППМ.400.65.2000.1,2.4	ЛМс-ПЗМ 400х65-1,2 У2 (L=2000мм)
			500	10,97	H0124151437	ЛППМ.500.65.2000.1,2.4	ЛМс-ПЗМ 500х65-1,2 У2 (L=2000мм)
			600	12,67	H0124151438	ЛППМ.600.65.2000.1,2.4	ЛМс-ПЗМ 600х65-1,2 У2 (L=2000мм)
		1,5	100	5,07	H0124151442	ЛППМ.100.65.2000.1,5.4	ЛМс-ПЗМ 100х65-1,5 У2 (L=2000мм)
			150	6,08	H0124151443	ЛППМ.150.65.2000.1,5.4	ЛМс-ПЗМ 150х65-1,5 У2 (L=2000мм)
			200	7,09	H0124151444	ЛППМ.200.65.2000.1,5.4	ЛМс-ПЗМ 200х65-1,5 У2 (L=2000мм)
			300	9,08	H0124151445	ЛППМ.300.65.2000.1,5.4	ЛМс-ПЗМ 300х65-1,5 У2 (L=2000мм)
			400	11,1	H0124151446	ЛППМ.400.65.2000.1,5.4	ЛМс-ПЗМ 400х65-1,5 У2 (L=2000мм)
			500	12,8	H0124151447	ЛППМ.500.65.2000.1,5.4	ЛМс-ПЗМ 500х65-1,5 У2 (L=2000мм)
			600	14,78	H0124151448	ЛППМ.600.65.2000.1,5.4	ЛМс-ПЗМ 600х65-1,5 У2 (L=2000мм)
		0,5	100	1,89	H0129151402	ЛППМ.100.65.2000.0,5.6	ЛМс-ПЗМ 100х65-0,5 AISI 304 (L=2000 мм)
			150	2,28	H0129151403	ЛППМ.150.65.2000.0,5.6	ЛМс-ПЗМ 150х65-0,5 AISI 304 (L=2000 мм)
			200	2,66	H0129151404	ЛППМ.200.65.2000.0,5.6	ЛМс-ПЗМ 200х65-0,5 AISI 304 (L=2000 мм)
			300	3,45	H0129151405	ЛППМ.300.65.2000.0,5.6	ЛМс-ПЗМ 300х65-0,5 AISI 304 (L=2000 мм)
			400	4,22	H0129151406	ЛППМ.400.65.2000.0,5.6	ЛМс-ПЗМ 400х65-0,5 AISI 304 (L=2000 мм)
		0,8	100	2,75	H0129151482	ЛППМ.100.65.2000.0,8.6	ЛМс-ПЗМ 100х65-0,8 AISI 304 (L=2000мм)
			150	3,3	H0129151483	ЛППМ.150.65.2000.0,8.6	ЛМс-ПЗМ 150х65-0,8 AISI 304 (L=2000мм)
			200	3,85	H0129151484	ЛППМ.200.65.2000.0,8.6	ЛМс-ПЗМ 200х65-0,8 AISI 304 (L=2000мм)
			300	4,94	H0129151485	ЛППМ.300.65.2000.0,8.6	ЛМс-ПЗМ 300х65-0,8 AISI 304 (L=2000мм)
			400	6,03	H0129151486	ЛППМ.400.65.2000.0,8.6	ЛМс-ПЗМ 400х65-0,8 AISI 304 (L=2000мм)
			500	6,97	H0129151487	ЛППМ.500.65.2000.0,8.6	ЛМс-ПЗМ 500х65-0,8 AISI 304 (L=2000мм)
			600	8,05	H0129151488	ЛППМ.600.65.2000.0,8.6	ЛМс-ПЗМ 600х65-0,8 AISI 304 (L=2000мм)
		1	100	3,45	H0129151422	ЛППМ.100.65.2000.1.6	ЛМс-ПЗМ 100х65-1,0 AISI 304 (L=2000мм)
			150	4,14	H0129151423	ЛППМ.150.65.2000.1.6	ЛМс-ПЗМ 150х65-1,0 AISI 304 (L=2000мм)
			200	4,82	H0129151424	ЛППМ.200.65.2000.1.6	ЛМс-ПЗМ 200х65-1,0 AISI 304 (L=2000мм)
			300	6,18	H0129151425	ЛППМ.300.65.2000.1.6	ЛМс-ПЗМ 300х65-1,0 AISI 304 (L=2000мм)
			400	7,55	H0129151426	ЛППМ.400.65.2000.1.6	ЛМс-ПЗМ 400х65-1,0 AISI 304 (L=2000мм)
			500	8,71	H0129151427	ЛППМ.500.65.2000.1.6	ЛМс-ПЗМ 500х65-1,0 AISI 304 (L=2000мм)
			600	10,06	H0129151428	ЛППМ.600.65.2000.1.6	ЛМс-ПЗМ 600х65-1,0 AISI 304 (L=2000мм)
		1,2	100	4,14	H0129151432	ЛППМ.100.65.2000.1,2.6	ЛМс-ПЗМ 100х65-1,2 AISI 304 (L=2000мм)
			150	4,96	H0129151433	ЛППМ.150.65.2000.1,2.6	ЛМс-ПЗМ 150х65-1,2 AISI 304 (L=2000мм)
			200	5,78	H0129151434	ЛППМ.200.65.2000.1,2.6	ЛМс-ПЗМ 200х65-1,2 AISI 304 (L=2000мм)
			300	7,41	H0129151435	ЛППМ.300.65.2000.1,2.6	ЛМс-ПЗМ 300х65-1,2 AISI 304 (L=2000мм)
			400	9,06	H0129151436	ЛППМ.400.65.2000.1,2.6	ЛМс-ПЗМ 400х65-1,2 AISI 304 (L=2000мм)
			500	10,45	H0129151437	ЛППМ.500.65.2000.1,2.6	ЛМс-ПЗМ 500х65-1,2 AISI 304 (L=2000мм)
			600	12,07	H0129151438	ЛППМ.600.65.2000.1,2.6	ЛМс-ПЗМ 600х65-1,2 AISI 304 (L=2000мм)
		1,5	100	4,83	H0129151442	ЛППМ.100.65.2000.1,5.6	ЛМс-ПЗМ 100х65-1,5 AISI 304 (L=2000мм)
			150	5,79	H0129151443	ЛППМ.150.65.2000.1,5.6	ЛМс-ПЗМ 150х65-1,5 AISI 304 (L=2000мм)
			200	6,75	H0129151444	ЛППМ.200.65.2000.1,5.6	ЛМс-ПЗМ 200х65-1,5 AISI 304 (L=2000мм)
			300	8,65	H0129151445	ЛППМ.300.65.2000.1,5.6	ЛМс-ПЗМ 300х65-1,5 AISI 304 (L=2000мм)
			400	10,57	H0129151446	ЛППМ.400.65.2000.1,5.6	ЛМс-ПЗМ 400х65-1,5 AISI 304 (L=2000мм)
			500	12,19	H0129151447	ЛППМ.500.65.2000.1,5.6	ЛМс-ПЗМ 500х65-1,5 AISI 304 (L=2000мм)
			600	14,08	H0129151448	ЛППМ.600.65.2000.1,5.6	ЛМс-ПЗМ 600х65-1,5 AISI 304 (L=2000мм)

Под заказ возможно изготовление нестандартных лотков с другими типоразмерами, толщинами, длиной и типом покрытия

Варианты исполнения:

- Горячее цинкование
- Сталь оцинкованная по методу Сендзимира
- Полимерно-порошковая окраска
- Нержавеющая сталь

Пример записи при заказе лотка монтажного прямого перфорированного без соединителей длиной 2000 мм, высотой 65 мм, толщиной 1 мм, шириной 600 мм, полимерно-порошковая окраска: **Лоток монтажный прямой перфорированный монтаж без соединителей ЛППМ.600.65.2000.1.4 (артикул H0124151428)**

Лоток монтажный прямой перфорированный без соединителей ЛППМ (ЛМс-ПЗМ), борт 65 мм, длина 3000 мм

Высота, H, мм	Длина, L, мм	Толщина, S, мм	Ширина, B, мм	Масса, кг	Артикул	Новое наименование	Старое наименование
65	3000	0,5	100	2,84	H0129152402	ЛППМ.100.65.3000.0,5.6	ЛМс-ПЗМ 100х65-0,5 AISI 304 (L=3000 мм)
			150	3,42	H0129152403	ЛППМ.150.65.3000.0,5.6	ЛМс-ПЗМ 150х65-0,5 AISI 304 (L=3000 мм)
			200	4	H0129152404	ЛППМ.200.65.3000.0,5.6	ЛМс-ПЗМ 200х65-0,5 AISI 304 (L=3000 мм)
			300	5,17	H0129152405	ЛППМ.300.65.3000.0,5.6	ЛМс-ПЗМ 300х65-0,5 AISI 304 (L=3000 мм)
			400	6,33	H0129152406	ЛППМ.400.65.3000.0,5.6	ЛМс-ПЗМ 400х65-0,5 AISI 304 (L=3000 мм)
		0,8	100	4,15	H0129152482	ЛППМ.100.65.3000.0,8.6	ЛМс-ПЗМ 100х65-0,8 AISI 304 (L=3000мм)
			150	4,97	H0129152483	ЛППМ.150.65.3000.0,8.6	ЛМс-ПЗМ 150х65-0,8 AISI 304 (L=3000мм)
			200	5,79	H0129152484	ЛППМ.200.65.3000.0,8.6	ЛМс-ПЗМ 200х65-0,8 AISI 304 (L=3000мм)
			300	7,42	H0129152485	ЛППМ.300.65.3000.0,8.6	ЛМс-ПЗМ 300х65-0,8 AISI 304 (L=3000мм)
			400	9,06	H0129152486	ЛППМ.400.65.3000.0,8.6	ЛМс-ПЗМ 400х65-0,8 AISI 304 (L=3000мм)
			500	10,45	H0129152487	ЛППМ.500.65.3000.0,8.6	ЛМс-ПЗМ 500х65-0,8 AISI 304 (L=3000мм)
			600	12,07	H0129152488	ЛППМ.600.65.3000.0,8.6	ЛМс-ПЗМ 600х65-0,8 AISI 304 (L=3000мм)
		1	100	5,19	H0129152422	ЛППМ.100.65.3000.1.6	ЛМс-ПЗМ 100х65-1,0 AISI 304 (L=3000мм)
			150	6,22	H0129152423	ЛППМ.150.65.3000.1.6	ЛМс-ПЗМ 150х65-1,0 AISI 304 (L=3000мм)
			200	7,24	H0129152424	ЛППМ.200.65.3000.1.6	ЛМс-ПЗМ 200х65-1,0 AISI 304 (L=3000мм)
			300	9,28	H0129152425	ЛППМ.300.65.3000.1.6	ЛМс-ПЗМ 300х65-1,0 AISI 304 (L=3000мм)
			400	11,38	H0129152426	ЛППМ.400.65.3000.1.6	ЛМс-ПЗМ 400х65-1,0 AISI 304 (L=3000мм)
			500	13,06	H0129152427	ЛППМ.500.65.3000.1.6	ЛМс-ПЗМ 500х65-1,0 AISI 304 (L=3000мм)
			600	15,09	H0129152428	ЛППМ.600.65.3000.1.6	ЛМс-ПЗМ 600х65-1,0 AISI 304 (L=3000мм)
		1,2	100	6,22	H0129152432	ЛППМ.100.65.3000.1,2.6	ЛМс-ПЗМ 100х65-1,2 AISI 304 (L=3000мм)
			150	7,45	H0129152433	ЛППМ.150.65.3000.1,2.6	ЛМс-ПЗМ 150х65-1,2 AISI 304 (L=3000мм)
			200	8,69	H0129152434	ЛППМ.200.65.3000.1,2.6	ЛМс-ПЗМ 200х65-1,2 AISI 304 (L=3000мм)
			300	11,17	H0129152435	ЛППМ.300.65.3000.1,2.6	ЛМс-ПЗМ 300х65-1,2 AISI 304 (L=3000мм)
			400	13,57	H0129152436	ЛППМ.400.65.3000.1,2.6	ЛМс-ПЗМ 400х65-1,2 AISI 304 (L=3000мм)
			500	15,68	H0129152437	ЛППМ.500.65.3000.1,2.6	ЛМс-ПЗМ 500х65-1,2 AISI 304 (L=3000мм)
			600	18,11	H0129152438	ЛППМ.600.65.3000.1,2.6	ЛМс-ПЗМ 600х65-1,2 AISI 304 (L=3000мм)
		1,5	100	7,25	H0129152442	ЛППМ.100.65.3000.1,5.6	ЛМс-ПЗМ 100х65-1,5 AISI 304 (L=3000мм)
			150	8,7	H0129152443	ЛППМ.150.65.3000.1,5.6	ЛМс-ПЗМ 150х65-1,5 AISI 304 (L=3000мм)
			200	10,17	H0129152444	ЛППМ.200.65.3000.1,5.6	ЛМс-ПЗМ 200х65-1,5 AISI 304 (L=3000мм)
			300	12,97	H0129152445	ЛППМ.300.65.3000.1,5.6	ЛМс-ПЗМ 300х65-1,5 AISI 304 (L=3000мм)
			400	15,87	H0129152446	ЛППМ.400.65.3000.1,5.6	ЛМс-ПЗМ 400х65-1,5 AISI 304 (L=3000мм)
			500	18,29	H0129152447	ЛППМ.500.65.3000.1,5.6	ЛМс-ПЗМ 500х65-1,5 AISI 304 (L=3000мм)
			600	21,12	H0129152448	ЛППМ.600.65.3000.1,5.6	ЛМс-ПЗМ 600х65-1,5 AISI 304 (L=3000мм)

Под заказ возможно изготовление нестандартных лотков с другими типоразмерами, толщинами, длиной и типом покрытия

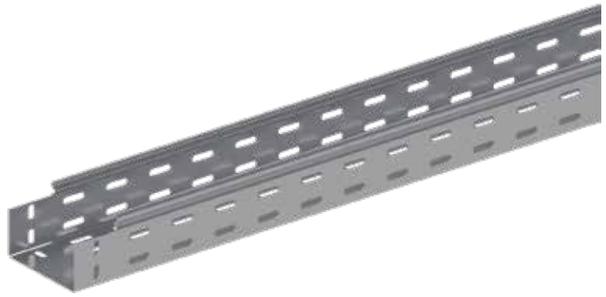

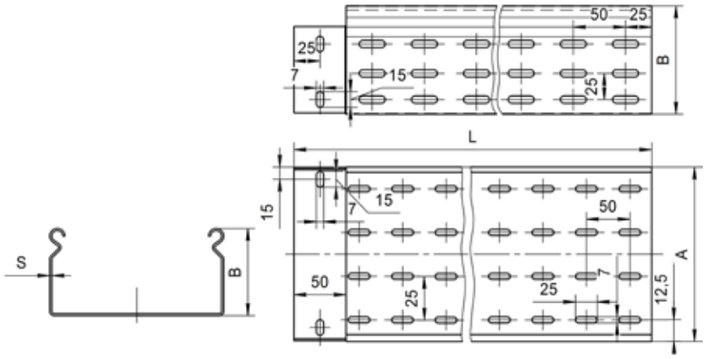

Лоток монтажный прямой перфорированный без соединителей ЛППМ (ЛМс-ПЗМ), борт 80 мм, длина 2000 мм

Высота, H, мм	Длина, L, мм	Толщина, S, мм	Ширина, B, мм	Масса, кг	Артикул	Новое наименование	Старое наименование
80	2000	0,7	100	3,54	H0121151512	ЛППМ.100.80.2000.0,7.1	ЛМс-ПЗМ 100х80-0,7ц УТ1,5 (L=2000 мм)
			150	4,16	H0121151513	ЛППМ.150.80.2000.0,7.1	ЛМс-ПЗМ 150х80-0,7ц УТ1,5 (L=2000 мм)
			200	4,77	H0121151514	ЛППМ.200.80.2000.0,7.1	ЛМс-ПЗМ 200х80-0,7ц УТ1,5 (L=2000 мм)
			300	5,95	H0121151515	ЛППМ.300.80.2000.0,7.1	ЛМс-ПЗМ 300х80-0,7ц УТ1,5 (L=2000 мм)
			400	7,18	H0121151516	ЛППМ.400.80.2000.0,7.1	ЛМс-ПЗМ 400х80-0,7ц УТ1,5 (L=2000 мм)
		1	100	4,73	H0121151522	ЛППМ.100.80.2000.1.1	ЛМс-ПЗМ 100х80-1,0ц УТ1,5 (L=2000 мм)
			150	5,57	H0121151523	ЛППМ.150.80.2000.1.1	ЛМс-ПЗМ 150х80-1,0ц УТ1,5 (L=2000 мм)
			200	6,39	H0121151524	ЛППМ.200.80.2000.1.1	ЛМс-ПЗМ 200х80-1,0ц УТ1,5 (L=2000 мм)
			300	7,99	H0121151525	ЛППМ.300.80.2000.1.1	ЛМс-ПЗМ 300х80-1,0ц УТ1,5 (L=2000 мм)
			400	9,63	H0121151526	ЛППМ.400.80.2000.1.1	ЛМс-ПЗМ 400х80-1,0ц УТ1,5 (L=2000 мм)
			500	10,71	H0121151527	ЛППМ.500.80.2000.1.1	ЛМс-ПЗМ 500х80-1,0ц УТ1,5 (L=2000 мм)
			600	12,29	H0121151528	ЛППМ.600.80.2000.1.1	ЛМс-ПЗМ 600х80-1,0ц УТ1,5 (L=2000 мм)
		1,2	100	5,67	H0121151532	ЛППМ.100.80.2000.1,2.1	ЛМс-ПЗМ 100х80-1,2ц УТ1,5 (L=2000 мм)
			150	6,68	H0121151533	ЛППМ.150.80.2000.1,2.1	ЛМс-ПЗМ 150х80-1,2ц УТ1,5 (L=2000 мм)
			200	7,67	H0121151534	ЛППМ.200.80.2000.1,2.1	ЛМс-ПЗМ 200х80-1,2ц УТ1,5 (L=2000 мм)
			300	9,59	H0121151535	ЛППМ.300.80.2000.1,2.1	ЛМс-ПЗМ 300х80-1,2ц УТ1,5 (L=2000 мм)
			400	11,56	H0121151536	ЛППМ.400.80.2000.1,2.1	ЛМс-ПЗМ 400х80-1,2ц УТ1,5 (L=2000 мм)
			500	12,85	H0121151537	ЛППМ.500.80.2000.1,2.1	ЛМс-ПЗМ 500х80-1,2ц УТ1,5 (L=2000 мм)
			600	14,75	H0121151538	ЛППМ.600.80.2000.1,2.1	ЛМс-ПЗМ 600х80-1,2ц УТ1,5 (L=2000 мм)
		1,5	100	6,63	H0121151542	ЛППМ.100.80.2000.1,5.1	ЛМс-ПЗМ 100х80-1,5ц УТ1,5 (L=2000 мм)
			150	7,80	H0121151543	ЛППМ.150.80.2000.1,5.1	ЛМс-ПЗМ 150х80-1,5ц УТ1,5 (L=2000 мм)
			200	8,95	H0121151544	ЛППМ.200.80.2000.1,5.1	ЛМс-ПЗМ 200х80-1,5ц УТ1,5 (L=2000 мм)
			300	11,16	H0121151545	ЛППМ.300.80.2000.1,5.1	ЛМс-ПЗМ 300х80-1,5ц УТ1,5 (L=2000 мм)
			400	13,46	H0121151546	ЛППМ.400.80.2000.1,5.1	ЛМс-ПЗМ 400х80-1,5ц УТ1,5 (L=2000 мм)
			500	14,99	H0121151547	ЛППМ.500.80.2000.1,5.1	ЛМс-ПЗМ 500х80-1,5ц УТ1,5 (L=2000 мм)
			600	17,21	H0121151548	ЛППМ.600.80.2000.1,5.1	ЛМс-ПЗМ 600х80-1,5ц УТ1,5 (L=2000 мм)
		0,55	100	2,12	H0122151502	ЛППМ.100.80.2000.0,55.2	ЛМс-ПЗМ 100х80-0,55ц УТ2,5 (L=2000 мм)
			150	2,51	H0122151503	ЛППМ.150.80.2000.0,55.2	ЛМс-ПЗМ 150х80-0,55ц УТ2,5 (L=2000 мм)
			200	2,90	H0122151504	ЛППМ.200.80.2000.0,55.2	ЛМс-ПЗМ 200х80-0,55ц УТ2,5 (L=2000 мм)
			300	3,67	H0122151505	ЛППМ.300.80.2000.0,55.2	ЛМс-ПЗМ 300х80-0,55ц УТ2,5 (L=2000 мм)
			400	4,46	H0122151506	ЛППМ.400.80.2000.0,55.2	ЛМс-ПЗМ 400х80-0,55ц УТ2,5 (L=2000 мм)
		0,7	100	2,74	H0122151512	ЛППМ.100.80.2000.0,7.2	ЛМс-ПЗМ 100х80-0,7ц УТ2,5 (L=2000 мм)
			150	3,22	H0122151513	ЛППМ.150.80.2000.0,7.2	ЛМс-ПЗМ 150х80-0,7ц УТ2,5 (L=2000 мм)
			200	3,70	H0122151514	ЛППМ.200.80.2000.0,7.2	ЛМс-ПЗМ 200х80-0,7ц УТ2,5 (L=2000 мм)
			300	4,65	H0122151515	ЛППМ.300.80.2000.0,7.2	ЛМс-ПЗМ 300х80-0,7ц УТ2,5 (L=2000 мм)
			400	5,61	H0122151516	ЛППМ.400.80.2000.0,7.2	ЛМс-ПЗМ 400х80-0,7ц УТ2,5 (L=2000 мм)
			500	6,38	H0122151517	ЛППМ.500.80.2000.0,7.2	ЛМс-ПЗМ 500х80-0,7ц УТ2,5 (L=2000 мм)
			600	7,32	H0122151518	ЛППМ.600.80.2000.0,7.2	ЛМс-ПЗМ 600х80-0,7ц УТ2,5 (L=2000 мм)
		1	100	3,91	H0122151522	ЛППМ.100.80.2000.1.2	ЛМс-ПЗМ 100х80-1,0ц УТ2,5 (L=2000 мм)
			150	4,60	H0122151523	ЛППМ.150.80.2000.1.2	ЛМс-ПЗМ 150х80-1,0ц УТ2,5 (L=2000 мм)
			200	5,28	H0122151524	ЛППМ.200.80.2000.1.2	ЛМс-ПЗМ 200х80-1,0ц УТ2,5 (L=2000 мм)
			300	6,64	H0122151525	ЛППМ.300.80.2000.1.2	ЛМс-ПЗМ 300х80-1,0ц УТ2,5 (L=2000 мм)
			400	8,01	H0122151526	ЛППМ.400.80.2000.1.2	ЛМс-ПЗМ 400х80-1,0ц УТ2,5 (L=2000 мм)
			500	9,11	H0122151527	ЛППМ.500.80.2000.1.2	ЛМс-ПЗМ 500х80-1,0ц УТ2,5 (L=2000 мм)
			600	10,46	H0122151528	ЛППМ.600.80.2000.1.2	ЛМс-ПЗМ 600х80-1,0ц УТ2,5 (L=2000 мм)
		1,2	100	4,69	H0122151532	ЛППМ.100.80.2000.1,2.2	ЛМс-ПЗМ 100х80-1,2ц УТ2,5 (L=2000 мм)
			150	5,51	H0122151533	ЛППМ.150.80.2000.1,2.2	ЛМс-ПЗМ 150х80-1,2ц УТ2,5 (L=2000 мм)
			200	6,34	H0122151534	ЛППМ.200.80.2000.1,2.2	ЛМс-ПЗМ 200х80-1,2ц УТ2,5 (L=2000 мм)
			300	7,97	H0122151535	ЛППМ.300.80.2000.1,2.2	ЛМс-ПЗМ 300х80-1,2ц УТ2,5 (L=2000 мм)
			400	9,61	H0122151536	ЛППМ.400.80.2000.1,2.2	ЛМс-ПЗМ 400х80-1,2ц УТ2,5 (L=2000 мм)
			500	10,94	H0122151537	ЛППМ.500.80.2000.1,2.2	ЛМс-ПЗМ 500х80-1,2ц УТ2,5 (L=2000 мм)
			600	12,56	H0122151538	ЛППМ.600.80.2000.1,2.2	ЛМс-ПЗМ 600х80-1,2ц УТ2,5 (L=2000 мм)
		1,5	100	5,48	H0122151542	ЛППМ.100.80.2000.1,5.2	ЛМс-ПЗМ 100х80-1,5ц УТ2,5 (L=2000 мм)
			150	6,44	H0122151543	ЛППМ.150.80.2000.1,5.2	ЛМс-ПЗМ 150х80-1,5ц УТ2,5 (L=2000 мм)
			200	7,40	H0122151544	ЛППМ.200.80.2000.1,5.2	ЛМс-ПЗМ 200х80-1,5ц УТ2,5 (L=2000 мм)
			300	9,30	H0122151545	ЛППМ.300.80.2000.1,5.2	ЛМс-ПЗМ 300х80-1,5ц УТ2,5 (L=2000 мм)
			400	11,26	H0122151546	ЛППМ.400.80.2000.1,5.2	ЛМс-ПЗМ 400х80-1,5ц УТ2,5 (L=2000 мм)
			500	12,76	H0122151547	ЛППМ.500.80.2000.1,5.2	ЛМс-ПЗМ 500х80-1,5ц УТ2,5 (L=2000 мм)
			600	14,65	H0122151548	ЛППМ.600.80.2000.1,5.2	ЛМс-ПЗМ 600х80-1,5ц УТ2,5 (L=2000 мм)

Под заказ возможно изготовление нестандартных лотков с другими типоразмерами, толщинами, длиной и типом покрытия

Варианты исполнения:
- Горячее цинкование
- Сталь оцинкованная по методу Сендзимира
- Полимерно-порошковая окраска
- Нержавеющая сталь

Пример записи при заказе лотка монтажного прямого перфорированного без соединителей длиной 2000 мм, высотой 80 мм, толщиной 1,2 мм, шириной 100 мм, горячее цинкование: **Лоток монтажный прямой перфорированный монтаж без соединителей ЛППМ.100.80.2000.1,2.1 (артикул H0121151532)**

Лоток монтажный прямой перфорированный без соединителей ЛППМ (ЛМс-ПЗМ), борт 80 мм, длина 3000 мм

Высота, H, мм	Длина, L, мм	Толщина, S, мм	Ширина, B, мм	Масса, кг	Артикул	Новое наименование	Старое наименование
80	3000	0,7	100	5,19	H0121152512	ЛППМ.100.80.3000.0,7.1	ЛМс-ПЗМ 100х80-0,7ц УТ1,5 (L=3000 мм)
			150	6,15	H0121152513	ЛППМ.150.80.3000.0,7.1	ЛМс-ПЗМ 150х80-0,7ц УТ1,5 (L=3000 мм)
			200	7,10	H0121152514	ЛППМ.200.80.3000.0,7.1	ЛМс-ПЗМ 200х80-0,7ц УТ1,5 (L=3000 мм)
			300	9,00	H0121152515	ЛППМ.300.80.3000.0,7.1	ЛМс-ПЗМ 300х80-0,7ц УТ1,5 (L=3000 мм)
			400	10,91	H0121152516	ЛППМ.400.80.3000.0,7.1	ЛМс-ПЗМ 400х80-0,7ц УТ1,5 (L=3000 мм)
		1	100	6,50	H0121152522	ЛППМ.100.80.3000.1.1	ЛМс-ПЗМ 100х80-1,0ц УТ1,5 (L=3000 мм)
			150	7,69	H0121152523	ЛППМ.150.80.3000.1.1	ЛМс-ПЗМ 150х80-1,0ц УТ1,5 (L=3000 мм)
			200	8,87	H0121152524	ЛППМ.200.80.3000.1.1	ЛМс-ПЗМ 200х80-1,0ц УТ1,5 (L=3000 мм)
			300	11,25	H0121152525	ЛППМ.300.80.3000.1.1	ЛМс-ПЗМ 300х80-1,0ц УТ1,5 (L=3000 мм)
			400	13,63	H0121152526	ЛППМ.400.80.3000.1.1	ЛМс-ПЗМ 400х80-1,0ц УТ1,5 (L=3000 мм)
			500	16,06	H0121152527	ЛППМ.500.80.3000.1.1	ЛМс-ПЗМ 500х80-1,0ц УТ1,5 (L=3000 мм)
			600	18,44	H0121152528	ЛППМ.600.80.3000.1.1	ЛМс-ПЗМ 600х80-1,0ц УТ1,5 (L=3000 мм)
		1,2	100	7,79	H0121152532	ЛППМ.100.80.3000.1,2.1	ЛМс-ПЗМ 100х80-1,2ц УТ1,5 (L=3000 мм)
			150	9,22	H0121152533	ЛППМ.150.80.3000.1,2.1	ЛМс-ПЗМ 150х80-1,2ц УТ1,5 (L=3000 мм)
			200	10,65	H0121152534	ЛППМ.200.80.3000.1,2.1	ЛМс-ПЗМ 200х80-1,2ц УТ1,5 (L=3000 мм)
			300	13,51	H0121152535	ЛППМ.300.80.3000.1,2.1	ЛМс-ПЗМ 300х80-1,2ц УТ1,5 (L=3000 мм)
			400	16,36	H0121152536	ЛППМ.400.80.3000.1,2.1	ЛМс-ПЗМ 400х80-1,2ц УТ1,5 (L=3000 мм)
			500	19,27	H0121152537	ЛППМ.500.80.3000.1,2.1	ЛМс-ПЗМ 500х80-1,2ц УТ1,5 (L=3000 мм)
			600	22,13	H0121152538	ЛППМ.600.80.3000.1,2.1	ЛМс-ПЗМ 600х80-1,2ц УТ1,5 (L=3000 мм)
		1,5	100	9,74	H0121152542	ЛППМ.100.80.3000.1,5.1	ЛМс-ПЗМ 100х80-1,5ц УТ1,5 (L=3000 мм)
			150	11,53	H0121152543	ЛППМ.150.80.3000.1,5.1	ЛМс-ПЗМ 150х80-1,5ц УТ1,5 (L=3000 мм)
			200	13,32	H0121152544	ЛППМ.200.80.3000.1,5.1	ЛМс-ПЗМ 200х80-1,5ц УТ1,5 (L=3000 мм)
			300	16,88	H0121152545	ЛППМ.300.80.3000.1,5.1	ЛМс-ПЗМ 300х80-1,5ц УТ1,5 (L=3000 мм)
			400	20,45	H0121152546	ЛППМ.400.80.3000.1,5.1	ЛМс-ПЗМ 400х80-1,5ц УТ1,5 (L=3000 мм)
			500	22,48	H0121152547	ЛППМ.500.80.3000.1,5.1	ЛМс-ПЗМ 500х80-1,5ц УТ1,5 (L=3000 мм)
			600	25,81	H0121152548	ЛППМ.600.80.3000.1,5.1	ЛМс-ПЗМ 600х80-1,5ц УТ1,5 (L=3000 мм)
		0,55	100	3,19	H0122152502	ЛППМ.100.80.3000.0,55.2	ЛМс-ПЗМ 100х80-0,55ц УТ2,5 (L=3000 мм)
			150	3,76	H0122152503	ЛППМ.150.80.3000.0,55.2	ЛМс-ПЗМ 150х80-0,55ц УТ2,5 (L=3000 мм)
			200	4,35	H0122152504	ЛППМ.200.80.3000.0,55.2	ЛМс-ПЗМ 200х80-0,55ц УТ2,5 (L=3000 мм)
			300	5,52	H0122152505	ЛППМ.300.80.3000.0,55.2	ЛМс-ПЗМ 300х80-0,55ц УТ2,5 (L=3000 мм)
			400	6,68	H0122152506	ЛППМ.400.80.3000.0,55.2	ЛМс-ПЗМ 400х80-0,55ц УТ2,5 (L=3000 мм)
		0,7	100	4,12	H0122152512	ЛППМ.100.80.3000.0,7.2	ЛМс-ПЗМ 100х80-0,7ц УТ2,5 (L=3000 мм)
			150	4,84	H0122152513	ЛППМ.150.80.3000.0,7.2	ЛМс-ПЗМ 150х80-0,7ц УТ2,5 (L=3000 мм)
			200	5,56	H0122152514	ЛППМ.200.80.3000.0,7.2	ЛМс-ПЗМ 200х80-0,7ц УТ2,5 (L=3000 мм)
			300	6,99	H0122152515	ЛППМ.300.80.3000.0,7.2	ЛМс-ПЗМ 300х80-0,7ц УТ2,5 (L=3000 мм)
			400	8,43	H0122152516	ЛППМ.400.80.3000.0,7.2	ЛМс-ПЗМ 400х80-0,7ц УТ2,5 (L=3000 мм)
			500	9,57	H0122152517	ЛППМ.500.80.3000.0,7.2	ЛМс-ПЗМ 500х80-0,7ц УТ2,5 (L=3000 мм)
			600	10,99	H0122152518	ЛППМ.600.80.3000.0,7.2	ЛМс-ПЗМ 600х80-0,7ц УТ2,5 (L=3000 мм)
		1	100	5,88	H0122152522	ЛППМ.100.80.3000.1.2	ЛМс-ПЗМ 100х80-1,0ц УТ2,5 (L=3000 мм)
			150	6,91	H0122152523	ЛППМ.150.80.3000.1.2	ЛМс-ПЗМ 150х80-1,0ц УТ2,5 (L=3000 мм)
			200	7,94	H0122152524	ЛППМ.200.80.3000.1.2	ЛМс-ПЗМ 200х80-1,0ц УТ2,5 (L=3000 мм)
			300	9,97	H0122152525	ЛППМ.300.80.3000.1.2	ЛМс-ПЗМ 300х80-1,0ц УТ2,5 (L=3000 мм)
			400	12,07	H0122152526	ЛППМ.400.80.3000.1.2	ЛМс-ПЗМ 400х80-1,0ц УТ2,5 (L=3000 мм)
			500	13,67	H0122152527	ЛППМ.500.80.3000.1.2	ЛМс-ПЗМ 500х80-1,0ц УТ2,5 (L=3000 мм)
			600	15,7	H0122152528	ЛППМ.600.80.3000.1.2	ЛМс-ПЗМ 600х80-1,0ц УТ2,5 (L=3000 мм)
		1,2	100	7,06	H0122152532	ЛППМ.100.80.3000.1,2.2	ЛМс-ПЗМ 100х80-1,2ц УТ2,5 (L=3000 мм)
			150	8,29	H0122152533	ЛППМ.150.80.3000.1,2.2	ЛМс-ПЗМ 150х80-1,2ц УТ2,5 (L=3000 мм)
			200	9,53	H0122152534	ЛППМ.200.80.3000.1,2.2	ЛМс-ПЗМ 200х80-1,2ц УТ2,5 (L=3000 мм)
			300	12,06	H0122152535	ЛППМ.300.80.3000.1,2.2	ЛМс-ПЗМ 300х80-1,2ц УТ2,5 (L=3000 мм)
			400	14,46	H0122152536	ЛППМ.400.80.3000.1,2.2	ЛМс-ПЗМ 400х80-1,2ц УТ2,5 (L=3000 мм)
			500	16,4	H0122152537	ЛППМ.500.80.3000.1,2.2	ЛМс-ПЗМ 500х80-1,2ц УТ2,5 (L=3000 мм)
			600	18,84	H0122152538	ЛППМ.600.80.3000.1,2.2	ЛМс-ПЗМ 600х80-1,2ц УТ2,5 (L=3000 мм)
		1,5	100	8,24	H0122152542	ЛППМ.100.80.3000.1,5.2	ЛМс-ПЗМ 100х80-1,5ц УТ2,5 (L=3000 мм)
			150	9,68	H0122152543	ЛППМ.150.80.3000.1,5.2	ЛМс-ПЗМ 150х80-1,5ц УТ2,5 (L=3000 мм)
			200	11,16	H0122152544	ЛППМ.200.80.3000.1,5.2	ЛМс-ПЗМ 200х80-1,5ц УТ2,5 (L=3000 мм)
			300	13,96	H0122152545	ЛППМ.300.80.3000.1,5.2	ЛМс-ПЗМ 300х80-1,5ц УТ2,5 (L=3000 мм)
			400	16,86	H0122152546	ЛППМ.400.80.3000.1,5.2	ЛМс-ПЗМ 400х80-1,5ц УТ2,5 (L=3000 мм)
			500	19,14	H0122152547	ЛППМ.500.80.3000.1,5.2	ЛМс-ПЗМ 500х80-1,5ц УТ2,5 (L=3000 мм)
			600	21,97	H0122152548	ЛППМ.600.80.3000.1,5.2	ЛМс-ПЗМ 600х80-1,5ц УТ2,5 (L=3000 мм)

Под заказ возможно изготовление нестандартных лотков с другими типоразмерами, толщинами, длиной и типом покрытия

Варианты исполнения:
- Горячее цинкование
- Сталь оцинкованная по методу Сендзимира
- Полимерно-порошковая окраска
- Нержавеющая сталь

Пример записи при заказе лотка монтажного прямого перфорированного без соединителей длиной 3000 мм, высотой 80 мм, толщиной 0,7 мм, шириной 600 мм, сталь оцинкованная по методу Сендзимира: **Лоток монтажный прямой перфорированный монтаж без соединителей ЛППМ.600.80.3000.0,7.2 (артикул H0122152518)**

Лоток монтажный прямой перфорированный без соединителей ЛППМ (ЛМс-ПЗМ), борт 80 мм, длина 2000 мм

Высота, H, мм	Длина, L, мм	Толщина, S, мм	Ширина, B, мм	Масса, кг	Артикул	Новое наименование	Старое наименование
80	2000	0,55	100	2,23	H0124151502	ЛППМ.100.80.2000.0,55.4	ЛМс-ПЗМ 100х80-0,55 У2 (L=2000 мм)
			150	2,64	H0124151503	ЛППМ.150.80.2000.0,55.4	ЛМс-ПЗМ 150х80-0,55 У2 (L=2000 мм)
			200	3,05	H0124151504	ЛППМ.200.80.2000.0,55.4	ЛМс-ПЗМ 200х80-0,55 У2 (L=2000 мм)
			300	3,85	H0124151505	ЛППМ.300.80.2000.0,55.4	ЛМс-ПЗМ 300х80-0,55 У2 (L=2000 мм)
			400	4,68	H0124151506	ЛППМ.400.80.2000.0,55.4	ЛМс-ПЗМ 400х80-0,55 У2 (L=2000 мм)
		0,7	100	2,88	H0124151512	ЛППМ.100.80.2000.0,7.4	ЛМс-ПЗМ 100х80-0,7 У2 (L=2000мм)
			150	3,38	H0124151513	ЛППМ.150.80.2000.0,7.4	ЛМс-ПЗМ 150х80-0,7 У2 (L=2000мм)
			200	3,89	H0124151514	ЛППМ.200.80.2000.0,7.4	ЛМс-ПЗМ 200х80-0,7 У2 (L=2000мм)
			300	4,88	H0124151515	ЛППМ.300.80.2000.0,7.4	ЛМс-ПЗМ 300х80-0,7 У2 (L=2000мм)
			400	5,89	H0124151516	ЛППМ.400.80.2000.0,7.4	ЛМс-ПЗМ 400х80-0,7 У2 (L=2000мм)
			500	6,7	H0124151517	ЛППМ.500.80.2000.0,7.4	ЛМс-ПЗМ 500х80-0,7 У2 (L=2000мм)
			600	7,69	H0124151518	ЛППМ.600.80.2000.0,7.4	ЛМс-ПЗМ 600х80-0,7 У2 (L=2000мм)
		1	100	4,11	H0124151522	ЛППМ.100.80.2000.1.4	ЛМс-ПЗМ 100х80-1,0 У2 (L=2000мм)
			150	4,83	H0124151523	ЛППМ.150.80.2000.1.4	ЛМс-ПЗМ 150х80-1,0 У2 (L=2000мм)
			200	5,54	H0124151524	ЛППМ.200.80.2000.1.4	ЛМс-ПЗМ 200х80-1,0 У2 (L=2000мм)
			300	6,97	H0124151525	ЛППМ.300.80.2000.1.4	ЛМс-ПЗМ 300х80-1,0 У2 (L=2000мм)
			400	8,41	H0124151526	ЛППМ.400.80.2000.1.4	ЛМс-ПЗМ 400х80-1,0 У2 (L=2000мм)
			500	9,57	H0124151527	ЛППМ.500.80.2000.1.4	ЛМс-ПЗМ 500х80-1,0 У2 (L=2000мм)
			600	10,98	H0124151528	ЛППМ.600.80.2000.1.4	ЛМс-ПЗМ 600х80-1,0 У2 (L=2000мм)
		1,2	100	4,92	H0124151532	ЛППМ.100.80.2000.1,2.4	ЛМс-ПЗМ 100х80-1,2 У2 (L=2000мм)
			150	5,79	H0124151533	ЛППМ.150.80.2000.1,2.4	ЛМс-ПЗМ 150х80-1,2 У2 (L=2000мм)
			200	6,66	H0124151534	ЛППМ.200.80.2000.1,2.4	ЛМс-ПЗМ 200х80-1,2 У2 (L=2000мм)
			300	8,37	H0124151535	ЛППМ.300.80.2000.1,2.4	ЛМс-ПЗМ 300х80-1,2 У2 (L=2000мм)
			400	10,09	H0124151536	ЛППМ.400.80.2000.1,2.4	ЛМс-ПЗМ 400х80-1,2 У2 (L=2000мм)
			500	11,49	H0124151537	ЛППМ.500.80.2000.1,2.4	ЛМс-ПЗМ 500х80-1,2 У2 (L=2000мм)
			600	13,19	H0124151538	ЛППМ.600.80.2000.1,2.4	ЛМс-ПЗМ 600х80-1,2 У2 (L=2000мм)
		1,5	100	5,75	H0124151542	ЛППМ.100.80.2000.1,5.4	ЛМс-ПЗМ 100х80-1,5 У2 (L=2000мм)
			150	6,76	H0124151543	ЛППМ.150.80.2000.1,5.4	ЛМс-ПЗМ 150х80-1,5 У2 (L=2000мм)
			200	7,77	H0124151544	ЛППМ.200.80.2000.1,5.4	ЛМс-ПЗМ 200х80-1,5 У2 (L=2000мм)
			300	9,77	H0124151545	ЛППМ.300.80.2000.1,5.4	ЛМс-ПЗМ 300х80-1,5 У2 (L=2000мм)
			400	11,82	H0124151546	ЛППМ.400.80.2000.1,5.4	ЛМс-ПЗМ 400х80-1,5 У2 (L=2000мм)
			500	13,4	H0124151547	ЛППМ.500.80.2000.1,5.4	ЛМс-ПЗМ 500х80-1,5 У2 (L=2000мм)
			600	15,38	H0124151548	ЛППМ.600.80.2000.1,5.4	ЛМс-ПЗМ 600х80-1,5 У2 (L=2000мм)
		0,5	100	2,12	H0129151502	ЛППМ.100.80.2000.0,5.6	ЛМс-ПЗМ 100х80-0,5 AISI 304 (L=2000 мм)
			150	2,51	H0129151503	ЛППМ.150.80.2000.0,5.6	ЛМс-ПЗМ 150х80-0,5 AISI 304 (L=2000 мм)
			200	2,9	H0129151504	ЛППМ.200.80.2000.0,5.6	ЛМс-ПЗМ 200х80-0,5 AISI 304 (L=2000 мм)
			300	3,67	H0129151505	ЛППМ.300.80.2000.0,5.6	ЛМс-ПЗМ 300х80-0,5 AISI 304 (L=2000 мм)
			400	4,46	H0129151506	ЛППМ.400.80.2000.0,5.6	ЛМс-ПЗМ 400х80-0,5 AISI 304 (L=2000 мм)
		0,8	100	3,13	H0129151582	ЛППМ.100.80.2000.0,8.6	ЛМс-ПЗМ 100х80-0,8 AISI 304 (L=2000мм)
			150	3,68	H0129151583	ЛППМ.150.80.2000.0,8.6	ЛМс-ПЗМ 150х80-0,8 AISI 304 (L=2000мм)
			200	4,23	H0129151584	ЛППМ.200.80.2000.0,8.6	ЛМс-ПЗМ 200х80-0,8 AISI 304 (L=2000мм)
			300	5,31	H0129151585	ЛППМ.300.80.2000.0,8.6	ЛМс-ПЗМ 300х80-0,8 AISI 304 (L=2000мм)
			400	6,41	H0129151586	ЛППМ.400.80.2000.0,8.6	ЛМс-ПЗМ 400х80-0,8 AISI 304 (L=2000мм)
			500	7,29	H0129151587	ЛППМ.500.80.2000.0,8.6	ЛМс-ПЗМ 500х80-0,8 AISI 304 (L=2000мм)
			600	8,37	H0129151588	ЛППМ.600.80.2000.0,8.6	ЛМс-ПЗМ 600х80-0,8 AISI 304 (L=2000мм)
		1	100	3,91	H0129151522	ЛППМ.100.80.2000.1.6	ЛМс-ПЗМ 100х80-1,0 AISI 304 (L=2000мм)
			150	4,6	H0129151523	ЛППМ.150.80.2000.1.6	ЛМс-ПЗМ 150х80-1,0 AISI 304 (L=2000мм)
			200	5,28	H0129151524	ЛППМ.200.80.2000.1.6	ЛМс-ПЗМ 200х80-1,0 AISI 304 (L=2000мм)
			300	6,64	H0129151525	ЛППМ.300.80.2000.1.6	ЛМс-ПЗМ 300х80-1,0 AISI 304 (L=2000мм)
			400	8,01	H0129151526	ЛППМ.400.80.2000.1.6	ЛМс-ПЗМ 400х80-1,0 AISI 304 (L=2000мм)
			500	9,11	H0129151527	ЛППМ.500.80.2000.1.6	ЛМс-ПЗМ 500х80-1,0 AISI 304 (L=2000мм)
			600	10,46	H0129151528	ЛППМ.600.80.2000.1.6	ЛМс-ПЗМ 600х80-1,0 AISI 304 (L=2000мм)
		1,2	100	4,69	H0129151532	ЛППМ.100.80.2000.1,2.6	ЛМс-ПЗМ 100х80-1,2 AISI 304 (L=2000мм)
			150	5,51	H0129151533	ЛППМ.150.80.2000.1,2.6	ЛМс-ПЗМ 150х80-1,2 AISI 304 (L=2000мм)
			200	6,34	H0129151534	ЛППМ.200.80.2000.1,2.6	ЛМс-ПЗМ 200х80-1,2 AISI 304 (L=2000мм)
			300	7,97	H0129151535	ЛППМ.300.80.2000.1,2.6	ЛМс-ПЗМ 300х80-1,2 AISI 304 (L=2000мм)
			400	9,61	H0129151536	ЛППМ.400.80.2000.1,2.6	ЛМс-ПЗМ 400х80-1,2 AISI 304 (L=2000мм)
			500	10,94	H0129151537	ЛППМ.500.80.2000.1,2.6	ЛМс-ПЗМ 500х80-1,2 AISI 304 (L=2000мм)
			600	12,56	H0129151538	ЛППМ.600.80.2000.1,2.6	ЛМс-ПЗМ 600х80-1,2 AISI 304 (L=2000мм)
		1,5	100	5,48	H0129151542	ЛППМ.100.80.2000.1,5.6	ЛМс-ПЗМ 100х80-1,5 AISI 304 (L=2000мм)
			150	6,44	H0129151543	ЛППМ.150.80.2000.1,5.6	ЛМс-ПЗМ 150х80-1,5 AISI 304 (L=2000мм)
			200	7,4	H0129151544	ЛППМ.200.80.2000.1,5.6	ЛМс-ПЗМ 200х80-1,5 AISI 304 (L=2000мм)
			300	9,3	H0129151545	ЛППМ.300.80.2000.1,5.6	ЛМс-ПЗМ 300х80-1,5 AISI 304 (L=2000мм)
			400	11,26	H0129151546	ЛППМ.400.80.2000.1,5.6	ЛМс-ПЗМ 400х80-1,5 AISI 304 (L=2000мм)
			500	12,76	H0129151547	ЛППМ.500.80.2000.1,5.6	ЛМс-ПЗМ 500х80-1,5 AISI 304 (L=2000мм)
			600	14,65	H0129151548	ЛППМ.600.80.2000.1,5.6	ЛМс-ПЗМ 600х80-1,5 AISI 304 (L=2000мм)

Под заказ возможно изготовление нестандартных лотков с другими типоразмерами, толщинами, длиной и типом покрытия

Варианты исполнения:
- Горячее цинкование
- Сталь оцинкованная по методу Сендзимира
- Полимерно-порошковая окраска
- Нержавеющая сталь

Пример записи при заказе лотка монтажного прямого перфорированного без соединителей длиной 2000 мм, высотой 80 мм, толщиной 1,5 мм, шириной 600 мм, полимерно-порошковая окраска:
Лоток монтажный прямой перфорированный монтаж без соединителей ЛППМ.600.80.2000.1,5.4 (артикул H0124151548)

Лоток монтажный прямой перфорированный без соединителей ЛППМ (ЛМс-ПЗМ), борт 80 мм, длина 3000 мм

Высота, H, мм	Длина, L, мм	Толщина, S, мм	Ширина, B, мм	Масса, кг	Артикул	Новое наименование	Старое наименование
80	3000	0,5	100	3,19	H0129152502	ЛППМ.100.80.3000.0,5.6	ЛМс-ПЗМ 100х80-0,5 AISI 304 (L=3000 мм)
			150	3,76	H0129152503	ЛППМ.150.80.3000.0,5.6	ЛМс-ПЗМ 150х80-0,5 AISI 304 (L=3000 мм)
			200	4,35	H0129152504	ЛППМ.200.80.3000.0,5.6	ЛМс-ПЗМ 200х80-0,5 AISI 304 (L=3000 мм)
			300	5,52	H0129152505	ЛППМ.300.80.3000.0,5.6	ЛМс-ПЗМ 300х80-0,5 AISI 304 (L=3000 мм)
			400	6,68	H0129152506	ЛППМ.400.80.3000.0,5.6	ЛМс-ПЗМ 400х80-0,5 AISI 304 (L=3000 мм)
		0,8	100	4,71	H0129152582	ЛППМ.100.80.3000.0,8.6	ЛМс-ПЗМ 100х80-0,8 AISI 304 (L=3000мм)
			150	5,53	H0129152583	ЛППМ.150.80.3000.0,8.6	ЛМс-ПЗМ 150х80-0,8 AISI 304 (L=3000мм)
			200	6,35	H0129152584	ЛППМ.200.80.3000.0,8.6	ЛМс-ПЗМ 200х80-0,8 AISI 304 (L=3000мм)
			300	7,99	H0129152585	ЛППМ.300.80.3000.0,8.6	ЛМс-ПЗМ 300х80-0,8 AISI 304 (L=3000мм)
			400	9,63	H0129152586	ЛППМ.400.80.3000.0,8.6	ЛМс-ПЗМ 400х80-0,8 AISI 304 (L=3000мм)
			500	10,94	H0129152587	ЛППМ.500.80.3000.0,8.6	ЛМс-ПЗМ 500х80-0,8 AISI 304 (L=3000мм)
			600	12,56	H0129152588	ЛППМ.600.80.3000.0,8.6	ЛМс-ПЗМ 600х80-0,8 AISI 304 (L=3000мм)
		1	100	5,88	H0129152522	ЛППМ.100.80.3000.1.6	ЛМс-ПЗМ 100х80-1,0 AISI 304 (L=3000мм)
			150	6,91	H0129152523	ЛППМ.150.80.3000.1.6	ЛМс-ПЗМ 150х80-1,0 AISI 304 (L=3000мм)
			200	7,94	H0129152524	ЛППМ.200.80.3000.1.6	ЛМс-ПЗМ 200х80-1,0 AISI 304 (L=3000мм)
			300	9,97	H0129152525	ЛППМ.300.80.3000.1.6	ЛМс-ПЗМ 300х80-1,0 AISI 304 (L=3000мм)
			400	12,07	H0129152526	ЛППМ.400.80.3000.1.6	ЛМс-ПЗМ 400х80-1,0 AISI 304 (L=3000мм)
			500	13,67	H0129152527	ЛППМ.500.80.3000.1.6	ЛМс-ПЗМ 500х80-1,0 AISI 304 (L=3000мм)
			600	15,7	H0129152528	ЛППМ.600.80.3000.1.6	ЛМс-ПЗМ 600х80-1,0 AISI 304 (L=3000мм)
		1,2	100	7,06	H0129152532	ЛППМ.100.80.3000.1,2.6	ЛМс-ПЗМ 100х80-1,2 AISI 304 (L=3000мм)
			150	8,29	H0129152533	ЛППМ.150.80.3000.1,2.6	ЛМс-ПЗМ 150х80-1,2 AISI 304 (L=3000мм)
			200	9,53	H0129152534	ЛППМ.200.80.3000.1,2.6	ЛМс-ПЗМ 200х80-1,2 AISI 304 (L=3000мм)
			300	12,06	H0129152535	ЛППМ.300.80.3000.1,2.6	ЛМс-ПЗМ 300х80-1,2 AISI 304 (L=3000мм)
			400	14,46	H0129152536	ЛППМ.400.80.3000.1,2.6	ЛМс-ПЗМ 400х80-1,2 AISI 304 (L=3000мм)
			500	16,4	H0129152537	ЛППМ.500.80.3000.1,2.6	ЛМс-ПЗМ 500х80-1,2 AISI 304 (L=3000мм)
			600	18,84	H0129152538	ЛППМ.600.80.3000.1,2.6	ЛМс-ПЗМ 600х80-1,2 AISI 304 (L=3000мм)
		1,5	100	8,24	H0129152542	ЛППМ.100.80.3000.1,5.6	ЛМс-ПЗМ 100х80-1,5 AISI 304 (L=3000мм)
			150	9,68	H0129152543	ЛППМ.150.80.3000.1,5.6	ЛМс-ПЗМ 150х80-1,5 AISI 304 (L=3000мм)
			200	11,16	H0129152544	ЛППМ.200.80.3000.1,5.6	ЛМс-ПЗМ 200х80-1,5 AISI 304 (L=3000мм)
			300	13,96	H0129152545	ЛППМ.300.80.3000.1,5.6	ЛМс-ПЗМ 300х80-1,5 AISI 304 (L=3000мм)
			400	16,86	H0129152546	ЛППМ.400.80.3000.1,5.6	ЛМс-ПЗМ 400х80-1,5 AISI 304 (L=3000мм)
			500	19,14	H0129152547	ЛППМ.500.80.3000.1,5.6	ЛМс-ПЗМ 500х80-1,5 AISI 304 (L=3000мм)
			600	21,97	H0129152548	ЛППМ.600.80.3000.1,5.6	ЛМс-ПЗМ 600х80-1,5 AISI 304 (L=3000мм)

Под заказ возможно изготовление нестандартных лотков с другими типоразмерами, толщинами, длиной и типом покрытия

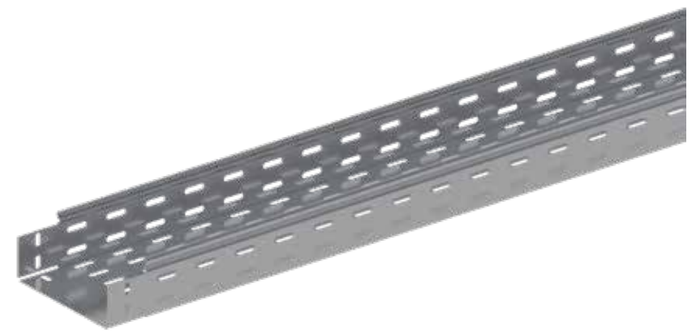

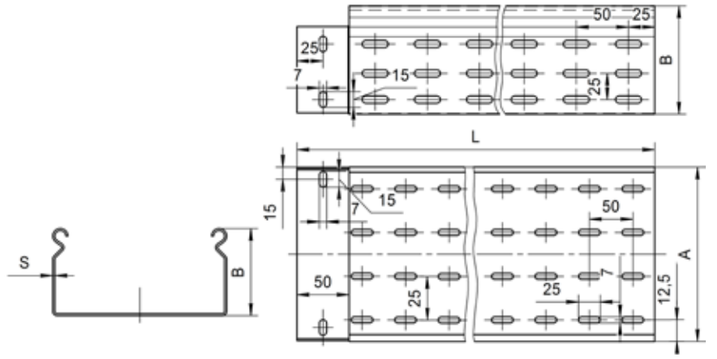

Лоток монтажный прямой перфорированный без соединителей ЛППМ (ЛМс-ПЗМ), борт 100 мм, длина 2000 мм

Высота, H, мм	Длина, L, мм	Толщина, S, мм	Ширина, B, мм	Масса, кг	Артикул	Новое наименование	Старое наименование
100	2000	0,7	100	4,09	H0121151612	ЛППМ.100.100.2000.0,7.1	ЛМс-ПЗМ 100х100-0,7ц УТ1,5 (L=2000 мм)
			150	4,71	H0121151613	ЛППМ.150.100.2000.0,7.1	ЛМс-ПЗМ 150х100-0,7ц УТ1,5 (L=2000 мм)
			200	5,32	H0121151614	ЛППМ.200.100.2000.0,7.1	ЛМс-ПЗМ 200х100-0,7ц УТ1,5 (L=2000 мм)
			300	6,54	H0121151615	ЛППМ.300.100.2000.0,7.1	ЛМс-ПЗМ 300х100-0,7ц УТ1,5 (L=2000 мм)
			400	7,72	H0121151616	ЛППМ.400.100.2000.0,7.1	ЛМс-ПЗМ 400х100-0,7ц УТ1,5 (L=2000 мм)
		1	100	5,48	H0121151622	ЛППМ.100.100.2000.1.1	ЛМс-ПЗМ 100х100-1,0ц УТ1,5 (L=2000 мм)
			150	6,31	H0121151623	ЛППМ.150.100.2000.1.1	ЛМс-ПЗМ 150х100-1,0ц УТ1,5 (L=2000 мм)
			200	7,13	H0121151624	ЛППМ.200.100.2000.1.1	ЛМс-ПЗМ 200х100-1,0ц УТ1,5 (L=2000 мм)
			300	8,73	H0121151625	ЛППМ.300.100.2000.1.1	ЛМс-ПЗМ 300х100-1,0ц УТ1,5 (L=2000 мм)
			400	10,31	H0121151626	ЛППМ.400.100.2000.1.1	ЛМс-ПЗМ 400х100-1,0ц УТ1,5 (L=2000 мм)
			500	11,34	H0121151627	ЛППМ.500.100.2000.1.1	ЛМс-ПЗМ 500х100-1,0ц УТ1,5 (L=2000 мм)
			600	12,93	H0121151628	ЛППМ.600.100.2000.1.1	ЛМс-ПЗМ 600х100-1,0ц УТ1,5 (L=2000 мм)
		1,2	100	6,57	H0121151632	ЛППМ.100.100.2000.1,2.1	ЛМс-ПЗМ 100х100-1,2ц УТ1,5 (L=2000 мм)
			150	7,57	H0121151633	ЛППМ.150.100.2000.1,2.1	ЛМс-ПЗМ 150х100-1,2ц УТ1,5 (L=2000 мм)
			200	8,56	H0121151634	ЛППМ.200.100.2000.1,2.1	ЛМс-ПЗМ 200х100-1,2ц УТ1,5 (L=2000 мм)
			300	10,47	H0121151635	ЛППМ.300.100.2000.1,2.1	ЛМс-ПЗМ 300х100-1,2ц УТ1,5 (L=2000 мм)
			400	12,37	H0121151636	ЛППМ.400.100.2000.1,2.1	ЛМс-ПЗМ 400х100-1,2ц УТ1,5 (L=2000 мм)
			500	13,61	H0121151637	ЛППМ.500.100.2000.1,2.1	ЛМс-ПЗМ 500х100-1,2ц УТ1,5 (L=2000 мм)
			600	15,51	H0121151638	ЛППМ.600.100.2000.1,2.1	ЛМс-ПЗМ 600х100-1,2ц УТ1,5 (L=2000 мм)
		1,5	100	7,67	H0121151642	ЛППМ.100.100.2000.1,5.1	ЛМс-ПЗМ 100х100-1,5ц УТ1,5 (L=2000 мм)
			150	8,84	H0121151643	ЛППМ.150.100.2000.1,5.1	ЛМс-ПЗМ 150х100-1,5ц УТ1,5 (L=2000 мм)
			200	9,97	H0121151644	ЛППМ.200.100.2000.1,5.1	ЛМс-ПЗМ 200х100-1,5ц УТ1,5 (L=2000 мм)
			300	12,27	H0121151645	ЛППМ.300.100.2000.1,5.1	ЛМс-ПЗМ 300х100-1,5ц УТ1,5 (L=2000 мм)
			400	14,47	H0121151646	ЛППМ.400.100.2000.1,5.1	ЛМс-ПЗМ 400х100-1,5ц УТ1,5 (L=2000 мм)
			500	15,88	H0121151647	ЛППМ.500.100.2000.1,5.1	ЛМс-ПЗМ 500х100-1,5ц УТ1,5 (L=2000 мм)
			600	18,1	H0121151648	ЛППМ.600.100.2000.1,5.1	ЛМс-ПЗМ 600х100-1,5ц УТ1,5 (L=2000 мм)
		0,55	100	2,80	H0122151602	ЛППМ.100.100.2000.0,55.2	ЛМс-ПЗМ 100х100-0,55ц УТ2,5 (L=2000 мм)
			150	2,82	H0122151603	ЛППМ.150.100.2000.0,55.2	ЛМс-ПЗМ 150х100-0,55ц УТ2,5 (L=2000 мм)
			200	3,21	H0122151604	ЛППМ.200.100.2000.0,55.2	ЛМс-ПЗМ 200х100-0,55ц УТ2,5 (L=2000 мм)
			300	3,99	H0122151605	ЛППМ.300.100.2000.0,55.2	ЛМс-ПЗМ 300х100-0,55ц УТ2,5 (L=2000 мм)
			400	4,76	H0122151606	ЛППМ.400.100.2000.0,55.2	ЛМс-ПЗМ 400х100-0,55ц УТ2,5 (L=2000 мм)
		0,7	100	3,18	H0122151612	ЛППМ.100.100.2000.0,7.2	ЛМс-ПЗМ 100х100-0,7ц УТ2,5 (L=2000 мм)
			150	3,66	H0122151613	ЛППМ.150.100.2000.0,7.2	ЛМс-ПЗМ 150х100-0,7ц УТ2,5 (L=2000 мм)
			200	4,14	H0122151614	ЛППМ.200.100.2000.0,7.2	ЛМс-ПЗМ 200х100-0,7ц УТ2,5 (L=2000 мм)
			300	5,09	H0122151615	ЛППМ.300.100.2000.0,7.2	ЛМс-ПЗМ 300х100-0,7ц УТ2,5 (L=2000 мм)
			400	6,05	H0122151616	ЛППМ.400.100.2000.0,7.2	ЛМс-ПЗМ 400х100-0,7ц УТ2,5 (L=2000 мм)
			500	6,76	H0122151617	ЛППМ.500.100.2000.0,7.2	ЛМс-ПЗМ 500х100-0,7ц УТ2,5 (L=2000 мм)
			600	7,7	H0122151618	ЛППМ.600.100.2000.0,7.2	ЛМс-ПЗМ 600х100-0,7ц УТ2,5 (L=2000 мм)
		1	100	4,55	H0122151622	ЛППМ.100.100.2000.1.2	ЛМс-ПЗМ 100х100-1,0ц УТ2,5 (L=2000 мм)
			150	5,24	H0122151623	ЛППМ.150.100.2000.1.2	ЛМс-ПЗМ 150х100-1,0ц УТ2,5 (L=2000 мм)
			200	5,92	H0122151624	ЛППМ.200.100.2000.1.2	ЛМс-ПЗМ 200х100-1,0ц УТ2,5 (L=2000 мм)
			300	7,28	H0122151625	ЛППМ.300.100.2000.1.2	ЛМс-ПЗМ 300х100-1,0ц УТ2,5 (L=2000 мм)
			400	8,65	H0122151626	ЛППМ.400.100.2000.1.2	ЛМс-ПЗМ 400х100-1,0ц УТ2,5 (L=2000 мм)
			500	9,65	H0122151627	ЛППМ.500.100.2000.1.2	ЛМс-ПЗМ 500х100-1,0ц УТ2,5 (L=2000 мм)
			600	11	H0122151628	ЛППМ.600.100.2000.1.2	ЛМс-ПЗМ 600х100-1,0ц УТ2,5 (L=2000 мм)
		1,2	100	5,46	H0122151632	ЛППМ.100.100.2000.1,2.2	ЛМс-ПЗМ 100х100-1,2ц УТ2,5 (L=2000 мм)
			150	6,28	H0122151633	ЛППМ.150.100.2000.1,2.2	ЛМс-ПЗМ 150х100-1,2ц УТ2,5 (L=2000 мм)
			200	7,10	H0122151634	ЛППМ.200.100.2000.1,2.2	ЛМс-ПЗМ 200х100-1,2ц УТ2,5 (L=2000 мм)
			300	8,73	H0122151635	ЛППМ.300.100.2000.1,2.2	ЛМс-ПЗМ 300х100-1,2ц УТ2,5 (L=2000 мм)
			400	10,37	H0122151636	ЛППМ.400.100.2000.1,2.2	ЛМс-ПЗМ 400х100-1,2ц УТ2,5 (L=2000 мм)
			500	11,58	H0122151637	ЛППМ.500.100.2000.1,2.2	ЛМс-ПЗМ 500х100-1,2ц УТ2,5 (L=2000 мм)
			600	13,2	H0122151638	ЛППМ.600.100.2000.1,2.2	ЛМс-ПЗМ 600х100-1,2ц УТ2,5 (L=2000 мм)
		1,5	100	6,37	H0122151642	ЛППМ.100.100.2000.1,5.2	ЛМс-ПЗМ 100х100-1,5ц УТ2,5 (L=2000 мм)
			150	7,33	H0122151643	ЛППМ.150.100.2000.1,5.2	ЛМс-ПЗМ 150х100-1,5ц УТ2,5 (L=2000 мм)
			200	8,29	H0122151644	ЛППМ.200.100.2000.1,5.2	ЛМс-ПЗМ 200х100-1,5ц УТ2,5 (L=2000 мм)
			300	10,17	H0122151645	ЛППМ.300.100.2000.1,5.2	ЛМс-ПЗМ 300х100-1,5ц УТ2,5 (L=2000 мм)
			400	12,07	H0122151646	ЛППМ.400.100.2000.1,5.2	ЛМс-ПЗМ 400х100-1,5ц УТ2,5 (L=2000 мм)
			500	13,52	H0122151647	ЛППМ.500.100.2000.1,5.2	ЛМс-ПЗМ 500х100-1,5ц УТ2,5 (L=2000 мм)
			600	15,41	H0122151648	ЛППМ.600.100.2000.1,5.2	ЛМс-ПЗМ 600х100-1,5ц УТ2,5 (L=2000 мм)

Под заказ возможно изготовление нестандартных лотков с другими типоразмерами, толщинами, длиной и типом покрытия

Варианты исполнения:
- Горячее цинкование
- Сталь оцинкованная по методу Сендзимира
- Полимерно-порошковая окраска
- Нержавеющая сталь

Пример записи при заказе лотка монтажного прямого перфорированного без соединителей длиной 2000 мм, высотой 100 мм, толщиной 1 мм, шириной 100 мм, горячее цинкование: **Лоток монтажный прямой перфорированный монтаж без соединителей ЛППМ.100.100.2000.1.1 (артикул H0121151622)**

Лоток монтажный прямой перфорированный без соединителей ЛППМ (ЛМс-ПЗМ), борт 100 мм, длина 3000 мм

Высота, H, мм	Длина, L, мм	Толщина, S, мм	Ширина, B, мм	Масса, кг	Артикул	Новое наименование	Старое наименование
100	3000	0,7	100	5,96	H0121152612	ЛППМ.100.100.3000.0,7.1	ЛМс-ПЗМ 100х100-0,7ц УТ1,5 (L=3000 мм)
			150	6,91	H0121152613	ЛППМ.150.100.3000.0,7.1	ЛМс-ПЗМ 150х100-0,7ц УТ1,5 (L=3000 мм)
			200	7,86	H0121152614	ЛППМ.200.100.3000.0,7.1	ЛМс-ПЗМ 200х100-0,7ц УТ1,5 (L=3000 мм)
			300	9,77	H0121152615	ЛППМ.300.100.3000.0,7.1	ЛМс-ПЗМ 300х100-0,7ц УТ1,5 (L=3000 мм)
			400	13,56	H0121152616	ЛППМ.400.100.3000.0,7.1	ЛМс-ПЗМ 400х100-0,7ц УТ1,5 (L=3000 мм)
		1	100	7,45	H0121152622	ЛППМ.100.100.3000.1.1	ЛМс-ПЗМ 100х100-1,0ц УТ1,5 (L=3000 мм)
			150	8,64	H0121152623	ЛППМ.150.100.3000.1.1	ЛМс-ПЗМ 150х100-1,0ц УТ1,5 (L=3000 мм)
			200	9,83	H0121152624	ЛППМ.200.100.3000.1.1	ЛМс-ПЗМ 200х100-1,0ц УТ1,5 (L=3000 мм)
			300	12,20	H0121152625	ЛППМ.300.100.3000.1.1	ЛМс-ПЗМ 300х100-1,0ц УТ1,5 (L=3000 мм)
			400	14,59	H0121152626	ЛППМ.400.100.3000.1.1	ЛМс-ПЗМ 400х100-1,0ц УТ1,5 (L=3000 мм)
			500	17,01	H0121152627	ЛППМ.500.100.3000.1.1	ЛМс-ПЗМ 500х100-1,0ц УТ1,5 (L=3000 мм)
			600	19,39	H0121152628	ЛППМ.600.100.3000.1.1	ЛМс-ПЗМ 600х100-1,0ц УТ1,5 (L=3000 мм)
		1,2	100	8,94	H0121152632	ЛППМ.100.100.3000.1,2.1	ЛМс-ПЗМ 100х100-1,2ц УТ1,5 (L=3000 мм)
			150	10,37	H0121152633	ЛППМ.150.100.3000.1,2.1	ЛМс-ПЗМ 150х100-1,2ц УТ1,5 (L=3000 мм)
			200	11,79	H0121152634	ЛППМ.200.100.3000.1,2.1	ЛМс-ПЗМ 200х100-1,2ц УТ1,5 (L=3000 мм)
			300	14,65	H0121152635	ЛППМ.300.100.3000.1,2.1	ЛМс-ПЗМ 300х100-1,2ц УТ1,5 (L=3000 мм)
			400	17,50	H0121152636	ЛППМ.400.100.3000.1,2.1	ЛМс-ПЗМ 400х100-1,2ц УТ1,5 (L=3000 мм)
			500	20,41	H0121152637	ЛППМ.500.100.3000.1,2.1	ЛМс-ПЗМ 500х100-1,2ц УТ1,5 (L=3000 мм)
			600	23,27	H0121152638	ЛППМ.600.100.3000.1,2.1	ЛМс-ПЗМ 600х100-1,2ц УТ1,5 (L=3000 мм)
		1,5	100	11,17	H0121152642	ЛППМ.100.100.3000.1,5.1	ЛМс-ПЗМ 100х100-1,5ц УТ1,5 (L=3000 мм)
			150	12,95	H0121152643	ЛППМ.150.100.3000.1,5.1	ЛМс-ПЗМ 150х100-1,5ц УТ1,5 (L=3000 мм)
			200	14,74	H0121152644	ЛППМ.200.100.3000.1,5.1	ЛМс-ПЗМ 200х100-1,5ц УТ1,5 (L=3000 мм)
			300	18,31	H0121152645	ЛППМ.300.100.3000.1,5.1	ЛМс-ПЗМ 300х100-1,5ц УТ1,5 (L=3000 мм)
			400	25,43	H0121152646	ЛППМ.400.100.3000.1,5.1	ЛМс-ПЗМ 400х100-1,5ц УТ1,5 (L=3000 мм)
			500	23,82	H0121152647	ЛППМ.500.100.3000.1,5.1	ЛМс-ПЗМ 500х100-1,5ц УТ1,5 (L=3000 мм)
			600	27,15	H0121152648	ЛППМ.600.100.3000.1,5.1	ЛМс-ПЗМ 600х100-1,5ц УТ1,5 (L=3000 мм)
		0,55	100	3,65	H0122152602	ЛППМ.100.100.3000.0,55.2	ЛМс-ПЗМ 100х100-0,55ц УТ2,5 (L=3000 мм)
			150	4,23	H0122152603	ЛППМ.150.100.3000.0,55.2	ЛМс-ПЗМ 150х100-0,55ц УТ2,5 (L=3000 мм)
			200	4,82	H0122152604	ЛППМ.200.100.3000.0,55.2	ЛМс-ПЗМ 200х100-0,55ц УТ2,5 (L=3000 мм)
			300	5,98	H0122152605	ЛППМ.300.100.3000.0,55.2	ЛМс-ПЗМ 300х100-0,55ц УТ2,5 (L=3000 мм)
			400	7,15	H0122152606	ЛППМ.400.100.3000.0,55.2	ЛМс-ПЗМ 400х100-0,55ц УТ2,5 (L=3000 мм)
		0,7	100	4,78	H0122152612	ЛППМ.100.100.3000.0,7.2	ЛМс-ПЗМ 100х100-0,7ц УТ2,5 (L=3000 мм)
			150	5,50	H0122152613	ЛППМ.150.100.3000.0,7.2	ЛМс-ПЗМ 150х100-0,7ц УТ2,5 (L=3000 мм)
			200	6,22	H0122152614	ЛППМ.200.100.3000.0,7.2	ЛМс-ПЗМ 200х100-0,7ц УТ2,5 (L=3000 мм)
			300	7,65	H0122152615	ЛППМ.300.100.3000.0,7.2	ЛМс-ПЗМ 300х100-0,7ц УТ2,5 (L=3000 мм)
			400	9,09	H0122152616	ЛППМ.400.100.3000.0,7.2	ЛМс-ПЗМ 400х100-0,7ц УТ2,5 (L=3000 мм)
			500	10,14	H0122152617	ЛППМ.500.100.3000.0,7.2	ЛМс-ПЗМ 500х100-0,7ц УТ2,5 (L=3000 мм)
			600	11,55	H0122152618	ЛППМ.600.100.3000.0,7.2	ЛМс-ПЗМ 600х100-0,7ц УТ2,5 (L=3000 мм)
		1	100	6,84	H0122152622	ЛППМ.100.100.3000.1.2	ЛМс-ПЗМ 100х100-1,0ц УТ2,5 (L=3000 мм)
			150	7,87	H0122152623	ЛППМ.150.100.3000.1.2	ЛМс-ПЗМ 150х100-1,0ц УТ2,5 (L=3000 мм)
			200	8,89	H0122152624	ЛППМ.200.100.3000.1.2	ЛМс-ПЗМ 200х100-1,0ц УТ2,5 (L=3000 мм)
			300	10,87	H0122152625	ЛППМ.300.100.3000.1.2	ЛМс-ПЗМ 300х100-1,0ц УТ2,5 (L=3000 мм)
			400	12,98	H0122152626	ЛППМ.400.100.3000.1.2	ЛМс-ПЗМ 400х100-1,0ц УТ2,5 (L=3000 мм)
			500	14,48	H0122152627	ЛППМ.500.100.3000.1.2	ЛМс-ПЗМ 500х100-1,0ц УТ2,5 (L=3000 мм)
			600	16,51	H0122152628	ЛППМ.600.100.3000.1.2	ЛМс-ПЗМ 600х100-1,0ц УТ2,5 (L=3000 мм)
		1,2	100	8,20	H0122152632	ЛППМ.100.100.3000.1,2.2	ЛМс-ПЗМ 100х100-1,2ц УТ2,5 (L=3000 мм)
			150	9,43	H0122152633	ЛППМ.150.100.3000.1,2.2	ЛМс-ПЗМ 150х100-1,2ц УТ2,5 (L=3000 мм)
			200	10,67	H0122152634	ЛППМ.200.100.3000.1,2.2	ЛМс-ПЗМ 200х100-1,2ц УТ2,5 (L=3000 мм)
			300	13,07	H0122152635	ЛППМ.300.100.3000.1,2.2	ЛМс-ПЗМ 300х100-1,2ц УТ2,5 (L=3000 мм)
			400	15,57	H0122152636	ЛППМ.400.100.3000.1,2.2	ЛМс-ПЗМ 400х100-1,2ц УТ2,5 (L=3000 мм)
			500	17,38	H0122152637	ЛППМ.500.100.3000.1,2.2	ЛМс-ПЗМ 500х100-1,2ц УТ2,5 (L=3000 мм)
			600	19,81	H0122152638	ЛППМ.600.100.3000.1,2.2	ЛМс-ПЗМ 600х100-1,2ц УТ2,5 (L=3000 мм)
		1,5	100	9,57	H0122152642	ЛППМ.100.100.3000.1,5.2	ЛМс-ПЗМ 100х100-1,5ц УТ2,5 (L=3000 мм)
			150	10,97	H0122152643	ЛППМ.150.100.3000.1,5.2	ЛМс-ПЗМ 150х100-1,5ц УТ2,5 (L=3000 мм)
			200	12,47	H0122152644	ЛППМ.200.100.3000.1,5.2	ЛМс-ПЗМ 200х100-1,5ц УТ2,5 (L=3000 мм)
			300	15,27	H0122152645	ЛППМ.300.100.3000.1,5.2	ЛМс-ПЗМ 300х100-1,5ц УТ2,5 (L=3000 мм)
			400	18,17	H0122152646	ЛППМ.400.100.3000.1,5.2	ЛМс-ПЗМ 400х100-1,5ц УТ2,5 (L=3000 мм)
			500	20,27	H0122152647	ЛППМ.500.100.3000.1,5.2	ЛМс-ПЗМ 500х100-1,5ц УТ2,5 (L=3000 мм)
			600	23,11	H0122152648	ЛППМ.600.100.3000.1,5.2	ЛМс-ПЗМ 600х100-1,5ц УТ2,5 (L=3000 мм)

Под заказ возможно изготовление нестандартных лотков с другими типоразмерами, толщинами, длиной и типом покрытия

Варианты исполнения:
- Горячее цинкование
- Сталь оцинкованная по методу Сендзимира
- Полимерно-порошковая окраска
- Нержавеющая сталь

Пример записи при заказе лотка монтажного прямого перфорированного без соединителей длиной 3000 мм, высотой 100 мм, толщиной 1,2 мм, шириной 150 мм, сталь оцинкованная по методу Сендзимира: **Лоток монтажный прямой перфорированный монтаж без соединителей ЛППМ.150.100.3000.1,2.2 (артикул H0122152633)**

Лоток монтажный прямой перфорированный без соединителей ЛППМ (ЛМс-ПЗМ), борт 100 мм, длина 2000 мм

Высота, H, мм	Длина, L, мм	Толщина, S, мм	Ширина, B, мм	Масса, кг	Артикул	Новое наименование	Старое наименование
100	2000	0,55	100	2,68	H0124151602	ЛППМ.100.100.2000.0,55.4	ЛМс-ПЗМ 100х100-0,55 У2 (L=2000 мм)
			150	2,96	H0124151603	ЛППМ.150.100.2000.0,55.4	ЛМс-ПЗМ 150х100-0,55 У2 (L=2000 мм)
			200	3,37	H0124151604	ЛППМ.200.100.2000.0,55.4	ЛМс-ПЗМ 200х100-0,55 У2 (L=2000 мм)
			300	4,19	H0124151605	ЛППМ.300.100.2000.0,55.4	ЛМс-ПЗМ 300х100-0,55 У2 (L=2000 мм)
			400	5	H0124151606	ЛППМ.400.100.2000.0,55.4	ЛМс-ПЗМ 400х100-0,55 У2 (L=2000 мм)
		0,7	100	3,34	H0124151612	ЛППМ.100.100.2000.0,7.4	ЛМс-ПЗМ 100х100-0,7 У2 (L=2000мм)
			150	3,84	H0124151613	ЛППМ.150.100.2000.0,7.4	ЛМс-ПЗМ 150х100-0,7 У2 (L=2000мм)
			200	4,35	H0124151614	ЛППМ.200.100.2000.0,7.4	ЛМс-ПЗМ 200х100-0,7 У2 (L=2000мм)
			300	5,34	H0124151615	ЛППМ.300.100.2000.0,7.4	ЛМс-ПЗМ 300х100-0,7 У2 (L=2000мм)
			400	6,35	H0124151616	ЛППМ.400.100.2000.0,7.4	ЛМс-ПЗМ 400х100-0,7 У2 (L=2000мм)
			500	7,1	H0124151617	ЛППМ.500.100.2000.0,7.4	ЛМс-ПЗМ 500х100-0,7 У2 (L=2000мм)
			600	8,09	H0124151618	ЛППМ.600.100.2000.0,7.4	ЛМс-ПЗМ 600х100-0,7 У2 (L=2000мм)
		1	100	4,78	H0124151622	ЛППМ.100.100.2000.1.4	ЛМс-ПЗМ 100х100-1,0 У2 (L=2000мм)
			150	5,5	H0124151623	ЛППМ.150.100.2000.1.4	ЛМс-ПЗМ 150х100-1,0 У2 (L=2000мм)
			200	6,22	H0124151624	ЛППМ.200.100.2000.1.4	ЛМс-ПЗМ 200х100-1,0 У2 (L=2000мм)
			300	7,64	H0124151625	ЛППМ.300.100.2000.1.4	ЛМс-ПЗМ 300х100-1,0 У2 (L=2000мм)
			400	9,08	H0124151626	ЛППМ.400.100.2000.1.4	ЛМс-ПЗМ 400х100-1,0 У2 (L=2000мм)
			500	10,13	H0124151627	ЛППМ.500.100.2000.1.4	ЛМс-ПЗМ 500х100-1,0 У2 (L=2000мм)
			600	11,55	H0124151628	ЛППМ.600.100.2000.1.4	ЛМс-ПЗМ 600х100-1,0 У2 (L=2000мм)
		1,2	100	5,73	H0124151632	ЛППМ.100.100.2000.1,2.4	ЛМс-ПЗМ 100х100-1,2 У2 (L=2000мм)
			150	6,59	H0124151633	ЛППМ.150.100.2000.1,2.4	ЛМс-ПЗМ 150х100-1,2 У2 (L=2000мм)
			200	7,46	H0124151634	ЛППМ.200.100.2000.1,2.4	ЛМс-ПЗМ 200х100-1,2 У2 (L=2000мм)
			300	9,17	H0124151635	ЛППМ.300.100.2000.1,2.4	ЛМс-ПЗМ 300х100-1,2 У2 (L=2000мм)
			400	10,89	H0124151636	ЛППМ.400.100.2000.1,2.4	ЛМс-ПЗМ 400х100-1,2 У2 (L=2000мм)
			500	12,16	H0124151637	ЛППМ.500.100.2000.1,2.4	ЛМс-ПЗМ 500х100-1,2 У2 (L=2000мм)
			600	13,86	H0124151638	ЛППМ.600.100.2000.1,2.4	ЛМс-ПЗМ 600х100-1,2 У2 (L=2000мм)
		1,5	100	6,69	H0124151642	ЛППМ.100.100.2000.1,5.4	ЛМс-ПЗМ 100х100-1,5 У2 (L=2000мм)
			150	7,7	H0124151643	ЛППМ.150.100.2000.1,5.4	ЛМс-ПЗМ 150х100-1,5 У2 (L=2000мм)
			200	8,7	H0124151644	ЛППМ.200.100.2000.1,5.4	ЛМс-ПЗМ 200х100-1,5 У2 (L=2000мм)
			300	10,68	H0124151645	ЛППМ.300.100.2000.1,5.4	ЛМс-ПЗМ 300х100-1,5 У2 (L=2000мм)
			400	12,67	H0124151646	ЛППМ.400.100.2000.1,5.4	ЛМс-ПЗМ 400х100-1,5 У2 (L=2000мм)
			500	14,2	H0124151647	ЛППМ.500.100.2000.1,5.4	ЛМс-ПЗМ 500х100-1,5 У2 (L=2000мм)
			600	16,18	H0124151648	ЛППМ.600.100.2000.1,5.4	ЛМс-ПЗМ 600х100-1,5 У2 (L=2000мм)
		0,5	100	2,8	H0129151602	ЛППМ.100.100.2000.0,5.6	ЛМс-ПЗМ 100х100-0,5 AISI 304 (L=2000 мм)
			150	2,82	H0129151603	ЛППМ.150.100.2000.0,5.6	ЛМс-ПЗМ 150х100-0,5 AISI 304 (L=2000 мм)
			200	3,21	H0129151604	ЛППМ.200.100.2000.0,5.6	ЛМс-ПЗМ 200х100-0,5 AISI 304 (L=2000 мм)
			300	3,99	H0129151605	ЛППМ.300.100.2000.0,5.6	ЛМс-ПЗМ 300х100-0,5 AISI 304 (L=2000 мм)
			400	4,76	H0129151606	ЛППМ.400.100.2000.0,5.6	ЛМс-ПЗМ 400х100-0,5 AISI 304 (L=2000 мм)
		0,8	100	3,63	H0129151682	ЛППМ.100.100.2000.0,8.6	ЛМс-ПЗМ 100х100-0,8 AISI 304 (L=2000мм)
			150	4,18	H0129151683	ЛППМ.150.100.2000.0,8.6	ЛМс-ПЗМ 150х100-0,8 AISI 304 (L=2000мм)
			200	4,73	H0129151684	ЛППМ.200.100.2000.0,8.6	ЛМс-ПЗМ 200х100-0,8 AISI 304 (L=2000мм)
			300	5,82	H0129151685	ЛППМ.300.100.2000.0,8.6	ЛМс-ПЗМ 300х100-0,8 AISI 304 (L=2000мм)
			400	6,91	H0129151686	ЛППМ.400.100.2000.0,8.6	ЛМс-ПЗМ 400х100-0,8 AISI 304 (L=2000мм)
			500	7,73	H0129151687	ЛППМ.500.100.2000.0,8.6	ЛМс-ПЗМ 500х100-0,8 AISI 304 (L=2000мм)
			600	8,8	H0129151688	ЛППМ.600.100.2000.0,8.6	ЛМс-ПЗМ 600х100-0,8 AISI 304 (L=2000мм)
		1	100	4,55	H0129151622	ЛППМ.100.100.2000.1.6	ЛМс-ПЗМ 100х100-1,0 AISI 304 (L=2000мм)
			150	5,24	H0129151623	ЛППМ.150.100.2000.1.6	ЛМс-ПЗМ 150х100-1,0 AISI 304 (L=2000мм)
			200	5,92	H0129151624	ЛППМ.200.100.2000.1.6	ЛМс-ПЗМ 200х100-1,0 AISI 304 (L=2000мм)
			300	7,28	H0129151625	ЛППМ.300.100.2000.1.6	ЛМс-ПЗМ 300х100-1,0 AISI 304 (L=2000мм)
			400	8,65	H0129151626	ЛППМ.400.100.2000.1.6	ЛМс-ПЗМ 400х100-1,0 AISI 304 (L=2000мм)
			500	9,65	H0129151627	ЛППМ.500.100.2000.1.6	ЛМс-ПЗМ 500х100-1,0 AISI 304 (L=2000мм)
			600	11	H0129151628	ЛППМ.600.100.2000.1.6	ЛМс-ПЗМ 600х100-1,0 AISI 304 (L=2000мм)
		1,2	100	5,46	H0129151632	ЛППМ.100.100.2000.1,2.6	ЛМс-ПЗМ 100х100-1,2 AISI 304 (L=2000мм)
			150	6,28	H0129151633	ЛППМ.150.100.2000.1,2.6	ЛМс-ПЗМ 150х100-1,2 AISI 304 (L=2000мм)
			200	7,1	H0129151634	ЛППМ.200.100.2000.1,2.6	ЛМс-ПЗМ 200х100-1,2 AISI 304 (L=2000мм)
			300	8,73	H0129151635	ЛППМ.300.100.2000.1,2.6	ЛМс-ПЗМ 300х100-1,2 AISI 304 (L=2000мм)
			400	10,37	H0129151636	ЛППМ.400.100.2000.1,2.6	ЛМс-ПЗМ 400х100-1,2 AISI 304 (L=2000мм)
			500	11,58	H0129151637	ЛППМ.500.100.2000.1,2.6	ЛМс-ПЗМ 500х100-1,2 AISI 304 (L=2000мм)
			600	13,2	H0129151638	ЛППМ.600.100.2000.1,2.6	ЛМс-ПЗМ 600х100-1,2 AISI 304 (L=2000мм)
		1,5	100	6,37	H0129151642	ЛППМ.100.100.2000.1,5.6	ЛМс-ПЗМ 100х100-1,5 AISI 304 (L=2000мм)
			150	7,33	H0129151643	ЛППМ.150.100.2000.1,5.6	ЛМс-ПЗМ 150х100-1,5 AISI 304 (L=2000мм)
			200	8,29	H0129151644	ЛППМ.200.100.2000.1,5.6	ЛМс-ПЗМ 200х100-1,5 AISI 304 (L=2000мм)
			300	10,17	H0129151645	ЛППМ.300.100.2000.1,5.6	ЛМс-ПЗМ 300х100-1,5 AISI 304 (L=2000мм)
			400	12,07	H0129151646	ЛППМ.400.100.2000.1,5.6	ЛМс-ПЗМ 400х100-1,5 AISI 304 (L=2000мм)
			500	13,52	H0129151647	ЛППМ.500.100.2000.1,5.6	ЛМс-ПЗМ 500х100-1,5 AISI 304 (L=2000мм)
			600	15,41	H0129151648	ЛППМ.600.100.2000.1,5.6	ЛМс-ПЗМ 600х100-1,5 AISI 304 (L=2000мм)

Под заказ возможно изготовление нестандартных лотков с другими типоразмерами, толщинами, длиной и типом покрытия

Варианты исполнения:

- Горячее цинкование
- Сталь оцинкованная по методу Сендзимира
- Полимерно-порошковая окраска
- Нержавеющая сталь

Пример записи при заказе лотка монтажного прямого перфорированного без соединителей длиной 2000 мм, высотой 100 мм, толщиной 1 мм, шириной 600 мм, нержавеющая сталь: **Лоток монтажный прямой перфорированный монтаж без соединителей ЛППМ.100.100.2000.1.6 (артикул H0129151622)**

Лоток монтажный прямой перфорированный без соединителей ЛППМ (ЛМс-ПЗМ), борт 100 мм, длина 3000 мм

Высота, H, мм	Длина, L, мм	Толщина, S, мм	Ширина, B, мм	Масса, кг	Артикул	Новое наименование	Старое наименование
100	3000	0,5	100	3,65	H0129152602	ЛППМ.100.100.3000.0,5.6	ЛМс-ПЗМ 100х100-0,5 AISI 304 (L=3000 мм)
			150	4,23	H0129152603	ЛППМ.150.100.3000.0,5.6	ЛМс-ПЗМ 150х100-0,5 AISI 304 (L=3000 мм)
			200	4,82	H0129152604	ЛППМ.200.100.3000.0,5.6	ЛМс-ПЗМ 200х100-0,5 AISI 304 (L=3000 мм)
			300	5,98	H0129152605	ЛППМ.300.100.3000.0,5.6	ЛМс-ПЗМ 300х100-0,5 AISI 304 (L=3000 мм)
			400	7,15	H0129152606	ЛППМ.400.100.3000.0,5.6	ЛМс-ПЗМ 400х100-0,5 AISI 304 (L=3000 мм)
		0,8	100	5,46	H0129152682	ЛППМ.100.100.3000.0,8.6	ЛМс-ПЗМ 100х100-0,8 AISI 304 (L=3000мм)
			150	6,29	H0129152683	ЛППМ.150.100.3000.0,8.6	ЛМс-ПЗМ 150х100-0,8 AISI 304 (L=3000мм)
			200	7,11	H0129152684	ЛППМ.200.100.3000.0,8.6	ЛМс-ПЗМ 200х100-0,8 AISI 304 (L=3000мм)
			300	8,74	H0129152685	ЛППМ.300.100.3000.0,8.6	ЛМс-ПЗМ 300х100-0,8 AISI 304 (L=3000мм)
			400	10,39	H0129152686	ЛППМ.400.100.3000.0,8.6	ЛМс-ПЗМ 400х100-0,8 AISI 304 (L=3000мм)
			500	11,59	H0129152687	ЛППМ.500.100.3000.0,8.6	ЛМс-ПЗМ 500х100-0,8 AISI 304 (L=3000мм)
			600	13,2	H0129152688	ЛППМ.600.100.3000.0,8.6	ЛМс-ПЗМ 600х100-0,8 AISI 304 (L=3000мм)
		1	100	6,84	H0129152622	ЛППМ.100.100.3000.1.6	ЛМс-ПЗМ 100х100-1,0 AISI 304 (L=3000мм)
			150	7,87	H0129152623	ЛППМ.150.100.3000.1.6	ЛМс-ПЗМ 150х100-1,0 AISI 304 (L=3000мм)
			200	8,89	H0129152624	ЛППМ.200.100.3000.1.6	ЛМс-ПЗМ 200х100-1,0 AISI 304 (L=3000мм)
			300	10,87	H0129152625	ЛППМ.300.100.3000.1.6	ЛМс-ПЗМ 300х100-1,0 AISI 304 (L=3000мм)
			400	12,98	H0129152626	ЛППМ.400.100.3000.1.6	ЛМс-ПЗМ 400х100-1,0 AISI 304 (L=3000мм)
			500	14,48	H0129152627	ЛППМ.500.100.3000.1.6	ЛМс-ПЗМ 500х100-1,0 AISI 304 (L=3000мм)
			600	16,51	H0129152628	ЛППМ.600.100.3000.1.6	ЛМс-ПЗМ 600х100-1,0 AISI 304 (L=3000мм)
		1,2	100	8,2	H0129152632	ЛППМ.100.100.3000.1,2.6	ЛМс-ПЗМ 100х100-1,2 AISI 304 (L=3000мм)
			150	9,43	H0129152633	ЛППМ.150.100.3000.1,2.6	ЛМс-ПЗМ 150х100-1,2 AISI 304 (L=3000мм)
			200	10,67	H0129152634	ЛППМ.200.100.3000.1,2.6	ЛМс-ПЗМ 200х100-1,2 AISI 304 (L=3000мм)
			300	13,07	H0129152635	ЛППМ.300.100.3000.1,2.6	ЛМс-ПЗМ 300х100-1,2 AISI 304 (L=3000мм)
			400	15,57	H0129152636	ЛППМ.400.100.3000.1,2.6	ЛМс-ПЗМ 400х100-1,2 AISI 304 (L=3000мм)
			500	17,38	H0129152637	ЛППМ.500.100.3000.1,2.6	ЛМс-ПЗМ 500х100-1,2 AISI 304 (L=3000мм)
			600	19,81	H0129152638	ЛППМ.600.100.3000.1,2.6	ЛМс-ПЗМ 600х100-1,2 AISI 304 (L=3000мм)
		1,5	100	9,57	H0129152642	ЛППМ.100.100.3000.1,5.6	ЛМс-ПЗМ 100х100-1,5 AISI 304 (L=3000мм)
			150	10,97	H0129152643	ЛППМ.150.100.3000.1,5.6	ЛМс-ПЗМ 150х100-1,5 AISI 304 (L=3000мм)
			200	12,47	H0129152644	ЛППМ.200.100.3000.1,5.6	ЛМс-ПЗМ 200х100-1,5 AISI 304 (L=3000мм)
			300	15,27	H0129152645	ЛППМ.300.100.3000.1,5.6	ЛМс-ПЗМ 300х100-1,5 AISI 304 (L=3000мм)
			400	18,17	H0129152646	ЛППМ.400.100.3000.1,5.6	ЛМс-ПЗМ 400х100-1,5 AISI 304 (L=3000мм)
			500	20,27	H0129152647	ЛППМ.500.100.3000.1,5.6	ЛМс-ПЗМ 500х100-1,5 AISI 304 (L=3000мм)
			600	23,11	H0129152648	ЛППМ.600.100.3000.1,5.6	ЛМс-ПЗМ 600х100-1,5 AISI 304 (L=3000мм)

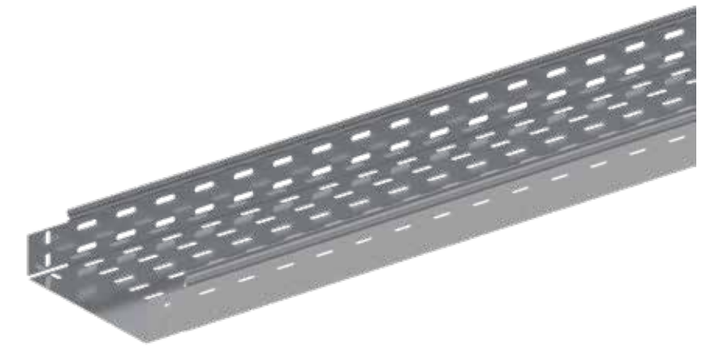

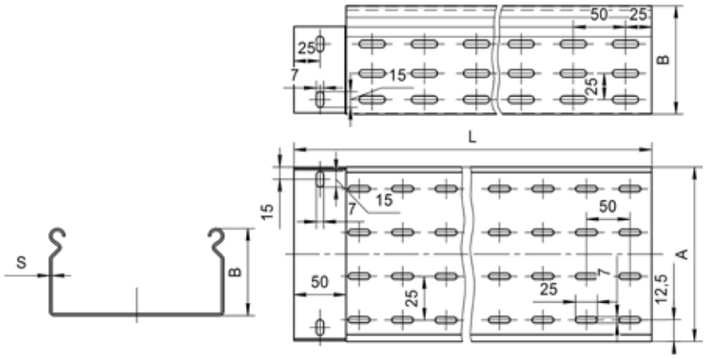

Под заказ возможно изготовление нестандартных лотков с другими типоразмерами, толщинами, длиной и типом покрытия

Лоток монтажный прямой перфорированный без соединителей ЛППМ (ЛМс-ПЗМ), борт 150 мм, длина 2000 мм

Под заказ возможно изготовление нестандартных лотков с другими типоразмерами, толщинами, длиной и типом покрытия

Высота, H, мм	Длина, L, мм	Толщина, S, мм	Ширина, B, мм	Масса, кг	Артикул	Новое наименование	Старое наименование
150	2000	1	150	7,44	H0121151723	ЛППМ.150.150.2000.1.1	ЛМс-ПЗМ 150х150-1,0ц УТ1,5 (L=2000 мм)
			200	8,24	H0121151724	ЛППМ.200.150.2000.1.1	ЛМс-ПЗМ 200х150-1,0ц УТ1,5 (L=2000 мм)
			300	9,84	H0121151725	ЛППМ.300.150.2000.1.1	ЛМс-ПЗМ 300х150-1,0ц УТ1,5 (L=2000 мм)
			400	11,46	H0121151726	ЛППМ.400.150.2000.1.1	ЛМс-ПЗМ 400х150-1,0ц УТ1,5 (L=2000 мм)
			500	12,93	H0121151727	ЛППМ.500.150.2000.1.1	ЛМс-ПЗМ 500х150-1,0ц УТ1,5 (L=2000 мм)
			600	14,51	H0121151728	ЛППМ.600.150.2000.1.1	ЛМс-ПЗМ 600х150-1,0ц УТ1,5 (L=2000 мм)
		1,2	150	8,69	H0121151733	ЛППМ.150.150.2000.1,2.1	ЛМс-ПЗМ 150х150-1,2ц УТ1,5 (L=2000 мм)
			200	9,63	H0121151734	ЛППМ.200.150.2000.1,2.1	ЛМс-ПЗМ 200х150-1,2ц УТ1,5 (L=2000 мм)
			300	11,50	H0121151735	ЛППМ.300.150.2000.1,2.1	ЛМс-ПЗМ 300х150-1,2ц УТ1,5 (L=2000 мм)
			400	13,39	H0121151736	ЛППМ.400.150.2000.1,2.1	ЛМс-ПЗМ 400х150-1,2ц УТ1,5 (L=2000 мм)
			500	15,51	H0121151737	ЛППМ.500.150.2000.1,2.1	ЛМс-ПЗМ 500х150-1,2ц УТ1,5 (L=2000 мм)
			600	17,42	H0121151738	ЛППМ.600.150.2000.1,2.1	ЛМс-ПЗМ 600х150-1,2ц УТ1,5 (L=2000 мм)
		1,5	150	10,56	H0121151743	ЛППМ.150.150.2000.1,5.1	ЛМс-ПЗМ 150х150-1,5ц УТ1,5 (L=2000 мм)
			200	11,71	H0121151744	ЛППМ.200.150.2000.1,5.1	ЛМс-ПЗМ 200х150-1,5ц УТ1,5 (L=2000 мм)
			300	13,99	H0121151745	ЛППМ.300.150.2000.1,5.1	ЛМс-ПЗМ 300х150-1,5ц УТ1,5 (L=2000 мм)
			400	16,28	H0121151746	ЛППМ.400.150.2000.1,5.1	ЛМс-ПЗМ 400х150-1,5ц УТ1,5 (L=2000 мм)
			500	18,1	H0121151747	ЛППМ.500.150.2000.1,5.1	ЛМс-ПЗМ 500х150-1,5ц УТ1,5 (L=2000 мм)
			600	20,32	H0121151748	ЛППМ.600.150.2000.1,5.1	ЛМс-ПЗМ 600х150-1,5ц УТ1,5 (L=2000 мм)
		0,7	150	4,38	H0122151713	ЛППМ.150.150.2000.0,7.2	ЛМс-ПЗМ 150х150-0,7ц УТ2,5 (L=2000 мм)
			200	4,85	H0122151714	ЛППМ.200.150.2000.0,7.2	ЛМс-ПЗМ 200х150-0,7ц УТ2,5 (L=2000 мм)
			300	5,80	H0122151715	ЛППМ.300.150.2000.0,7.2	ЛМс-ПЗМ 300х150-0,7ц УТ2,5 (L=2000 мм)
			400	6,74	H0122151716	ЛППМ.400.150.2000.0,7.2	ЛМс-ПЗМ 400х150-0,7ц УТ2,5 (L=2000 мм)
			500	7,7	H0122151717	ЛППМ.500.150.2000.0,7.2	ЛМс-ПЗМ 500х150-0,7ц УТ2,5 (L=2000 мм)
			600	8,65	H0122151718	ЛППМ.600.150.2000.0,7.2	ЛМс-ПЗМ 600х150-0,7ц УТ2,5 (L=2000 мм)
		1	150	6,25	H0122151723	ЛППМ.150.150.2000.1.2	ЛМс-ПЗМ 150х150-1,0ц УТ2,5 (L=2000 мм)
			200	6,92	H0122151724	ЛППМ.200.150.2000.1.2	ЛМс-ПЗМ 200х150-1,0ц УТ2,5 (L=2000 мм)
			300	8,27	H0122151725	ЛППМ.300.150.2000.1.2	ЛМс-ПЗМ 300х150-1,0ц УТ2,5 (L=2000 мм)
			400	9,62	H0122151726	ЛППМ.400.150.2000.1.2	ЛМс-ПЗМ 400х150-1,0ц УТ2,5 (L=2000 мм)
			500	11	H0122151727	ЛППМ.500.150.2000.1.2	ЛМс-ПЗМ 500х150-1,0ц УТ2,5 (L=2000 мм)
			600	12,35	H0122151728	ЛППМ.600.150.2000.1.2	ЛМс-ПЗМ 600х150-1,0ц УТ2,5 (L=2000 мм)
		1,2	150	7,50	H0122151733	ЛППМ.150.150.2000.1,2.2	ЛМс-ПЗМ 150х150-1,2ц УТ2,5 (L=2000 мм)
			200	8,31	H0122151734	ЛППМ.200.150.2000.1,2.2	ЛМс-ПЗМ 200х150-1,2ц УТ2,5 (L=2000 мм)
			300	9,93	H0122151735	ЛППМ.300.150.2000.1,2.2	ЛМс-ПЗМ 300х150-1,2ц УТ2,5 (L=2000 мм)
			400	11,55	H0122151736	ЛППМ.400.150.2000.1,2.2	ЛМс-ПЗМ 400х150-1,2ц УТ2,5 (L=2000 мм)
			500	13,2	H0122151737	ЛППМ.500.150.2000.1,2.2	ЛМс-ПЗМ 500х150-1,2ц УТ2,5 (L=2000 мм)
			600	14,83	H0122151738	ЛППМ.600.150.2000.1,2.2	ЛМс-ПЗМ 600х150-1,2ц УТ2,5 (L=2000 мм)
		1,5	150	9,37	H0122151743	ЛППМ.150.150.2000.1,5.2	ЛМс-ПЗМ 150х150-1,5ц УТ2,5 (L=2000 мм)
			200	10,39	H0122151744	ЛППМ.200.150.2000.1,5.2	ЛМс-ПЗМ 200х150-1,5ц УТ2,5 (L=2000 мм)
			300	12,42	H0122151745	ЛППМ.300.150.2000.1,5.2	ЛМс-ПЗМ 300х150-1,5ц УТ2,5 (L=2000 мм)
			400	14,44	H0122151746	ЛППМ.400.150.2000.1,5.2	ЛМс-ПЗМ 400х150-1,5ц УТ2,5 (L=2000 мм)
			500	15,41	H0122151747	ЛППМ.500.150.2000.1,5.2	ЛМс-ПЗМ 500х150-1,5ц УТ2,5 (L=2000 мм)
			600	17,3	H0122151748	ЛППМ.600.150.2000.1,5.2	ЛМс-ПЗМ 600х150-1,5ц УТ2,5 (L=2000 мм)
		0,7	150	4,6	H0124151713	ЛППМ.150.150.2000.0,7.4	ЛМс-ПЗМ 150х150-0,7 У2 (L=2000мм)
			200	5,09	H0124151714	ЛППМ.200.150.2000.0,7.4	ЛМс-ПЗМ 200х150-0,7 У2 (L=2000мм)
			300	6,09	H0124151715	ЛППМ.300.150.2000.0,7.4	ЛМс-ПЗМ 300х150-0,7 У2 (L=2000мм)
			400	7,08	H0124151716	ЛППМ.400.150.2000.0,7.4	ЛМс-ПЗМ 400х150-0,7 У2 (L=2000мм)
			500	8,09	H0124151717	ЛППМ.500.150.2000.0,7.4	ЛМс-ПЗМ 500х150-0,7 У2 (L=2000мм)
			600	9,08	H0124151718	ЛППМ.600.150.2000.0,7.4	ЛМс-ПЗМ 600х150-0,7 У2 (L=2000мм)
		1	150	6,56	H0124151723	ЛППМ.150.150.2000.1.4	ЛМс-ПЗМ 150х150-1,0 У2 (L=2000мм)
			200	7,27	H0124151724	ЛППМ.200.150.2000.1.4	ЛМс-ПЗМ 200х150-1,0 У2 (L=2000мм)
			300	8,68	H0124151725	ЛППМ.300.150.2000.1.4	ЛМс-ПЗМ 300х150-1,0 У2 (L=2000мм)
			400	10,1	H0124151726	ЛППМ.400.150.2000.1.4	ЛМс-ПЗМ 400х150-1,0 У2 (L=2000мм)
			500	11,55	H0124151727	ЛППМ.500.150.2000.1.4	ЛМс-ПЗМ 500х150-1,0 У2 (L=2000мм)
			600	12,97	H0124151728	ЛППМ.600.150.2000.1.4	ЛМс-ПЗМ 600х150-1,0 У2 (L=2000мм)
		1,2	150	7,88	H0124151733	ЛППМ.150.150.2000.1,2.4	ЛМс-ПЗМ 150х150-1,2 У2 (L=2000мм)
			200	8,73	H0124151734	ЛППМ.200.150.2000.1,2.4	ЛМс-ПЗМ 200х150-1,2 У2 (L=2000мм)
			300	10,43	H0124151735	ЛППМ.300.150.2000.1,2.4	ЛМс-ПЗМ 300х150-1,2 У2 (L=2000мм)
			400	12,13	H0124151736	ЛППМ.400.150.2000.1,2.4	ЛМс-ПЗМ 400х150-1,2 У2 (L=2000мм)
			500	13,86	H0124151737	ЛППМ.500.150.2000.1,2.4	ЛМс-ПЗМ 500х150-1,2 У2 (L=2000мм)
			600	15,57	H0124151738	ЛППМ.600.150.2000.1,2.4	ЛМс-ПЗМ 600х150-1,2 У2 (L=2000мм)
		1,5	150	9,84	H0124151743	ЛППМ.150.150.2000.1,5.4	ЛМс-ПЗМ 150х150-1,5 У2 (L=2000мм)
			200	10,91	H0124151744	ЛППМ.200.150.2000.1,5.4	ЛМс-ПЗМ 200х150-1,5 У2 (L=2000мм)
			300	13,04	H0124151745	ЛППМ.300.150.2000.1,5.4	ЛМс-ПЗМ 300х150-1,5 У2 (L=2000мм)
			400	15,16	H0124151746	ЛППМ.400.150.2000.1,5.4	ЛМс-ПЗМ 400х150-1,5 У2 (L=2000мм)
			500	16,18	H0124151747	ЛППМ.500.150.2000.1,5.4	ЛМс-ПЗМ 500х150-1,5 У2 (L=2000мм)
			600	18,17	H0124151748	ЛППМ.600.150.2000.1,5.4	ЛМс-ПЗМ 600х150-1,5 У2 (L=2000мм)

Варианты исполнения:
- Горячее цинкование
- Сталь оцинкованная по методу Сендзимира
- Полимерно-порошковая окраска
- Нержавеющая сталь

Пример записи при заказе лотка монтажного прямого неперфорированного без соединителей длиной 3000 мм, высотой 150 мм, толщиной 1,5 мм, шириной 600 мм, сталь оцинкованная по методу Сендзимира:
Лоток монтажный прямой перфорированный монтаж без соединителей ЛППНМ.600.150.3000.1,5.2 (артикул Н0122162748)

Лоток монтажный прямой перфорированный без соединителей ЛППМ (ЛМс-ПЗМ), борт 150 мм, длина 2000 мм

Под заказ возможно изготовление нестандартных лотков с другими типоразмерами, толщинами, длиной и типом покрытия

Высота, H, мм	Длина, L, мм	Толщина, S, мм	Ширина, B, мм	Масса, кг	Артикул	Новое наименование	Старое наименование
150	3000	0,8	150	5,01	H0129151783	ЛППМ.150.150.2000.0,8.6	ЛМс-ПЗМ 150х150-0,8 AISI 304 (L=2000мм)
			200	5,54	H0129151784	ЛППМ.200.150.2000.0,8.6	ЛМс-ПЗМ 200х150-0,8 AISI 304 (L=2000мм)
			300	6,63	H0129151785	ЛППМ.300.150.2000.0,8.6	ЛМс-ПЗМ 300х150-0,8 AISI 304 (L=2000мм)
			400	7,7	H0129151786	ЛППМ.400.150.2000.0,8.6	ЛМс-ПЗМ 400х150-0,8 AISI 304 (L=2000мм)
			500	8,8	H0129151787	ЛППМ.500.150.2000.0,8.6	ЛМс-ПЗМ 500х150-0,8 AISI 304 (L=2000мм)
			600	9,89	H0129151788	ЛППМ.600.150.2000.0,8.6	ЛМс-ПЗМ 600х150-0,8 AISI 304 (L=2000мм)
		1	150	6,25	H0129151723	ЛППМ.150.150.2000.1.6	ЛМс-ПЗМ 150х150-1,0 AISI 304 (L=2000мм)
			200	6,92	H0129151724	ЛППМ.200.150.2000.1.6	ЛМс-ПЗМ 200х150-1,0 AISI 304 (L=2000мм)
			300	8,27	H0129151725	ЛППМ.300.150.2000.1.6	ЛМс-ПЗМ 300х150-1,0 AISI 304 (L=2000мм)
			400	9,62	H0129151726	ЛППМ.400.150.2000.1.6	ЛМс-ПЗМ 400х150-1,0 AISI 304 (L=2000мм)
			500	11	H0129151727	ЛППМ.500.150.2000.1.6	ЛМс-ПЗМ 500х150-1,0 AISI 304 (L=2000мм)
			600	12,35	H0129151728	ЛППМ.600.150.2000.1.6	ЛМс-ПЗМ 600х150-1,0 AISI 304 (L=2000мм)
		1,2	150	7,5	H0129151733	ЛППМ.150.150.2000.1,2.6	ЛМс-ПЗМ 150х150-1,2 AISI 304 (L=2000мм)
			200	8,31	H0129151734	ЛППМ.200.150.2000.1,2.6	ЛМс-ПЗМ 200х150-1,2 AISI 304 (L=2000мм)
			300	9,93	H0129151735	ЛППМ.300.150.2000.1,2.6	ЛМс-ПЗМ 300х150-1,2 AISI 304 (L=2000мм)
			400	11,55	H0129151736	ЛППМ.400.150.2000.1,2.6	ЛМс-ПЗМ 400х150-1,2 AISI 304 (L=2000мм)
			500	13,2	H0129151737	ЛППМ.500.150.2000.1,2.6	ЛМс-ПЗМ 500х150-1,2 AISI 304 (L=2000мм)
			600	14,83	H0129151738	ЛППМ.600.150.2000.1,2.6	ЛМс-ПЗМ 600х150-1,2 AISI 304 (L=2000мм)
		1,5	150	15,41	H0129151747	ЛППМ.500.150.2000.1,5.6	ЛМс-ПЗМ 500х150-1,5 AISI 304 (L=2000мм)
			200	17,3	H0129151748	ЛППМ.600.150.2000.1,5.6	ЛМс-ПЗМ 600х150-1,5 AISI 304 (L=2000мм)
			300	9,37	H0129151743	ЛППМ.150.150.2000.1,5.6	ЛМс-ПЗМ 150х150-1,5 AISI 304 (L=2000мм)
			400	10,39	H0129151744	ЛППМ.200.150.2000.1,5.6	ЛМс-ПЗМ 200х150-1,5 AISI 304 (L=2000мм)
			500	12,42	H0129151745	ЛППМ.300.150.2000.1,5.6	ЛМс-ПЗМ 300х150-1,5 AISI 304 (L=2000мм)
			600	14,44	H0129151746	ЛППМ.400.150.2000.1,5.6	ЛМс-ПЗМ 400х150-1,5 AISI 304 (L=2000мм)
		1	150	11,16	H0121152723	ЛППМ.150.150.3000.1.1	ЛМс-ПЗМ 150х150-1,0ц УТ1,5 (L=3000 мм)
			200	12,37	H0121152724	ЛППМ.200.150.3000.1.1	ЛМс-ПЗМ 200х150-1,0ц УТ1,5 (L=3000 мм)
			300	14,79	H0121152725	ЛППМ.300.150.3000.1.1	ЛМс-ПЗМ 300х150-1,0ц УТ1,5 (L=3000 мм)
			400	17,19	H0121152726	ЛППМ.400.150.3000.1.1	ЛМс-ПЗМ 400х150-1,0ц УТ1,5 (L=3000 мм)
			500	19,39	H0121152727	ЛППМ.500.150.3000.1.1	ЛМс-ПЗМ 500х150-1,0ц УТ1,5 (L=3000 мм)
			600	21,77	H0121152728	ЛППМ.600.150.3000.1.1	ЛМс-ПЗМ 600х150-1,0ц УТ1,5 (L=3000 мм)
		1,2	150	13,04	H0121152733	ЛППМ.150.150.3000.1,2.1	ЛМс-ПЗМ 150х150-1,2ц УТ1,5 (L=3000 мм)
			200	14,45	H0121152734	ЛППМ.200.150.3000.1,2.1	ЛМс-ПЗМ 200х150-1,2ц УТ1,5 (L=3000 мм)
			300	17,27	H0121152735	ЛППМ.300.150.3000.1,2.1	ЛМс-ПЗМ 300х150-1,2ц УТ1,5 (L=3000 мм)
			400	20,08	H0121152736	ЛППМ.400.150.3000.1,2.1	ЛМс-ПЗМ 400х150-1,2ц УТ1,5 (L=3000 мм)
			500	23,27	H0121152737	ЛППМ.500.150.3000.1,2.1	ЛМс-ПЗМ 500х150-1,2ц УТ1,5 (L=3000 мм)
			600	26,12	H0121152738	ЛППМ.600.150.3000.1,2.1	ЛМс-ПЗМ 600х150-1,2ц УТ1,5 (L=3000 мм)
		1,5	150	15,86	H0121152743	ЛППМ.150.150.3000.1,5.1	ЛМс-ПЗМ 150х150-1,5ц УТ1,5 (L=3000 мм)
			200	17,56	H0121152744	ЛППМ.200.150.3000.1,5.1	ЛМс-ПЗМ 200х150-1,5ц УТ1,5 (L=3000 мм)
			300	20,99	H0121152745	ЛППМ.300.150.3000.1,5.1	ЛМс-ПЗМ 300х150-1,5ц УТ1,5 (L=3000 мм)
			400	24,41	H0121152746	ЛППМ.400.150.3000.1,5.1	ЛМс-ПЗМ 400х150-1,5ц УТ1,5 (L=3000 мм)
			500	27,15	H0121152747	ЛППМ.500.150.3000.1,5.1	ЛМс-ПЗМ 500х150-1,5ц УТ1,5 (L=3000 мм)
			600	30,48	H0121152748	ЛППМ.600.150.3000.1,5.1	ЛМс-ПЗМ 600х150-1,5ц УТ1,5 (L=3000 мм)
		0,7	150	6,56	H0122152713	ЛППМ.150.150.3000.0,7.2	ЛМс-ПЗМ 150х150-0,7ц УТ2,5 (L=3000 мм)
			200	7,28	H0122152714	ЛППМ.200.150.3000.0,7.2	ЛМс-ПЗМ 200х150-0,7ц УТ2,5 (L=3000 мм)
			300	8,69	H0122152715	ЛППМ.300.150.3000.0,7.2	ЛМс-ПЗМ 300х150-0,7ц УТ2,5 (L=3000 мм)
			400	10,11	H0122152716	ЛППМ.400.150.3000.0,7.2	ЛМс-ПЗМ 400х150-0,7ц УТ2,5 (L=3000 мм)
			500	11,55	H0122152717	ЛППМ.500.150.3000.0,7.2	ЛМс-ПЗМ 500х150-0,7ц УТ2,5 (L=3000 мм)
			600	12,97	H0122152718	ЛППМ.600.150.3000.0,7.2	ЛМс-ПЗМ 600х150-0,7ц УТ2,5 (L=3000 мм)
		1	150	9,37	H0122152723	ЛППМ.150.150.3000.1.2	ЛМс-ПЗМ 150х150-1,0ц УТ2,5 (L=3000 мм)
			200	10,39	H0122152724	ЛППМ.200.150.3000.1.2	ЛМс-ПЗМ 200х150-1,0ц УТ2,5 (L=3000 мм)
			300	12,42	H0122152725	ЛППМ.300.150.3000.1.2	ЛМс-ПЗМ 300х150-1,0ц УТ2,5 (L=3000 мм)
			400	14,44	H0122152726	ЛППМ.400.150.3000.1.2	ЛМс-ПЗМ 400х150-1,0ц УТ2,5 (L=3000 мм)
			500	16,51	H0122152727	ЛППМ.500.150.3000.1.2	ЛМс-ПЗМ 500х150-1,0ц УТ2,5 (L=3000 мм)
			600	18,53	H0122152728	ЛППМ.600.150.3000.1.2	ЛМс-ПЗМ 600х150-1,0ц УТ2,5 (L=3000 мм)
		1,2	150	11,25	H0122152733	ЛППМ.150.150.3000.1,2.2	ЛМс-ПЗМ 150х150-1,2ц УТ2,5 (L=3000 мм)
			200	12,47	H0122152734	ЛППМ.200.150.3000.1,2.2	ЛМс-ПЗМ 200х150-1,2ц УТ2,5 (L=3000 мм)
			300	14,90	H0122152735	ЛППМ.300.150.3000.1,2.2	ЛМс-ПЗМ 300х150-1,2ц УТ2,5 (L=3000 мм)
			400	17,33	H0122152736	ЛППМ.400.150.3000.1,2.2	ЛМс-ПЗМ 400х150-1,2ц УТ2,5 (L=3000 мм)
			500	19,81	H0122152737	ЛППМ.500.150.3000.1,2.2	ЛМс-ПЗМ 500х150-1,2ц УТ2,5 (L=3000 мм)
			600	22,24	H0122152738	ЛППМ.600.150.3000.1,2.2	ЛМс-ПЗМ 600х150-1,2ц УТ2,5 (L=3000 мм)
		1,5	150	14,07	H0122152743	ЛППМ.150.150.3000.1,5.2	ЛМс-ПЗМ 150х150-1,5ц УТ2,5 (L=3000 мм)
			200	15,58	H0122152744	ЛППМ.200.150.3000.1,5.2	ЛМс-ПЗМ 200х150-1,5ц УТ2,5 (L=3000 мм)
			300	18,62	H0122152745	ЛППМ.300.150.3000.1,5.2	ЛМс-ПЗМ 300х150-1,5ц УТ2,5 (L=3000 мм)
			400	21,66	H0122152746	ЛППМ.400.150.3000.1,5.2	ЛМс-ПЗМ 400х150-1,5ц УТ2,5 (L=3000 мм)
			500	23,11	H0122152747	ЛППМ.500.150.3000.1,5.2	ЛМс-ПЗМ 500х150-1,5ц УТ2,5 (L=3000 мм)
			600	25,94	H0122152748	ЛППМ.600.150.3000.1,5.2	ЛМс-ПЗМ 600х150-1,5ц УТ2,5 (L=3000 мм)

Варианты исполнения:
- Горячее цинкование
- Сталь оцинкованная по методу Сендзимира
- Полимерно-порошковая окраска
- Нержавеющая сталь

Пример записи при заказе лотка монтажного прямого перфорированного без соединителей длиной 3000 мм, высотой 150 мм, толщиной 1,5 мм, шириной 600 мм, нержавеющая сталь:
Лоток монтажный прямой перфорированный монтаж без соединителей ЛППМ.600.150.3000.1,5.6 (артикул Н0129152748)

Лоток монтажный прямой перфорированный без соединителей ЛППМ (ЛМс-ПЗМ), борт 150 мм, длина 3000 мм

Высота, H, мм	Длина, L, мм	Толщина, S, мм	Ширина, B, мм	Масса, кг	Артикул	Новое наименование	Старое наименование
150	3000	0,8	150	7,5	H0129152783	ЛППМ.150.150.3000.0,8.6	ЛМс-ПЗМ 150х150-0,8 AISI 304 (L=3000мм)
			200	8,32	H0129152784	ЛППМ.200.150.3000.0,8.6	ЛМс-ПЗМ 200х150-0,8 AISI 304 (L=3000мм)
			300	9,93	H0129152785	ЛППМ.300.150.3000.0,8.6	ЛМс-ПЗМ 300х150-0,8 AISI 304 (L=3000мм)
			400	11,55	H0129152786	ЛППМ.400.150.3000.0,8.6	ЛМс-ПЗМ 400х150-0,8 AISI 304 (L=3000мм)
			500	13,2	H0129152787	ЛППМ.500.150.3000.0,8.6	ЛМс-ПЗМ 500х150-0,8 AISI 304 (L=3000мм)
			600	14,82	H0129152788	ЛППМ.600.150.3000.0,8.6	ЛМс-ПЗМ 600х150-0,8 AISI 304 (L=3000мм)
		1	150	9,37	H0129152723	ЛППМ.150.150.3000.1.6	ЛМс-ПЗМ 150х150-1,0 AISI 304 (L=3000мм)
			200	10,39	H0129152724	ЛППМ.200.150.3000.1.6	ЛМс-ПЗМ 200х150-1,0 AISI 304 (L=3000мм)
			300	12,42	H0129152725	ЛППМ.300.150.3000.1.6	ЛМс-ПЗМ 300х150-1,0 AISI 304 (L=3000мм)
			400	14,44	H0129152726	ЛППМ.400.150.3000.1.6	ЛМс-ПЗМ 400х150-1,0 AISI 304 (L=3000мм)
			500	16,51	H0129152727	ЛППМ.500.150.3000.1.6	ЛМс-ПЗМ 500х150-1,0 AISI 304 (L=3000мм)
			600	18,53	H0129152728	ЛППМ.600.150.3000.1.6	ЛМс-ПЗМ 600х150-1,0 AISI 304 (L=3000мм)
		1,2	150	11,25	H0129152733	ЛППМ.150.150.3000.1,2.6	ЛМс-ПЗМ 150х150-1,2 AISI 304 (L=3000мм)
			200	12,47	H0129152734	ЛППМ.200.150.3000.1,2.6	ЛМс-ПЗМ 200х150-1,2 AISI 304 (L=3000мм)
			300	14,9	H0129152735	ЛППМ.300.150.3000.1,2.6	ЛМс-ПЗМ 300х150-1,2 AISI 304 (L=3000мм)
			400	17,33	H0129152736	ЛППМ.400.150.3000.1,2.6	ЛМс-ПЗМ 400х150-1,2 AISI 304 (L=3000мм)
			500	19,81	H0129152737	ЛППМ.500.150.3000.1,2.6	ЛМс-ПЗМ 500х150-1,2 AISI 304 (L=3000мм)
			600	22,24	H0129152738	ЛППМ.600.150.3000.1,2.6	ЛМс-ПЗМ 600х150-1,2 AISI 304 (L=3000мм)
		1,5	150	14,07	H0129152743	ЛППМ.150.150.3000.1,5.6	ЛМс-ПЗМ 150х150-1,5 AISI 304 (L=3000мм)
			200	15,58	H0129152744	ЛППМ.200.150.3000.1,5.6	ЛМс-ПЗМ 200х150-1,5 AISI 304 (L=3000мм)
			300	18,62	H0129152745	ЛППМ.300.150.3000.1,5.6	ЛМс-ПЗМ 300х150-1,5 AISI 304 (L=3000мм)
			400	21,66	H0129152746	ЛППМ.400.150.3000.1,5.6	ЛМс-ПЗМ 400х150-1,5 AISI 304 (L=3000мм)
			500	23,11	H0129152747	ЛППМ.500.150.3000.1,5.6	ЛМс-ПЗМ 500х150-1,5 AISI 304 (L=3000мм)
			600	25,94	H0129152748	ЛППМ.600.150.3000.1,5.6	ЛМс-ПЗМ 600х150-1,5 AISI 304 (L=3000мм)

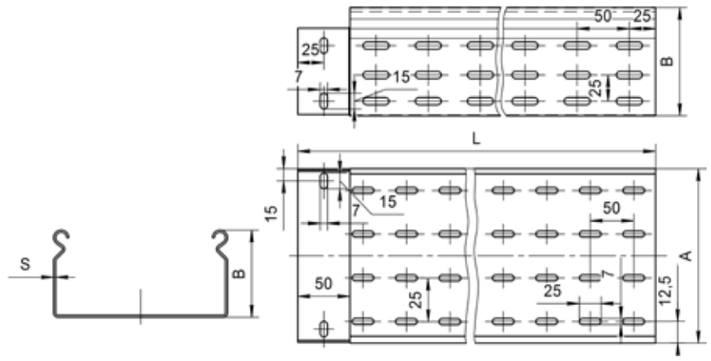

Варианты исполнения:
- Горячее цинкование
- Сталь оцинкованная по методу Сендзимира
- Полимерно-порошковая окраска
- Нержавеющая сталь

Пример записи при заказе лотка монтажного прямого перфорированного без соединителей длиной 3000 мм, высотой 150 мм, толщиной 1,5 мм, шириной 600 мм, нержавеющая сталь:
Лоток монтажный прямой перфорированный монтаж без соединителей ЛППМ.600.150.3000.1,5.6 (артикул H0129152748)

Под заказ возможно изготовление нестандартных лотков с другими типоразмерами, толщинами, длиной и типом покрытия

Лоток монтажный прямой перфорированный без соединителей ЛППМ (ЛМс-ПЗМ), борт 200 мм, длина 2000 мм

Высота, H, мм	Длина, L, мм	Толщина, S, мм	Ширина, B, мм	Масса, кг	Артикул	Новое наименование	Старое наименование
200	2000	1	200	9,84	H0121151824	ЛППМ.200.200.2000.1.1	ЛМс-ПЗМ 200х200-1,0ц УТ1,5 (L=2000 мм)
			300	11,46	H0121151825	ЛППМ.300.200.2000.1.1	ЛМс-ПЗМ 300х200-1,0ц УТ1,5 (L=2000 мм)
			400	13,06	H0121151826	ЛППМ.400.200.2000.1.1	ЛМс-ПЗМ 400х200-1,0ц УТ1,5 (L=2000 мм)
			500	14,51	H0121151827	ЛППМ.500.200.2000.1.1	ЛМс-ПЗМ 500х200-1,0ц УТ1,5 (L=2000 мм)
			600	16,10	H0121151828	ЛППМ.600.200.2000.1.1	ЛМс-ПЗМ 600х200-1,0ц УТ1,5 (L=2000 мм)
		1,2	200	11,50	H0121151834	ЛППМ.200.200.2000.1,2.1	ЛМс-ПЗМ 200х200-1,2ц УТ1,5 (L=2000 мм)
			300	13,39	H0121151835	ЛППМ.300.200.2000.1,2.1	ЛМс-ПЗМ 300х200-1,2ц УТ1,5 (L=2000 мм)
			400	15,28	H0121151836	ЛППМ.400.200.2000.1,2.1	ЛМс-ПЗМ 400х200-1,2ц УТ1,5 (L=2000 мм)
			500	17,42	H0121151837	ЛППМ.500.200.2000.1,2.1	ЛМс-ПЗМ 500х200-1,2ц УТ1,5 (L=2000 мм)
			600	19,32	H0121151838	ЛППМ.600.200.2000.1,2.1	ЛМс-ПЗМ 600х200-1,2ц УТ1,5 (L=2000 мм)
		1,5	200	13,99	H0121151844	ЛППМ.200.200.2000.1,5.1	ЛМс-ПЗМ 200х200-1,5ц УТ1,5 (L=2000 мм)
			300	16,28	H0121151845	ЛППМ.300.200.2000.1,5.1	ЛМс-ПЗМ 300х200-1,5ц УТ1,5 (L=2000 мм)
			400	18,57	H0121151846	ЛППМ.400.200.2000.1,5.1	ЛМс-ПЗМ 400х200-1,5ц УТ1,5 (L=2000 мм)
			500	20,32	H0121151847	ЛППМ.500.200.2000.1,5.1	ЛМс-ПЗМ 500х200-1,5ц УТ1,5 (L=2000 мм)
			600	22,54	H0121151848	ЛППМ.600.200.2000.1,5.1	ЛМс-ПЗМ 600х200-1,5ц УТ1,5 (L=2000 мм)
		0,7	200	5,80	H0122151814	ЛППМ.200.200.2000.0,7.2	ЛМс-ПЗМ 200х200-0,7ц УТ2,5 (L=2000 мм)
			300	6,74	H0122151815	ЛППМ.300.200.2000.0,7.2	ЛМс-ПЗМ 300х200-0,7ц УТ2,5 (L=2000 мм)
			400	7,68	H0122151816	ЛППМ.400.200.2000.0,7.2	ЛМс-ПЗМ 400х200-0,7ц УТ2,5 (L=2000 мм)
			500	8,65	H0122151817	ЛППМ.500.200.2000.0,7.2	ЛМс-ПЗМ 500х200-0,7ц УТ2,5 (L=2000 мм)
			600	9,59	H0122151818	ЛППМ.600.200.2000.0,7.2	ЛМс-ПЗМ 600х200-0,7ц УТ2,5 (L=2000 мм)
		1	200	8,27	H0122151824	ЛППМ.200.200.2000.1.2	ЛМс-ПЗМ 200х200-1,0ц УТ2,5 (L=2000 мм)
			300	9,62	H0122151825	ЛППМ.300.200.2000.1.2	ЛМс-ПЗМ 300х200-1,0ц УТ2,5 (L=2000 мм)
			400	10,97	H0122151826	ЛППМ.400.200.2000.1.2	ЛМс-ПЗМ 400х200-1,0ц УТ2,5 (L=2000 мм)
			500	12,35	H0122151827	ЛППМ.500.200.2000.1.2	ЛМс-ПЗМ 500х200-1,0ц УТ2,5 (L=2000 мм)
			600	13,7	H0122151828	ЛППМ.600.200.2000.1.2	ЛМс-ПЗМ 600х200-1,0ц УТ2,5 (L=2000 мм)
		1,2	200	9,93	H0122151834	ЛППМ.200.200.2000.1,2.2	ЛМс-ПЗМ 200х200-1,2ц УТ2,5 (L=2000 мм)
			300	11,55	H0122151835	ЛППМ.300.200.2000.1,2.2	ЛМс-ПЗМ 300х200-1,2ц УТ2,5 (L=2000 мм)
			400	13,18	H0122151836	ЛППМ.400.200.2000.1,2.2	ЛМс-ПЗМ 400х200-1,2ц УТ2,5 (L=2000 мм)
			500	14,83	H0122151837	ЛППМ.500.200.2000.1,2.2	ЛМс-ПЗМ 500х200-1,2ц УТ2,5 (L=2000 мм)
			600	16,45	H0122151838	ЛППМ.600.200.2000.1,2.2	ЛМс-ПЗМ 600х200-1,2ц УТ2,5 (L=2000 мм)
		1,5	200	12,42	H0122151844	ЛППМ.200.200.2000.1,5.2	ЛМс-ПЗМ 200х200-1,5ц УТ2,5 (L=2000 мм)
			300	14,44	H0122151845	ЛППМ.300.200.2000.1,5.2	ЛМс-ПЗМ 300х200-1,5ц УТ2,5 (L=2000 мм)
			400	16,47	H0122151846	ЛППМ.400.200.2000.1,5.2	ЛМс-ПЗМ 400х200-1,5ц УТ2,5 (L=2000 мм)
			500	17,3	H0122151847	ЛППМ.500.200.2000.1,5.2	ЛМс-ПЗМ 500х200-1,5ц УТ2,5 (L=2000 мм)
			600	19,19	H0122151848	ЛППМ.600.200.2000.1,5.2	ЛМс-ПЗМ 600х200-1,5ц УТ2,5 (L=2000 мм)
		0,7	200	6,09	H0124151814	ЛППМ.200.200.2000.0,7.4	ЛМс-ПЗМ 200х200-0,7 У2 (L=2000мм)
			300	7,08	H0124151815	ЛППМ.300.200.2000.0,7.4	ЛМс-ПЗМ 300х200-0,7 У2 (L=2000мм)
			400	8,06	H0124151816	ЛППМ.400.200.2000.0,7.4	ЛМс-ПЗМ 400х200-0,7 У2 (L=2000мм)
			500	9,08	H0124151817	ЛППМ.500.200.2000.0,7.4	ЛМс-ПЗМ 500х200-0,7 У2 (L=2000мм)
			600	10,07	H0124151818	ЛППМ.600.200.2000.0,7.4	ЛМс-ПЗМ 600х200-0,7 У2 (L=2000мм)
		1	200	8,68	H0124151824	ЛППМ.200.200.2000.1.4	ЛМс-ПЗМ 200х200-1,0 У2 (L=2000мм)
			300	10,1	H0124151825	ЛППМ.300.200.2000.1.4	ЛМс-ПЗМ 300х200-1,0 У2 (L=2000мм)
			400	11,52	H0124151826	ЛППМ.400.200.2000.1.4	ЛМс-ПЗМ 400х200-1,0 У2 (L=2000мм)
			500	12,97	H0124151827	ЛППМ.500.200.2000.1.4	ЛМс-ПЗМ 500х200-1,0 У2 (L=2000мм)
			600	14,39	H0124151828	ЛППМ.600.200.2000.1.4	ЛМс-ПЗМ 600х200-1,0 У2 (L=2000мм)
		1,2	200	10,43	H0124151834	ЛППМ.200.200.2000.1,2.4	ЛМс-ПЗМ 200х200-1,2 У2 (L=2000мм)
			300	12,13	H0124151835	ЛППМ.300.200.2000.1,2.4	ЛМс-ПЗМ 300х200-1,2 У2 (L=2000мм)
			400	13,84	H0124151836	ЛППМ.400.200.2000.1,2.4	ЛМс-ПЗМ 400х200-1,2 У2 (L=2000мм)
			500	15,57	H0124151837	ЛППМ.500.200.2000.1,2.4	ЛМс-ПЗМ 500х200-1,2 У2 (L=2000мм)
			600	17,27	H0124151838	ЛППМ.600.200.2000.1,2.4	ЛМс-ПЗМ 600х200-1,2 У2 (L=2000мм)
		1,5	200	13,04	H0124151844	ЛППМ.200.200.2000.1,5.4	ЛМс-ПЗМ 200х200-1,5 У2 (L=2000мм)
			300	15,16	H0124151845	ЛППМ.300.200.2000.1,5.4	ЛМс-ПЗМ 300х200-1,5 У2 (L=2000мм)
			400	17,29	H0124151846	ЛППМ.400.200.2000.1,5.4	ЛМс-ПЗМ 400х200-1,5 У2 (L=2000мм)
			500	18,17	H0124151847	ЛППМ.500.200.2000.1,5.4	ЛМс-ПЗМ 500х200-1,5 У2 (L=2000мм)
			600	20,15	H0124151848	ЛППМ.600.200.2000.1,5.4	ЛМс-ПЗМ 600х200-1,5 У2 (L=2000мм)
		0,8	200	6,63	H0129151884	ЛППМ.200.200.2000.0,8.6	ЛМс-ПЗМ 200х200-0,8 AISI 304 (L=2000мм)
			300	7,7	H0129151885	ЛППМ.300.200.2000.0,8.6	ЛМс-ПЗМ 300х200-0,8 AISI 304 (L=2000мм)
			400	8,78	H0129151886	ЛППМ.400.200.2000.0,8.6	ЛМс-ПЗМ 400х200-0,8 AISI 304 (L=2000мм)
			500	9,89	H0129151887	ЛППМ.500.200.2000.0,8.6	ЛМс-ПЗМ 500х200-0,8 AISI 304 (L=2000мм)
			600	10,96	H0129151888	ЛППМ.600.200.2000.0,8.6	ЛМс-ПЗМ 600х200-0,8 AISI 304 (L=2000мм)
		1	200	8,27	H0129151824	ЛППМ.200.200.2000.1.6	ЛМс-ПЗМ 200х200-1,0 AISI 304 (L=2000мм)
			300	9,62	H0129151825	ЛППМ.300.200.2000.1.6	ЛМс-ПЗМ 300х200-1,0 AISI 304 (L=2000мм)
			400	10,97	H0129151826	ЛППМ.400.200.2000.1.6	ЛМс-ПЗМ 400х200-1,0 AISI 304 (L=2000мм)
			500	12,35	H0129151827	ЛППМ.500.200.2000.1.6	ЛМс-ПЗМ 500х200-1,0 AISI 304 (L=2000мм)
			600	13,7	H0129151828	ЛППМ.600.200.2000.1.6	ЛМс-ПЗМ 600х200-1,0 AISI 304 (L=2000мм)
		1,2	200	9,93	H0129151834	ЛППМ.200.200.2000.1,2.6	ЛМс-ПЗМ 200х200-1,2 AISI 304 (L=2000мм)
			300	11,55	H0129151835	ЛППМ.300.200.2000.1,2.6	ЛМс-ПЗМ 300х200-1,2 AISI 304 (L=2000мм)
			400	13,18	H0129151836	ЛППМ.400.200.2000.1,2.6	ЛМс-ПЗМ 400х200-1,2 AISI 304 (L=2000мм)
			500	14,83	H0129151837	ЛППМ.500.200.2000.1,2.6	ЛМс-ПЗМ 500х200-1,2 AISI 304 (L=2000мм)
			600	16,45	H0129151838	ЛППМ.600.200.2000.1,2.6	ЛМс-ПЗМ 600х200-1,2 AISI 304 (L=2000мм)
		1,5	200	12,42	H0129151844	ЛППМ.200.200.2000.1,5.6	ЛМс-ПЗМ 200х200-1,5 AISI 304 (L=2000мм)
			300	14,44	H0129151845	ЛППМ.300.200.2000.1,5.6	ЛМс-ПЗМ 300х200-1,5 AISI 304 (L=2000мм)
			400	16,47	H0129151846	ЛППМ.400.200.2000.1,5.6	ЛМс-ПЗМ 400х200-1,5 AISI 304 (L=2000мм)
			500	17,3	H0129151847	ЛППМ.500.200.2000.1,5.6	ЛМс-ПЗМ 500х200-1,5 AISI 304 (L=2000мм)
			600	19,19	H0129151848	ЛППМ.600.200.2000.1,5.6	ЛМс-ПЗМ 600х200-1,5 AISI 304 (L=2000мм)

Варианты исполнения:
- Горячее цинкование
- Сталь оцинкованная по методу Сендзимира
- Полимерно-порошковая окраска
- Нержавеющая сталь

Пример записи при заказе лотка монтажного прямого перфорированного без соединителей длиной 2000 мм, высотой 200 мм, толщиной 1,5 мм, шириной 600 мм, нержавеющая сталь: **Лоток монтажный прямой перфорированный монтаж без соединителей ЛППМ.600.200.2000.1,5.6 (артикул H0129151848)**

Под заказ возможно изготовление нестандартных лотков с другими типоразмерами, толщинами, длиной и типом покрытия

Лоток монтажный прямой перфорированный без соединителей ЛППМ (ЛМс-ПЗМ), борт 200 мм, длина 3000 мм

Высота, H, мм	Длина, L, мм	Толщина, S, мм	Ширина, B, мм	Масса, кг	Артикул	Новое наименование	Старое наименование
200	3000	1	200	14,79	H0121152824	ЛППМ.200.200.3000.1.1	ЛМс-ПЗМ 200х200-1,0ц УТ1,5 (L=3000 мм)
			300	17,19	H0121152825	ЛППМ.300.200.3000.1.1	ЛМс-ПЗМ 300х200-1,0ц УТ1,5 (L=3000 мм)
			400	19,61	H0121152826	ЛППМ.400.200.3000.1.1	ЛМс-ПЗМ 400х200-1,0ц УТ1,5 (L=3000 мм)
			500	21,77	H0121152827	ЛППМ.500.200.3000.1.1	ЛМс-ПЗМ 500х200-1,0ц УТ1,5 (L=3000 мм)
			600	24,15	H0121152828	ЛППМ.600.200.3000.1.1	ЛМс-ПЗМ 600х200-1,0ц УТ1,5 (L=3000 мм)
		1,2	200	17,27	H0121152834	ЛППМ.200.200.3000.1,2.1	ЛМс-ПЗМ 200х200-1,2ц УТ1,5 (L=3000 мм)
			300	20,08	H0121152835	ЛППМ.300.200.3000.1,2.1	ЛМс-ПЗМ 300х200-1,2ц УТ1,5 (L=3000 мм)
			400	22,90	H0121152836	ЛППМ.400.200.3000.1,2.1	ЛМс-ПЗМ 400х200-1,2ц УТ1,5 (L=3000 мм)
			500	26,12	H0121152837	ЛППМ.500.200.3000.1,2.1	ЛМс-ПЗМ 500х200-1,2ц УТ1,5 (L=3000 мм)
			600	28,98	H0121152838	ЛППМ.600.200.3000.1,2.1	ЛМс-ПЗМ 600х200-1,2ц УТ1,5 (L=3000 мм)
		1,5	200	20,99	H0121152844	ЛППМ.200.200.3000.1,5.1	ЛМс-ПЗМ 200х200-1,5ц УТ1,5 (L=3000 мм)
			300	24,41	H0121152845	ЛППМ.300.200.3000.1,5.1	ЛМс-ПЗМ 300х200-1,5ц УТ1,5 (L=3000 мм)
			400	27,84	H0121152846	ЛППМ.400.200.3000.1,5.1	ЛМс-ПЗМ 400х200-1,5ц УТ1,5 (L=3000 мм)
			500	30,48	H0121152847	ЛППМ.500.200.3000.1,5.1	ЛМс-ПЗМ 500х200-1,5ц УТ1,5 (L=3000 мм)
			600	33,81	H0121152848	ЛППМ.600.200.3000.1,5.1	ЛМс-ПЗМ 600х200-1,5ц УТ1,5 (L=3000 мм)
		0,7	200	8,69	H0122152814	ЛППМ.200.200.3000.0,7.2	ЛМс-ПЗМ 200х200-0,7ц УТ2,5 (L=3000 мм)
			300	10,11	H0122152815	ЛППМ.300.200.3000.0,7.2	ЛМс-ПЗМ 300х200-0,7ц УТ2,5 (L=3000 мм)
			400	11,52	H0122152816	ЛППМ.400.200.3000.0,7.2	ЛМс-ПЗМ 400х200-0,7ц УТ2,5 (L=3000 мм)
			500	12,97	H0122152817	ЛППМ.500.200.3000.0,7.2	ЛМс-ПЗМ 500х200-0,7ц УТ2,5 (L=3000 мм)
			600	14,39	H0122152818	ЛППМ.600.200.3000.0,7.2	ЛМс-ПЗМ 600х200-0,7ц УТ2,5 (L=3000 мм)
		1	200	12,42	H0122152824	ЛППМ.200.200.3000.1.2	ЛМс-ПЗМ 200х200-1,0ц УТ2,5 (L=3000 мм)
			300	14,44	H0122152825	ЛППМ.300.200.3000.1.2	ЛМс-ПЗМ 300х200-1,0ц УТ2,5 (L=3000 мм)
			400	16,47	H0122152826	ЛППМ.400.200.3000.1.2	ЛМс-ПЗМ 400х200-1,0ц УТ2,5 (L=3000 мм)
			500	18,53	H0122152827	ЛППМ.500.200.3000.1.2	ЛМс-ПЗМ 500х200-1,0ц УТ2,5 (L=3000 мм)
			600	20,56	H0122152828	ЛППМ.600.200.3000.1.2	ЛМс-ПЗМ 600х200-1,0ц УТ2,5 (L=3000 мм)
		1,2	200	14,90	H0122152834	ЛППМ.200.200.3000.1,2.2	ЛМс-ПЗМ 200х200-1,2ц УТ2,5 (L=3000 мм)
			300	17,33	H0122152835	ЛППМ.300.200.3000.1,2.2	ЛМс-ПЗМ 300х200-1,2ц УТ2,5 (L=3000 мм)
			400	19,76	H0122152836	ЛППМ.400.200.3000.1,2.2	ЛМс-ПЗМ 400х200-1,2ц УТ2,5 (L=3000 мм)
			500	22,24	H0122152837	ЛППМ.500.200.3000.1,2.2	ЛМс-ПЗМ 500х200-1,2ц УТ2,5 (L=3000 мм)
			600	24,67	H0122152838	ЛППМ.600.200.3000.1,2.2	ЛМс-ПЗМ 600х200-1,2ц УТ2,5 (L=3000 мм)
		1,5	200	18,62	H0122152844	ЛППМ.200.200.3000.1,5.2	ЛМс-ПЗМ 200х200-1,5ц УТ2,5 (L=3000 мм)
			300	21,66	H0122152845	ЛППМ.300.200.3000.1,5.2	ЛМс-ПЗМ 300х200-1,5ц УТ2,5 (L=3000 мм)
			400	24,70	H0122152846	ЛППМ.400.200.3000.1,5.2	ЛМс-ПЗМ 400х200-1,5ц УТ2,5 (L=3000 мм)
			500	25,94	H0122152847	ЛППМ.500.200.3000.1,5.2	ЛМс-ПЗМ 500х200-1,5ц УТ2,5 (L=3000 мм)
			600	28,78	H0122152848	ЛППМ.600.200.3000.1,5.2	ЛМс-ПЗМ 600х200-1,5ц УТ2,5 (L=3000 мм)
		0,8	200	9,93	H0129152884	ЛППМ.200.200.3000.0,8.6	ЛМс-ПЗМ 200х200-0,8 AISI 304 (L=3000мм)
			300	11,55	H0129152885	ЛППМ.300.200.3000.0,8.6	ЛМс-ПЗМ 300х200-0,8 AISI 304 (L=3000мм)
			400	13,17	H0129152886	ЛППМ.400.200.3000.0,8.6	ЛМс-ПЗМ 400х200-0,8 AISI 304 (L=3000мм)
			500	14,82	H0129152887	ЛППМ.500.200.3000.0,8.6	ЛМс-ПЗМ 500х200-0,8 AISI 304 (L=3000мм)
			600	16,45	H0129152888	ЛППМ.600.200.3000.0,8.6	ЛМс-ПЗМ 600х200-0,8 AISI 304 (L=3000мм)
		1	200	12,42	H0129152824	ЛППМ.200.200.3000.1.6	ЛМс-ПЗМ 200х200-1,0 AISI 304 (L=3000мм)
			300	14,44	H0129152825	ЛППМ.300.200.3000.1.6	ЛМс-ПЗМ 300х200-1,0 AISI 304 (L=3000мм)
			400	16,47	H0129152826	ЛППМ.400.200.3000.1.6	ЛМс-ПЗМ 400х200-1,0 AISI 304 (L=3000мм)
			500	18,53	H0129152827	ЛППМ.500.200.3000.1.6	ЛМс-ПЗМ 500х200-1,0 AISI 304 (L=3000мм)
			600	20,56	H0129152828	ЛППМ.600.200.3000.1.6	ЛМс-ПЗМ 600х200-1,0 AISI 304 (L=3000мм)
		1,2	200	14,9	H0129152834	ЛППМ.200.200.3000.1,2.6	ЛМс-ПЗМ 200х200-1,2 AISI 304 (L=3000мм)
			300	17,33	H0129152835	ЛППМ.300.200.3000.1,2.6	ЛМс-ПЗМ 300х200-1,2 AISI 304 (L=3000мм)
			400	19,76	H0129152836	ЛППМ.400.200.3000.1,2.6	ЛМс-ПЗМ 400х200-1,2 AISI 304 (L=3000мм)
			500	22,24	H0129152837	ЛППМ.500.200.3000.1,2.6	ЛМс-ПЗМ 500х200-1,2 AISI 304 (L=3000мм)
			600	24,67	H0129152838	ЛППМ.600.200.3000.1,2.6	ЛМс-ПЗМ 600х200-1,2 AISI 304 (L=3000мм)
		1,5	200	18,62	H0129152844	ЛППМ.200.200.3000.1,5.6	ЛМс-ПЗМ 200х200-1,5 AISI 304 (L=3000мм)
			300	21,66	H0129152845	ЛППМ.300.200.3000.1,5.6	ЛМс-ПЗМ 300х200-1,5 AISI 304 (L=3000мм)
			400	24,7	H0129152846	ЛППМ.400.200.3000.1,5.6	ЛМс-ПЗМ 400х200-1,5 AISI 304 (L=3000мм)
			500	25,94	H0129152847	ЛППМ.500.200.3000.1,5.6	ЛМс-ПЗМ 500х200-1,5 AISI 304 (L=3000мм)
			600	28,78	H0129152848	ЛППМ.600.200.3000.1,5.6	ЛМс-ПЗМ 600х200-1,5 AISI 304 (L=3000мм)

Под заказ возможно изготовление нестандартных лотков с другими типоразмерами, толщинами, длиной и типом покрытия

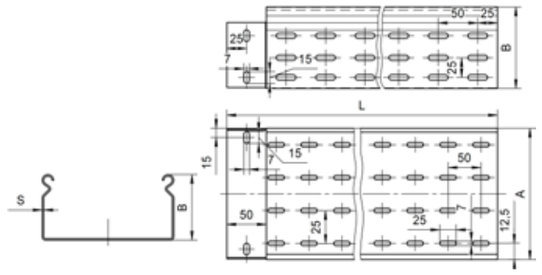

Варианты исполнения:

Горячее цинкование
Сталь оцинкованная по методу Сендзимира
Полимерно-порошковая окраска
Нержавеющая сталь

Пример записи при заказе лотка монтажного прямого перфорированного без соединителей длиной 3000 мм, высотой 150 мм, толщиной 1,5 мм, шириной 600 мм, нержавеющая сталь:
Лоток монтажный прямой перфорированный монтаж без соединителей ЛППМ.600.150.3000.1,5.6 (артикул H0129152748)

Нагрузочные характеристики

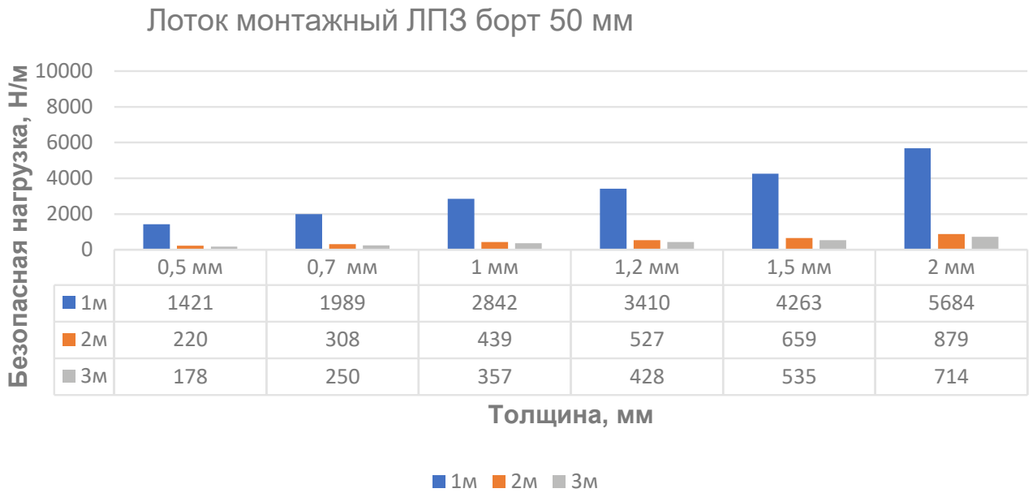

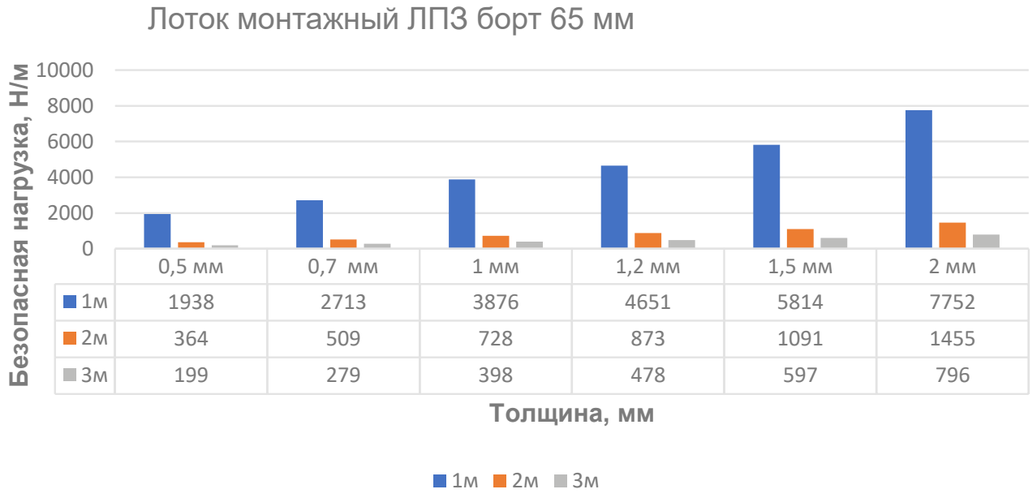

Лоток монтажный ЛПЗ борт 80 мм

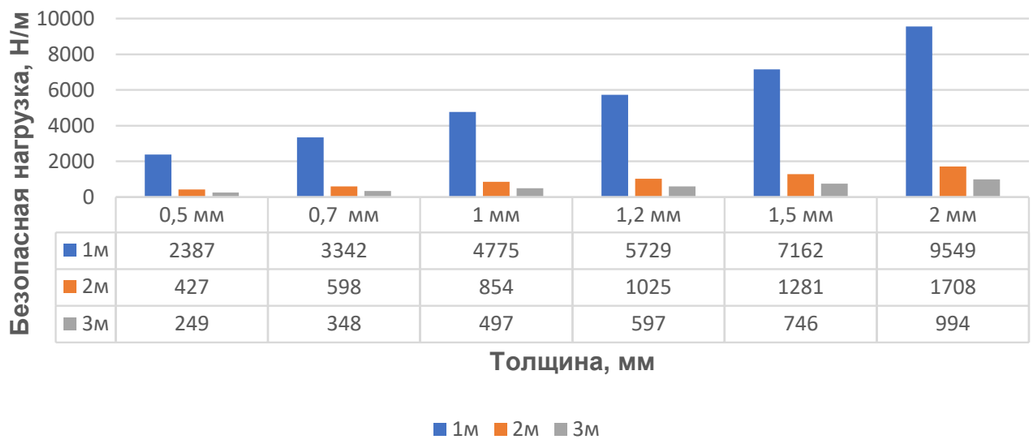

	0,5 мм	0,7 мм	1 мм	1,2 мм	1,5 мм	2 мм
1м	2387	3342	4775	5729	7162	9549
2м	427	598	854	1025	1281	1708
3м	249	348	497	597	746	994

Лоток монтажный ЛПЗ борт 100 мм

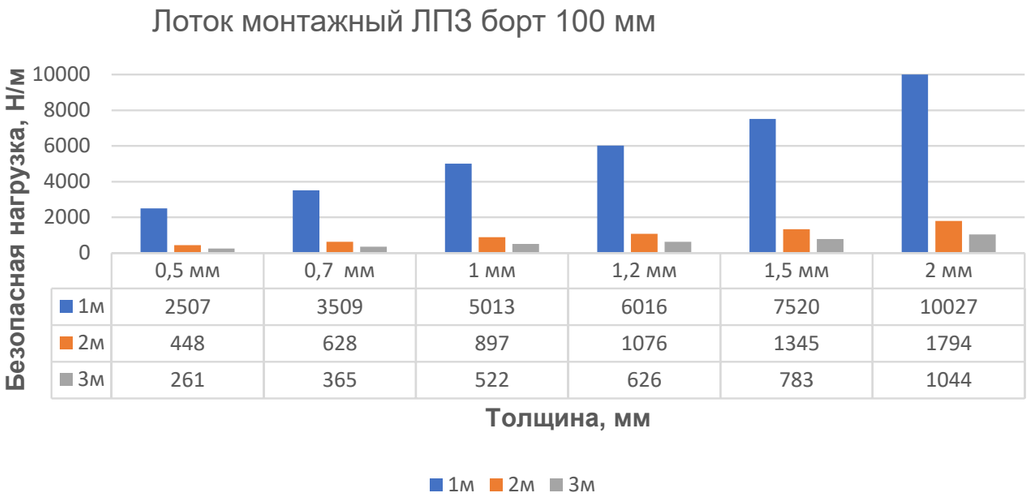

	0,5 мм	0,7 мм	1 мм	1,2 мм	1,5 мм	2 мм
1м	2507	3509	5013	6016	7520	10027
2м	448	628	897	1076	1345	1794
3м	261	365	522	626	783	1044

Лоток монтажный ЛПЗ борт 150 мм

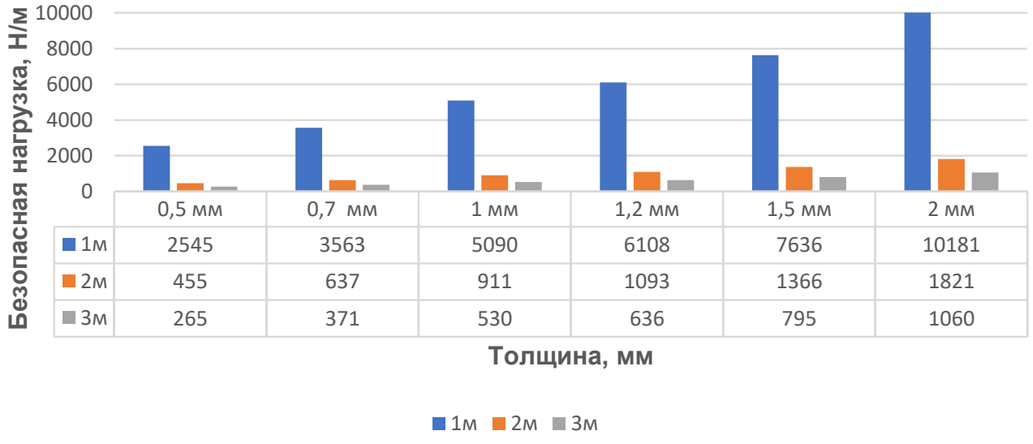

	0,5 мм	0,7 мм	1 мм	1,2 мм	1,5 мм	2 мм
1м	2545	3563	5090	6108	7636	10181
2м	455	637	911	1093	1366	1821
3м	265	371	530	636	795	1060

Лоток монтажный ЛПЗ борт 200 мм

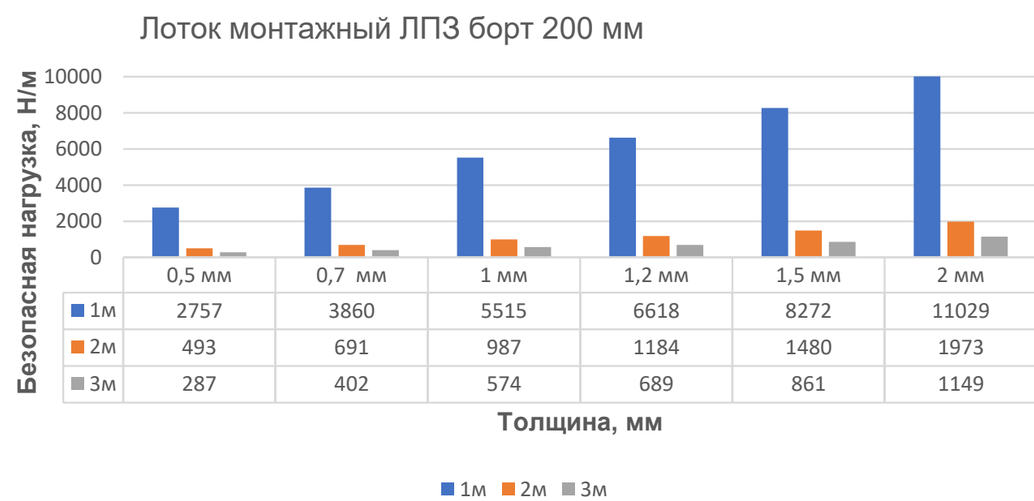

	0,5 мм	0,7 мм	1 мм	1,2 мм	1,5 мм	2 мм
1м	2757	3860	5515	6618	8272	11029
2м	493	691	987	1184	1480	1973
3м	287	402	574	689	861	1149

Лоток монтажный угловой горизонтальный ЛУ90Г (ЛМс-90Г), поворот на 90°, борт 50 мм

Высота, H, мм	Толщина, S, мм	Ширина, B, мм	Длина, F, мм	Масса, кг	Артикул	Новое наименование	Старое наименование
50	1	50	278	0,48	H0121310321	ЛУ90Г.50.50.278.1.1	ЛМс-90Г 50x50-1,0ц УТ1,5
		100	328	0,62	H0121310322	ЛУ90Г.100.50.328.1.1	ЛМс-90Г 100x50-1,0ц УТ1,5
		150	378	0,87	H0121310323	ЛУ90Г.150.50.378.1.1	ЛМс-90Г 150x50-1,0ц УТ1,5
		200	428	1,15	H0121310324	ЛУ90Г.200.50.428.1.1	ЛМс-90Г 200x50-1,0ц УТ1,5
		300	528	1,84	H0121310325	ЛУ90Г.300.50.528.1.1	ЛМс-90Г 300x50-1,0ц УТ1,5
		400	628	2,68	H0121310326	ЛУ90Г.400.50.628.1.1	ЛМс-90Г 400x50-1,0ц УТ1,5
		500	728	3,91	H0121310327	ЛУ90Г.500.50.728.1.1	ЛМс-90Г 500x50-1,0ц УТ1,5
		600	828	5,13	H0121310328	ЛУ90Г.600.50.828.1.1	ЛМс-90Г 600x50-1,0ц УТ1,5
	1,5	50	278	0,68	H0121310341	ЛУ90Г.50.50.278.1,5.1	ЛМс-90Г 50x50-1,5ц УТ1,5
		100	328	0,87	H0121310342	ЛУ90Г.100.50.328.1,5.1	ЛМс-90Г 100x50-1,5ц УТ1,5
		150	378	1,22	H0121310343	ЛУ90Г.150.50.378.1,5.1	ЛМс-90Г 150x50-1,5ц УТ1,5
		200	428	1,62	H0121310344	ЛУ90Г.200.50.428.1,5.1	ЛМс-90Г 200x50-1,5ц УТ1,5
		300	528	2,58	H0121310345	ЛУ90Г.300.50.528.1,5.1	ЛМс-90Г 300x50-1,5ц УТ1,5
		400	628	3,76	H0121310346	ЛУ90Г.400.50.628.1,5.1	ЛМс-90Г 400x50-1,5ц УТ1,5
		500	728	5,48	H0121310347	ЛУ90Г.500.50.728.1,5.1	ЛМс-90Г 500x50-1,5ц УТ1,5
		600	828	7,19	H0121310348	ЛУ90Г.600.50.828.1,5.1	ЛМс-90Г 600x50-1,5ц УТ1,5
	1	50	278	0,41	H0122310321	ЛУ90Г.50.50.278.1.2	ЛМс-90Г 50x50-1,0ц УТ2,5
		100	328	0,71	H0122310322	ЛУ90Г.100.50.328.1.2	ЛМс-90Г 100x50-1,0ц УТ2,5
		150	378	0,92	H0122310323	ЛУ90Г.150.50.378.1.2	ЛМс-90Г 150x50-1,0ц УТ2,5
		200	428	1,15	H0122310324	ЛУ90Г.200.50.428.1.2	ЛМс-90Г 200x50-1,0ц УТ2,5
		300	528	1,72	H0122310325	ЛУ90Г.300.50.528.1.2	ЛМс-90Г 300x50-1,0ц УТ2,5
		400	628	2,42	H0122310326	ЛУ90Г.400.50.628.1.2	ЛМс-90Г 400x50-1,0ц УТ2,5
		500	728	3,14	H0122310327	ЛУ90Г.500.50.728.1.2	ЛМс-90Г 500x50-1,0ц УТ2,5
		600	828	4,12	H0122310328	ЛУ90Г.600.50.828.1.2	ЛМс-90Г 600x50-1,0ц УТ2,5
	1,5	50	278	0,58	H0122310341	ЛУ90Г.50.50.278.1,5.2	ЛМс-90Г 50x50-1,5ц УТ2,5
		100	328	1,00	H0122310342	ЛУ90Г.100.50.328.1,5.2	ЛМс-90Г 100x50-1,5ц УТ2,5
		150	378	1,28	H0122310343	ЛУ90Г.150.50.378.1,5.2	ЛМс-90Г 150x50-1,5ц УТ2,5
		200	428	1,61	H0122310344	ЛУ90Г.200.50.428.1,5.2	ЛМс-90Г 200x50-1,5ц УТ2,5
		300	528	2,41	H0122310345	ЛУ90Г.300.50.528.1,5.2	ЛМс-90Г 300x50-1,5ц УТ2,5
		400	628	3,38	H0122310346	ЛУ90Г.400.50.628.1,5.2	ЛМс-90Г 400x50-1,5ц УТ2,5
		500	728	4,71	H0122310347	ЛУ90Г.500.50.728.1,5.2	ЛМс-90Г 500x50-1,5ц УТ2,5
		600	828	6,18	H0122310348	ЛУ90Г.600.50.828.1,5.2	ЛМс-90Г 600x50-1,5ц УТ2,5
	1	50	278	0,43	H0124310321	ЛУ90Г.50.50.278.1.4	ЛМс-90Г 50x50-1,0 У2
		100	328	0,75	H0124310322	ЛУ90Г.100.50.328.1.4	ЛМс-90Г 100x50-1,0 У2
		150	378	0,97	H0124310323	ЛУ90Г.150.50.378.1.4	ЛМс-90Г 150x50-1,0 У2
		200	428	1,21	H0124310324	ЛУ90Г.200.50.428.1.4	ЛМс-90Г 200x50-1,0 У2
		300	528	1,81	H0124310325	ЛУ90Г.300.50.528.1.4	ЛМс-90Г 300x50-1,0 У2
		400	628	2,54	H0124310326	ЛУ90Г.400.50.628.1.4	ЛМс-90Г 400x50-1,0 У2
		500	728	3,3	H0124310327	ЛУ90Г.500.50.728.1.4	ЛМс-90Г 500x50-1,0 У2
		600	828	4,33	H0124310328	ЛУ90Г.600.50.828.1.4	ЛМс-90Г 600x50-1,0 У2
	1,5	50	278	0,61	H0124310341	ЛУ90Г.50.50.278.1,5.4	ЛМс-90Г 50x50-1,5 У2
		100	328	1,05	H0124310342	ЛУ90Г.100.50.328.1,5.4	ЛМс-90Г 100x50-1,5 У2
		150	378	1,34	H0124310343	ЛУ90Г.150.50.378.1,5.4	ЛМс-90Г 150x50-1,5 У2
		200	428	1,69	H0124310344	ЛУ90Г.200.50.428.1,5.4	ЛМс-90Г 200x50-1,5 У2
		300	528	2,53	H0124310345	ЛУ90Г.300.50.528.1,5.4	ЛМс-90Г 300x50-1,5 У2
		400	628	3,55	H0124310346	ЛУ90Г.400.50.628.1,5.4	ЛМс-90Г 400x50-1,5 У2
		500	728	4,95	H0124310347	ЛУ90Г.500.50.728.1,5.4	ЛМс-90Г 500x50-1,5 У2
		600	828	6,49	H0124310348	ЛУ90Г.600.50.828.1,5.4	ЛМс-90Г 600x50-1,5 У2
	1	50	278	0,41	H0129310321	ЛУ90Г.50.50.278.1.6	ЛМс-90Г 50x50-1,0 AISI 304
		100	328	0,71	H0129310322	ЛУ90Г.100.50.328.1.6	ЛМс-90Г 100x50-1,0 AISI 304
		150	378	0,92	H0129310323	ЛУ90Г.150.50.378.1.6	ЛМс-90Г 150x50-1,0 AISI 304
		200	428	1,15	H0129310324	ЛУ90Г.200.50.428.1.6	ЛМс-90Г 200x50-1,0 AISI 304
		300	528	1,72	H0129310325	ЛУ90Г.300.50.528.1.6	ЛМс-90Г 300x50-1,0 AISI 304
		400	628	2,42	H0129310326	ЛУ90Г.400.50.628.1.6	ЛМс-90Г 400x50-1,0 AISI 304
		500	728	3,14	H0129310327	ЛУ90Г.500.50.728.1.6	ЛМс-90Г 500x50-1,0 AISI 304
		600	828	4,12	H0129310328	ЛУ90Г.600.50.828.1.6	ЛМс-90Г 600x50-1,0 AISI 304
	1,5	50	278	0,58	H0129310341	ЛУ90Г.50.50.278.1,5.6	ЛМс-90Г 50x50-1,5 AISI 304
		100	328	1	H0129310342	ЛУ90Г.100.50.328.1,5.6	ЛМс-90Г 100x50-1,5 AISI 304
		150	378	1,28	H0129310343	ЛУ90Г.150.50.378.1,5.6	ЛМс-90Г 150x50-1,5 AISI 304
		200	428	1,61	H0129310344	ЛУ90Г.200.50.428.1,5.6	ЛМс-90Г 200x50-1,5 AISI 304
		300	528	2,41	H0129310345	ЛУ90Г.300.50.528.1,5.6	ЛМс-90Г 300x50-1,5 AISI 304
		400	628	3,38	H0129310346	ЛУ90Г.400.50.628.1,5.6	ЛМс-90Г 400x50-1,5 AISI 304
		500	728	4,71	H0129310347	ЛУ90Г.500.50.728.1,5.6	ЛМс-90Г 500x50-1,5 AISI 304
		600	828	6,18	H0129310348	ЛУ90Г.600.50.828.1,5.6	ЛМс-90Г 600x50-1,5 AISI 304

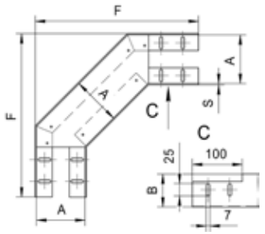

Варианты исполнения:
- Горячее цинкование
- Сталь оцинкованная по методу Сендзимира
- Полимерно-порошковая окраска
- Нержавеющая сталь

Пример записи при заказе лотка монтажного углового горизонтального длиной 828 мм, высотой 50 мм, толщиной 1,5 мм, шириной 600 мм, сталь оцинкованная по методу Сендзимира:
Лоток монтажный угловой 90 горизонтальный ЛУ90Г.600.50.828.1,5.2 (артикул H0122310348)

Внимание! Лотки монтажные угловые изготавливаются толщиной стенки в диапазоне 0,7; 1; 1,2; 1,5; 2 мм

Лоток монтажный угловой горизонтальный ЛУ90Г (ЛМс-90Г), поворот на 90°, борт 65-80 мм

Высота, H, мм	Толщина, S, мм	Ширина, B, мм	Длина, F, мм	Масса, кг	Артикул	Новое наименование	Старое наименование
65	1	100	328	0,75	H0121310422	ЛУ90Г.100.65.328.1.1	ЛМс-90Г 100x65-1,0ц УТ1,5
		150	378	1,00	H0121310423	ЛУ90Г.150.65.378.1.1	ЛМс-90Г 150x65-1,0ц УТ1,5
		200	428	1,30	H0121310424	ЛУ90Г.200.65.428.1.1	ЛМс-90Г 200x65-1,0ц УТ1,5
		300	528	2,02	H0121310425	ЛУ90Г.300.65.528.1.1	ЛМс-90Г 300x65-1,0ц УТ1,5
		400	628	2,87	H0121310426	ЛУ90Г.400.65.628.1.1	ЛМс-90Г 400x65-1,0ц УТ1,5
		500	728	4,13	H0121310427	ЛУ90Г.500.65.728.1.1	ЛМс-90Г 500x65-1,0ц УТ1,5
		600	828	5,39	H0121310428	ЛУ90Г.600.65.828.1.1	ЛМс-90Г 600x65-1,0ц УТ1,5
	1,5	100	328	1,05	H0121310442	ЛУ90Г.100.65.328.1,5.1	ЛМс-90Г 100x65-1,5ц УТ1,5
		150	378	1,41	H0121310443	ЛУ90Г.150.65.378.1,5.1	ЛМс-90Г 150x65-1,5ц УТ1,5
		200	428	1,83	H0121310444	ЛУ90Г.200.65.428.1,5.1	ЛМс-90Г 200x65-1,5ц УТ1,5
		300	528	2,83	H0121310445	ЛУ90Г.300.65.528.1,5.1	ЛМс-90Г 300x65-1,5ц УТ1,5
		400	628	4,03	H0121310446	ЛУ90Г.400.65.628.1,5.1	ЛМс-90Г 400x65-1,5ц УТ1,5
		500	728	5,79	H0121310447	ЛУ90Г.500.65.728.1,5.1	ЛМс-90Г 500x65-1,5ц УТ1,5
		600	828	7,55	H0121310448	ЛУ90Г.600.65.828.1,5.1	ЛМс-90Г 600x65-1,5ц УТ1,5
	1	100	328	0,82	H0122310422	ЛУ90Г.100.65.328.1.2	ЛМс-90Г 100x65-1,0ц УТ2,5
		150	378	1,03	H0122310423	ЛУ90Г.150.65.378.1.2	ЛМс-90Г 150x65-1,0ц УТ2,5
		200	428	1,28	H0122310424	ЛУ90Г.200.65.428.1.2	ЛМс-90Г 200x65-1,0ц УТ2,5
		300	528	1,87	H0122310425	ЛУ90Г.300.65.528.1.2	ЛМс-90Г 300x65-1,0ц УТ2,5
		400	628	2,58	H0122310426	ЛУ90Г.400.65.628.1.2	ЛМс-90Г 400x65-1,0ц УТ2,5
		500	728	3,32	H0122310427	ЛУ90Г.500.65.728.1.2	ЛМс-90Г 500x65-1,0ц УТ2,5
		600	828	4,33	H0122310428	ЛУ90Г.600.65.828.1.2	ЛМс-90Г 600x65-1,0ц УТ2,5
	1,5	100	328	1,15	H0122310442	ЛУ90Г.100.65.328.1,5.2	ЛМс-90Г 100x65-1,5ц УТ2,5
		150	378	1,45	H0122310443	ЛУ90Г.150.65.378.1,5.2	ЛМс-90Г 150x65-1,5ц УТ2,5
		200	428	1,79	H0122310444	ЛУ90Г.200.65.428.1,5.2	ЛМс-90Г 200x65-1,5ц УТ2,5
		300	528	2,61	H0122310445	ЛУ90Г.300.65.528.1,5.2	ЛМс-90Г 300x65-1,5ц УТ2,5
		400	628	3,62	H0122310446	ЛУ90Г.400.65.628.1,5.2	ЛМс-90Г 400x65-1,5ц УТ2,5
		500	728	4,98	H0122310447	ЛУ90Г.500.65.728.1,5.2	ЛМс-90Г 500x65-1,5ц УТ2,5
		600	828	6,49	H0122310448	ЛУ90Г.600.65.828.1,5.2	ЛМс-90Г 600x65-1,5ц УТ2,5
	1	100	328	0,86	H0124310422	ЛУ90Г.100.65.328.1.4	ЛМс-90Г 100x65-1,0 У2
		150	378	1,08	H0124310423	ЛУ90Г.150.65.378.1.4	ЛМс-90Г 150x65-1,0 У2
		200	428	1,34	H0124310424	ЛУ90Г.200.65.428.1.4	ЛМс-90Г 200x65-1,0 У2
		300	528	1,96	H0124310425	ЛУ90Г.300.65.528.1.4	ЛМс-90Г 300x65-1,0 У2
		400	628	2,71	H0124310426	ЛУ90Г.400.65.628.1.4	ЛМс-90Г 400x65-1,0 У2
		500	728	3,49	H0124310427	ЛУ90Г.500.65.728.1.4	ЛМс-90Г 500x65-1,0 У2
		600	828	4,55	H0124310428	ЛУ90Г.600.65.828.1.4	ЛМс-90Г 600x65-1,0 У2
	1,5	100	328	1,21	H0124310442	ЛУ90Г.100.65.328.1,5.4	ЛМс-90Г 100x65-1,5 У2
		150	378	1,52	H0124310443	ЛУ90Г.150.65.378.1,5.4	ЛМс-90Г 150x65-1,5 У2
		200	428	1,88	H0124310444	ЛУ90Г.200.65.428.1,5.4	ЛМс-90Г 200x65-1,5 У2
		300	528	2,74	H0124310445	ЛУ90Г.300.65.528.1,5.4	ЛМс-90Г 300x65-1,5 У2
		400	628	3,8	H0124310446	ЛУ90Г.400.65.628.1,5.4	ЛМс-90Г 400x65-1,5 У2
		500	728	5,23	H0124310447	ЛУ90Г.500.65.728.1,5.4	ЛМс-90Г 500x65-1,5 У2
		600	828	6,81	H0124310448	ЛУ90Г.600.65.828.1,5.4	ЛМс-90Г 600x65-1,5 У2
	1	100	328	0,82	H0129310422	ЛУ90Г.100.65.328.1.6	ЛМс-90Г 100x65-1,0 AISI 304
		150	378	1,03	H0129310423	ЛУ90Г.150.65.378.1.6	ЛМс-90Г 150x65-1,0 AISI 304
		200	428	1,28	H0129310424	ЛУ90Г.200.65.428.1.6	ЛМс-90Г 200x65-1,0 AISI 304
		300	528	1,87	H0129310425	ЛУ90Г.300.65.528.1.6	ЛМс-90Г 300x65-1,0 AISI 304
		400	628	2,58	H0129310426	ЛУ90Г.400.65.628.1.6	ЛМс-90Г 400x65-1,0 AISI 304
		500	728	3,32	H0129310427	ЛУ90Г.500.65.728.1.6	ЛМс-90Г 500x65-1,0 AISI 304
		600	828	4,33	H0129310428	ЛУ90Г.600.65.828.1.6	ЛМс-90Г 600x65-1,0 AISI 304
	1,5	100	328	1,15	H0129310442	ЛУ90Г.100.65.328.1,5.6	ЛМс-90Г 100x65-1,5 AISI 304
		150	378	1,45	H0129310443	ЛУ90Г.150.65.378.1,5.6	ЛМс-90Г 150x65-1,5 AISI 304
		200	428	1,79	H0129310444	ЛУ90Г.200.65.428.1,5.6	ЛМс-90Г 200x65-1,5 AISI 304
		300	528	2,61	H0129310445	ЛУ90Г.300.65.528.1,5.6	ЛМс-90Г 300x65-1,5 AISI 304
		400	628	3,62	H0129310446	ЛУ90Г.400.65.628.1,5.6	ЛМс-90Г 400x65-1,5 AISI 304
		500	728	4,98	H0129310447	ЛУ90Г.500.65.728.1,5.6	ЛМс-90Г 500x65-1,5 AISI 304
		600	828	6,49	H0129310448	ЛУ90Г.600.65.828.1,5.6	ЛМс-90Г 600x65-1,5 AISI 304
80	1	100	328	0,87	H0121310522	ЛУ90Г.100.80.328.1.1	ЛМс-90Г 100x80-1,0ц УТ1,5
		150	378	1,15	H0121310523	ЛУ90Г.150.80.378.1.1	ЛМс-90Г 150x80-1,0ц УТ1,5
		200	428	1,45	H0121310524	ЛУ90Г.200.80.428.1.1	ЛМс-90Г 200x80-1,0ц УТ1,5
		300	528	2,19	H0121310525	ЛУ90Г.300.80.528.1.1	ЛМс-90Г 300x80-1,0ц УТ1,5
		400	628	3,07	H0121310526	ЛУ90Г.400.80.628.1.1	ЛМс-90Г 400x80-1,0ц УТ1,5
		500	728	4,37	H0121310527	ЛУ90Г.500.80.728.1.1	ЛМс-90Г 500x80-1,0ц УТ1,5
		600	828	5,65	H0121310528	ЛУ90Г.600.80.828.1.1	ЛМс-90Г 600x80-1,0ц УТ1,5

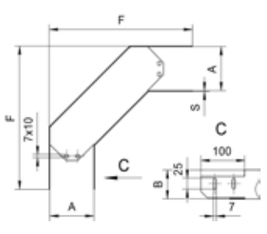

Варианты исполнения:
- Горячее цинкование
- Сталь оцинкованная по методу Сендзимира
- Полимерно-порошковая окраска
- Нержавеющая сталь

Пример записи при заказе лотка монтажного углового горизонтального длиной 728 мм, высотой 65 мм, толщиной 1 мм, шириной 500 мм, полимерно-порошковая окраска:
Лоток монтажный угловой 90 горизонтальный ЛУ90Г.500.65.728.1.4 (артикул H0124310427)

Внимание! Лотки монтажные угловые изготавливаются толщиной стенки в диапазоне 0,7; 1; 1,2; 1,5; 2 мм

Лоток монтажный угловой горизонтальный ЛУ90Г (ЛМс-90Г), поворот на 90°, борт 80-100 мм

Внимание! Лотки монтажные угловые изготавливаются толщиной стенки в диапазоне 0,7; 1; 1,2; 1,5; 2 мм

Высота, H, мм	Толщина, S, мм	Ширина, B, мм	Длина, F, мм	Масса, кг	Артикул	Новое наименование	Старое наименование
80	1,5	100	328	1,23	H0121310542	ЛУ90Г.100.80.328.1,5.1	ЛМс-90Г 100х80-1,5ц УТ1,5
		150	378	1,61	H0121310543	ЛУ90Г.150.80.378.1,5.1	ЛМс-90Г 150х80-1,5ц УТ1,5
		200	428	2,04	H0121310544	ЛУ90Г.200.80.428.1,5.1	ЛМс-90Г 200х80-1,5ц УТ1,5
		300	528	3,07	H0121310545	ЛУ90Г.300.80.528.1,5.1	ЛМс-90Г 300х80-1,5ц УТ1,5
		400	628	4,31	H0121310546	ЛУ90Г.400.80.628.1,5.1	ЛМс-90Г 400х80-1,5ц УТ1,5
		500	728	6,13	H0121310547	ЛУ90Г.500.80.728.1,5.1	ЛМс-90Г 500х80-1,5ц УТ1,5
		600	828	7,91	H0121310548	ЛУ90Г.600.80.828.1,5.1	ЛМс-90Г 600х80-1,5ц УТ1,5
	1	100	328	0,93	H0122310522	ЛУ90Г.100.80.328.1.2	ЛМс-90Г 100х80-1,0ц УТ2,5
		150	378	1,15	H0122310523	ЛУ90Г.150.80.378.1.2	ЛМс-90Г 150х80-1,0ц УТ2,5
		200	428	1,41	H0122310524	ЛУ90Г.200.80.428.1.2	ЛМс-90Г 200х80-1,0ц УТ2,5
		300	528	2,01	H0122310525	ЛУ90Г.300.80.528.1.2	ЛМс-90Г 300х80-1,0ц УТ2,5
		400	628	2,75	H0122310526	ЛУ90Г.400.80.628.1.2	ЛМс-90Г 400х80-1,0ц УТ2,5
		500	728	3,51	H0122310527	ЛУ90Г.500.80.728.1.2	ЛМс-90Г 500х80-1,0ц УТ2,5
		600	828	4,54	H0122310528	ЛУ90Г.600.80.828.1.2	ЛМс-90Г 600х80-1,0ц УТ2,5
	1,5	100	328	1,30	H0122310542	ЛУ90Г.100.80.328.1,5.2	ЛМс-90Г 100х80-1,5ц УТ2,5
		150	378	1,61	H0122310543	ЛУ90Г.150.80.378.1,5.2	ЛМс-90Г 150х80-1,5ц УТ2,5
		200	428	1,97	H0122310544	ЛУ90Г.200.80.428.1,5.2	ЛМс-90Г 200х80-1,5ц УТ2,5
		300	528	2,82	H0122310545	ЛУ90Г.300.80.528.1,5.2	ЛМс-90Г 300х80-1,5ц УТ2,5
		400	628	3,85	H0122310546	ЛУ90Г.400.80.628.1,5.2	ЛМс-90Г 400х80-1,5ц УТ2,5
		500	728	5,27	H0122310547	ЛУ90Г.500.80.728.1,5.2	ЛМс-90Г 500х80-1,5ц УТ2,5
		600	828	6,8	H0122310548	ЛУ90Г.600.80.828.1,5.2	ЛМс-90Г 600х80-1,5ц УТ2,5
	1	100	328	0,98	H0124310522	ЛУ90Г.100.80.328.1.4	ЛМс-90Г 100х80-1,0 У2
		150	378	1,21	H0124310523	ЛУ90Г.150.80.378.1.4	ЛМс-90Г 150х80-1,0 У2
		200	428	1,48	H0124310524	ЛУ90Г.200.80.428.1.4	ЛМс-90Г 200х80-1,0 У2
		300	528	2,11	H0124310525	ЛУ90Г.300.80.528.1.4	ЛМс-90Г 300х80-1,0 У2
		400	628	2,89	H0124310526	ЛУ90Г.400.80.628.1.4	ЛМс-90Г 400х80-1,0 У2
		500	728	3,69	H0124310527	ЛУ90Г.500.80.728.1.4	ЛМс-90Г 500х80-1,0 У2
		600	828	4,77	H0124310528	ЛУ90Г.600.80.828.1.4	ЛМс-90Г 600х80-1,0 У2
	1,5	100	328	1,37	H0124310542	ЛУ90Г.100.80.328.1,5.4	ЛМс-90Г 100х80-1,5 У2
		150	378	1,69	H0124310543	ЛУ90Г.150.80.378.1,5.4	ЛМс-90Г 150х80-1,5 У2
		200	428	2,07	H0124310544	ЛУ90Г.200.80.428.1,5.4	ЛМс-90Г 200х80-1,5 У2
		300	528	2,96	H0124310545	ЛУ90Г.300.80.528.1,5.4	ЛМс-90Г 300х80-1,5 У2
		400	628	4,04	H0124310546	ЛУ90Г.400.80.628.1,5.4	ЛМс-90Г 400х80-1,5 У2
		500	728	5,53	H0124310547	ЛУ90Г.500.80.728.1,5.4	ЛМс-90Г 500х80-1,5 У2
		600	828	7,14	H0124310548	ЛУ90Г.600.80.828.1,5.4	ЛМс-90Г 600х80-1,5 У2
	1	100	328	0,93	H0129310522	ЛУ90Г.100.80.328.1.6	ЛМс-90Г 100х80-1,0 AISI 304
		150	378	1,15	H0129310523	ЛУ90Г.150.80.378.1.6	ЛМс-90Г 150х80-1,0 AISI 304
		200	428	1,41	H0129310524	ЛУ90Г.200.80.428.1.6	ЛМс-90Г 200х80-1,0 AISI 304
		300	528	2,01	H0129310525	ЛУ90Г.300.80.528.1.6	ЛМс-90Г 300х80-1,0 AISI 304
		400	628	2,75	H0129310526	ЛУ90Г.400.80.628.1.6	ЛМс-90Г 400х80-1,0 AISI 304
		500	728	3,51	H0129310527	ЛУ90Г.500.80.728.1.6	ЛМс-90Г 500х80-1,0 AISI 304
		600	828	4,54	H0129310528	ЛУ90Г.600.80.828.1.6	ЛМс-90Г 600х80-1,0 AISI 304
	1,5	100	328	1,3	H0129310542	ЛУ90Г.100.80.328.1,5.6	ЛМс-90Г 100х80-1,5 AISI 304
		150	378	1,61	H0129310543	ЛУ90Г.150.80.378.1,5.6	ЛМс-90Г 150х80-1,5 AISI 304
		200	428	1,97	H0129310544	ЛУ90Г.200.80.428.1,5.6	ЛМс-90Г 200х80-1,5 AISI 304
		300	528	2,82	H0129310545	ЛУ90Г.300.80.528.1,5.6	ЛМс-90Г 300х80-1,5 AISI 304
		400	628	3,85	H0129310546	ЛУ90Г.400.80.628.1,5.6	ЛМс-90Г 400х80-1,5 AISI 304
		500	728	5,27	H0129310547	ЛУ90Г.500.80.728.1,5.6	ЛМс-90Г 500х80-1,5 AISI 304
		600	828	6,8	H0129310548	ЛУ90Г.600.80.828.1,5.6	ЛМс-90Г 600х80-1,5 AISI 304
100	1	100	328	1,04	H0121310622	ЛУ90Г.100.100.328.1.1	ЛМс-90Г 100х100-1,0ц УТ1,5
		150	378	1,33	H0121310623	ЛУ90Г.150.100.378.1.1	ЛМс-90Г 150х100-1,0ц УТ1,5
		200	428	1,65	H0121310624	ЛУ90Г.200.100.428.1.1	ЛМс-90Г 200х100-1,0ц УТ1,5
		300	528	2,42	H0121310625	ЛУ90Г.300.100.528.1.1	ЛМс-90Г 300х100-1,0ц УТ1,5
		400	628	3,34	H0121310626	ЛУ90Г.400.100.628.1.1	ЛМс-90Г 400х100-1,0ц УТ1,5
		500	728	4,68	H0121310627	ЛУ90Г.500.100.728.1.1	ЛМс-90Г 500х100-1,0ц УТ1,5
		600	828	5,98	H0121310628	ЛУ90Г.600.100.828.1.1	ЛМс-90Г 600х100-1,0ц УТ1,5
	1,5	100	328	1,46	H0121310642	ЛУ90Г.100.100.328.1,5.1	ЛМс-90Г 100х100-1,5ц УТ1,5
		150	378	1,87	H0121310643	ЛУ90Г.150.100.378.1,5.1	ЛМс-90Г 150х100-1,5ц УТ1,5
		200	428	2,32	H0121310644	ЛУ90Г.200.100.428.1,5.1	ЛМс-90Г 200х100-1,5ц УТ1,5
		300	528	3,39	H0121310645	ЛУ90Г.300.100.528.1,5.1	ЛМс-90Г 300х100-1,5ц УТ1,5
		400	628	4,68	H0121310646	ЛУ90Г.400.100.628.1,5.1	ЛМс-90Г 400х100-1,5ц УТ1,5
		500	728	6,55	H0121310647	ЛУ90Г.500.100.728.1,5.1	ЛМс-90Г 500х100-1,5ц УТ1,5
		600	828	8,39	H0121310648	ЛУ90Г.600.100.828.1,5.1	ЛМс-90Г 600х100-1,5ц УТ1,5
	1	100	328	1,07	H0122310622	ЛУ90Г.100.100.328.1.2	ЛМс-90Г 100х100-1,0ц УТ2,5
		150	378	1,31	H0122310623	ЛУ90Г.150.100.378.1.2	ЛМс-90Г 150х100-1,0ц УТ2,5
		200	428	1,58	H0122310624	ЛУ90Г.200.100.428.1.2	ЛМс-90Г 200х100-1,0ц УТ2,5
		300	528	2,21	H0122310625	ЛУ90Г.300.100.528.1.2	ЛМс-90Г 300х100-1,0ц УТ2,5
		400	628	2,97	H0122310626	ЛУ90Г.400.100.628.1.2	ЛМс-90Г 400х100-1,0ц УТ2,5
		500	728	3,76	H0122310627	ЛУ90Г.500.100.728.1.2	ЛМс-90Г 500х100-1,0ц УТ2,5
		600	828	4,81	H0122310628	ЛУ90Г.600.100.828.1.2	ЛМс-90Г 600х100-1,0ц УТ2,5
	1,5	100	328	1,50	H0122310642	ЛУ90Г.100.100.328.1,5.2	ЛМс-90Г 100х100-1,5ц УТ2,5
		150	378	1,83	H0122310643	ЛУ90Г.150.100.378.1,5.2	ЛМс-90Г 150х100-1,5ц УТ2,5
		200	428	2,21	H0122310644	ЛУ90Г.200.100.428.1,5.2	ЛМс-90Г 200х100-1,5ц УТ2,5
		300	528	3,09	H0122310645	ЛУ90Г.300.100.528.1,5.2	ЛМс-90Г 300х100-1,5ц УТ2,5
		400	628	4,16	H0122310646	ЛУ90Г.400.100.628.1,5.2	ЛМс-90Г 400х100-1,5ц УТ2,5
		500	728	5,64	H0122310647	ЛУ90Г.500.100.728.1,5.2	ЛМс-90Г 500х100-1,5ц УТ2,5
		600	828	7,21	H0122310648	ЛУ90Г.600.100.828.1,5.2	ЛМс-90Г 600х100-1,5ц УТ2,5

Варианты исполнения:
- Горячее цинкование
- Сталь оцинкованная по методу Сендзимира
- Полимерно-порошковая окраска
- Нержавеющая сталь

Пример записи при заказе лотка монтажного углового горизонтального длиной 328 мм, высотой 80 мм, толщиной 1,5 мм, шириной 100 мм, горячее цинкование:
Лоток монтажный угловой 90 горизонтальный ЛУ90Г.100.100.328.1,5.1 (артикул H0121310642)

Лоток монтажный угловой горизонтальный ЛУ90Г (ЛМс-90Г), поворот на 90°, борт 100-150 мм

Внимание! Лотки монтажные угловые изготавливаются толщиной стенки в диапазоне 0,7; 1; 1,2; 1,5; 2 мм

Высота, H, мм	Толщина, S, мм	Ширина, B, мм	Длина, F, мм	Масса, кг	Артикул	Новое наименование	Старое наименование
100	1	100	328	1,12	H0124310622	ЛУ90Г.100.100.328.1.4	ЛМс-90Г 100х100-1,0 У2
		150	378	1,38	H0124310623	ЛУ90Г.150.100.378.1.4	ЛМс-90Г 150х100-1,0 У2
		200	428	1,66	H0124310624	ЛУ90Г.200.100.428.1.4	ЛМс-90Г 200х100-1,0 У2
		300	528	2,32	H0124310625	ЛУ90Г.300.100.528.1.4	ЛМс-90Г 300х100-1,0 У2
		400	628	3,12	H0124310626	ЛУ90Г.400.100.628.1.4	ЛМс-90Г 400х100-1,0 У2
		500	728	3,95	H0124310627	ЛУ90Г.500.100.728.1.4	ЛМс-90Г 500х100-1,0 У2
		600	828	5,05	H0124310628	ЛУ90Г.600.100.828.1.4	ЛМс-90Г 600х100-1,0 У2
	1,5	100	328	1,58	H0124310642	ЛУ90Г.100.100.328.1,5.4	ЛМс-90Г 100х100-1,5 У2
		150	378	1,92	H0124310643	ЛУ90Г.150.100.378.1,5.4	ЛМс-90Г 150х100-1,5 У2
		200	428	2,32	H0124310644	ЛУ90Г.200.100.428.1,5.4	ЛМс-90Г 200х100-1,5 У2
		300	528	3,24	H0124310645	ЛУ90Г.300.100.528.1,5.4	ЛМс-90Г 300х100-1,5 У2
		400	628	4,37	H0124310646	ЛУ90Г.400.100.628.1,5.4	ЛМс-90Г 400х100-1,5 У2
		500	728	5,92	H0124310647	ЛУ90Г.500.100.728.1,5.4	ЛМс-90Г 500х100-1,5 У2
		600	828	7,57	H0124310648	ЛУ90Г.600.100.828.1,5.4	ЛМс-90Г 600х100-1,5 У2
	1	100	328	1,07	H0129310622	ЛУ90Г.100.100.328.1.6	ЛМс-90Г 100х100-1,0 AISI 304
		150	378	1,31	H0129310623	ЛУ90Г.150.100.378.1.6	ЛМс-90Г 150х100-1,0 AISI 304
		200	428	1,58	H0129310624	ЛУ90Г.200.100.428.1.6	ЛМс-90Г 200х100-1,0 AISI 304
		300	528	2,21	H0129310625	ЛУ90Г.300.100.528.1.6	ЛМс-90Г 300х100-1,0 AISI 304
		400	628	2,97	H0129310626	ЛУ90Г.400.100.628.1.6	ЛМс-90Г 400х100-1,0 AISI 304
		500	728	3,76	H0129310627	ЛУ90Г.500.100.728.1.6	ЛМс-90Г 500х100-1,0 AISI 304
		600	828	4,81	H0129310628	ЛУ90Г.600.100.828.1.6	ЛМс-90Г 600х100-1,0 AISI 304
	1,5	100	328	1,5	H0129310642	ЛУ90Г.100.100.328.1,5.6	ЛМс-90Г 100х100-1,5 AISI 304
		150	378	1,83	H0129310643	ЛУ90Г.150.100.378.1,5.6	ЛМс-90Г 150х100-1,5 AISI 304
		200	428	2,21	H0129310644	ЛУ90Г.200.100.428.1,5.6	ЛМс-90Г 200х100-1,5 AISI 304
		300	528	3,09	H0129310645	ЛУ90Г.300.100.528.1,5.6	ЛМс-90Г 300х100-1,5 AISI 304
		400	628	4,16	H0129310646	ЛУ90Г.400.100.628.1,5.6	ЛМс-90Г 400х100-1,5 AISI 304
		500	728	5,64	H0129310647	ЛУ90Г.500.100.728.1,5.6	ЛМс-90Г 500х100-1,5 AISI 304
		600	828	7,21	H0129310648	ЛУ90Г.600.100.828.1,5.6	ЛМс-90Г 600х100-1,5 AISI 304
150	1	150	378	1,90	H0121310723	ЛУ90Г.150.150.378.1.1	ЛМс-90Г 150х150-1,0ц УТ1,5
		200	428	2,29	H0121310724	ЛУ90Г.200.150.428.1.1	ЛМс-90Г 200х150-1,0ц УТ1,5
		300	528	3,18	H0121310725	ЛУ90Г.300.150.528.1.1	ЛМс-90Г 300х150-1,0ц УТ1,5
		400	628	4,23	H0121310726	ЛУ90Г.400.150.628.1.1	ЛМс-90Г 400х150-1,0ц УТ1,5
		500	728	5,47	H0121310727	ЛУ90Г.500.150.728.1.1	ЛМс-90Г 500х150-1,0ц УТ1,5
		600	828	6,85	H0121310728	ЛУ90Г.600.150.828.1.1	ЛМс-90Г 600х150-1,0ц УТ1,5
	1,5	150	378	2,51	H0121310743	ЛУ90Г.150.150.378.1,5.1	ЛМс-90Г 150х150-1,5ц УТ1,5
		200	428	3,03	H0121310744	ЛУ90Г.200.150.428.1,5.1	ЛМс-90Г 200х150-1,5ц УТ1,5
		300	528	4,21	H0121310745	ЛУ90Г.300.150.528.1,5.1	ЛМс-90Г 300х150-1,5ц УТ1,5
		400	628	5,59	H0121310746	ЛУ90Г.400.150.628.1,5.1	ЛМс-90Г 400х150-1,5ц УТ1,5
		500	728	7,66	H0121310747	ЛУ90Г.500.150.728.1,5.1	ЛМс-90Г 500х150-1,5ц УТ1,5
		600	828	9,6	H0121310748	ЛУ90Г.600.150.828.1,5.1	ЛМс-90Г 600х150-1,5ц УТ1,5
	1	150	378	1,53	H0122310723	ЛУ90Г.150.150.378.1.2	ЛМс-90Г 150х150-1,0ц УТ2,5
		200	428	1,84	H0122310724	ЛУ90Г.200.150.428.1.2	ЛМс-90Г 200х150-1,0ц УТ2,5
		300	528	2,56	H0122310725	ЛУ90Г.300.150.528.1.2	ЛМс-90Г 300х150-1,0ц УТ2,5
		400	628	3,40	H0122310726	ЛУ90Г.400.150.628.1.2	ЛМс-90Г 400х150-1,0ц УТ2,5
		500	728	4,39	H0122310727	ЛУ90Г.500.150.728.1.2	ЛМс-90Г 500х150-1,0ц УТ2,5
		600	828	5,5	H0122310728	ЛУ90Г.600.150.828.1.2	ЛМс-90Г 600х150-1,0ц УТ2,5
	1,5	150	378	2,14	H0122310743	ЛУ90Г.150.150.378.1,5.2	ЛМс-90Г 150х150-1,5ц УТ2,5
		200	428	2,58	H0122310744	ЛУ90Г.200.150.428.1,5.2	ЛМс-90Г 200х150-1,5ц УТ2,5
		300	528	3,58	H0122310745	ЛУ90Г.300.150.528.1,5.2	ЛМс-90Г 300х150-1,5ц УТ2,5
		400	628	4,76	H0122310746	ЛУ90Г.400.150.628.1,5.2	ЛМс-90Г 400х150-1,5ц УТ2,5
		500	728	6,59	H0122310747	ЛУ90Г.500.150.728.1,5.2	ЛМс-90Г 500х150-1,5ц УТ2,5
		600	828	8,25	H0122310748	ЛУ90Г.600.150.828.1,5.2	ЛМс-90Г 600х150-1,5ц УТ2,5
	1	150	378	1,61	H0124310723	ЛУ90Г.150.150.378.1.4	ЛМс-90Г 150х150-1,0 У2
		200	428	1,93	H0124310724	ЛУ90Г.200.150.428.1.4	ЛМс-90Г 200х150-1,0 У2
		300	528	2,69	H0124310725	ЛУ90Г.300.150.528.1.4	ЛМс-90Г 300х150-1,0 У2
		400	628	3,57	H0124310726	ЛУ90Г.400.150.628.1.4	ЛМс-90Г 400х150-1,0 У2
		500	728	4,61	H0124310727	ЛУ90Г.500.150.728.1.4	ЛМс-90Г 500х150-1,0 У2
		600	828	5,78	H0124310728	ЛУ90Г.600.150.828.1.4	ЛМс-90Г 600х150-1,0 У2
	1,5	150	378	2,25	H0124310743	ЛУ90Г.150.150.378.1,5.4	ЛМс-90Г 150х150-1,5 У2
		200	428	2,71	H0124310744	ЛУ90Г.200.150.428.1,5.4	ЛМс-90Г 200х150-1,5 У2
		300	528	3,76	H0124310745	ЛУ90Г.300.150.528.1,5.4	ЛМс-90Г 300х150-1,5 У2
		400	628	5	H0124310746	ЛУ90Г.400.150.628.1,5.4	ЛМс-90Г 400х150-1,5 У2
		500	728	6,92	H0124310747	ЛУ90Г.500.150.728.1,5.4	ЛМс-90Г 500х150-1,5 У2
		600	828	8,66	H0124310748	ЛУ90Г.600.150.828.1,5.4	ЛМс-90Г 600х150-1,5 У2
	1	150	378	1,53	H0129310723	ЛУ90Г.150.150.378.1.6	ЛМс-90Г 150х150-1,0 AISI 304
		200	428	1,84	H0129310724	ЛУ90Г.200.150.428.1.6	ЛМс-90Г 200х150-1,0 AISI 304
		300	528	2,56	H0129310725	ЛУ90Г.300.150.528.1.6	ЛМс-90Г 300х150-1,0 AISI 304
		400	628	3,4	H0129310726	ЛУ90Г.400.150.628.1.6	ЛМс-90Г 400х150-1,0 AISI 304
		500	728	4,39	H0129310727	ЛУ90Г.500.150.728.1.6	ЛМс-90Г 500х150-1,0 AISI 304
		600	828	5,5	H0129310728	ЛУ90Г.600.150.828.1.6	ЛМс-90Г 600х150-1,0 AISI 304
	1,5	150	378	2,14	H0129310743	ЛУ90Г.150.150.378.1,5.6	ЛМс-90Г 150х150-1,5 AISI 304
		200	428	2,58	H0129310744	ЛУ90Г.200.150.428.1,5.6	ЛМс-90Г 200х150-1,5 AISI 304
		300	528	3,58	H0129310745	ЛУ90Г.300.150.528.1,5.6	ЛМс-90Г 300х150-1,5 AISI 304
		400	628	4,76	H0129310746	ЛУ90Г.400.150.628.1,5.6	ЛМс-90Г 400х150-1,5 AISI 304
		500	728	6,59	H0129310747	ЛУ90Г.500.150.728.1,5.6	ЛМс-90Г 500х150-1,5 AISI 304
		600	828	8,25	H0129310748	ЛУ90Г.600.150.828.1,5.6	ЛМс-90Г 600х150-1,5 AISI 304

Варианты исполнения:
- Горячее цинкование
- Сталь оцинкованная по методу Сендзимира
- Полимерно-порошковая окраска
- Нержавеющая сталь

Пример записи при заказе лотка монтажного углового горизонтального длиной 828 мм, высотой 150 мм, толщиной 1,5 мм, шириной 600 мм,нержавеющая сталь:
Лоток монтажный угловой 90 горизонтальный ЛУ90Г.600.150.828.1,5.6 (артикул H0129310748)

Внимание! Лотки монтажные угловые изготавливаются толщиной стенки в диапазоне 0,7; 1; 1,2; 1,5; 2 мм

Лоток монтажный угловой горизонтальный ЛУ90Г (ЛМс-90Г), поворот на 90°, борт 200 мм

Высота, H, мм	Толщина, S, мм	Ширина, B, мм	Длина, F, мм	Масса, кг	Артикул	Новое наименование	Старое наименование
200	1	200	428	2,82	H0121310824	ЛУ90Г.200.200.428.1.1	ЛМс-90Г 200x200-1,0ц УТ1,5
		300	528	3,80	H0121310825	ЛУ90Г.300.200.528.1.1	ЛМс-90Г 300x200-1,0ц УТ1,5
		400	628	4,93	H0121310826	ЛУ90Г.400.200.628.1.1	ЛМс-90Г 400x200-1,0ц УТ1,5
		500	728	6,24	H0121310827	ЛУ90Г.500.200.728.1.1	ЛМс-90Г 500x200-1,0ц УТ1,5
		600	828	7,70	H0121310828	ЛУ90Г.600.200.828.1.1	ЛМс-90Г 600x200-1,0ц УТ1,5
	1,5	200	428	3,72	H0121310844	ЛУ90Г.200.200.428.1,5.1	ЛМс-90Г 200x200-1,5ц УТ1,5
		300	528	5,02	H0121310845	ЛУ90Г.300.200.528.1,5.1	ЛМс-90Г 300x200-1,5ц УТ1,5
		400	628	6,51	H0121310846	ЛУ90Г.400.200.628.1,5.1	ЛМс-90Г 400x200-1,5ц УТ1,5
		500	728	8,75	H0121310847	ЛУ90Г.500.200.728.1,5.1	ЛМс-90Г 500x200-1,5ц УТ1,5
		600	828	10,79	H0121310848	ЛУ90Г.600.200.828.1,5.1	ЛМс-90Г 600x200-1,5ц УТ1,5
	1	200	428	2,26	H0122310824	ЛУ90Г.200.200.428.1.2	ЛМс-90Г 200x200-1,0ц УТ2,5
		300	528	3,05	H0122310825	ЛУ90Г.300.200.528.1.2	ЛМс-90Г 300x200-1,0ц УТ2,5
		400	628	3,96	H0122310826	ЛУ90Г.400.200.628.1.2	ЛМс-90Г 400x200-1,0ц УТ2,5
		500	728	5,01	H0122310827	ЛУ90Г.500.200.728.1.2	ЛМс-90Г 500x200-1,0ц УТ2,5
		600	828	6,19	H0122310828	ЛУ90Г.600.200.828.1.2	ЛМс-90Г 600x200-1,0ц УТ2,5
	1,5	200	428	3,17	H0122310844	ЛУ90Г.200.200.428.1,5.2	ЛМс-90Г 200x200-1,5ц УТ2,5
		300	528	4,27	H0122310845	ЛУ90Г.300.200.528.1,5.2	ЛМс-90Г 300x200-1,5ц УТ2,5
		400	628	5,54	H0122310846	ЛУ90Г.400.200.628.1,5.2	ЛМс-90Г 400x200-1,5ц УТ2,5
		500	728	7,52	H0122310847	ЛУ90Г.500.200.728.1,5.2	ЛМс-90Г 500x200-1,5ц УТ2,5
		600	828	9,28	H0122310848	ЛУ90Г.600.200.828.1,5.2	ЛМс-90Г 600x200-1,5ц УТ2,5
	1	200	428	2,37	H0124310824	ЛУ90Г.200.200.428.1.4	ЛМс-90Г 200x200-1,0 У2
		300	528	3,2	H0124310825	ЛУ90Г.300.200.528.1.4	ЛМс-90Г 300x200-1,0 У2
		400	628	4,16	H0124310826	ЛУ90Г.400.200.628.1.4	ЛМс-90Г 400x200-1,0 У2
		500	728	5,26	H0124310827	ЛУ90Г.500.200.728.1.4	ЛМс-90Г 500x200-1,0 У2
		600	828	6,5	H0124310828	ЛУ90Г.600.200.828.1.4	ЛМс-90Г 600x200-1,0 У2
	1,5	200	428	3,33	H0124310844	ЛУ90Г.200.200.428.1,5.4	ЛМс-90Г 200x200-1,5 У2
		300	528	4,48	H0124310845	ЛУ90Г.300.200.528.1,5.4	ЛМс-90Г 300x200-1,5 У2
		400	628	5,82	H0124310846	ЛУ90Г.400.200.628.1,5.4	ЛМс-90Г 400x200-1,5 У2
		500	728	7,9	H0124310847	ЛУ90Г.500.200.728.1,5.4	ЛМс-90Г 500x200-1,5 У2
		600	828	9,74	H0124310848	ЛУ90Г.600.200.828.1,5.4	ЛМс-90Г 600x200-1,5 У2
	1	200	428	2,26	H0129310827	ЛУ90Г.200.200.428.1.6	ЛМс-90Г 200x200-1,0 AISI 304
		300	528	3,05	H0129310828	ЛУ90Г.300.200.528.1.6	ЛМс-90Г 300x200-1,0 AISI 304
		400	628	3,96	H0129310824	ЛУ90Г.400.200.628.1.6	ЛМс-90Г 400x200-1,0 AISI 304
		500	728	5,01	H0129310825	ЛУ90Г.500.200.728.1.6	ЛМс-90Г 500x200-1,0 AISI 304
		600	828	6,19	H0129310826	ЛУ90Г.600.200.828.1.6	ЛМс-90Г 600x200-1,0 AISI 304
	1,5	200	428	3,17	H0129310847	ЛУ90Г.200.200.428.1,5.6	ЛМс-90Г 200x200-1,5 AISI 304
		300	528	4,27	H0129310848	ЛУ90Г.300.200.528.1,5.6	ЛМс-90Г 300x200-1,5 AISI 304
		400	628	5,54	H0129310844	ЛУ90Г.400.200.628.1,5.6	ЛМс-90Г 400x200-1,5 AISI 304
		500	728	7,52	H0129310845	ЛУ90Г.500.200.728.1,5.6	ЛМс-90Г 500x200-1,5 AISI 304
		600	828	9,28	H0129310846	ЛУ90Г.600.200.828.1,5.6	ЛМс-90Г 600x200-1,5 AISI 304

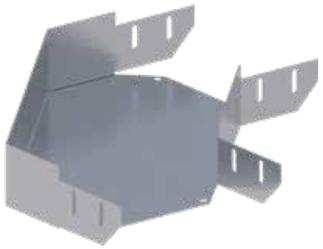

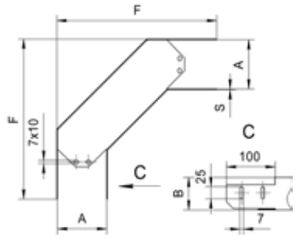

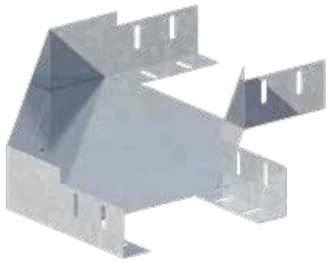

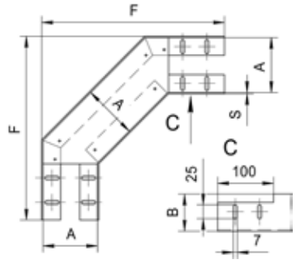

Варианты исполнения:

Горячее цинкование
Сталь оцинкованная по методу Сендзимира
Полимерно-порошковая окраска
Нержавеющая сталь

Пример записи при заказе лотка монтажного углового горизонтального длиной 428 мм, высотой 200 мм, толщиной 1 мм, шириной 200 мм, горячее цинкование:
Лоток монтажный угловой 90 горизонтальный ЛУ90Г.200.200.428.1.1 (артикул H0121310824)

Внимание! Лотки монтажные угловые изготавливаются толщиной стенки в диапазоне 0,7; 1; 1,2; 1,5; 2 мм

Крышка лотка монтажного углового горизонтального ЛР90Г (ЛМсК-90Г)

Высота, H, мм	Толщина, S, мм	Ширина, B, мм	Длина, F, мм	Масса, кг	Артикул	Новое наименование	Старое наименование
10	1	255	50	0,15	H0121410121	ЛР90Г.50.15.255.1.1	ЛМсК-90Г 50-1,0ц УТ1,5
		320	100	0,32	H0121410122	ЛР90Г.100.15.320.1.1	ЛМсК-90Г 100-1,0ц УТ1,5
		392	150	0,48	H0121410123	ЛР90Г.150.15.392.1.1	ЛМсК-90Г 150-1,0ц УТ1,5
		462	200	0,74	H0121410124	ЛР90Г.200.15.462.1.1	ЛМсК-90Г 200-1,0ц УТ1,5
		604	300	1,34	H0121410125	ЛР90Г.300.15.604.1.1	ЛМсК-90Г 300-1,0ц УТ1,5
		745	400	2,04	H0121410126	ЛР90Г.400.15.745.1.1	ЛМсК-90Г 400-1,0ц УТ1,5
			500	3,08	H0121410127	ЛР90Г.500.15.745.1.1	ЛМсК-90Г 500-1,0ц УТ1,5
			600	4,28	H0121410128	ЛР90Г.600.15.745.1.1	ЛМсК-90Г 600-1,0ц УТ1,5
15	1,5	255	50	0,21	H0121410141	ЛР90Г.50.15.255.1,5.1	ЛМсК-90Г 50-1,5ц УТ1,5
		320	100	0,46	H0121410142	ЛР90Г.100.15.320.1,5.1	ЛМсК-90Г 100-1,5ц УТ1,5
		392	150	0,68	H0121410143	ЛР90Г.150.15.392.1,5.1	ЛМсК-90Г 150-1,5ц УТ1,5
		462	200	1,04	H0121410144	ЛР90Г.200.15.462.1,5.1	ЛМсК-90Г 200-1,5ц УТ1,5
		604	300	1,84	H0121410145	ЛР90Г.300.15.604.1,5.1	ЛМсК-90Г 300-1,5ц УТ1,5
		745	400	2,86	H0121410146	ЛР90Г.400.15.745.1,5.1	ЛМсК-90Г 400-1,5ц УТ1,5
			500	4,32	H0121410147	ЛР90Г.500.15.745.1,5.1	ЛМсК-90Г 500-1,5ц УТ1,5
			600	5,99	H0121410148	ЛР90Г.600.15.745.1,5.1	ЛМсК-90Г 600-1,5ц УТ1,5
10	1	257	50	0,13	H0122410121	ЛР90Г.50.10.257.1.2	ЛМсК-90Г 50-1,0ц УТ2,5
		327	100	0,25	H0122410122	ЛР90Г.100.10.327.1.2	ЛМсК-90Г 100-1,0ц УТ2,5
		397	150	0,40	H0122410123	ЛР90Г.150.10.397.1.2	ЛМсК-90Г 150-1,0ц УТ2,5
		469	200	0,59	H0122410124	ЛР90Г.200.10.469.1.2	ЛМсК-90Г 200-1,0ц УТ2,5
		610	300	1,07	H0122410125	ЛР90Г.300.10.610.1.2	ЛМсК-90Г 300-1,0ц УТ2,5
		751	400	1,68	H0122410126	ЛР90Г.400.10.751.1.2	ЛМсК-90Г 400-1,0ц УТ2,5
			500	2,48	H0122410127	ЛР90Г.500.15.751.1.2	ЛМсК-90Г 500-1,0ц УТ2,5
			600	3,44	H0122410128	ЛР90Г.600.15.751.1.2	ЛМсК-90Г 600-1,0ц УТ2,5
15	1,5	257	50	0,18	H0122410141	ЛР90Г.50.10.257.1,5.2	ЛМсК-90Г 50-1,5ц УТ2,5
		327	100	0,35	H0122410142	ЛР90Г.100.10.327.1,5.2	ЛМсК-90Г 100-1,5ц УТ2,5
		397	150	0,57	H0122410143	ЛР90Г.150.10.397.1,5.2	ЛМсК-90Г 150-1,5ц УТ2,5
		469	200	0,83	H0122410144	ЛР90Г.200.10.469.1,5.2	ЛМсК-90Г 200-1,5ц УТ2,5
		610	300	1,50	H0122410145	ЛР90Г.300.10.610.1,5.2	ЛМсК-90Г 300-1,5ц УТ2,5
		751	400	2,35	H0122410146	ЛР90Г.400.10.751.1,5.2	ЛМсК-90Г 400-1,5ц УТ2,5
			500	3,72	H0122410147	ЛР90Г.500.15.751.1,5.2	ЛМсК-90Г 500-1,5ц УТ2,5
			600	5,15	H0122410148	ЛР90Г.600.15.751.1,5.2	ЛМсК-90Г 600-1,5ц УТ2,5
10	1	257	50	0,14	H0124410121	ЛР90Г.50.10.257.1.4	ЛМсК-90Г 50-1,0 У2
		327	100	0,26	H0124410122	ЛР90Г.100.10.327.1.4	ЛМсК-90Г 100-1,0 У2
		397	150	0,42	H0124410123	ЛР90Г.150.10.397.1.4	ЛМсК-90Г 150-1,0 У2
		469	200	0,62	H0124410124	ЛР90Г.200.10.469.1.4	ЛМсК-90Г 200-1,0 У2
		610	300	1,12	H0124410125	ЛР90Г.300.10.610.1.4	ЛМсК-90Г 300-1,0 У2
		751	400	1,76	H0124410126	ЛР90Г.400.10.751.1.4	ЛМсК-90Г 400-1,0 У2
			500	2,6	H0124410127	ЛР90Г.500.10.751.1.4	ЛМсК-90Г 500-1,0 У2
			600	3,61	H0124410128	ЛР90Г.600.10.751.1.4	ЛМсК-90Г 600-1,0 У2
15	1,5	257	50	0,19	H0124410141	ЛР90Г.50.10.257.1,5.4	ЛМсК-90Г 50-1,5 У2
		327	100	0,37	H0124410142	ЛР90Г.100.10.327.1,5.4	ЛМсК-90Г 100-1,5 У2
		397	150	0,6	H0124410143	ЛР90Г.150.10.397.1,5.4	ЛМсК-90Г 150-1,5 У2
		469	200	0,87	H0124410144	ЛР90Г.200.10.469.1,5.4	ЛМсК-90Г 200-1,5 У2
		610	300	1,58	H0124410145	ЛР90Г.300.10.610.1,5.4	ЛМсК-90Г 300-1,5 У2
		751	400	2,47	H0124410146	ЛР90Г.400.10.751.1,5.4	ЛМсК-90Г 400-1,5 У2
			500	3,91	H0124410147	ЛР90Г.500.15.751.1,5.4	ЛМсК-90Г 500-1,5 У2
			600	5,41	H0124410148	ЛР90Г.600.15.751.1,5.4	ЛМсК-90Г 600-1,5 У2
10	1	257	50	0,13	H0129410121	ЛР90Г.50.10.257.1.6	ЛМсК-90Г 50-1,0 AISI 304
		327	100	0,25	H0129410122	ЛР90Г.100.10.327.1.6	ЛМсК-90Г 100-1,0 AISI 304
		397	150	0,4	H0129410123	ЛР90Г.150.10.397.1.6	ЛМсК-90Г 150-1,0 AISI 304
		469	200	0,59	H0129410124	ЛР90Г.200.10.469.1.6	ЛМсК-90Г 200-1,0 AISI 304
		610	300	1,07	H0129410125	ЛР90Г.300.10.610.1.6	ЛМсК-90Г 300-1,0 AISI 304
		751	400	1,68	H0129410126	ЛР90Г.400.10.751.1.6	ЛМсК-90Г 400-1,0 AISI 304
			500	2,48	H0129410127	ЛР90Г.500.10.751.1.6	ЛМсК-90Г 500-1,0 AISI 304
			600	3,44	H0129410128	ЛР90Г.600.10.751.1.6	ЛМсК-90Г 600-1,0 AISI 304
15	1,5	257	50	0,18	H0129410141	ЛР90Г.50.10.257.1,5.6	ЛМсК-90Г 50-1,5 AISI 304
		327	100	0,35	H0129410142	ЛР90Г.100.10.327.1,5.6	ЛМсК-90Г 100-1,5 AISI 304
		397	150	0,57	H0129410143	ЛР90Г.150.10.397.1,5.6	ЛМсК-90Г 150-1,5 AISI 304
		469	200	0,83	H0129410144	ЛР90Г.200.10.469.1,5.6	ЛМсК-90Г 200-1,5 AISI 304
		610	300	1,5	H0129410145	ЛР90Г.300.10.610.1,5.6	ЛМсК-90Г 300-1,5 AISI 304
		751	400	2,35	H0129410146	ЛР90Г.400.10.751.1,5.6	ЛМсК-90Г 400-1,5 AISI 304
			500	3,72	H0129410147	ЛР90Г.500.15.751.1,5.6	ЛМсК-90Г 500-1,5 AISI 304
			600	5,15	H0129410148	ЛР90Г.600.15.751.1,5.6	ЛМсК-90Г 600-1,5 AISI 304

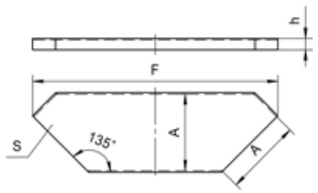

Варианты исполнения:

Горячее цинкование
Сталь оцинкованная по методу Сендзимира
Полимерно-порошковая окраска
Нержавеющая сталь

Пример записи при заказе крышки лотка монтажного углового горизонтального длиной 257 мм, высотой 10 мм, толщиной 1 мм, шириной 50 мм, полимерно-порошковая окраска:
Крышка лотка монтажного углового 90 горизонтального ЛР90Г.50.10.257.1.4 (артикул H0124410121)

Лоток монтажный угловой вертикальный ЛУ90В (ЛМс-90В), поворот вверх на 90°, борт 50 мм

Высота, H, мм	Длина, F, мм	Толщина, S, мм	Ширина, B, мм	Масса, кг	Артикул	Новое наименование	Старое наименование
50	378	1	50	0,80	H0121320321	ЛУ90В.50.50.378.1.1	ЛМс-90В 50х50-1,0ц УТ1,5
			100	1,10	H0121320322	ЛУ90В.100.50.378.1.1	ЛМс-90В 100х50-1,0ц УТ1,5
			150	1,37	H0121320323	ЛУ90В.150.50.378.1.1	ЛМс-90В 150х50-1,0ц УТ1,5
			200	1,70	H0121320324	ЛУ90В.200.50.378.1.1	ЛМс-90В 200х50-1,0ц УТ1,5
			300	2,30	H0121320325	ЛУ90В.300.50.378.1.1	ЛМс-90В 300х50-1,0ц УТ1,5
			400	2,90	H0121320326	ЛУ90В.400.50.378.1.1	ЛМс-90В 400х50-1,0ц УТ1,5
			500	3,72	H0121320327	ЛУ90В.500.50.378.1.1	ЛМс-90В 500х50-1,0ц УТ1,5
			600	4,36	H0121320328	ЛУ90В.600.50.378.1.1	ЛМс-90В 600х50-1,0ц УТ1,5
		1,5	50	1,12	H0121320341	ЛУ90В.50.50.378.1,5.1	ЛМс-90В 50х50-1,5ц УТ1,5
			100	1,54	H0121320342	ЛУ90В.100.50.378.1,5.1	ЛМс-90В 100х50-1,5ц УТ1,5
			150	1,96	H0121320343	ЛУ90В.150.50.378.1,5.1	ЛМс-90В 150х50-1,5ц УТ1,5
			200	2,38	H0121320344	ЛУ90В.200.50.378.1,5.1	ЛМс-90В 200х50-1,5ц УТ1,5
			300	3,22	H0121320345	ЛУ90В.300.50.378.1,5.1	ЛМс-90В 300х50-1,5ц УТ1,5
			400	4,06	H0121320346	ЛУ90В.400.50.378.1,5.1	ЛМс-90В 400х50-1,5ц УТ1,5
			500	5,21	H0121320347	ЛУ90В.500.50.378.1,5.1	ЛМс-90В 500х50-1,5ц УТ1,5
			600	6,12	H0121320348	ЛУ90В.600.50.378.1,5.1	ЛМс-90В 600х50-1,5ц УТ1,5
		1	50	0,69	H0122320321	ЛУ90В.50.50.378.1.2	ЛМс-90В 50х50-1,0ц УТ2,5
			100	0,94	H0122320322	ЛУ90В.100.50.378.1.2	ЛМс-90В 100х50-1,0ц УТ2,5
			150	1,20	H0122320323	ЛУ90В.150.50.378.1.2	ЛМс-90В 150х50-1,0ц УТ2,5
			200	1,46	H0122320324	ЛУ90В.200.50.378.1.2	ЛМс-90В 200х50-1,0ц УТ2,5
			300	1,98	H0122320325	ЛУ90В.300.50.378.1.2	ЛМс-90В 300х50-1,0ц УТ2,5
			400	2,50	H0122320326	ЛУ90В.400.50.378.1.2	ЛМс-90В 400х50-1,0ц УТ2,5
			500	2,99	H0122320327	ЛУ90В.500.50.378.1.2	ЛМс-90В 500х50-1,0ц УТ2,5
			600	3,51	H0122320328	ЛУ90В.600.50.378.1.2	ЛМс-90В 600х50-1,0ц УТ2,5
		1,5	50	0,96	H0122320341	ЛУ90В.50.50.378.1,5.2	ЛМс-90В 50х50-1,5ц УТ2,5
			100	1,32	H0122320342	ЛУ90В.100.50.378.1,5.2	ЛМс-90В 100х50-1,5ц УТ2,5
			150	1,68	H0122320343	ЛУ90В.150.50.378.1,5.2	ЛМс-90В 150х50-1,5ц УТ2,5
			200	2,05	H0122320344	ЛУ90В.200.50.378.1,5.2	ЛМс-90В 200х50-1,5ц УТ2,5
			300	2,77	H0122320345	ЛУ90В.300.50.378.1,5.2	ЛМс-90В 300х50-1,5ц УТ2,5
			400	3,49	H0122320346	ЛУ90В.400.50.378.1,5.2	ЛМс-90В 400х50-1,5ц УТ2,5
			500	4,48	H0122320347	ЛУ90В.500.50.378.1,5.2	ЛМс-90В 500х50-1,5ц УТ2,5
			600	5,26	H0122320348	ЛУ90В.600.50.378.1,5.2	ЛМс-90В 600х50-1,5ц УТ2,5
		1	50	0,72	H0124320321	ЛУ90В.50.50.378.1.4	ЛМс-90В 50х50-1,0 У2
			100	0,99	H0124320322	ЛУ90В.100.50.378.1.4	ЛМс-90В 100х50-1,0 У2
			150	1,26	H0124320323	ЛУ90В.150.50.378.1.4	ЛМс-90В 150х50-1,0 У2
			200	1,53	H0124320324	ЛУ90В.200.50.378.1.4	ЛМс-90В 200х50-1,0 У2
			300	2,08	H0124320325	ЛУ90В.300.50.378.1.4	ЛМс-90В 300х50-1,0 У2
			400	2,63	H0124320326	ЛУ90В.400.50.378.1.4	ЛМс-90В 400х50-1,0 У2
			500	3,14	H0124320327	ЛУ90В.500.50.378.1.4	ЛМс-90В 500х50-1,0 У2
			600	3,69	H0124320328	ЛУ90В.600.50.378.1.4	ЛМс-90В 600х50-1,0 У2
		1,5	50	1,01	H0124320341	ЛУ90В.50.50.378.1,5.4	ЛМс-90В 50х50-1,5 У2
			100	1,39	H0124320342	ЛУ90В.100.50.378.1,5.4	ЛМс-90В 100х50-1,5 У2
			150	1,76	H0124320343	ЛУ90В.150.50.378.1,5.4	ЛМс-90В 150х50-1,5 У2
			200	2,15	H0124320344	ЛУ90В.200.50.378.1,5.4	ЛМс-90В 200х50-1,5 У2
			300	2,91	H0124320345	ЛУ90В.300.50.378.1,5.4	ЛМс-90В 300х50-1,5 У2
			400	3,66	H0124320346	ЛУ90В.400.50.378.1,5.4	ЛМс-90В 400х50-1,5 У2
			500	4,7	H0124320347	ЛУ90В.500.50.378.1,5.4	ЛМс-90В 500х50-1,5 У2
			600	5,52	H0124320348	ЛУ90В.600.50.378.1,5.4	ЛМс-90В 600х50-1,5 У2
		1	50	0,69	H0129320321	ЛУ90В.50.50.378.1.6	ЛМс-90В 50х50-1,0 AISI 304
			100	0,94	H0129320322	ЛУ90В.100.50.378.1.6	ЛМс-90В 100х50-1,0 AISI 304
			150	1,2	H0129320323	ЛУ90В.150.50.378.1.6	ЛМс-90В 150х50-1,0 AISI 304
			200	1,46	H0129320324	ЛУ90В.200.50.378.1.6	ЛМс-90В 200х50-1,0 AISI 304
			300	1,98	H0129320325	ЛУ90В.300.50.378.1.6	ЛМс-90В 300х50-1,0 AISI 304
			400	2,5	H0129320326	ЛУ90В.400.50.378.1.6	ЛМс-90В 400х50-1,0 AISI 304
			500	2,99	H0129320327	ЛУ90В.500.50.378.1.6	ЛМс-90В 500х50-1,0 AISI 304
			600	3,51	H0129320328	ЛУ90В.600.50.378.1.6	ЛМс-90В 600х50-1,0 AISI 304
		1,5	50	0,96	H0129320341	ЛУ90В.50.50.378.1,5.6	ЛМс-90В 50х50-1,5 AISI 304
			100	1,32	H0129320342	ЛУ90В.100.50.378.1,5.6	ЛМс-90В 100х50-1,5 AISI 304
			150	1,68	H0129320343	ЛУ90В.150.50.378.1,5.6	ЛМс-90В 150х50-1,5 AISI 304
			200	2,05	H0129320344	ЛУ90В.200.50.378.1,5.6	ЛМс-90В 200х50-1,5 AISI 304
			300	2,77	H0129320345	ЛУ90В.300.50.378.1,5.6	ЛМс-90В 300х50-1,5 AISI 304
			400	3,49	H0129320346	ЛУ90В.400.50.378.1,5.6	ЛМс-90В 400х50-1,5 AISI 304
			500	4,48	H0129320347	ЛУ90В.500.50.378.1,5.6	ЛМс-90В 500х50-1,5 AISI 304
			600	5,26	H0129320348	ЛУ90В.600.50.378.1,5.6	ЛМс-90В 600х50-1,5 AISI 304

Внимание! Лотки монтажные угловые изготавливаются толщиной стенки в диапазоне 0,7; 1; 1,2; 1,5; 2 мм

Варианты исполнения:

- Горячее цинкование
- Сталь оцинкованная по методу Сендзимира
- Полимерно-порошковая окраска
- Нержавеющая сталь

Пример записи при заказе лотка монтажного углового вертикального длиной 378 мм, высотой 50 мм, толщиной 1,5 мм, шириной 600 мм, нержавеющая сталь:
Лоток монтажный угловой 90 вверх
ЛУ90В.600.50.378.1,5.6 (артикул H0129320348)

Лоток монтажный угловой вертикальный ЛУ90В (ЛМс-90В), поворот вверх на 90°, борт 65-80 мм

Высота, H, мм	Длина, F, мм	Толщина, S, мм	Ширина, B, мм	Масса, кг	Артикул	Новое наименование	Старое наименование
65	393	1	100	1,30	H0121320422	ЛУ90В.100.65.393.1.1	ЛМс-90В 100х65-1,0ц УТ1,5
			150	1,61	H0121320423	ЛУ90В.150.65.393.1.1	ЛМс-90В 150х65-1,0ц УТ1,5
			200	1,92	H0121320424	ЛУ90В.200.65.393.1.1	ЛМс-90В 200х65-1,0ц УТ1,5
			300	2,55	H0121320425	ЛУ90В.300.65.393.1.1	ЛМс-90В 300х65-1,0ц УТ1,5
			400	3,17	H0121320426	ЛУ90В.400.65.393.1.1	ЛМс-90В 400х65-1,0ц УТ1,5
			500	4,04	H0121320427	ЛУ90В.500.65.393.1.1	ЛМс-90В 500х65-1,0ц УТ1,5
			600	4,70	H0121320428	ЛУ90В.600.65.393.1.1	ЛМс-90В 600х65-1,0ц УТ1,5
		1,5	100	1,82	H0121320442	ЛУ90В.100.65.393.1,5.1	ЛМс-90В 100х65-1,5ц УТ1,5
			150	2,26	H0121320443	ЛУ90В.150.65.393.1,5.1	ЛМс-90В 150х65-1,5ц УТ1,5
			200	2,70	H0121320444	ЛУ90В.200.65.393.1,5.1	ЛМс-90В 200х65-1,5ц УТ1,5
			300	3,57	H0121320445	ЛУ90В.300.65.393.1,5.1	ЛМс-90В 300х65-1,5ц УТ1,5
			400	4,45	H0121320446	ЛУ90В.400.65.393.1,5.1	ЛМс-90В 400х65-1,5ц УТ1,5
			500	5,66	H0121320447	ЛУ90В.500.65.393.1,5.1	ЛМс-90В 500х65-1,5ц УТ1,5
			600	6,59	H0121320448	ЛУ90В.600.65.393.1,5.1	ЛМс-90В 600х65-1,5ц УТ1,5
		1	100	1,12	H0122320422	ЛУ90В.100.65.393.1.2	ЛМс-90В 100х65-1,0ц УТ2,5
			150	1,38	H0122320423	ЛУ90В.150.65.393.1.2	ЛМс-90В 150х65-1,0ц УТ2,5
			200	1,66	H0122320424	ЛУ90В.200.65.393.1.2	ЛМс-90В 200х65-1,0ц УТ2,5
			300	2,19	H0122320425	ЛУ90В.300.65.393.1.2	ЛМс-90В 300х65-1,0ц УТ2,5
			400	2,73	H0122320426	ЛУ90В.400.65.393.1.2	ЛМс-90В 400х65-1,0ц УТ2,5
			500	3,24	H0122320427	ЛУ90В.500.65.393.1.2	ЛМс-90В 500х65-1,0ц УТ2,5
			600	3,78	H0122320428	ЛУ90В.600.65.375.1.2	ЛМс-90В 600х65-1,0ц УТ2,5
		1,5	100	1,57	H0122320442	ЛУ90В.100.65.393.1,5.2	ЛМс-90В 100х65-1,5ц УТ2,5
			150	1,93	H0122320443	ЛУ90В.150.65.393.1,5.2	ЛМс-90В 150х65-1,5ц УТ2,5
			200	2,32	H0122320444	ЛУ90В.200.65.393.1,5.2	ЛМс-90В 200х65-1,5ц УТ2,5
			300	3,07	H0122320445	ЛУ90В.300.65.393.1,5.2	ЛМс-90В 300х65-1,5ц УТ2,5
			400	3,82	H0122320446	ЛУ90В.400.65.393.1,5.2	ЛМс-90В 400х65-1,5ц УТ2,5
			500	4,86	H0122320447	ЛУ90В.500.65.393.1,5.2	ЛМс-90В 500х65-1,5ц УТ2,5
			600	5,67	H0122320448	ЛУ90В.600.65.375.1,5.2	ЛМс-90В 600х65-1,5ц УТ2,5
		1	100	1,18	H0124320422	ЛУ90В.100.65.393.1.4	ЛМс-90В 100х65-1,0 У2
			150	1,45	H0124320423	ЛУ90В.150.65.393.1.4	ЛМс-90В 150х65-1,0 У2
			200	1,74	H0124320424	ЛУ90В.200.65.393.1.4	ЛМс-90В 200х65-1,0 У2
			300	2,3	H0124320425	ЛУ90В.300.65.393.1.4	ЛМс-90В 300х65-1,0 У2
			400	2,87	H0124320426	ЛУ90В.400.65.393.1.4	ЛМс-90В 400х65-1,0 У2
			500	3,4	H0124320427	ЛУ90В.500.65.393.1.4	ЛМс-90В 500х65-1,0 У2
			600	3,97	H0124320428	ЛУ90В.600.65.393.1.4	ЛМс-90В 600х65-1,0 У2
		1,5	100	1,65	H0124320442	ЛУ90В.100.65.393.1,5.4	ЛМс-90В 100х65-1,5 У2
			150	2,03	H0124320443	ЛУ90В.150.65.393.1,5.4	ЛМс-90В 150х65-1,5 У2
			200	2,44	H0124320444	ЛУ90В.200.65.393.1,5.4	ЛМс-90В 200х65-1,5 У2
			300	3,22	H0124320445	ЛУ90В.300.65.393.1,5.4	ЛМс-90В 300х65-1,5 У2
			400	4,01	H0124320446	ЛУ90В.400.65.393.1,5.4	ЛМс-90В 400х65-1,5 У2
			500	5,1	H0124320447	ЛУ90В.500.65.393.1,5.4	ЛМс-90В 500х65-1,5 У2
			600	5,95	H0124320448	ЛУ90В.600.65.393.1,5.4	ЛМс-90В 600х65-1,5 У2
		1	100	1,12	H0129320422	ЛУ90В.100.65.393.1.6	ЛМс-90В 100х65-1,0 AISI 304
			150	1,38	H0129320423	ЛУ90В.150.65.393.1.6	ЛМс-90В 150х65-1,0 AISI 304
			200	1,66	H0129320424	ЛУ90В.200.65.393.1.6	ЛМс-90В 200х65-1,0 AISI 304
			300	2,19	H0129320425	ЛУ90В.300.65.393.1.6	ЛМс-90В 300х65-1,0 AISI 304
			400	2,73	H0129320426	ЛУ90В.400.65.393.1.6	ЛМс-90В 400х65-1,0 AISI 304
			500	3,24	H0129320427	ЛУ90В.500.65.393.1.6	ЛМс-90В 500х65-1,0 AISI 304
			600	3,78	H0129320428	ЛУ90В.600.65.393.1.6	ЛМс-90В 600х65-1,0 AISI 304
		1,5	100	1,57	H0129320442	ЛУ90В.100.65.393.1,5.6	ЛМс-90В 100х65-1,5 AISI 304
			150	1,93	H0129320443	ЛУ90В.150.65.393.1,5.6	ЛМс-90В 150х65-1,5 AISI 304
			200	2,32	H0129320444	ЛУ90В.200.65.393.1,5.6	ЛМс-90В 200х65-1,5 AISI 304
			300	3,07	H0129320445	ЛУ90В.300.65.393.1,5.6	ЛМс-90В 300х65-1,5 AISI 304
			400	3,82	H0129320446	ЛУ90В.400.65.393.1,5.6	ЛМс-90В 400х65-1,5 AISI 304
			500	4,86	H0129320447	ЛУ90В.500.65.393.1,5.6	ЛМс-90В 500х65-1,5 AISI 304
			600	5,67	H0129320448	ЛУ90В.600.65.393.1,5.6	ЛМс-90В 600х65-1,5 AISI 304
80	408	1	100	1,51	H0121320522	ЛУ90В.100.80.408.1.1	ЛМс-90В 100х80-1,0ц УТ1,5
			150	1,84	H0121320523	ЛУ90В.150.80.408.1.1	ЛМс-90В 150х80-1,0ц УТ1,5
			200	2,30	H0121320524	ЛУ90В.200.80.408.1.1	ЛМс-90В 200х80-1,0ц УТ1,5
			300	2,81	H0121320525	ЛУ90В.300.80.408.1.1	ЛМс-90В 300х80-1,0ц УТ1,5
			400	3,45	H0121320526	ЛУ90В.400.80.408.1.1	ЛМс-90В 400х80-1,0ц УТ1,5
			500	4,36	H0121320527	ЛУ90В.500.80.408.1.1	ЛМс-90В 500х80-1,0ц УТ1,5
			600	5,05	H0121320528	ЛУ90В.600.80.408.1.1	ЛМс-90В 600х80-1,0ц УТ1,5

Внимание! Лотки монтажные угловые изготавливаются толщиной стенки в диапазоне 0,7; 1; 1,2; 1,5; 2 мм

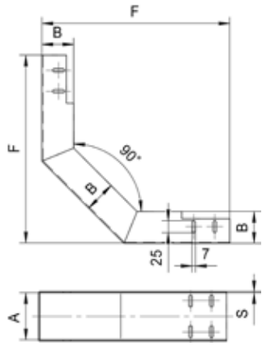

Лоток монтажный угловой вертикальный ЛУ90В (ЛМс-90В), поворот вверх на 90°, борт 80-100 мм

Высота, H, мм	Длина, F, мм	Толщина, S, мм	Ширина, B, мм	Масса, кг	Артикул	Новое наименование	Старое наименование
80	408	1,5	100	2,12	H0121320542	ЛУ90В.100.80.408.1,5.1	ЛМс-90В 100х80-1,5ц УТ1,5
			150	2,58	H0121320543	ЛУ90В.150.80.408.1,5.1	ЛМс-90В 150х80-1,5ц УТ1,5
			200	3,23	H0121320544	ЛУ90В.200.80.408.1,5.1	ЛМс-90В 200х80-1,5ц УТ1,5
			300	3,94	H0121320545	ЛУ90В.300.80.408.1,5.1	ЛМс-90В 300х80-1,5ц УТ1,5
			400	4,84	H0121320546	ЛУ90В.400.80.408.1,5.1	ЛМс-90В 400х80-1,5ц УТ1,5
			500	6,12	H0121320547	ЛУ90В.500.80.408.1,5.1	ЛМс-90В 500х80-1,5ц УТ1,5
			600	7,08	H0121320548	ЛУ90В.600.80.408.1,5.1	ЛМс-90В 600х80-1,5ц УТ1,5
		1	100	1,31	H0122320522	ЛУ90В.100.80.408.1.2	ЛМс-90В 100х80-1,0ц УТ2,5
			150	1,58	H0122320523	ЛУ90В.150.80.408.1.2	ЛМс-90В 150х80-1,0ц УТ2,5
			200	1,86	H0122320524	ЛУ90В.200.80.408.1.2	ЛМс-90В 200х80-1,0ц УТ2,5
			300	2,42	H0122320525	ЛУ90В.300.80.408.1.2	ЛМс-90В 300х80-1,0ц УТ2,5
			400	2,97	H0122320526	ЛУ90В.400.80.408.1.2	ЛМс-90В 400х80-1,0ц УТ2,5
			500	3,51	H0122320527	ЛУ90В.500.80.408.1.2	ЛМс-90В 500х80-1,0ц УТ2,5
			600	4,06	H0122320528	ЛУ90В.600.80.408.1.2	ЛМс-90В 600х80-1,0ц УТ2,5
		1,5	100	1,83	H0122320542	ЛУ90В.100.80.408.1,5.2	ЛМс-90В 100х80-1,5ц УТ2,5
			150	2,22	H0122320543	ЛУ90В.150.80.408.1,5.2	ЛМс-90В 150х80-1,5ц УТ2,5
			200	2,61	H0122320544	ЛУ90В.200.80.408.1,5.2	ЛМс-90В 200х80-1,5ц УТ2,5
			300	3,38	H0122320545	ЛУ90В.300.80.408.1,5.2	ЛМс-90В 300х80-1,5ц УТ2,5
			400	4,16	H0122320546	ЛУ90В.400.80.408.1,5.2	ЛМс-90В 400х80-1,5ц УТ2,5
			500	5,26	H0122320547	ЛУ90В.500.80.408.1,5.2	ЛМс-90В 500х80-1,5ц УТ2,5
			600	6,09	H0122320548	ЛУ90В.600.80.408.1,5.2	ЛМс-90В 600х80-1,5ц УТ2,5
		1	100	1,38	H0124320522	ЛУ90В.100.80.408.1.4	ЛМс-90В 100х80-1,0 У2
			150	1,66	H0124320523	ЛУ90В.150.80.408.1.4	ЛМс-90В 150х80-1,0 У2
			200	1,95	H0124320524	ЛУ90В.200.80.408.1.4	ЛМс-90В 200х80-1,0 У2
			300	2,54	H0124320525	ЛУ90В.300.80.408.1.4	ЛМс-90В 300х80-1,0 У2
			400	3,12	H0124320526	ЛУ90В.400.80.408.1.4	ЛМс-90В 400х80-1,0 У2
			500	3,69	H0124320527	ЛУ90В.500.80.408.1.4	ЛМс-90В 500х80-1,0 У2
			600	4,26	H0124320528	ЛУ90В.600.80.408.1.4	ЛМс-90В 600х80-1,0 У2
		1,5	100	1,92	H0124320542	ЛУ90В.100.80.408.1,5.4	ЛМс-90В 100х80-1,5 У2
			150	2,33	H0124320543	ЛУ90В.150.80.408.1,5.4	ЛМс-90В 150х80-1,5 У2
			200	2,74	H0124320544	ЛУ90В.200.80.408.1,5.4	ЛМс-90В 200х80-1,5 У2
			300	3,55	H0124320545	ЛУ90В.300.80.408.1,5.4	ЛМс-90В 300х80-1,5 У2
			400	4,37	H0124320546	ЛУ90В.400.80.408.1,5.4	ЛМс-90В 400х80-1,5 У2
			500	5,52	H0124320547	ЛУ90В.500.80.408.1,5.4	ЛМс-90В 500х80-1,5 У2
			600	6,39	H0124320548	ЛУ90В.600.80.408.1,5.4	ЛМс-90В 600х80-1,5 У2
		1	100	1,31	H0129320522	ЛУ90В.100.80.408.1.6	ЛМс-90В 100х80-1,0 AISI 304
			150	1,58	H0129320523	ЛУ90В.150.80.408.1.6	ЛМс-90В 150х80-1,0 AISI 304
			200	1,86	H0129320524	ЛУ90В.200.80.408.1.6	ЛМс-90В 200х80-1,0 AISI 304
			300	2,42	H0129320525	ЛУ90В.300.80.408.1.6	ЛМс-90В 300х80-1,0 AISI 304
			400	2,97	H0129320526	ЛУ90В.400.80.408.1.6	ЛМс-90В 400х80-1,0 AISI 304
			500	3,51	H0129320527	ЛУ90В.500.80.408.1.6	ЛМс-90В 500х80-1,0 AISI 304
			600	4,06	H0129320528	ЛУ90В.600.80.408.1.6	ЛМс-90В 600х80-1,0 AISI 304
		1,5	100	1,83	H0129320542	ЛУ90В.100.80.408.1,5.6	ЛМс-90В 100х80-1,5 AISI 304
			150	2,22	H0129320543	ЛУ90В.150.80.408.1,5.6	ЛМс-90В 150х80-1,5 AISI 304
			200	2,61	H0129320544	ЛУ90В.200.80.408.1,5.6	ЛМс-90В 200х80-1,5 AISI 304
			300	3,38	H0129320545	ЛУ90В.300.80.408.1,5.6	ЛМс-90В 300х80-1,5 AISI 304
			400	4,16	H0129320546	ЛУ90В.400.80.408.1,5.6	ЛМс-90В 400х80-1,5 AISI 304
			500	5,26	H0129320547	ЛУ90В.500.80.408.1,5.6	ЛМс-90В 500х80-1,5 AISI 304
			600	6,09	H0129320548	ЛУ90В.600.80.408.1,5.6	ЛМс-90В 600х80-1,5 AISI 304
100	426	1	100	1,81	H0121320622	ЛУ90В.100.100.426.1.1	ЛМс-90В 100х100-1,0ц УТ1,5
			150	2,15	H0121320623	ЛУ90В.150.100.426.1.1	ЛМс-90В 150х100-1,0ц УТ1,5
			200	2,50	H0121320624	ЛУ90В.200.100.426.1.1	ЛМс-90В 200х100-1,0ц УТ1,5
			300	3,17	H0121320625	ЛУ90В.300.100.426.1.1	ЛМс-90В 300х100-1,0ц УТ1,5
			400	3,85	H0121320626	ЛУ90В.400.100.426.1.1	ЛМс-90В 400х100-1,0ц УТ1,5
			500	4,80	H0121320627	ЛУ90В.500.100.426.1.1	ЛМс-90В 500х100-1,0ц УТ1,5
			600	5,53	H0121320628	ЛУ90В.600.100.426.1.1	ЛМс-90В 600х100-1,0ц УТ1,5
		1,5	100	2,54	H0121320642	ЛУ90В.100.100.426.1,5.1	ЛМс-90В 100х100-1,5ц УТ1,5
			150	3,01	H0121320643	ЛУ90В.150.100.426.1,5.1	ЛМс-90В 150х100-1,5ц УТ1,5
			200	3,49	H0121320644	ЛУ90В.200.100.426.1,5.1	ЛМс-90В 200х100-1,5ц УТ1,5
			300	4,44	H0121320645	ЛУ90В.300.100.426.1,5.1	ЛМс-90В 300х100-1,5ц УТ1,5
			400	5,39	H0121320646	ЛУ90В.400.100.426.1,5.1	ЛМс-90В 400х100-1,5ц УТ1,5
			500	6,73	H0121320647	ЛУ90В.500.100.426.1,5.1	ЛМс-90В 500х100-1,5ц УТ1,5
			600	7,75	H0121320648	ЛУ90В.600.100.426.1,5.1	ЛМс-90В 600х100-1,5ц УТ1,5
		1	100	1,55	H0122320622	ЛУ90В.100.100.426.1.2	ЛМс-90В 100х100-1,0ц УТ2,5
			150	1,84	H0122320623	ЛУ90В.150.100.426.1.2	ЛМс-90В 150х100-1,0ц УТ2,5
			200	2,13	H0122320624	ЛУ90В.200.100.426.1.2	ЛМс-90В 200х100-1,0ц УТ2,5
			300	2,71	H0122320625	ЛУ90В.300.100.426.1.2	ЛМс-90В 300х100-1,0ц УТ2,5
			400	3,29	H0122320626	ЛУ90В.400.100.426.1.2	ЛМс-90В 400х100-1,0ц УТ2,5
			500	3,86	H0122320627	ЛУ90В.500.100.426.1.2	ЛМс-90В 500х100-1,0ц УТ2,5
			600	4,44	H0122320628	ЛУ90В.600.100.426.1.2	ЛМс-90В 600х100-1,0ц УТ2,5
		1,5	100	2,17	H0122320642	ЛУ90В.100.100.426.1,5.2	ЛМс-90В 100х100-1,5ц УТ2,5
			150	2,58	H0122320643	ЛУ90В.150.100.426.1,5.2	ЛМс-90В 150х100-1,5ц УТ2,5
			200	2,98	H0122320644	ЛУ90В.200.100.426.1,5.2	ЛМс-90В 200х100-1,5ц УТ2,5
			300	3,79	H0122320645	ЛУ90В.300.100.426.1,5.2	ЛМс-90В 300х100-1,5ц УТ2,5
			400	4,60	H0122320646	ЛУ90В.400.100.426.1,5.2	ЛМс-90В 400х100-1,5ц УТ2,5
			500	5,79	H0122320647	ЛУ90В.500.100.426.1,5.2	ЛМс-90В 500х100-1,5ц УТ2,5
			600	6,66	H0122320648	ЛУ90В.600.100.426.1,5.2	ЛМс-90В 600х100-1,5ц УТ2,5

Внимание! Лотки монтажные угловые изготавливаются толщиной стенки в диапазоне 0,7; 1; 1,2; 1,5; 2 мм

Варианты исполнения:
- Горячее цинкование
- Сталь оцинкованная по методу Сендзимира
- Полимерно-порошковая окраска
- Нержавеющая сталь

Пример записи при заказе лотка монтажного углового вертикального длиной 426 мм, высотой 100 мм, толщиной 1,5 мм, шириной 600 мм, сталь оцинкованная по методу Сендзимира:
Лоток монтажный угловой 90 вверх
ЛУ90В.600.100.426.1,5.2 (артикул H0122320648)

Лоток монтажный угловой вертикальный ЛУ90В (ЛМс-90В), поворот вверх на 90°, борт 100-150 мм

Высота, H, мм	Длина, F, мм	Толщина, S, мм	Ширина, B, мм	Масса, кг	Артикул	Новое наименование	Старое наименование
100	426	1	100	1,63	H0124320622	ЛУ90В.100.100.426.1.4	ЛМс-90В 100х100-1,0 У2
			150	1,93	H0124320623	ЛУ90В.150.100.426.1.4	ЛМс-90В 150х100-1,0 У2
			200	2,24	H0124320624	ЛУ90В.200.100.426.1.4	ЛМс-90В 200х100-1,0 У2
			300	2,85	H0124320625	ЛУ90В.300.100.426.1.4	ЛМс-90В 300х100-1,0 У2
			400	3,45	H0124320626	ЛУ90В.400.100.426.1.4	ЛМс-90В 400х100-1,0 У2
			500	4,05	H0124320627	ЛУ90В.500.100.426.1.4	ЛМс-90В 500х100-1,0 У2
			600	4,66	H0124320628	ЛУ90В.600.100.426.1.4	ЛМс-90В 600х100-1,0 У2
		1,5	100	2,28	H0124320642	ЛУ90В.100.100.426.1,5.4	ЛМс-90В 100х100-1,5 У2
			150	2,71	H0124320643	ЛУ90В.150.100.426.1,5.4	ЛМс-90В 150х100-1,5 У2
			200	3,13	H0124320644	ЛУ90В.200.100.426.1,5.4	ЛМс-90В 200х100-1,5 У2
			300	3,98	H0124320645	ЛУ90В.300.100.426.1,5.4	ЛМс-90В 300х100-1,5 У2
			400	4,83	H0124320646	ЛУ90В.400.100.426.1,5.4	ЛМс-90В 400х100-1,5 У2
			500	6,08	H0124320647	ЛУ90В.500.100.426.1,5.4	ЛМс-90В 500х100-1,5 У2
			600	6,99	H0124320648	ЛУ90В.600.100.426.1,5.4	ЛМс-90В 600х100-1,5 У2
		1	100	1,55	H0129320622	ЛУ90В.100.100.426.1.6	ЛМс-90В 100х100-1,0 AISI 304
			150	1,84	H0129320623	ЛУ90В.150.100.426.1.6	ЛМс-90В 150х100-1,0 AISI 304
			200	2,13	H0129320624	ЛУ90В.200.100.426.1.6	ЛМс-90В 200х100-1,0 AISI 304
			300	2,71	H0129320625	ЛУ90В.300.100.426.1.6	ЛМс-90В 300х100-1,0 AISI 304
			400	3,29	H0129320626	ЛУ90В.400.100.426.1.6	ЛМс-90В 400х100-1,0 AISI 304
			500	3,86	H0129320627	ЛУ90В.500.100.426.1.6	ЛМс-90В 500х100-1,0 AISI 304
			600	4,44	H0129320628	ЛУ90В.600.100.426.1.6	ЛМс-90В 600х100-1,0 AISI 304
		1,5	100	2,17	H0129320642	ЛУ90В.100.100.426.1,5.6	ЛМс-90В 100х100-1,5 AISI 304
			150	2,58	H0129320643	ЛУ90В.150.100.426.1,5.6	ЛМс-90В 150х100-1,5 AISI 304
			200	2,98	H0129320644	ЛУ90В.200.100.426.1,5.6	ЛМс-90В 200х100-1,5 AISI 304
			300	3,79	H0129320645	ЛУ90В.300.100.426.1,5.6	ЛМс-90В 300х100-1,5 AISI 304
			400	4,6	H0129320646	ЛУ90В.400.100.426.1,5.6	ЛМс-90В 400х100-1,5 AISI 304
			500	5,79	H0129320647	ЛУ90В.500.100.426.1,5.6	ЛМс-90В 500х100-1,5 AISI 304
			600	6,66	H0129320648	ЛУ90В.600.100.426.1,5.6	ЛМс-90В 600х100-1,5 AISI 304
150	474	1	150	3,17	H0121320723	ЛУ90В.150.150.474.1.1	ЛМс-90В 150х150-1,0ц УТ1,5
			200	3,56	H0121320724	ЛУ90В.200.150.474.1.1	ЛМс-90В 200х150-1,0ц УТ1,5
			300	4,36	H0121320725	ЛУ90В.300.150.474.1.1	ЛМс-90В 300х150-1,0ц УТ1,5
			400	5,17	H0121320726	ЛУ90В.400.150.474.1.1	ЛМс-90В 400х150-1,0ц УТ1,5
			500	5,97	H0121320727	ЛУ90В.500.150.474.1.1	ЛМс-90В 500х150-1,0ц УТ1,5
			600	6,77	H0121320728	ЛУ90В.600.150.474.1.1	ЛМс-90В 600х150-1,0ц УТ1,5
		1,5	150	4,19	H0121320743	ЛУ90В.150.150.474.1,5.1	ЛМс-90В 150х150-1,5ц УТ1,5
			200	4,70	H0121320744	ЛУ90В.200.150.474.1,5.1	ЛМс-90В 200х150-1,5ц УТ1,5
			300	5,77	H0121320745	ЛУ90В.300.150.474.1,5.1	ЛМс-90В 300х150-1,5ц УТ1,5
			400	6,83	H0121320746	ЛУ90В.400.150.474.1,5.1	ЛМс-90В 400х150-1,5ц УТ1,5
			500	8,37	H0121320747	ЛУ90В.500.150.474.1,5.1	ЛМс-90В 500х150-1,5ц УТ1,5
			600	9,5	H0121320748	ЛУ90В.600.150.474.1,5.1	ЛМс-90В 600х150-1,5ц УТ1,5
		1	150	2,55	H0122320723	ЛУ90В.150.150.474.1.2	ЛМс-90В 150х150-1,0ц УТ2,5
			200	2,86	H0122320724	ЛУ90В.200.150.474.1.2	ЛМс-90В 200х150-1,0ц УТ2,5
			300	3,51	H0122320725	ЛУ90В.300.150.474.1.2	ЛМс-90В 300х150-1,0ц УТ2,5
			400	4,15	H0122320726	ЛУ90В.400.150.474.1.2	ЛМс-90В 400х150-1,0ц УТ2,5
			500	4,8	H0122320727	ЛУ90В.500.150.474.1.2	ЛМс-90В 500х150-1,0ц УТ2,5
			600	5,44	H0122320728	ЛУ90В.600.150.474.1.2	ЛМс-90В 600х150-1,0ц УТ2,5
		1,5	150	3,57	H0122320743	ЛУ90В.150.150.474.1,5.2	ЛМс-90В 150х150-1,5ц УТ2,5
			200	4,00	H0122320744	ЛУ90В.200.150.474.1,5.2	ЛМс-90В 200х150-1,5ц УТ2,5
			300	4,91	H0122320745	ЛУ90В.300.150.474.1,5.2	ЛМс-90В 300х150-1,5ц УТ2,5
			400	5,81	H0122320746	ЛУ90В.400.150.474.1,5.2	ЛМс-90В 400х150-1,5ц УТ2,5
			500	7,2	H0122320747	ЛУ90В.500.150.474.1,5.2	ЛМс-90В 500х150-1,5ц УТ2,5
			600	8,16	H0122320748	ЛУ90В.600.150.474.1,5.2	ЛМс-90В 600х150-1,5ц УТ2,5
		1	150	2,68	H0124320723	ЛУ90В.150.150.474.1.4	ЛМс-90В 150х150-1,0 У2
			200	3	H0124320724	ЛУ90В.200.150.474.1.4	ЛМс-90В 200х150-1,0 У2
			300	3,69	H0124320725	ЛУ90В.300.150.474.1.4	ЛМс-90В 300х150-1,0 У2
			400	4,36	H0124320726	ЛУ90В.400.150.474.1.4	ЛМс-90В 400х150-1,0 У2
			500	5,04	H0124320727	ЛУ90В.500.150.474.1.4	ЛМс-90В 500х150-1,0 У2
			600	5,71	H0124320728	ЛУ90В.600.150.474.1.4	ЛМс-90В 600х150-1,0 У2
		1,5	150	3,75	H0124320743	ЛУ90В.150.150.474.1,5.4	ЛМс-90В 150х150-1,5 У2
			200	4,2	H0124320744	ЛУ90В.200.150.474.1,5.4	ЛМс-90В 200х150-1,5 У2
			300	5,16	H0124320745	ЛУ90В.300.150.474.1,5.4	ЛМс-90В 300х150-1,5 У2
			400	6,1	H0124320746	ЛУ90В.400.150.474.1,5.4	ЛМс-90В 400х150-1,5 У2
			500	7,56	H0124320747	ЛУ90В.500.150.474.1,5.4	ЛМс-90В 500х150-1,5 У2
			600	8,57	H0124320748	ЛУ90В.600.150.474.1,5.4	ЛМс-90В 600х150-1,5 У2
		1	150	2,55	H0129320723	ЛУ90В.150.150.474.1.6	ЛМс-90В 150х150-1,0 AISI 304
			200	2,86	H0129320724	ЛУ90В.200.150.474.1.6	ЛМс-90В 200х150-1,0 AISI 304
			300	3,51	H0129320725	ЛУ90В.300.150.474.1.6	ЛМс-90В 300х150-1,0 AISI 304
			400	4,15	H0129320726	ЛУ90В.400.150.474.1.6	ЛМс-90В 400х150-1,0 AISI 304
			500	4,8	H0129320727	ЛУ90В.500.150.474.1.6	ЛМс-90В 500х150-1,0 AISI 304
			600	5,44	H0129320728	ЛУ90В.600.150.474.1.6	ЛМс-90В 600х150-1,0 AISI 304
		1,5	150	3,57	H0129320743	ЛУ90В.150.150.474.1,5.6	ЛМс-90В 150х150-1,5 AISI 304
			200	4	H0129320744	ЛУ90В.200.150.474.1,5.6	ЛМс-90В 200х150-1,5 AISI 304
			300	4,91	H0129320745	ЛУ90В.300.150.474.1,5.6	ЛМс-90В 300х150-1,5 AISI 304
			400	5,81	H0129320746	ЛУ90В.400.150.474.1,5.6	ЛМс-90В 400х150-1,5 AISI 304
			500	7,2	H0129320747	ЛУ90В.500.150.474.1,5.6	ЛМс-90В 500х150-1,5 AISI 304
			600	8,16	H0129320748	ЛУ90В.600.150.474.1,5.6	ЛМс-90В 600х150-1,5 AISI 304

Внимание! Лотки монтажные угловые изготавливаются толщиной стенки в диапазоне 0,7; 1; 1,2; 1,5; 2 мм

Варианты исполнения:
- Горячее цинкование
- Сталь оцинкованная по методу Сендзимира
- Полимерно-порошковая окраска
- Нержавеющая сталь

Пример записи при заказе лотка монтажного углового вертикального длиной 474 мм, высотой 150 мм, толщиной 1 мм, шириной 600 мм, горячее цинкование:
Лоток монтажный угловой 90 вверх
ЛУ90В.600.150.474.1.1 (артикул H0121320728)

Лоток монтажный угловой вертикальный ЛУ90В (ЛМс-90В), поворот вверх на 90°, борт 200 мм

Высота, H, мм	Длина, F, мм	Толщина, S, мм	Ширина, B, мм	Масса, кг	Артикул	Новое наименование	Старое наименование
200	524	1	200	4,32	H0121320824	ЛУ90В.200.200.524.1.1	ЛМс-90В 200х200-1,0ц УТ1,5
			300	5,44	H0121320825	ЛУ90В.300.200.524.1.1	ЛМс-90В 300х200-1,0ц УТ1,5
			400	6,32	H0121320826	ЛУ90В.400.200.524.1.1	ЛМс-90В 400х200-1,0ц УТ1,5
			500	7,20	H0121320827	ЛУ90В.500.200.524.1.1	ЛМс-90В 500х200-1,0ц УТ1,5
			600	8,08	H0121320828	ЛУ90В.600.200.524.1.1	ЛМс-90В 600х200-1,0ц УТ1,5
		1,5	200	5,71	H0121320844	ЛУ90В.200.200.524.1,5.1	ЛМс-90В 200х200-1,5ц УТ1,5
			300	7,19	H0121320845	ЛУ90В.300.200.524.1,5.1	ЛМс-90В 300х200-1,5ц УТ1,5
			400	8,35	H0121320846	ЛУ90В.400.200.524.1,5.1	ЛМс-90В 400х200-1,5ц УТ1,5
			500	10,09	H0121320847	ЛУ90В.500.200.524.1,5.1	ЛМс-90В 500х200-1,5ц УТ1,5
			600	11,33	H0121320848	ЛУ90В.600.200.524.1,5.1	ЛМс-90В 600х200-1,5ц УТ1,5
		1	200	3,47	H0122320824	ЛУ90В.200.200.524.1.2	ЛМс-90В 200х200-1,0ц УТ2,5
			300	4,37	H0122320825	ЛУ90В.300.200.524.1.2	ЛМс-90В 300х200-1,0ц УТ2,5
			400	5,08	H0122320826	ЛУ90В.400.200.524.1.2	ЛМс-90В 400х200-1,0ц УТ2,5
			500	5,79	H0122320827	ЛУ90В.500.200.524.1.2	ЛМс-90В 500х200-1,0ц УТ2,5
			600	6,49	H0122320828	ЛУ90В.600.200.524.1.2	ЛМс-90В 600х200-1,0ц УТ2,5
		1,5	200	4,86	H0122320844	ЛУ90В.200.200.524.1,5.2	ЛМс-90В 200х200-1,5ц УТ2,5
			300	6,12	H0122320845	ЛУ90В.300.200.524.1,5.2	ЛМс-90В 300х200-1,5ц УТ2,5
			400	7,11	H0122320846	ЛУ90В.400.200.524.1,5.2	ЛМс-90В 400х200-1,5ц УТ2,5
			500	8,68	H0122320847	ЛУ90В.500.200.524.1,5.2	ЛМс-90В 500х200-1,5ц УТ2,5
			600	9,74	H0122320848	ЛУ90В.600.200.524.1,5.2	ЛМс-90В 600х200-1,5ц УТ2,5
		1	200	3,64	H0124320824	ЛУ90В.200.200.524.1.4	ЛМс-90В 200х200-1,0 У2
			300	4,59	H0124320825	ЛУ90В.300.200.524.1.4	ЛМс-90В 300х200-1,0 У2
			400	5,33	H0124320826	ЛУ90В.400.200.524.1.4	ЛМс-90В 400х200-1,0 У2
			500	6,08	H0124320827	ЛУ90В.500.200.524.1.4	ЛМс-90В 500х200-1,0 У2
			600	6,81	H0124320828	ЛУ90В.600.200.524.1.4	ЛМс-90В 600х200-1,0 У2
		1,5	200	5,1	H0124320844	ЛУ90В.200.200.524.1,5.4	ЛМс-90В 200х200-1,5 У2
			300	6,43	H0124320845	ЛУ90В.300.200.524.1,5.4	ЛМс-90В 300х200-1,5 У2
			400	7,47	H0124320846	ЛУ90В.400.200.524.1,5.4	ЛМс-90В 400х200-1,5 У2
			500	9,11	H0124320847	ЛУ90В.500.200.524.1,5.4	ЛМс-90В 500х200-1,5 У2
			600	10,23	H0124320848	ЛУ90В.600.200.524.1,5.4	ЛМс-90В 600х200-1,5 У2
		1	200	3,47	H0129320824	ЛУ90В.200.200.524.1.6	ЛМс-90В 200х200-1,0 AISI 304
			300	4,37	H0129320825	ЛУ90В.300.200.524.1.6	ЛМс-90В 300х200-1,0 AISI 304
			400	5,08	H0129320826	ЛУ90В.400.200.524.1.6	ЛМс-90В 400х200-1,0 AISI 304
			500	5,79	H0129320827	ЛУ90В.500.200.524.1.6	ЛМс-90В 500х200-1,0 AISI 304
			600	6,49	H0129320828	ЛУ90В.600.200.524.1.6	ЛМс-90В 600х200-1,0 AISI 304
		1,5	200	4,86	H0129320844	ЛУ90В.200.200.524.1,5.6	ЛМс-90В 200х200-1,5 AISI 304
			300	6,12	H0129320845	ЛУ90В.300.200.524.1,5.6	ЛМс-90В 300х200-1,5 AISI 304
			400	7,11	H0129320846	ЛУ90В.400.200.524.1,5.6	ЛМс-90В 400х200-1,5 AISI 304
			500	8,68	H0129320847	ЛУ90В.500.200.524.1,5.6	ЛМс-90В 500х200-1,5 AISI 304
			600	9,74	H0129320848	ЛУ90В.600.200.524.1,5.6	ЛМс-90В 600х200-1,5 AISI 304

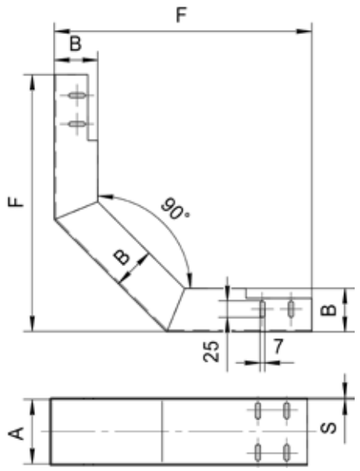

Варианты исполнения:

Горячее цинкование
Сталь оцинкованная по методу Сендзимира
Полимерно-порошковая окраска
Нержавеющая сталь

Пример записи при заказе лотка монтажного углового вертикального длиной 524 мм, высотой 200 мм, толщиной 1,5 мм, шириной 400 мм, нержавеющая сталь:
Лоток монтажный угловой 90 вверх
ЛУ90В.400.200.524.1,5.6 (артикул H0129320846)

Внимание! Лотки монтажные угловые изготавливаются толщиной стенки в диапазоне 0,7; 1; 1,2; 1,5; 2 мм

Крышка лотка монтажного углового вертикального ЛР90В (ЛМсК-90В)

Длина, F, мм	Высота, H, мм	Толщина, S, мм	Ширина, B, мм	Масса, кг	Артикул	Новое наименование	Старое наименование
236	10	1	50	0,24	H0121420121	ЛР90В.50.15.236.1.1	ЛМсК-90В 50-1,0ц УТ1,5
			100	0,44	H0121420122	ЛР90В.100.15.236.1.1	ЛМсК-90В 100-1,0ц УТ1,5
			150	0,57	H0121420123	ЛР90В.150.15.236.1.1	ЛМсК-90В 150-1,0ц УТ1,5
			200	0,78	H0121420124	ЛР90В.200.15.236.1.1	ЛМсК-90В 200-1,0ц УТ1,5
			300	1,12	H0121420125	ЛР90В.300.15.236.1.1	ЛМсК-90В 300-1,0ц УТ1,5
			400	1,46	H0121420126	ЛР90В.400.15.236.1.1	ЛМсК-90В 400-1,0ц УТ1,5
			500	1,90	H0121420127	ЛР90В.500.15.236.1.1	ЛМсК-90В 500-1,0ц УТ1,5
			600	2,42	H0121420128	ЛР90В.600.15.236.1.1	ЛМсК-90В 600-1,0ц УТ1,5
	15	1,5	50	0,34	H0121420141	ЛР90В.50.15.236.1,5.1	ЛМсК-90В 50-1,5ц УТ1,5
			100	0,62	H0121420142	ЛР90В.100.15.236.1,5.1	ЛМсК-90В 100-1,5ц УТ1,5
			150	0,81	H0121420143	ЛР90В.150.15.236.1,5.1	ЛМсК-90В 150-1,5ц УТ1,5
			200	1,10	H0121420144	ЛР90В.200.15.236.1,5.1	ЛМсК-90В 200-1,5ц УТ1,5
			300	1,58	H0121420145	ЛР90В.300.15.236.1,5.1	ЛМсК-90В 300-1,5ц УТ1,5
			400	2,05	H0121420146	ЛР90В.400.15.236.1,5.1	ЛМсК-90В 400-1,5ц УТ1,5
			500	2,67	H0121420147	ЛР90В.500.15.236.1,5.1	ЛМсК-90В 500-1,5ц УТ1,5
			600	3,39	H0121420148	ЛР90В.600.15.236.1,5.1	ЛМсК-90В 600-1,5ц УТ1,5
	10	1	50	0,20	H0122420121	ЛР90В.50.10.236.1.2	ЛМсК-90В 50-1,0ц УТ2,5
			100	0,35	H0122420122	ЛР90В.100.10.236.1.2	ЛМсК-90В 100-1,0ц УТ2,5
			150	0,49	H0122420123	ЛР90В.150.10.236.1.2	ЛМсК-90В 150-1,0ц УТ2,5
			200	0,64	H0122420124	ЛР90В.200.10.236.1.2	ЛМсК-90В 200-1,0ц УТ2,5
			300	0,92	H0122420125	ЛР90В.300.10.236.1.2	ЛМсК-90В 300-1,0ц УТ2,5
			400	1,21	H0122420126	ЛР90В.400.10.236.1.2	ЛМсК-90В 400-1,0ц УТ2,5
			500	1,53	H0122420127	ЛР90В.500.15.236.1.2	ЛМсК-90В 500-1,0ц УТ2,5
			600	1,94	H0122420128	ЛР90В.600.15.236.1.2	ЛМсК-90В 600-1,0ц УТ2,5
	15	1,5	50	0,29	H0122420141	ЛР90В.50.10.236.1,5.2	ЛМсК-90В 50-1,5ц УТ2,5
			100	0,49	H0122420142	ЛР90В.100.10.236.1,5.2	ЛМсК-90В 100-1,5ц УТ2,5
			150	0,69	H0122420143	ЛР90В.150.10.236.1,5.2	ЛМсК-90В 150-1,5ц УТ2,5
			200	0,89	H0122420144	ЛР90В.200.10.236.1,5.2	ЛМсК-90В 200-1,5ц УТ2,5
			300	1,29	H0122420145	ЛР90В.300.10.236.1,5.2	ЛМсК-90В 300-1,5ц УТ2,5
			400	1,70	H0122420146	ЛР90В.400.10.236.1,5.2	ЛМсК-90В 400-1,5ц УТ2,5
			500	2,29	H0122420147	ЛР90В.500.15.236.1,5.2	ЛМсК-90В 500-1,5ц УТ2,5
			600	2,91	H0122420148	ЛР90В.600.15.236.1,5.2	ЛМсК-90В 600-1,5ц УТ2,5
	10	1	50	0,21	H0124420121	ЛР90В.50.10.236.1.4	ЛМсК-90В 50-1,0 У2
			100	0,37	H0124420122	ЛР90В.100.10.236.1.4	ЛМсК-90В 100-1,0 У2
			150	0,51	H0124420123	ЛР90В.150.10.236.1.4	ЛМсК-90В 150-1,0 У2
			200	0,67	H0124420124	ЛР90В.200.10.236.1.4	ЛМсК-90В 200-1,0 У2
			300	0,97	H0124420125	ЛР90В.300.10.236.1.4	ЛМсК-90В 300-1,0 У2
			400	1,27	H0124420126	ЛР90В.400.10.236.1.4	ЛМсК-90В 400-1,0 У2
			500	1,61	H0124420127	ЛР90В.500.10.236.1.4	ЛМсК-90В 500-1,0 У2
			600	2,04	H0124420128	ЛР90В.600.10.236.1.4	ЛМсК-90В 600-1,0 У2
	15	1,5	50	0,3	H0124420141	ЛР90В.50.15.236.1,5.4	ЛМсК-90В 50-1,5 У2
			100	0,51	H0124420142	ЛР90В.100.15.236.1,5.4	ЛМсК-90В 100-1,5 У2
			150	0,72	H0124420143	ЛР90В.150.15.236.1,5.4	ЛМсК-90В 150-1,5 У2
			200	0,93	H0124420144	ЛР90В.200.15.236.1,5.4	ЛМсК-90В 200-1,5 У2
			300	1,35	H0124420145	ЛР90В.300.15.236.1,5.4	ЛМсК-90В 300-1,5 У2
			400	1,79	H0124420146	ЛР90В.400.15.236.1,5.4	ЛМсК-90В 400-1,5 У2
			500	2,4	H0124420147	ЛР90В.500.15.236.1,5.4	ЛМсК-90В 500-1,5 У2
			600	3,06	H0124420148	ЛР90В.600.15.236.1,5.4	ЛМсК-90В 600-1,5 У2
	10	1	50	0,2	H0129420121	ЛР90В.50.10.236.1.6	ЛМсК-90В 50-1,0 AISI 304
			100	0,35	H0129420122	ЛР90В.100.10.236.1.6	ЛМсК-90В 100-1,0 AISI 304
			150	0,49	H0129420123	ЛР90В.150.10.236.1.6	ЛМсК-90В 150-1,0 AISI 304
			200	0,64	H0129420124	ЛР90В.200.10.236.1.6	ЛМсК-90В 200-1,0 AISI 304
			300	0,92	H0129420125	ЛР90В.300.10.236.1.6	ЛМсК-90В 300-1,0 AISI 304
			400	1,21	H0129420126	ЛР90В.400.10.236.1.6	ЛМсК-90В 400-1,0 AISI 304
			500	1,53	H0129420127	ЛР90В.500.10.236.1.6	ЛМсК-90В 500-1,0 AISI 304
			600	1,94	H0129420128	ЛР90В.600.10.236.1.6	ЛМсК-90В 600-1,0 AISI 304
	15	1,5	50	0,29	H0129420141	ЛР90В.50.10.236.1,5.6	ЛМсК-90В 50-1,5 AISI 304
			100	0,49	H0129420142	ЛР90В.100.10.236.1,5.6	ЛМсК-90В 100-1,5 AISI 304
			150	0,69	H0129420143	ЛР90В.150.10.236.1,5.6	ЛМсК-90В 150-1,5 AISI 304
			200	0,89	H0129420144	ЛР90В.200.10.236.1,5.6	ЛМсК-90В 200-1,5 AISI 304
			300	1,29	H0129420145	ЛР90В.300.10.236.1,5.6	ЛМсК-90В 300-1,5 AISI 304
			400	1,7	H0129420146	ЛР90В.400.10.236.1,5.6	ЛМсК-90В 400-1,5 AISI 304
			500	2,29	H0129420147	ЛР90В.500.15.236.1,5.6	ЛМсК-90В 500-1,5 AISI 304
			600	2,91	H0129420148	ЛР90В.600.15.236.1,5.6	ЛМсК-90В 600-1,5 AISI 304

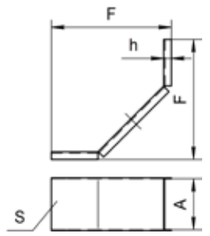

Варианты исполнения:

Горячее цинкование
Сталь оцинкованная по методу Сендзимира
Полимерно-порошковая окраска
Нержавеющая сталь

Пример записи при заказе крышки лотка монтажного углового горизонтального длиной 257 мм, высотой 10 мм, толщиной 1 мм, шириной 50 мм, полимерно-порошковая окраска:
Крышка лотка монтажного углового 90 вверх
ЛР90Г.50.10.257.1.4 (артикул H0124410121)

Лоток монтажный угловой вертикальный ЛУ90Н (ЛМс-90Н), поворот вниз на 90°, борт 50 мм

Высота, H, мм	Длина, F, мм	Толщина, S, мм	Ширина, B, мм	Масса, кг	Артикул	Новое наименование	Старое наименование
50	454	1	50	0,90	H0121330321	ЛУ90Н.50.50.454.1.1	ЛМс-90Н 50х50-1,0ц УТ1,5
			100	1,21	H0121330322	ЛУ90Н.100.50.454.1.1	ЛМс-90Н 100х50-1,0ц УТ1,5
			150	1,54	H0121330323	ЛУ90Н.150.50.454.1.1	ЛМс-90Н 150х50-1,0ц УТ1,5
			200	1,86	H0121330324	ЛУ90Н.200.50.454.1.1	ЛМс-90Н 200х50-1,0ц УТ1,5
			300	2,51	H0121330325	ЛУ90Н.300.50.454.1.1	ЛМс-90Н 300х50-1,0ц УТ1,5
			400	3,15	H0121330326	ЛУ90Н.400.50.454.1.1	ЛМс-90Н 400х50-1,0ц УТ1,5
			500	4,14	H0121330327	ЛУ90Н.500.50.454.1.1	ЛМс-90Н 500х50-1,0ц УТ1,5
			600	4,73	H0121330328	ЛУ90Н.600.50.454.1.1	ЛМс-90Н 600х50-1,0ц УТ1,5
		1,5	50	1,25	H0121330341	ЛУ90Н.50.50.454.1,5.1	ЛМс-90Н 50х50-1,5ц УТ1,5
			100	1,70	H0121330342	ЛУ90Н.100.50.454.1,5.1	ЛМс-90Н 100х50-1,5ц УТ1,5
			150	2,16	H0121330343	ЛУ90Н.150.50.454.1,5.1	ЛМс-90Н 150х50-1,5ц УТ1,5
			200	2,61	H0121330344	ЛУ90Н.200.50.454.1,5.1	ЛМс-90Н 200х50-1,5ц УТ1,5
			300	3,52	H0121330345	ЛУ90Н.300.50.454.1,5.1	ЛМс-90Н 300х50-1,5ц УТ1,5
			400	4,42	H0121330346	ЛУ90Н.400.50.454.1,5.1	ЛМс-90Н 400х50-1,5ц УТ1,5
			500	5,81	H0121330347	ЛУ90Н.500.50.454.1,5.1	ЛМс-90Н 500х50-1,5ц УТ1,5
			600	6,63	H0121330348	ЛУ90Н.600.50.454.1,5.1	ЛМс-90Н 600х50-1,5ц УТ1,5
		1	50	0,76	H0122330321	ЛУ90Н.50.50.454.1.2	ЛМс-90Н 50х50-1,0ц УТ2,5
			100	1,04	H0122330322	ЛУ90Н.100.50.454.1.2	ЛМс-90Н 100х50-1,0ц УТ2,5
			150	1,31	H0122330323	ЛУ90Н.150.50.454.1.2	ЛМс-90Н 150х50-1,0ц УТ2,5
			200	1,59	H0122330324	ЛУ90Н.200.50.454.1.2	ЛМс-90Н 200х50-1,0ц УТ2,5
			300	2,14	H0122330325	ЛУ90Н.300.50.454.1.2	ЛМс-90Н 300х50-1,0ц УТ2,5
			400	2,69	H0122330326	ЛУ90Н.400.50.454.1.2	ЛМс-90Н 400х50-1,0ц УТ2,5
			500	3,33	H0122330327	ЛУ90Н.500.50.454.1.2	ЛМс-90Н 500х50-1,0ц УТ2,5
			600	3,8	H0122330328	ЛУ90Н.600.50.454.1.2	ЛМс-90Н 600х50-1,0ц УТ2,5
		1,5	50	1,07	H0122330341	ЛУ90Н.50.50.454.1,5.2	ЛМс-90Н 50х50-1,5ц УТ2,5
			100	1,45	H0122330342	ЛУ90Н.100.50.454.1,5.2	ЛМс-90Н 100х50-1,5ц УТ2,5
			150	1,84	H0122330343	ЛУ90Н.150.50.454.1,5.2	ЛМс-90Н 150х50-1,5ц УТ2,5
			200	2,22	H0122330344	ЛУ90Н.200.50.454.1,5.2	ЛМс-90Н 200х50-1,5ц УТ2,5
			300	2,99	H0122330345	ЛУ90Н.300.50.454.1,5.2	ЛМс-90Н 300х50-1,5ц УТ2,5
			400	3,76	H0122330346	ЛУ90Н.400.50.454.1,5.2	ЛМс-90Н 400х50-1,5ц УТ2,5
			500	4,99	H0122330347	ЛУ90Н.500.50.454.1,5.2	ЛМс-90Н 500х50-1,5ц УТ2,5
			600	5,7	H0122330348	ЛУ90Н.600.50.454.1,5.2	ЛМс-90Н 600х50-1,5ц УТ2,5
		1	50	0,8	H0124330321	ЛУ90Н.50.50.454.1.4	ЛМс-90Н 50х50-1,0 У2
			100	1,09	H0124330322	ЛУ90Н.100.50.454.1.4	ЛМс-90Н 100х50-1,0 У2
			150	1,38	H0124330323	ЛУ90Н.150.50.454.1.4	ЛМс-90Н 150х50-1,0 У2
			200	1,67	H0124330324	ЛУ90Н.200.50.454.1.4	ЛМс-90Н 200х50-1,0 У2
			300	2,25	H0124330325	ЛУ90Н.300.50.454.1.4	ЛМс-90Н 300х50-1,0 У2
			400	2,82	H0124330326	ЛУ90Н.400.50.454.1.4	ЛМс-90Н 400х50-1,0 У2
			500	3,5	H0124330327	ЛУ90Н.500.50.454.1.4	ЛМс-90Н 500х50-1,0 У2
			600	3,99	H0124330328	ЛУ90Н.600.50.454.1.4	ЛМс-90Н 600х50-1,0 У2
		1,5	50	1,12	H0124330341	ЛУ90Н.50.50.454.1,5.4	ЛМс-90Н 50х50-1,5 У2
			100	1,52	H0124330342	ЛУ90Н.100.50.454.1,5.4	ЛМс-90Н 100х50-1,5 У2
			150	1,93	H0124330343	ЛУ90Н.150.50.454.1,5.4	ЛМс-90Н 150х50-1,5 У2
			200	2,33	H0124330344	ЛУ90Н.200.50.454.1,5.4	ЛМс-90Н 200х50-1,5 У2
			300	3,14	H0124330345	ЛУ90Н.300.50.454.1,5.4	ЛМс-90Н 300х50-1,5 У2
			400	3,95	H0124330346	ЛУ90Н.400.50.454.1,5.4	ЛМс-90Н 400х50-1,5 У2
			500	5,24	H0124330347	ЛУ90Н.500.50.454.1,5.4	ЛМс-90Н 500х50-1,5 У2
			600	5,99	H0124330348	ЛУ90Н.600.50.454.1,5.4	ЛМс-90Н 600х50-1,5 У2
		1	50	0,76	H0129330321	ЛУ90Н.50.50.454.1.6	ЛМс-90Н 50х50-1,0 AISI 304
			100	1,04	H0129330322	ЛУ90Н.100.50.454.1.6	ЛМс-90Н 100х50-1,0 AISI 304
			150	1,31	H0129330323	ЛУ90Н.150.50.454.1.6	ЛМс-90Н 150х50-1,0 AISI 304
			200	1,59	H0129330324	ЛУ90Н.200.50.454.1.6	ЛМс-90Н 200х50-1,0 AISI 304
			300	2,14	H0129330325	ЛУ90Н.300.50.454.1.6	ЛМс-90Н 300х50-1,0 AISI 304
			400	2,69	H0129330326	ЛУ90Н.400.50.454.1.6	ЛМс-90Н 400х50-1,0 AISI 304
			500	3,33	H0129330327	ЛУ90Н.500.50.454.1.6	ЛМс-90Н 500х50-1,0 AISI 304
			600	3,8	H0129330328	ЛУ90Н.600.50.454.1.6	ЛМс-90Н 600х50-1,0 AISI 304
		1,5	50	1,07	H0129330341	ЛУ90Н.50.50.454.1,5.6	ЛМс-90Н 50х50-1,5 AISI 304
			100	1,45	H0129330342	ЛУ90Н.100.50.454.1,5.6	ЛМс-90Н 100х50-1,5 AISI 304
			150	1,84	H0129330343	ЛУ90Н.150.50.454.1,5.6	ЛМс-90Н 150х50-1,5 AISI 304
			200	2,22	H0129330344	ЛУ90Н.200.50.454.1,5.6	ЛМс-90Н 200х50-1,5 AISI 304
			300	2,99	H0129330345	ЛУ90Н.300.50.454.1,5.6	ЛМс-90Н 300х50-1,5 AISI 304
			400	3,76	H0129330346	ЛУ90Н.400.50.454.1,5.6	ЛМс-90Н 400х50-1,5 AISI 304
			500	4,99	H0129330347	ЛУ90Н.500.50.454.1,5.6	ЛМс-90Н 500х50-1,5 AISI 304
			600	5,7	H0129330348	ЛУ90Н.600.50.454.1,5.6	ЛМс-90Н 600х50-1,5 AISI 304

Варианты исполнения:
Горячее цинкование
Сталь оцинкованная по методу Сендзимира
Полимерно-порошковая окраска
Нержавеющая сталь

Пример записи при заказе лотка монтажного углового вертикального длиной 454 мм, высотой 50 мм, толщиной 1,5 мм, шириной 600 мм, нержавеющая сталь:
Лоток монтажный угловой 90 вниз ЛУ90Н.600.50.454.1,5.6 (артикул H0129330348)

Внимание! Лотки монтажные угловые изготавливаются толщиной стенки в диапазоне 0,7; 1; 1,2; 1,5; 2 мм

Лоток монтажный угловой вертикальный ЛУ90Н (ЛМс-90Н), поворот вниз на 90°, борт 65-80 мм

Высота, H, мм	Длина, F, мм	Толщина, S, мм	Ширина, B, мм	Масса, кг	Артикул	Новое наименование	Старое наименование
65	454	1	100	1,35	H0121330422	ЛУ90Н.100.65.454.1.1	ЛМс-90Н 100х65-1,0ц УТ1,5
			150	1,66	H0121330423	ЛУ90Н.150.65.454.1.1	ЛМс-90Н 150х65-1,0ц УТ1,5
			200	1,97	H0121330424	ЛУ90Н.200.65.454.1.1	ЛМс-90Н 200х65-1,0ц УТ1,5
			300	2,60	H0121330425	ЛУ90Н.300.65.454.1.1	ЛМс-90Н 300х65-1,0ц УТ1,5
			400	3,22	H0121330426	ЛУ90Н.400.65.454.1.1	ЛМс-90Н 400х65-1,0ц УТ1,5
			500	4,20	H0121330427	ЛУ90Н.500.65.454.1.1	ЛМс-90Н 500х65-1,0ц УТ1,5
			600	4,76	H0121330428	ЛУ90Н.600.65.454.1.1	ЛМс-90Н 600х65-1,0ц УТ1,5
		1,5	100	1,90	H0121330442	ЛУ90Н.100.65.454.1,5.1	ЛМс-90Н 100х65-1,5ц УТ1,5
			150	2,33	H0121330443	ЛУ90Н.150.65.454.1,5.1	ЛМс-90Н 150х65-1,5ц УТ1,5
			200	2,77	H0121330444	ЛУ90Н.200.65.454.1,5.1	ЛМс-90Н 200х65-1,5ц УТ1,5
			300	3,65	H0121330445	ЛУ90Н.300.65.454.1,5.1	ЛМс-90Н 300х65-1,5ц УТ1,5
			400	4,52	H0121330446	ЛУ90Н.400.65.454.1,5.1	ЛМс-90Н 400х65-1,5ц УТ1,5
			500	5,88	H0121330447	ЛУ90Н.500.65.454.1,5.1	ЛМс-90Н 500х65-1,5ц УТ1,5
			600	6,67	H0121330448	ЛУ90Н.600.65.454.1,5.1	ЛМс-90Н 600х65-1,5ц УТ1,5
		1	100	1,16	H0122330422	ЛУ90Н.100.65.454.1.2	ЛМс-90Н 100х65-1,0ц УТ2,5
			150	1,42	H0122330423	ЛУ90Н.150.65.454.1.2	ЛМс-90Н 150х65-1,0ц УТ2,5
			200	1,69	H0122330424	ЛУ90Н.200.65.454.1.2	ЛМс-90Н 200х65-1,0ц УТ2,5
			300	2,23	H0122330425	ЛУ90Н.300.65.454.1.2	ЛМс-90Н 300х65-1,0ц УТ2,5
			400	2,76	H0122330426	ЛУ90Н.400.65.454.1.2	ЛМс-90Н 400х65-1,0ц УТ2,5
			500	3,37	H0122330427	ЛУ90Н.500.65.454.1.2	ЛМс-90Н 500х65-1,0ц УТ2,5
			600	3,82	H0122330428	ЛУ90Н.600.65.454.1.2	ЛМс-90Н 600х65-1,0ц УТ2,5
		1,5	100	1,62	H0122330442	ЛУ90Н.100.65.454.1,5.2	ЛМс-90Н 100х65-1,5ц УТ2,5
			150	1,99	H0122330443	ЛУ90Н.150.65.454.1,5.2	ЛМс-90Н 150х65-1,5ц УТ2,5
			200	2,37	H0122330444	ЛУ90Н.200.65.454.1,5.2	ЛМс-90Н 200х65-1,5ц УТ2,5
			300	3,12	H0122330445	ЛУ90Н.300.65.454.1,5.2	ЛМс-90Н 300х65-1,5ц УТ2,5
			400	3,86	H0122330446	ЛУ90Н.400.65.454.1,5.2	ЛМс-90Н 400х65-1,5ц УТ2,5
			500	5,06	H0122330447	ЛУ90Н.500.65.454.1,5.2	ЛМс-90Н 500х65-1,5ц УТ2,5
			600	5,73	H0122330448	ЛУ90Н.600.65.454.1,5.2	ЛМс-90Н 600х65-1,5ц УТ2,5
		1	100	1,22	H0124330422	ЛУ90Н.100.65.454.1.4	ЛМс-90Н 100х65-1,0 У2
			150	1,49	H0124330423	ЛУ90Н.150.65.454.1.4	ЛМс-90Н 150х65-1,0 У2
			200	1,77	H0124330424	ЛУ90Н.200.65.454.1.4	ЛМс-90Н 200х65-1,0 У2
			300	2,34	H0124330425	ЛУ90Н.300.65.454.1.4	ЛМс-90Н 300х65-1,0 У2
			400	2,9	H0124330426	ЛУ90Н.400.65.454.1.4	ЛМс-90Н 400х65-1,0 У2
			500	3,54	H0124330427	ЛУ90Н.500.65.454.1.4	ЛМс-90Н 500х65-1,0 У2
			600	4,01	H0124330428	ЛУ90Н.600.65.454.1.4	ЛМс-90Н 600х65-1,0 У2
		1,5	100	1,7	H0124330442	ЛУ90Н.100.65.454.1,5.4	ЛМс-90Н 100х65-1,5 У2
			150	2,09	H0124330443	ЛУ90Н.150.65.454.1,5.4	ЛМс-90Н 150х65-1,5 У2
			200	2,49	H0124330444	ЛУ90Н.200.65.454.1,5.4	ЛМс-90Н 200х65-1,5 У2
			300	3,28	H0124330445	ЛУ90Н.300.65.454.1,5.4	ЛМс-90Н 300х65-1,5 У2
			400	4,05	H0124330446	ЛУ90Н.400.65.454.1,5.4	ЛМс-90Н 400х65-1,5 У2
			500	5,31	H0124330447	ЛУ90Н.500.65.454.1,5.4	ЛМс-90Н 500х65-1,5 У2
			600	6,02	H0124330448	ЛУ90Н.600.65.454.1,5.4	ЛМс-90Н 600х65-1,5 У2
		1	100	1,16	H0129330422	ЛУ90Н.100.65.454.1.6	ЛМс-90Н 100х65-1,0 AISI 304
			150	1,42	H0129330423	ЛУ90Н.150.65.454.1.6	ЛМс-90Н 150х65-1,0 AISI 304
			200	1,69	H0129330424	ЛУ90Н.200.65.454.1.6	ЛМс-90Н 200х65-1,0 AISI 304
			300	2,23	H0129330425	ЛУ90Н.300.65.454.1.6	ЛМс-90Н 300х65-1,0 AISI 304
			400	2,76	H0129330426	ЛУ90Н.400.65.454.1.6	ЛМс-90Н 400х65-1,0 AISI 304
			500	3,37	H0129330427	ЛУ90Н.500.65.454.1.6	ЛМс-90Н 500х65-1,0 AISI 304
			600	3,82	H0129330428	ЛУ90Н.600.65.454.1.6	ЛМс-90Н 600х65-1,0 AISI 304
		1,5	100	1,62	H0129330442	ЛУ90Н.100.65.454.1,5.6	ЛМс-90Н 100х65-1,5 AISI 304
			150	1,99	H0129330443	ЛУ90Н.150.65.454.1,5.6	ЛМс-90Н 150х65-1,5 AISI 304
			200	2,37	H0129330444	ЛУ90Н.200.65.454.1,5.6	ЛМс-90Н 200х65-1,5 AISI 304
			300	3,12	H0129330445	ЛУ90Н.300.65.454.1,5.6	ЛМс-90Н 300х65-1,5 AISI 304
			400	3,86	H0129330446	ЛУ90Н.400.65.454.1,5.6	ЛМс-90Н 400х65-1,5 AISI 304
			500	5,06	H0129330447	ЛУ90Н.500.65.454.1,5.6	ЛМс-90Н 500х65-1,5 AISI 304
			600	5,73	H0129330448	ЛУ90Н.600.65.454.1,5.6	ЛМс-90Н 600х65-1,5 AISI 304
80		1	100	1,47	H0121330522	ЛУ90Н.100.80.454.1.1	ЛМс-90Н 100х80-1,0ц УТ1,5
			150	1,77	H0121330523	ЛУ90Н.150.80.454.1.1	ЛМс-90Н 150х80-1,0ц УТ1,5
			200	2,07	H0121330524	ЛУ90Н.200.80.454.1.1	ЛМс-90Н 200х80-1,0ц УТ1,5
			300	2,67	H0121330525	ЛУ90Н.300.80.454.1.1	ЛМс-90Н 300х80-1,0ц УТ1,5
			400	3,28	H0121330526	ЛУ90Н.400.80.454.1.1	ЛМс-90Н 400х80-1,0ц УТ1,5
			500	4,23	H0121330527	ЛУ90Н.500.80.454.1.1	ЛМс-90Н 500х80-1,0ц УТ1,5
			600	4,76	H0121330528	ЛУ90Н.600.80.454.1.1	ЛМс-90Н 600х80-1,0ц УТ1,5

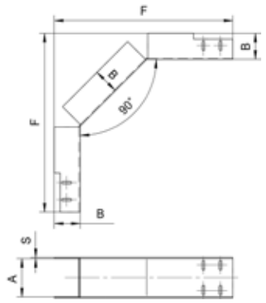

Внимание! Лотки монтажные угловые изготавливаются толщиной стенки в диапазоне 0,7; 1; 1,2; 1,5; 2 мм

Лоток монтажный угловой вертикальный ЛУ90Н (ЛМс-90Н), поворот вниз на 90°, борт 80-100 мм

Внимание! Лотки монтажные угловые изготавливаются толщиной стенки в диапазоне 0,7; 1; 1,2; 1,5; 2 мм

Высота, H, мм	Длина, F, мм	Толщина, S, мм	Ширина, B, мм	Масса, кг	Артикул	Новое наименование	Старое наименование
80	454	1,5	100	2,07	H0121330542	ЛУ90Н.100.80.454.1,5.1	ЛМс-90Н 100х80-1,5ц УТ1,5
			150	2,49	H0121330543	ЛУ90Н.150.80.454.1,5.1	ЛМс-90Н 150х80-1,5ц УТ1,5
			200	2,91	H0121330544	ЛУ90Н.200.80.454.1,5.1	ЛМс-90Н 200х80-1,5ц УТ1,5
			300	3,75	H0121330545	ЛУ90Н.300.80.454.1,5.1	ЛМс-90Н 300х80-1,5ц УТ1,5
			400	4,60	H0121330546	ЛУ90Н.400.80.454.1,5.1	ЛМс-90Н 400х80-1,5ц УТ1,5
			500	5,93	H0121330547	ЛУ90Н.500.80.454.1,5.1	ЛМс-90Н 500х80-1,5ц УТ1,5
			600	6,68	H0121330548	ЛУ90Н.600.80.454.1,5.1	ЛМс-90Н 600х80-1,5ц УТ1,5
		1	100	1,31	H0122330522	ЛУ90Н.100.80.454.1.2	ЛМс-90Н 100х80-1,0ц УТ2,5
			150	1,58	H0122330523	ЛУ90Н.150.80.454.1.2	ЛМс-90Н 150х80-1,0ц УТ2,5
			200	1,85	H0122330524	ЛУ90Н.200.80.454.1.2	ЛМс-90Н 200х80-1,0ц УТ2,5
			300	2,38	H0122330525	ЛУ90Н.300.80.454.1.2	ЛМс-90Н 300х80-1,0ц УТ2,5
			400	2,92	H0122330526	ЛУ90Н.400.80.454.1.2	ЛМс-90Н 400х80-1,0ц УТ2,5
			500	3,4	H0122330527	ЛУ90Н.500.80.454.1.2	ЛМс-90Н 500х80-1,0ц УТ2,5
			600	3,83	H0122330528	ЛУ90Н.600.80.454.1.2	ЛМс-90Н 600х80-1,0ц УТ2,5
		1,5	100	1,84	H0122330542	ЛУ90Н.100.80.454.1,5.2	ЛМс-90Н 100х80-1,5ц УТ2,5
			150	2,21	H0122330543	ЛУ90Н.150.80.454.1,5.2	ЛМс-90Н 150х80-1,5ц УТ2,5
			200	2,59	H0122330544	ЛУ90Н.200.80.454.1,5.2	ЛМс-90Н 200х80-1,5ц УТ2,5
			300	3,34	H0122330545	ЛУ90Н.300.80.454.1,5.2	ЛМс-90Н 300х80-1,5ц УТ2,5
			400	4,08	H0122330546	ЛУ90Н.400.80.454.1,5.2	ЛМс-90Н 400х80-1,5ц УТ2,5
			500	5,1	H0122330547	ЛУ90Н.500.80.454.1,5.2	ЛМс-90Н 500х80-1,5ц УТ2,5
			600	5,74	H0122330548	ЛУ90Н.600.80.454.1,5.2	ЛМс-90Н 600х80-1,5ц УТ2,5
		1	100	1,38	H0124330522	ЛУ90Н.100.80.454.1.4	ЛМс-90Н 100х80-1,0 У2
			150	1,66	H0124330523	ЛУ90Н.150.80.454.1.4	ЛМс-90Н 150х80-1,0 У2
			200	1,94	H0124330524	ЛУ90Н.200.80.454.1.4	ЛМс-90Н 200х80-1,0 У2
			300	2,5	H0124330525	ЛУ90Н.300.80.454.1.4	ЛМс-90Н 300х80-1,0 У2
			400	3,07	H0124330526	ЛУ90Н.400.80.454.1.4	ЛМс-90Н 400х80-1,0 У2
			500	3,57	H0124330527	ЛУ90Н.500.80.454.1.4	ЛМс-90Н 500х80-1,0 У2
			600	4,02	H0124330528	ЛУ90Н.600.80.454.1.4	ЛМс-90Н 600х80-1,0 У2
		1,5	100	1,93	H0124330542	ЛУ90Н.100.80.454.1,5.4	ЛМс-90Н 100х80-1,5 У2
			150	2,32	H0124330543	ЛУ90Н.150.80.454.1,5.4	ЛМс-90Н 150х80-1,5 У2
			200	2,72	H0124330544	ЛУ90Н.200.80.454.1,5.4	ЛМс-90Н 200х80-1,5 У2
			300	3,51	H0124330545	ЛУ90Н.300.80.454.1,5.4	ЛМс-90Н 300х80-1,5 У2
			400	4,28	H0124330546	ЛУ90Н.400.80.454.1,5.4	ЛМс-90Н 400х80-1,5 У2
			500	5,36	H0124330547	ЛУ90Н.500.80.454.1,5.4	ЛМс-90Н 500х80-1,5 У2
			600	6,03	H0124330548	ЛУ90Н.600.80.454.1,5.4	ЛМс-90Н 600х80-1,5 У2
		1	100	1,31	H0129330522	ЛУ90Н.100.80.454.1.6	ЛМс-90Н 100х80-1,0 AISI 304
			150	1,58	H0129330523	ЛУ90Н.150.80.454.1.6	ЛМс-90Н 150х80-1,0 AISI 304
			200	1,85	H0129330524	ЛУ90Н.200.80.454.1.6	ЛМс-90Н 200х80-1,0 AISI 304
			300	2,38	H0129330525	ЛУ90Н.300.80.454.1.6	ЛМс-90Н 300х80-1,0 AISI 304
			400	2,92	H0129330526	ЛУ90Н.400.80.454.1.6	ЛМс-90Н 400х80-1,0 AISI 304
			500	3,4	H0129330527	ЛУ90Н.500.80.454.1.6	ЛМс-90Н 500х80-1,0 AISI 304
			600	3,83	H0129330528	ЛУ90Н.600.80.454.1.6	ЛМс-90Н 600х80-1,0 AISI 304
		1,5	100	1,84	H0129330542	ЛУ90Н.100.80.454.1,5.6	ЛМс-90Н 100х80-1,5 AISI 304
			150	2,21	H0129330543	ЛУ90Н.150.80.454.1,5.6	ЛМс-90Н 150х80-1,5 AISI 304
			200	2,59	H0129330544	ЛУ90Н.200.80.454.1,5.6	ЛМс-90Н 200х80-1,5 AISI 304
			300	3,34	H0129330545	ЛУ90Н.300.80.454.1,5.6	ЛМс-90Н 300х80-1,5 AISI 304
			400	4,08	H0129330546	ЛУ90Н.400.80.454.1,5.6	ЛМс-90Н 400х80-1,5 AISI 304
			500	5,1	H0129330547	ЛУ90Н.500.80.454.1,5.6	ЛМс-90Н 500х80-1,5 AISI 304
			600	5,74	H0129330548	ЛУ90Н.600.80.454.1,5.6	ЛМс-90Н 600х80-1,5 AISI 304
100		1	100	1,62	H0121330622	ЛУ90Н.100.100.454.1.1	ЛМс-90Н 100х100-1,0ц УТ1,5
			150	1,90	H0121330623	ЛУ90Н.150.100.454.1.1	ЛМс-90Н 150х100-1,0ц УТ1,5
			200	2,20	H0121330624	ЛУ90Н.200.100.454.1.1	ЛМс-90Н 200х100-1,0ц УТ1,5
			300	2,76	H0121330625	ЛУ90Н.300.100.454.1.1	ЛМс-90Н 300х100-1,0ц УТ1,5
			400	3,33	H0121330626	ЛУ90Н.400.100.454.1.1	ЛМс-90Н 400х100-1,0ц УТ1,5
			500	4,27	H0121330627	ЛУ90Н.500.100.454.1.1	ЛМс-90Н 500х100-1,0ц УТ1,5
			600	4,87	H0121330628	ЛУ90Н.600.100.454.1.1	ЛМс-90Н 600х100-1,0ц УТ1,5
		1,5	100	2,27	H0121330642	ЛУ90Н.100.100.454.1,5.1	ЛМс-90Н 100х100-1,5ц УТ1,5
			150	2,67	H0121330643	ЛУ90Н.150.100.454.1,5.1	ЛМс-90Н 150х100-1,5ц УТ1,5
			200	3,07	H0121330644	ЛУ90Н.200.100.454.1,5.1	ЛМс-90Н 200х100-1,5ц УТ1,5
			300	3,87	H0121330645	ЛУ90Н.300.100.454.1,5.1	ЛМс-90Н 300х100-1,5ц УТ1,5
			400	4,67	H0121330646	ЛУ90Н.400.100.454.1,5.1	ЛМс-90Н 400х100-1,5ц УТ1,5
			500	5,98	H0121330647	ЛУ90Н.500.100.454.1,5.1	ЛМс-90Н 500х100-1,5ц УТ1,5
			600	6,83	H0121330648	ЛУ90Н.600.100.454.1,5.1	ЛМс-90Н 600х100-1,5ц УТ1,5
		1	100	1,52	H0122330622	ЛУ90Н.100.100.454.1.2	ЛМс-90Н 100х100-1,0ц УТ2,5
			150	1,79	H0122330623	ЛУ90Н.150.100.454.1.2	ЛМс-90Н 150х100-1,0ц УТ2,5
			200	2,06	H0122330624	ЛУ90Н.200.100.454.1.2	ЛМс-90Н 200х100-1,0ц УТ2,5
			300	2,35	H0122330625	ЛУ90Н.300.100.454.1.2	ЛМс-90Н 300х100-1,0ц УТ2,5
			400	3,24	H0122330626	ЛУ90Н.400.100.454.1.2	ЛМс-90Н 400х100-1,0ц УТ2,5
			500	3,43	H0122330627	ЛУ90Н.500.100.454.1.2	ЛМс-90Н 500х100-1,0ц УТ2,5
			600	3,91	H0122330628	ЛУ90Н.600.100.454.1.2	ЛМс-90Н 600х100-1,0ц УТ2,5
		1,5	100	2,13	H0122330642	ЛУ90Н.100.100.454.1,5.2	ЛМс-90Н 100х100-1,5ц УТ2,5
			150	2,51	H0122330643	ЛУ90Н.150.100.454.1,5.2	ЛМс-90Н 150х100-1,5ц УТ2,5
			200	2,88	H0122330644	ЛУ90Н.200.100.454.1,5.2	ЛМс-90Н 200х100-1,5ц УТ2,5
			300	3,29	H0122330645	ЛУ90Н.300.100.454.1,5.2	ЛМс-90Н 300х100-1,5ц УТ2,5
			400	4,54	H0122330646	ЛУ90Н.400.100.454.1,5.2	ЛМс-90Н 400х100-1,5ц УТ2,5
			500	5,14	H0122330647	ЛУ90Н.500.100.454.1,5.2	ЛМс-90Н 500х100-1,5ц УТ2,5
			600	5,87	H0122330648	ЛУ90Н.600.100.454.1,5.2	ЛМс-90Н 600х100-1,5ц УТ2,5

Варианты исполнения:

Горячее цинкование
Сталь оцинкованная по методу Сендзимира
Полимерно-порошковая окраска
Нержавеющая сталь

Пример записи при заказе лотка монтажного углового вертикального длиной 454 мм, высотой 100 мм, толщиной 1,5 мм, шириной 600 мм, сталь оцинкованная по методу Сендзимира:
Лоток монтажный угловой 90 вниз
ЛУ90Н.600.100.454.1,5.2 (артикул Н0122330648)

Лоток монтажный угловой вертикальный ЛУ90Н (ЛМс-90Н), поворот вниз на 90°, борт 100-150 мм

Внимание! Лотки монтажные угловые изготавливаются толщиной стенки в диапазоне 0,7; 1; 1,2; 1,5; 2 мм

Высота, H, мм	Длина, F, мм	Толщина, S, мм	Ширина, B, мм	Масса, кг	Артикул	Новое наименование	Старое наименование
100	454	1	100	1,6	H0124330622	ЛУ90Н.100.100.454.1.4	ЛМс-90Н 100х100-1,0 У2
			150	1,88	H0124330623	ЛУ90Н.150.100.454.1.4	ЛМс-90Н 150х100-1,0 У2
			200	2,16	H0124330624	ЛУ90Н.200.100.454.1.4	ЛМс-90Н 200х100-1,0 У2
			300	2,47	H0124330625	ЛУ90Н.300.100.454.1.4	ЛМс-90Н 300х100-1,0 У2
			400	3,4	H0124330626	ЛУ90Н.400.100.454.1.4	ЛМс-90Н 400х100-1,0 У2
			500	3,6	H0124330627	ЛУ90Н.500.100.454.1.4	ЛМс-90Н 500х100-1,0 У2
			600	4,11	H0124330628	ЛУ90Н.600.100.454.1.4	ЛМс-90Н 600х100-1,0 У2
		1,5	100	2,24	H0124330642	ЛУ90Н.100.100.454.1,5.4	ЛМс-90Н 100х100-1,5 У2
			150	2,64	H0124330643	ЛУ90Н.150.100.454.1,5.4	ЛМс-90Н 150х100-1,5 У2
			200	3,02	H0124330644	ЛУ90Н.200.100.454.1,5.4	ЛМс-90Н 200х100-1,5 У2
			300	3,45	H0124330645	ЛУ90Н.300.100.454.1,5.4	ЛМс-90Н 300х100-1,5 У2
			400	4,77	H0124330646	ЛУ90Н.400.100.454.1,5.4	ЛМс-90Н 400х100-1,5 У2
			500	5,4	H0124330647	ЛУ90Н.500.100.454.1,5.4	ЛМс-90Н 500х100-1,5 У2
			600	6,16	H0124330648	ЛУ90Н.600.100.454.1,5.4	ЛМс-90Н 600х100-1,5 У2
		1	100	1,52	H0129330622	ЛУ90Н.100.100.454.1.6	ЛМс-90Н 100х100-1,0 AISI 304
			150	1,79	H0129330623	ЛУ90Н.150.100.454.1.6	ЛМс-90Н 150х100-1,0 AISI 304
			200	2,06	H0129330624	ЛУ90Н.200.100.454.1.6	ЛМс-90Н 200х100-1,0 AISI 304
			300	2,35	H0129330625	ЛУ90Н.300.100.454.1.6	ЛМс-90Н 300х100-1,0 AISI 304
			400	3,24	H0129330626	ЛУ90Н.400.100.454.1.6	ЛМс-90Н 400х100-1,0 AISI 304
			500	3,43	H0129330627	ЛУ90Н.500.100.454.1.6	ЛМс-90Н 500х100-1,0 AISI 304
			600	3,91	H0129330628	ЛУ90Н.600.100.454.1.6	ЛМс-90Н 600х100-1,0 AISI 304
		1,5	100	2,13	H0129330642	ЛУ90Н.100.100.454.1,5.6	ЛМс-90Н 100х100-1,5 AISI 304
			150	2,51	H0129330643	ЛУ90Н.150.100.454.1,5.6	ЛМс-90Н 150х100-1,5 AISI 304
			200	2,88	H0129330644	ЛУ90Н.200.100.454.1,5.6	ЛМс-90Н 200х100-1,5 AISI 304
			300	3,29	H0129330645	ЛУ90Н.300.100.454.1,5.6	ЛМс-90Н 300х100-1,5 AISI 304
			400	4,54	H0129330646	ЛУ90Н.400.100.454.1,5.6	ЛМс-90Н 400х100-1,5 AISI 304
			500	5,14	H0129330647	ЛУ90Н.500.100.454.1,5.6	ЛМс-90Н 500х100-1,5 AISI 304
			600	5,87	H0129330648	ЛУ90Н.600.100.454.1,5.6	ЛМс-90Н 600х100-1,5 AISI 304
150	454	1	150	2,25	H0121330723	ЛУ90Н.150.150.454.1.1	ЛМс-90Н 150х150-1,0ц УТ1,5
			200	2,51	H0121330724	ЛУ90Н.200.150.454.1.1	ЛМс-90Н 200х150-1,0ц УТ1,5
			300	3,03	H0121330725	ЛУ90Н.300.150.454.1.1	ЛМс-90Н 300х150-1,0ц УТ1,5
			400	3,58	H0121330726	ЛУ90Н.400.150.454.1.1	ЛМс-90Н 400х150-1,0ц УТ1,5
			500	4,21	H0121330727	ЛУ90Н.500.150.454.1.1	ЛМс-90Н 500х150-1,0ц УТ1,5
			600	4,75	H0121330728	ЛУ90Н.600.150.454.1.1	ЛМс-90Н 600х150-1,0ц УТ1,5
		1,5	150	2,97	H0121330743	ЛУ90Н.150.150.454.1,5.1	ЛМс-90Н 150х150-1,5ц УТ1,5
			200	3,31	H0121330744	ЛУ90Н.200.150.454.1,5.1	ЛМс-90Н 200х150-1,5ц УТ1,5
			300	4,01	H0121330745	ЛУ90Н.300.150.454.1,5.1	ЛМс-90Н 300х150-1,5ц УТ1,5
			400	4,73	H0121330746	ЛУ90Н.400.150.454.1,5.1	ЛМс-90Н 400х150-1,5ц УТ1,5
			500	5,91	H0121330747	ЛУ90Н.500.150.454.1,5.1	ЛМс-90Н 500х150-1,5ц УТ1,5
			600	6,65	H0121330748	ЛУ90Н.600.150.454.1,5.1	ЛМс-90Н 600х150-1,5ц УТ1,5
		1	150	1,81	H0122330723	ЛУ90Н.150.150.454.1.2	ЛМс-90Н 150х150-1,0ц УТ2,5
			200	2,01	H0122330724	ЛУ90Н.200.150.454.1.2	ЛМс-90Н 200х150-1,0ц УТ2,5
			300	2,44	H0122330725	ЛУ90Н.300.150.454.1.2	ЛМс-90Н 300х150-1,0ц УТ2,5
			400	2,88	H0122330726	ЛУ90Н.400.150.454.1.2	ЛМс-90Н 400х150-1,0ц УТ2,5
			500	3,39	H0122330727	ЛУ90Н.500.150.454.1.2	ЛМс-90Н 500х150-1,0ц УТ2,5
			600	3,81	H0122330728	ЛУ90Н.600.150.454.1.2	ЛМс-90Н 600х150-1,0ц УТ2,5
		1,5	150	2,53	H0122330743	ЛУ90Н.150.150.454.1,5.2	ЛМс-90Н 150х150-1,5ц УТ2,5
			200	2,82	H0122330744	ЛУ90Н.200.150.454.1,5.2	ЛМс-90Н 200х150-1,5ц УТ2,5
			300	3,41	H0122330745	ЛУ90Н.300.150.454.1,5.2	ЛМс-90Н 300х150-1,5ц УТ2,5
			400	4,03	H0122330746	ЛУ90Н.400.150.454.1,5.2	ЛМс-90Н 400х150-1,5ц УТ2,5
			500	5,08	H0122330747	ЛУ90Н.500.150.454.1,5.2	ЛМс-90Н 500х150-1,5ц УТ2,5
			600	5,72	H0122330748	ЛУ90Н.600.150.454.1,5.2	ЛМс-90Н 600х150-1,5ц УТ2,5
		1	150	1,9	H0124330723	ЛУ90Н.150.150.454.1.4	ЛМс-90Н 150х150-1,0 У2
			200	2,11	H0124330724	ЛУ90Н.200.150.454.1.4	ЛМс-90Н 200х150-1,0 У2
			300	2,56	H0124330725	ЛУ90Н.300.150.454.1.4	ЛМс-90Н 300х150-1,0 У2
			400	3,02	H0124330726	ЛУ90Н.400.150.454.1.4	ЛМс-90Н 400х150-1,0 У2
			500	3,56	H0124330727	ЛУ90Н.500.150.454.1.4	ЛМс-90Н 500х150-1,0 У2
			600	4	H0124330728	ЛУ90Н.600.150.454.1.4	ЛМс-90Н 600х150-1,0 У2
		1,5	150	2,66	H0124330743	ЛУ90Н.150.150.454.1,5.4	ЛМс-90Н 150х150-1,5 У2
			200	2,96	H0124330744	ЛУ90Н.200.150.454.1,5.4	ЛМс-90Н 200х150-1,5 У2
			300	3,58	H0124330745	ЛУ90Н.300.150.454.1,5.4	ЛМс-90Н 300х150-1,5 У2
			400	4,23	H0124330746	ЛУ90Н.400.150.454.1,5.4	ЛМс-90Н 400х150-1,5 У2
			500	5,33	H0124330747	ЛУ90Н.500.150.454.1,5.4	ЛМс-90Н 500х150-1,5 У2
			600	6,01	H0124330748	ЛУ90Н.600.150.454.1,5.4	ЛМс-90Н 600х150-1,5 У2
		1	150	1,81	H0129330723	ЛУ90Н.150.150.454.1.6	ЛМс-90Н 150х150-1,0 AISI 304
			200	2,01	H0129330724	ЛУ90Н.200.150.454.1.6	ЛМс-90Н 200х150-1,0 AISI 304
			300	2,44	H0129330725	ЛУ90Н.300.150.454.1.6	ЛМс-90Н 300х150-1,0 AISI 304
			400	2,88	H0129330726	ЛУ90Н.400.150.454.1.6	ЛМс-90Н 400х150-1,0 AISI 304
			500	3,39	H0129330727	ЛУ90Н.500.150.454.1.6	ЛМс-90Н 500х150-1,0 AISI 304
			600	3,81	H0129330728	ЛУ90Н.600.150.454.1.6	ЛМс-90Н 600х150-1,0 AISI 304
		1,5	150	2,53	H0129330743	ЛУ90Н.150.150.454.1,5.6	ЛМс-90Н 150х150-1,5 AISI 304
			200	2,82	H0129330744	ЛУ90Н.200.150.454.1,5.6	ЛМс-90Н 200х150-1,5 AISI 304
			300	3,41	H0129330745	ЛУ90Н.300.150.454.1,5.6	ЛМс-90Н 300х150-1,5 AISI 304
			400	4,03	H0129330746	ЛУ90Н.400.150.454.1,5.6	ЛМс-90Н 400х150-1,5 AISI 304
			500	5,08	H0129330747	ЛУ90Н.500.150.454.1,5.6	ЛМс-90Н 500х150-1,5 AISI 304
			600	5,72	H0129330748	ЛУ90Н.600.150.454.1,5.6	ЛМс-90Н 600х150-1,5 AISI 304

Варианты исполнения:

Горячее цинкование
Сталь оцинкованная по методу Сендзимира
Полимерно-порошковая окраска
Нержавеющая сталь

Пример записи при заказе лотка монтажного углового вертикального длиной 454 мм, высотой 150 мм, толщиной 1 мм, шириной 600 мм, горячее цинкование:
Лоток монтажный угловой 90 вниз
ЛУ90Н.600.150.454.1,5.1 (артикул Н0121330748)

Лоток монтажный угловой вертикальный ЛУ90Н (ЛМс-90Н), поворот вниз на 90°, борт 200 мм

Высота, H, мм	Длина, F, мм	Толщина, S, мм	Ширина, B, мм	Масса, кг	Артикул	Новое наименование	Старое наименование
200	454	1	200	2,55	H0121330824	ЛУ90Н.200.200.454.1.1	ЛМс-90Н 200х200-1,0ц УТ1,5
			300	3,00	H0121330825	ЛУ90Н.300.200.454.1.1	ЛМс-90Н 300х200-1,0ц УТ1,5
			400	3,44	H0121330826	ЛУ90Н.400.200.454.1.1	ЛМс-90Н 400х200-1,0ц УТ1,5
			500	3,88	H0121330827	ЛУ90Н.500.200.454.1.1	ЛМс-90Н 500х200-1,0ц УТ1,5
			600	5,13	H0121330828	ЛУ90Н.600.200.454.1.1	ЛМс-90Н 600х200-1,0ц УТ1,5
		1,5	200	3,37	H0121330844	ЛУ90Н.200.200.454.1,5.1	ЛМс-90Н 200х200-1,5ц УТ1,5
			300	3,96	H0121330845	ЛУ90Н.300.200.454.1,5.1	ЛМс-90Н 300х200-1,5ц УТ1,5
			400	4,55	H0121330846	ЛУ90Н.400.200.454.1,5.1	ЛМс-90Н 400х200-1,5ц УТ1,5
			500	5,45	H0121330847	ЛУ90Н.500.200.454.1,5.1	ЛМс-90Н 500х200-1,5ц УТ1,5
			600	7,19	H0121330848	ЛУ90Н.600.200.454.1,5.1	ЛМс-90Н 600х200-1,5ц УТ1,5
		1	200	2,05	H0122330824	ЛУ90Н.200.200.454.1.2	ЛМс-90Н 200х200-1,0ц УТ2,5
			300	2,41	H0122330825	ЛУ90Н.300.200.454.1.2	ЛМс-90Н 300х200-1,0ц УТ2,5
			400	2,76	H0122330826	ЛУ90Н.400.200.454.1.2	ЛМс-90Н 400х200-1,0ц УТ2,5
			500	3,12	H0122330827	ЛУ90Н.500.200.454.1.2	ЛМс-90Н 500х200-1,0ц УТ2,5
			600	4,12	H0122330828	ЛУ90Н.600.200.454.1.2	ЛМс-90Н 600х200-1,0ц УТ2,5
		1,5	200	2,87	H0122330844	ЛУ90Н.200.200.454.1,5.2	ЛМс-90Н 200х200-1,5ц УТ2,5
			300	3,37	H0122330845	ЛУ90Н.300.200.454.1,5.2	ЛМс-90Н 300х200-1,5ц УТ2,5
			400	3,87	H0122330846	ЛУ90Н.400.200.454.1,5.2	ЛМс-90Н 400х200-1,5ц УТ2,5
			500	4,68	H0122330847	ЛУ90Н.500.200.454.1,5.2	ЛМс-90Н 500х200-1,5ц УТ2,5
			600	6,18	H0122330848	ЛУ90Н.600.200.454.1,5.2	ЛМс-90Н 600х200-1,5ц УТ2,5
		1	200	2,15	H0124330824	ЛУ90Н.200.200.454.1.4	ЛМс-90Н 200х200-1,0 У2
			300	2,53	H0124330825	ЛУ90Н.300.200.454.1.4	ЛМс-90Н 300х200-1,0 У2
			400	2,9	H0124330826	ЛУ90Н.400.200.454.1.4	ЛМс-90Н 400х200-1,0 У2
			500	3,28	H0124330827	ЛУ90Н.500.200.454.1.4	ЛМс-90Н 500х200-1,0 У2
			600	4,33	H0124330828	ЛУ90Н.600.200.454.1.4	ЛМс-90Н 600х200-1,0 У2
		1,5	200	3,01	H0124330844	ЛУ90Н.200.200.454.1,5.4	ЛМс-90Н 200х200-1,5 У2
			300	3,54	H0124330845	ЛУ90Н.300.200.454.1,5.4	ЛМс-90Н 300х200-1,5 У2
			400	4,06	H0124330846	ЛУ90Н.400.200.454.1,5.4	ЛМс-90Н 400х200-1,5 У2
			500	4,91	H0124330847	ЛУ90Н.500.200.454.1,5.4	ЛМс-90Н 500х200-1,5 У2
			600	6,49	H0124330848	ЛУ90Н.600.200.454.1,5.4	ЛМс-90Н 600х200-1,5 У2
		1	200	2,05	H0129330824	ЛУ90Н.200.200.454.1.6	ЛМс-90Н 200х200-1,0 AISI 304
			300	2,41	H0129330825	ЛУ90Н.300.200.454.1.6	ЛМс-90Н 300х200-1,0 AISI 304
			400	2,76	H0129330826	ЛУ90Н.400.200.454.1.6	ЛМс-90Н 400х200-1,0 AISI 304
			500	3,12	H0129330827	ЛУ90Н.500.200.454.1.6	ЛМс-90Н 500х200-1,0 AISI 304
			600	4,12	H0129330828	ЛУ90Н.600.200.454.1.6	ЛМс-90Н 600х200-1,0 AISI 304
		1,5	200	2,87	H0129330844	ЛУ90Н.200.200.454.1,5.6	ЛМс-90Н 200х200-1,5 AISI 304
			300	3,37	H0129330845	ЛУ90Н.300.200.454.1,5.6	ЛМс-90Н 300х200-1,5 AISI 304
			400	3,87	H0129330846	ЛУ90Н.400.200.454.1,5.6	ЛМс-90Н 400х200-1,5 AISI 304
			500	4,68	H0129330847	ЛУ90Н.500.200.454.1,5.6	ЛМс-90Н 500х200-1,5 AISI 304
			600	6,18	H0129330848	ЛУ90Н.600.200.454.1,5.6	ЛМс-90Н 600х200-1,5 AISI 304

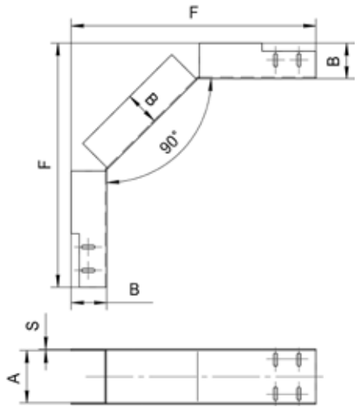

Варианты исполнения:

Горячее цинкование
Сталь оцинкованная по методу Сендзимира
Полимерно-порошковая окраска
Нержавеющая сталь

Пример записи при заказе лотка монтажного углового вертикального длиной 454 мм, высотой 200 мм, толщиной 1,5 мм, шириной 400 мм, нержавеющая сталь:
Лоток монтажный угловой 90 вниз
ЛУ90Н.400.200.454.1,5.6 (артикул Н0129330846)

Крышка лотка монтажного углового вертикального ЛР90Н (ЛМсК-90Н)

Длина, F, мм	Высота, H, мм	Толщина, S, мм	Ширина, B, мм	Масса, кг	Артикул	Новое наименование	Старое наименование
356	10	1	50	0,40	H0121430121	ЛР90Н.50.15.356.1.1	ЛМсК-90Н 50-1,0ц УТ1,5
			100	0,70	H0121430122	ЛР90Н.100.15.356.1.1	ЛМсК-90Н 100-1,0ц УТ1,5
			150	0,92	H0121430123	ЛР90Н.150.15.356.1.1	ЛМсК-90Н 150-1,0ц УТ1,5
			200	1,25	H0121430124	ЛР90Н.200.15.356.1.1	ЛМсК-90Н 200-1,0ц УТ1,5
			300	1,80	H0121430125	ЛР90Н.300.15.356.1.1	ЛМсК-90Н 300-1,0ц УТ1,5
			400	2,32	H0121430126	ЛР90Н.400.15.356.1.1	ЛМсК-90Н 400-1,0ц УТ1,5
			500	3,04	H0121430127	ЛР90Н.500.15.356.1.1	ЛМсК-90Н 500-1,0ц УТ1,5
			600	3,77	H0121430128	ЛР90Н.600.15.356.1.1	ЛМсК-90Н 600-1,0ц УТ1,5
	15	1,5	50	0,55	H0121430141	ЛР90Н.50.15.356.1,5.1	ЛМсК-90Н 50-1,5ц УТ1,5
			100	0,99	H0121430142	ЛР90Н.100.15.356.1,5.1	ЛМсК-90Н 100-1,5ц УТ1,5
			150	1,30	H0121430143	ЛР90Н.150.15.356.1,5.1	ЛМсК-90Н 150-1,5ц УТ1,5
			200	1,75	H0121430144	ЛР90Н.200.15.356.1,5.1	ЛМсК-90Н 200-1,5ц УТ1,5
			300	2,51	H0121430145	ЛР90Н.300.15.356.1,5.1	ЛМсК-90Н 300-1,5ц УТ1,5
			400	3,26	H0121430146	ЛР90Н.400.15.356.1,5.1	ЛМсК-90Н 400-1,5ц УТ1,5
			500	4,26	H0121430147	ЛР90Н.500.15.356.1,5.1	ЛМсК-90Н 500-1,5ц УТ1,5
			600	5,28	H0121430148	ЛР90Н.600.15.356.1,5.1	ЛМсК-90Н 600-1,5ц УТ1,5
	10	1	50	0,33	H0122430121	ЛР90Н.50.10.356.1.2	ЛМсК-90Н 50-1,0ц УТ2,5
			100	0,56	H0122430122	ЛР90Н.100.10.356.1.2	ЛМсК-90Н 100-1,0ц УТ2,5
			150	0,79	H0122430123	ЛР90Н.150.10.356.1.2	ЛМсК-90Н 150-1,0ц УТ2,5
			200	1,02	H0122430124	ЛР90Н.200.10.356.1.2	ЛМсК-90Н 200-1,0ц УТ2,5
			300	1,48	H0122430125	ЛР90Н.300.10.356.1.2	ЛМсК-90Н 300-1,0ц УТ2,5
			400	1,94	H0122430126	ЛР90Н.400.10.356.1.2	ЛМсК-90Н 400-1,0ц УТ2,5
			500	2,44	H0122430127	ЛР90Н.500.15.356.1.2	ЛМсК-90Н 500-1,0ц УТ2,5
			600	3,03	H0122430128	ЛР90Н.600.15.356.1.2	ЛМсК-90Н 600-1,0ц УТ2,5
	15	1,5	50	0,46	H0122430141	ЛР90Н.50.10.356.1,5.2	ЛМсК-90Н 50-1,5ц УТ2,5
			100	0,78	H0122430142	ЛР90Н.100.10.356.1,5.2	ЛМсК-90Н 100-1,5ц УТ2,5
			150	1,10	H0122430143	ЛР90Н.150.10.356.1,5.2	ЛМсК-90Н 150-1,5ц УТ2,5
			200	1,43	H0122430144	ЛР90Н.200.10.356.1,5.2	ЛМсК-90Н 200-1,5ц УТ2,5
			300	2,07	H0122430145	ЛР90Н.300.10.356.1,5.2	ЛМсК-90Н 300-1,5ц УТ2,5
			400	2,72	H0122430146	ЛР90Н.400.10.356.1,5.2	ЛМсК-90Н 400-1,5ц УТ2,5
			500	3,66	H0122430147	ЛР90Н.500.15.356.1,5.2	ЛМсК-90Н 500-1,5ц УТ2,5
			600	4,54	H0122430148	ЛР90Н.600.15.356.1,5.2	ЛМсК-90Н 600-1,5ц УТ2,5
	10	1	50	0,35	H0124430121	ЛР90Н.50.10.356.1.4	ЛМсК-90Н 50-1,0 У2
			100	0,59	H0124430122	ЛР90Н.100.10.356.1.4	ЛМсК-90Н 100-1,0 У2
			150	0,83	H0124430123	ЛР90Н.150.10.356.1.4	ЛМсК-90Н 150-1,0 У2
			200	1,07	H0124430124	ЛР90Н.200.10.356.1.4	ЛМсК-90Н 200-1,0 У2
			300	1,55	H0124430125	ЛР90Н.300.10.356.1.4	ЛМсК-90Н 300-1,0 У2
			400	2,04	H0124430126	ЛР90Н.400.10.356.1.4	ЛМсК-90Н 400-1,0 У2
			500	2,56	H0124430127	ЛР90Н.500.10.356.1.4	ЛМсК-90Н 500-1,0 У2
			600	3,18	H0124430128	ЛР90Н.600.10.356.1.4	ЛМсК-90Н 600-1,0 У2
	15	1,5	50	0,48	H0124430141	ЛР90Н.50.15.356.1,5.4	ЛМсК-90Н 50-1,5 У2
			100	0,82	H0124430142	ЛР90Н.100.15.356.1,5.4	ЛМсК-90Н 100-1,5 У2
			150	1,16	H0124430143	ЛР90Н.150.15.356.1,5.4	ЛМсК-90Н 150-1,5 У2
			200	1,5	H0124430144	ЛР90Н.200.15.356.1,5.4	ЛМсК-90Н 200-1,5 У2
			300	2,17	H0124430145	ЛР90Н.300.15.356.1,5.4	ЛМсК-90Н 300-1,5 У2
			400	2,86	H0124430146	ЛР90Н.400.15.356.1,5.4	ЛМсК-90Н 400-1,5 У2
			500	3,84	H0124430147	ЛР90Н.500.15.356.1,5.4	ЛМсК-90Н 500-1,5 У2
			600	4,77	H0124430148	ЛР90Н.600.15.356.1,5.4	ЛМсК-90Н 600-1,5 У2
	15	1	50	0,33	H0129430121	ЛР90Н.50.10.356.1.6	ЛМсК-90Н 50-1,0 AISI 304
			100	0,56	H0129430122	ЛР90Н.100.10.356.1.6	ЛМсК-90Н 100-1,0 AISI 304
			150	0,79	H0129430123	ЛР90Н.150.10.356.1.6	ЛМсК-90Н 150-1,0 AISI 304
			200	1,02	H0129430124	ЛР90Н.200.10.356.1.6	ЛМсК-90Н 200-1,0 AISI 304
			300	1,48	H0129430125	ЛР90Н.300.10.356.1.6	ЛМсК-90Н 300-1,0 AISI 304
			400	1,94	H0129430126	ЛР90Н.400.10.356.1.6	ЛМсК-90Н 400-1,0 AISI 304
			500	2,44	H0129430127	ЛР90Н.500.10.356.1.6	ЛМсК-90Н 500-1,0 AISI 304
			600	3,03	H0129430128	ЛР90Н.600.10.356.1.6	ЛМсК-90Н 600-1,0 AISI 304
	15	1,5	50	0,46	H0129430141	ЛР90Н.50.10.356.1,5.6	ЛМсК-90Н 50-1,5 AISI 304
			100	0,78	H0129430142	ЛР90Н.100.10.356.1,5.6	ЛМсК-90Н 100-1,5 AISI 304
			150	1,1	H0129430143	ЛР90Н.150.10.356.1,5.6	ЛМсК-90Н 150-1,5 AISI 304
			200	1,43	H0129430144	ЛР90Н.200.10.356.1,5.6	ЛМсК-90Н 200-1,5 AISI 304
			300	2,07	H0129430145	ЛР90Н.300.10.356.1,5.6	ЛМсК-90Н 300-1,5 AISI 304
			400	2,72	H0129430146	ЛР90Н.400.10.356.1,5.6	ЛМсК-90Н 400-1,5 AISI 304
			500	3,66	H0129430147	ЛР90Н.500.15.356.1,5.6	ЛМсК-90Н 500-1,5 AISI 304
			600	4,54	H0129430148	ЛР90Н.600.15.356.1,5.6	ЛМсК-90Н 600-1,5 AISI 304

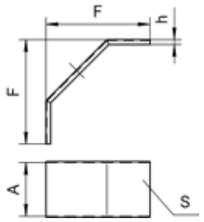

Варианты исполнения:

Горячее цинкование
Сталь оцинкованная по методу Сендзимира
Полимерно-порошковая окраска
Нержавеющая сталь

Пример записи при заказе крышки лотка монтажного углового вертикального длиной 356 мм, высотой 15 мм, толщиной 1,5 мм, шириной 600 мм, полимерно-порошковая окраска:
Крышка лотка монтажного углового 90 вниз
ЛР90Н.600.10.356.1,5.4 (артикул Н0124430148)

Внимание! Лотки монтажные угловые изготавливаются толщиной стенки в диапазоне 0,7; 1; 1,2; 1,5; 2 мм

Лоток монтажный угловой горизонтальный ЛУ45Г (ЛМс-135Г), поворот на 45°, борт 50 мм

Высота, H, мм	Толщина, S, мм	Ширина, B, мм	Длина, E/F, мм	Масса, кг	Артикул	Новое наименование	Старое наименование
50	1	50	125/383	0,46	H0121340321	ЛУ45Г.50.50.383.1.1	ЛМс-135Г 50x50-1,0ц УТ1,5
		100	242/408	0,60	H0121340322	ЛУ45Г.100.50.408.1.1	ЛМс-135Г 100x50-1,0ц УТ1,5
		150	292/442	0,77	H0121340323	ЛУ45Г.150.50.442.1.1	ЛМс-135Г 150x50-1,0ц УТ1,5
		200	342/478	0,98	H0121340324	ЛУ45Г.200.50.478.1.1	ЛМс-135Г 200x50-1,0ц УТ1,5
		300	442/548	1,45	H0121340325	ЛУ45Г.300.50.548.1.1	ЛМс-135Г 300x50-1,0ц УТ1,5
		400	542/618	2,00	H0121340326	ЛУ45Г.400.50.618.1.1	ЛМс-135Г 400x50-1,0ц УТ1,5
		500	642/690	2,79	H0121340327	ЛУ45Г.500.50.690.1.1	ЛМс-135Г 500x50-1,0ц УТ1,5
		600	742/760	3,54	H0121340328	ЛУ45Г.600.50.760.1.1	ЛМс-135Г 600x50-1,0ц УТ1,5
	1,5	50	125/383	0,65	H0121340341	ЛУ45Г.50.50.383.1,5.1	ЛМс-135Г 50x50-1,5ц УТ1,5
		100	242/408	0,83	H0121340342	ЛУ45Г.100.50.408.1,5.1	ЛМс-135Г 100x50-1,5ц УТ1,5
		150	292/442	1,09	H0121340343	ЛУ45Г.150.50.442.1,5.1	ЛМс-135Г 150x50-1,5ц УТ1,5
		200	342/478	1,38	H0121340344	ЛУ45Г.200.50.478.1,5.1	ЛМс-135Г 200x50-1,5ц УТ1,5
		300	442/548	2,04	H0121340345	ЛУ45Г.300.50.548.1,5.1	ЛМс-135Г 300x50-1,5ц УТ1,5
		400	542/618	2,81	H0121340346	ЛУ45Г.400.50.618.1,5.1	ЛМс-135Г 400x50-1,5ц УТ1,5
		500	642/690	3,91	H0121340347	ЛУ45Г.500.50.690.1,5.1	ЛМс-135Г 500x50-1,5ц УТ1,5
		600	742/760	4,96	H0121340348	ЛУ45Г.600.50.760.1,5.1	ЛМс-135Г 600x50-1,5ц УТ1,5
	1	50	122/383	0,40	H0122340321	ЛУ45Г.50.50.383.1.2	ЛМс-135Г 50x50-1,0ц УТ2,5
		100	172/418	0,63	H0122340322	ЛУ45Г.100.50.418.1.2	ЛМс-135Г 100x50-1,0ц УТ2,5
		150	222/453	0,76	H0122340323	ЛУ45Г.150.50.453.1.2	ЛМс-135Г 150x50-1,0ц УТ2,5
		200	272/488	0,91	H0122340324	ЛУ45Г.200.50.488.1.2	ЛМс-135Г 200x50-1,0ц УТ2,5
		300	372/558	1,26	H0122340325	ЛУ45Г.300.50.558.1.2	ЛМс-135Г 300x50-1,0ц УТ2,5
		400	472/628	1,67	H0122340326	ЛУ45Г.400.50.628.1.2	ЛМс-135Г 400x50-1,0ц УТ2,5
		500	572/698	2,24	H0122340327	ЛУ45Г.500.50.698.1.2	ЛМс-135Г 500x50-1,0ц УТ2,5
		600	672/769	2,84	H0122340328	ЛУ45Г.600.50.769.1.2	ЛМс-135Г 600x50-1,0ц УТ2,5
	1,5	50	122/383	0,56	H0122340341	ЛУ45Г.50.50.383.1,5.2	ЛМс-135Г 50x50-1,5ц УТ2,5
		100	172/418	0,88	H0122340342	ЛУ45Г.100.50.418.1,5.2	ЛМс-135Г 100x50-1,5ц УТ2,5
		150	222/453	1,07	H0122340343	ЛУ45Г.150.50.453.1,5.2	ЛМс-135Г 150x50-1,5ц УТ2,5
		200	272/488	1,28	H0122340344	ЛУ45Г.200.50.488.1,5.2	ЛМс-135Г 200x50-1,5ц УТ2,5
		300	372/558	1,76	H0122340345	ЛУ45Г.300.50.558.1,5.2	ЛМс-135Г 300x50-1,5ц УТ2,5
		400	472/628	2,34	H0122340346	ЛУ45Г.400.50.628.1,5.2	ЛМс-135Г 400x50-1,5ц УТ2,5
		500	572/698	3,36	H0122340347	ЛУ45Г.500.50.698.1,5.2	ЛМс-135Г 500x50-1,5ц УТ2,5
		600	672/769	4,26	H0122340348	ЛУ45Г.600.50.769.1,5.2	ЛМс-135Г 600x50-1,5ц УТ2,5
	1	50	122/383	0,42	H0124340321	ЛУ45Г.50.50.383.1.4	ЛМс-135Г 50x50-1,0 У2
		100	172/418	0,66	H0124340322	ЛУ45Г.100.50.418.1.4	ЛМс-135Г 100x50-1,0 У2
		150	222/453	0,8	H0124340323	ЛУ45Г.150.50.453.1.4	ЛМс-135Г 150x50-1,0 У2
		200	272/488	0,96	H0124340324	ЛУ45Г.200.50.488.1.4	ЛМс-135Г 200x50-1,0 У2
		300	372/558	1,32	H0124340325	ЛУ45Г.300.50.558.1.4	ЛМс-135Г 300x50-1,0 У2
		400	472/628	1,75	H0124340326	ЛУ45Г.400.50.628.1.4	ЛМс-135Г 400x50-1,0 У2
		500	572/698	2,35	H0124340327	ЛУ45Г.500.50.698.1.4	ЛМс-135Г 500x50-1,0 У2
		600	672/769	2,98	H0124340328	ЛУ45Г.600.50.769.1.4	ЛМс-135Г 600x50-1,0 У2
	1,5	50	122/383	0,59	H0124340341	ЛУ45Г.50.50.383.1,5.4	ЛМс-135Г 50x50-1,5 У2
		100	172/418	0,92	H0124340342	ЛУ45Г.100.50.418.1,5.4	ЛМс-135Г 100x50-1,5 У2
		150	222/453	1,12	H0124340343	ЛУ45Г.150.50.453.1,5.4	ЛМс-135Г 150x50-1,5 У2
		200	272/488	1,34	H0124340344	ЛУ45Г.200.50.488.1,5.4	ЛМс-135Г 200x50-1,5 У2
		300	372/558	1,85	H0124340345	ЛУ45Г.300.50.558.1,5.4	ЛМс-135Г 300x50-1,5 У2
		400	472/628	2,46	H0124340346	ЛУ45Г.400.50.628.1,5.4	ЛМс-135Г 400x50-1,5 У2
		500	572/698	3,53	H0124340347	ЛУ45Г.500.50.698.1,5.4	ЛМс-135Г 500x50-1,5 У2
		600	672/769	4,47	H0124340348	ЛУ45Г.600.50.769.1,5.4	ЛМс-135Г 600x50-1,5 У2
	1	50	122/383	0,4	H0129340321	ЛУ45Г.50.50.383.1.6	ЛМс-135Г 50x50-1,0 AISI 304
		100	172/418	0,63	H0129340322	ЛУ45Г.100.50.418.1.6	ЛМс-135Г 100x50-1,0 AISI 304
		150	222/453	0,76	H0129340323	ЛУ45Г.150.50.453.1.6	ЛМс-135Г 150x50-1,0 AISI 304
		200	272/488	0,91	H0129340324	ЛУ45Г.200.50.488.1.6	ЛМс-135Г 200x50-1,0 AISI 304
		300	372/558	1,26	H0129340325	ЛУ45Г.300.50.558.1.6	ЛМс-135Г 300x50-1,0 AISI 304
		400	472/628	1,67	H0129340326	ЛУ45Г.400.50.628.1.6	ЛМс-135Г 400x50-1,0 AISI 304
		500	572/698	2,24	H0129340327	ЛУ45Г.500.50.698.1.6	ЛМс-135Г 500x50-1,0 AISI 304
		600	672/769	2,84	H0129340328	ЛУ45Г.600.50.769.1.6	ЛМс-135Г 600x50-1,0 AISI 304
	1,5	50	122/383	0,56	H0129340341	ЛУ45Г.50.50.383.1,5.6	ЛМс-135Г 50x50-1,5 AISI 304
		100	172/418	0,88	H0129340342	ЛУ45Г.100.50.418.1,5.6	ЛМс-135Г 100x50-1,5 AISI 304
		150	222/453	1,07	H0129340343	ЛУ45Г.150.50.453.1,5.6	ЛМс-135Г 150x50-1,5 AISI 304
		200	272/488	1,28	H0129340344	ЛУ45Г.200.50.488.1,5.6	ЛМс-135Г 200x50-1,5 AISI 304
		300	372/558	1,76	H0129340345	ЛУ45Г.300.50.558.1,5.6	ЛМс-135Г 300x50-1,5 AISI 304
		400	472/628	2,34	H0129340346	ЛУ45Г.400.50.628.1,5.6	ЛМс-135Г 400x50-1,5 AISI 304
		500	572/698	3,36	H0129340347	ЛУ45Г.500.50.698.1,5.6	ЛМс-135Г 500x50-1,5 AISI 304
		600	672/769	4,26	H0129340348	ЛУ45Г.600.50.769.1,5.6	ЛМс-135Г 600x50-1,5 AISI 304

Внимание! Лотки монтажные угловые изготавливаются толщиной стенки в диапазоне 0,7; 1; 1,2; 1,5; 2 мм

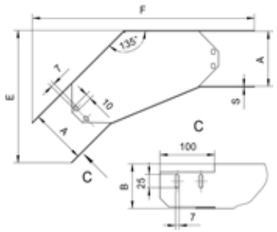

Варианты исполнения:
- Горячее цинкование
- Сталь оцинкованная по методу Сендзимира
- Полимерно-порошковая окраска
- Нержавеющая сталь

Пример записи при заказе лотка монтажного углового горизонтального длиной 122/383 мм, высотой 50 мм, толщиной 1 мм, шириной 50 мм, нержавеющая сталь:
Лоток монтажный угловой 45 горизонтальный ЛУ45Г.50.50.383.1.6 (артикул H0129340321)

Лоток монтажный угловой горизонтальный ЛУ45Г (ЛМс-135Г), поворот на 45°, борт 65-80 мм

Высота, H, мм	Толщина, S, мм	Ширина, B, мм	Длина, E/F, мм	Масса, кг	Артикул	Новое наименование	Старое наименование
65	1	100	242/408	0,70	H0121340422	ЛУ45Г.100.65.408.1.1	ЛМс-135Г 100x65-1,0ц УТ1,5
		150	292/442	0,90	H0121340423	ЛУ45Г.150.65.442.1.1	ЛМс-135Г 150x65-1,0ц УТ1,5
		200	342/478	1,11	H0121340424	ЛУ45Г.200.65.478.1.1	ЛМс-135Г 200x65-1,0ц УТ1,5
		300	442/548	1,60	H0121340425	ЛУ45Г.300.65.548.1.1	ЛМс-135Г 300x65-1,0ц УТ1,5
		400	542/618	2,15	H0121340426	ЛУ45Г.400.65.618.1.1	ЛМс-135Г 400x65-1,0ц УТ1,5
		500	642/690	2,97	H0121340427	ЛУ45Г.500.65.690.1.1	ЛМс-135Г 500x65-1,0ц УТ1,5
		600	742/760	3,72	H0121340428	ЛУ45Г.600.65.760.1.1	ЛМс-135Г 600x65-1,0ц УТ1,5
	1,5	100	242/408	0,99	H0121340442	ЛУ45Г.100.65.408.1,5.1	ЛМс-135Г 100x65-1,5ц УТ1,5
		150	292/442	1,27	H0121340443	ЛУ45Г.150.65.442.1,5.1	ЛМс-135Г 150x65-1,5ц УТ1,5
		200	342/478	1,56	H0121340444	ЛУ45Г.200.65.478.1,5.1	ЛМс-135Г 200x65-1,5ц УТ1,5
		300	442/548	2,24	H0121340445	ЛУ45Г.300.65.548.1,5.1	ЛМс-135Г 300x65-1,5ц УТ1,5
		400	542/618	3,02	H0121340446	ЛУ45Г.400.65.618.1,5.1	ЛМс-135Г 400x65-1,5ц УТ1,5
		500	642/690	4,16	H0121340447	ЛУ45Г.500.65.690.1,5.1	ЛМс-135Г 500x65-1,5ц УТ1,5
		600	742/760	5,22	H0121340448	ЛУ45Г.600.65.760.1,5.1	ЛМс-135Г 600x65-1,5ц УТ1,5
	1	100	172/418	0,72	H0122340422	ЛУ45Г.100.65.418.1.2	ЛМс-135Г 100x65-1,0ц УТ2,5
		150	222/453	0,87	H0122340423	ЛУ45Г.150.65.453.1.2	ЛМс-135Г 150x65-1,0ц УТ2,5
		200	272/488	1,02	H0122340424	ЛУ45Г.200.65.488.1.2	ЛМс-135Г 200x65-1,0ц УТ2,5
		300	372/558	1,37	H0122340425	ЛУ45Г.300.65.558.1.2	ЛМс-135Г 300x65-1,0ц УТ2,5
		400	472/628	1,80	H0122340426	ЛУ45Г.400.65.628.1.2	ЛМс-135Г 400x65-1,0ц УТ2,5
		500	572/698	2,39	H0122340427	ЛУ45Г.500.65.698.1.2	ЛМс-135Г 500x65-1,0ц УТ2,5
		600	672/769	2,99	H0122340428	ЛУ45Г.600.65.769.1.2	ЛМс-135Г 600x65-1,0ц УТ2,5
	1,5	100	172/418	1,01	H0122340442	ЛУ45Г.100.65.418.1,5.2	ЛМс-135Г 100x65-1,5ц УТ2,5
		150	222/453	1,21	H0122340443	ЛУ45Г.150.65.453.1,5.2	ЛМс-135Г 150x65-1,5ц УТ2,5
		200	272/488	1,43	H0122340444	ЛУ45Г.200.65.488.1,5.2	ЛМс-135Г 200x65-1,5ц УТ2,5
		300	372/558	1,92	H0122340445	ЛУ45Г.300.65.558.1,5.2	ЛМс-135Г 300x65-1,5ц УТ2,5
		400	472/628	2,52	H0122340446	ЛУ45Г.400.65.628.1,5.2	ЛМс-135Г 400x65-1,5ц УТ2,5
		500	572/698	3,58	H0122340447	ЛУ45Г.500.65.698.1,5.2	ЛМс-135Г 500x65-1,5ц УТ2,5
		600	672/769	4,49	H0122340448	ЛУ45Г.600.65.769.1,5.2	ЛМс-135Г 600x65-1,5ц УТ2,5
	1	100	172/418	0,76	H0124340422	ЛУ45Г.100.65.418.1.4	ЛМс-135Г 100x65-1,0 У2
		150	222/453	0,91	H0124340423	ЛУ45Г.150.65.453.1.4	ЛМс-135Г 150x65-1,0 У2
		200	272/488	1,07	H0124340424	ЛУ45Г.200.65.488.1.4	ЛМс-135Г 200x65-1,0 У2
		300	372/558	1,44	H0124340425	ЛУ45Г.300.65.558.1.4	ЛМс-135Г 300x65-1,0 У2
		400	472/628	1,89	H0124340426	ЛУ45Г.400.65.628.1.4	ЛМс-135Г 400x65-1,0 У2
		500	572/698	2,51	H0124340427	ЛУ45Г.500.65.698.1.4	ЛМс-135Г 500x65-1,0 У2
		600	672/769	3,14	H0124340428	ЛУ45Г.600.65.769.1.4	ЛМс-135Г 600x65-1,0 У2
	1,5	100	172/418	1,06	H0124340442	ЛУ45Г.100.65.418.1,5.4	ЛМс-135Г 100x65-1,5 У2
		150	222/453	1,27	H0124340443	ЛУ45Г.150.65.453.1,5.4	ЛМс-135Г 150x65-1,5 У2
		200	272/488	1,5	H0124340444	ЛУ45Г.200.65.488.1,5.4	ЛМс-135Г 200x65-1,5 У2
		300	372/558	2,02	H0124340445	ЛУ45Г.300.65.558.1,5.4	ЛМс-135Г 300x65-1,5 У2
		400	472/628	2,65	H0124340446	ЛУ45Г.400.65.628.1,5.4	ЛМс-135Г 400x65-1,5 У2
		500	572/698	3,76	H0124340447	ЛУ45Г.500.65.698.1,5.4	ЛМс-135Г 500x65-1,5 У2
		600	672/769	4,71	H0124340448	ЛУ45Г.600.65.769.1,5.4	ЛМс-135Г 600x65-1,5 У2
	1	100	172/418	0,72	H0129340422	ЛУ45Г.100.65.418.1.6	ЛМс-135Г 100x65-1,0 AISI 304
		150	222/453	0,87	H0129340423	ЛУ45Г.150.65.453.1.6	ЛМс-135Г 150x65-1,0 AISI 304
		200	272/488	1,02	H0129340424	ЛУ45Г.200.65.488.1.6	ЛМс-135Г 200x65-1,0 AISI 304
		300	372/558	1,37	H0129340425	ЛУ45Г.300.65.558.1.6	ЛМс-135Г 300x65-1,0 AISI 304
		400	472/628	1,8	H0129340426	ЛУ45Г.400.65.628.1.6	ЛМс-135Г 400x65-1,0 AISI 304
		500	572/698	2,39	H0129340427	ЛУ45Г.500.65.698.1.6	ЛМс-135Г 500x65-1,0 AISI 304
		600	672/769	2,99	H0129340428	ЛУ45Г.600.65.769.1.6	ЛМс-135Г 600x65-1,0 AISI 304
	1,5	100	172/418	1,01	H0129340442	ЛУ45Г.100.65.418.1,5.6	ЛМс-135Г 100x65-1,5 AISI 304
		150	222/453	1,21	H0129340443	ЛУ45Г.150.65.453.1,5.6	ЛМс-135Г 150x65-1,5 AISI 304
		200	272/488	1,43	H0129340444	ЛУ45Г.200.65.488.1,5.6	ЛМс-135Г 200x65-1,5 AISI 304
		300	372/558	1,92	H0129340445	ЛУ45Г.300.65.558.1,5.6	ЛМс-135Г 300x65-1,5 AISI 304
		400	472/628	2,52	H0129340446	ЛУ45Г.400.65.628.1,5.6	ЛМс-135Г 400x65-1,5 AISI 304
		500	572/698	3,58	H0129340447	ЛУ45Г.500.65.698.1,5.6	ЛМс-135Г 500x65-1,5 AISI 304
		600	672/769	4,49	H0129340448	ЛУ45Г.600.65.769.1,5.6	ЛМс-135Г 600x65-1,5 AISI 304
80	1	100	242/408	0,82	H0121340522	ЛУ45Г.100.80.408.1.1	ЛМс-135Г 100x80-1,0ц УТ1,5
		150	292/442	1,02	H0121340523	ЛУ45Г.150.80.442.1.1	ЛМс-135Г 150x80-1,0ц УТ1,5
		200	342/478	1,25	H0121340524	ЛУ45Г.200.80.478.1.1	ЛМс-135Г 200x80-1,0ц УТ1,5
		300	442/548	1,74	H0121340525	ЛУ45Г.300.80.548.1.1	ЛМс-135Г 300x80-1,0ц УТ1,5
		400	542/618	2,31	H0121340526	ЛУ45Г.400.80.618.1.1	ЛМс-135Г 400x80-1,0ц УТ1,5
		500	642/690	3,15	H0121340527	ЛУ45Г.500.80.690.1.1	ЛМс-135Г 500x80-1,0ц УТ1,5
		600	742/760	3,91	H0121340528	ЛУ45Г.600.80.760.1.1	ЛМс-135Г 600x80-1,0ц УТ1,5

Внимание! Лотки монтажные угловые изготавливаются толщиной стенки в диапазоне 0,7; 1; 1,2; 1,5; 2 мм

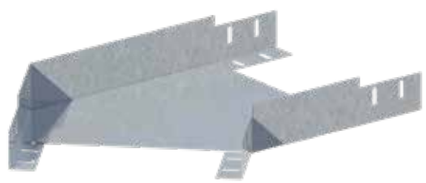

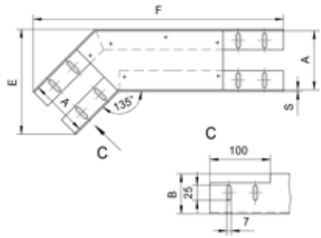

Варианты исполнения:
- Горячее цинкование
- Сталь оцинкованная по методу Сендзимира
- Полимерно-порошковая окраска
- Нержавеющая сталь

Пример записи при заказе лотка монтажного углового горизонтального длиной 122/383 мм, высотой 50 мм, толщиной 1 мм, шириной 50 мм, нержавеющая сталь:
Лоток монтажный угловой 45 горизонтальный ЛУ45Г.50.50.383.1.6 (артикул H0129340321)

Лоток монтажный угловой горизонтальный ЛУ45Г (ЛМс-135Г), поворот на 45°, борт 80-100 мм

Внимание! Лотки монтажные угловые изготавливаются толщиной стенки в диапазоне 0,7; 1; 1,2; 1,5; 2 мм

Высота, H, мм	Толщина, S, мм	Ширина, B, мм	Длина, E/F, мм	Масса, кг	Артикул	Новое наименование	Старое наименование
80	1,5	100	242/408	1,16	H0121340542	ЛУ45Г.100.80.408.1,5.1	ЛМс-135Г 100х80-1,5ц УТ1,5
		150	292/442	1,44	H0121340543	ЛУ45Г.150.80.442.1,5.1	ЛМс-135Г 150х80-1,5ц УТ1,5
		200	342/478	1,75	H0121340544	ЛУ45Г.200.80.478.1,5.1	ЛМс-135Г 200х80-1,5ц УТ1,5
		300	442/548	2,44	H0121340545	ЛУ45Г.300.80.548.1,5.1	ЛМс-135Г 300х80-1,5ц УТ1,5
		400	542/618	3,24	H0121340546	ЛУ45Г.400.80.618.1,5.1	ЛМс-135Г 400х80-1,5ц УТ1,5
		500	642/690	4,41	H0121340547	ЛУ45Г.500.80.690.1,5.1	ЛМс-135Г 500х80-1,5ц УТ1,5
		600	742/760	5,48	H0121340548	ЛУ45Г.600.80.760.1,5.1	ЛМс-135Г 600х80-1,5ц УТ1,5
	1	100	172/418	0,82	H0122340522	ЛУ45Г.100.80.418.1.2	ЛМс-135Г 100х80-1,0ц УТ2,5
		150	222/453	0,97	H0122340523	ЛУ45Г.150.80.453.1.2	ЛМс-135Г 150х80-1,0ц УТ2,5
		200	272/488	1,13	H0122340524	ЛУ45Г.200.80.488.1.2	ЛМс-135Г 200х80-1,0ц УТ2,5
		300	372/558	1,49	H0122340525	ЛУ45Г.300.80.558.1.2	ЛМс-135Г 300х80-1,0ц УТ2,5
		400	472/628	1,93	H0122340526	ЛУ45Г.400.80.628.1.2	ЛМс-135Г 400х80-1,0ц УТ2,5
		500	572/698	2,53	H0122340527	ЛУ45Г.500.80.698.1.2	ЛМс-135Г 500х80-1,0ц УТ2,5
		600	672/769	3,14	H0122340528	ЛУ45Г.600.80.769.1.2	ЛМс-135Г 600х80-1,0ц УТ2,5
	1,5	100	172/418	1,15	H0122340542	ЛУ45Г.100.80.418.1,5.2	ЛМс-135Г 100х80-1,5ц УТ2,5
		150	222/453	1,36	H0122340543	ЛУ45Г.150.80.453.1,5.2	ЛМс-135Г 150х80-1,5ц УТ2,5
		200	272/488	1,58	H0122340544	ЛУ45Г.200.80.488.1,5.2	ЛМс-135Г 200х80-1,5ц УТ2,5
		300	372/558	2,09	H0122340545	ЛУ45Г.300.80.558.1,5.2	ЛМс-135Г 300х80-1,5ц УТ2,5
		400	472/628	2,70	H0122340546	ЛУ45Г.400.80.628.1,5.2	ЛМс-135Г 400х80-1,5ц УТ2,5
		500	572/698	3,79	H0122340547	ЛУ45Г.500.80.698.1,5.2	ЛМс-135Г 500х80-1,5ц УТ2,5
		600	672/769	4,71	H0122340548	ЛУ45Г.600.80.769.1,5.2	ЛМс-135Г 600х80-1,5ц УТ2,5
	1	100	172/418	0,86	H0124340522	ЛУ45Г.100.80.418.1.4	ЛМс-135Г 100х80-1,0 У2
		150	222/453	1,02	H0124340523	ЛУ45Г.150.80.453.1.4	ЛМс-135Г 150х80-1,0 У2
		200	272/488	1,19	H0124340524	ЛУ45Г.200.80.488.1.4	ЛМс-135Г 200х80-1,0 У2
		300	372/558	1,56	H0124340525	ЛУ45Г.300.80.558.1.4	ЛМс-135Г 300х80-1,0 У2
		400	472/628	2,03	H0124340526	ЛУ45Г.400.80.628.1.4	ЛМс-135Г 400х80-1,0 У2
		500	572/698	2,66	H0124340527	ЛУ45Г.500.80.698.1.4	ЛМс-135Г 500х80-1,0 У2
		600	672/769	3,3	H0124340528	ЛУ45Г.600.80.769.1.4	ЛМс-135Г 600х80-1,0 У2
	1,5	100	172/418	1,21	H0124340542	ЛУ45Г.100.80.418.1,5.4	ЛМс-135Г 100х80-1,5 У2
		150	222/453	1,43	H0124340543	ЛУ45Г.150.80.453.1,5.4	ЛМс-135Г 150х80-1,5 У2
		200	272/488	1,66	H0124340544	ЛУ45Г.200.80.488.1,5.4	ЛМс-135Г 200х80-1,5 У2
		300	372/558	2,19	H0124340545	ЛУ45Г.300.80.558.1,5.4	ЛМс-135Г 300х80-1,5 У2
		400	472/628	2,84	H0124340546	ЛУ45Г.400.80.628.1,5.4	ЛМс-135Г 400х80-1,5 У2
		500	572/698	3,98	H0124340547	ЛУ45Г.500.80.698.1,5.4	ЛМс-135Г 500х80-1,5 У2
		600	672/769	4,95	H0124340548	ЛУ45Г.600.80.769.1,5.4	ЛМс-135Г 600х80-1,5 У2
	1	100	172/418	0,82	H0129340522	ЛУ45Г.100.80.418.1.6	ЛМс-135Г 100х80-1,0 AISI 304
		150	222/453	0,97	H0129340523	ЛУ45Г.150.80.453.1.6	ЛМс-135Г 150х80-1,0 AISI 304
		200	272/488	1,13	H0129340524	ЛУ45Г.200.80.488.1.6	ЛМс-135Г 200х80-1,0 AISI 304
		300	372/558	1,49	H0129340525	ЛУ45Г.300.80.558.1.6	ЛМс-135Г 300х80-1,0 AISI 304
		400	472/628	1,93	H0129340526	ЛУ45Г.400.80.628.1.6	ЛМс-135Г 400х80-1,0 AISI 304
		500	572/698	2,53	H0129340527	ЛУ45Г.500.80.698.1.6	ЛМс-135Г 500х80-1,0 AISI 304
		600	672/769	3,14	H0129340528	ЛУ45Г.600.80.769.1.6	ЛМс-135Г 600х80-1,0 AISI 304
	1,5	100	172/418	1,15	H0129340542	ЛУ45Г.100.80.418.1,5.6	ЛМс-135Г 100х80-1,5 AISI 304
		150	222/453	1,36	H0129340543	ЛУ45Г.150.80.453.1,5.6	ЛМс-135Г 150х80-1,5 AISI 304
		200	272/488	1,58	H0129340544	ЛУ45Г.200.80.488.1,5.6	ЛМс-135Г 200х80-1,5 AISI 304
		300	372/558	2,09	H0129340545	ЛУ45Г.300.80.558.1,5.6	ЛМс-135Г 300х80-1,5 AISI 304
		400	472/628	2,7	H0129340546	ЛУ45Г.400.80.628.1,5.6	ЛМс-135Г 400х80-1,5 AISI 304
		500	572/698	3,79	H0129340547	ЛУ45Г.500.80.698.1,5.6	ЛМс-135Г 500х80-1,5 AISI 304
		600	672/769	4,71	H0129340548	ЛУ45Г.600.80.769.1,5.6	ЛМс-135Г 600х80-1,5 AISI 304
100	1	100	242/408	0,98	H0121340622	ЛУ45Г.100.100.408.1.1	ЛМс-135Г 100х100-1,0ц УТ1,5
		150	292/442	1,20	H0121340623	ЛУ45Г.150.100.442.1.1	ЛМс-135Г 150х100-1,0ц УТ1,5
		200	342/478	1,42	H0121340624	ЛУ45Г.200.100.478.1.1	ЛМс-135Г 200х100-1,0ц УТ1,5
		300	442/548	1,92	H0121340625	ЛУ45Г.300.100.548.1.1	ЛМс-135Г 300х100-1,0ц УТ1,5
		400	542/618	2,51	H0121340626	ЛУ45Г.400.100.618.1.1	ЛМс-135Г 400х100-1,0ц УТ1,5
		500	642/690	3,38	H0121340627	ЛУ45Г.500.100.690.1.1	ЛМс-135Г 500х100-1,0ц УТ1,5
		600	742/760	4,16	H0121340628	ЛУ45Г.600.100.760.1.1	ЛМс-135Г 600х100-1,0ц УТ1,5
	1,5	100	242/408	1,38	H0121340642	ЛУ45Г.100.100.408.1,5.1	ЛМс-135Г 100х100-1,5ц УТ1,5
		150	292/442	1,67	H0121340643	ЛУ45Г.150.100.442.1,5.1	ЛМс-135Г 150х100-1,5ц УТ1,5
		200	342/478	1,99	H0121340644	ЛУ45Г.200.100.478.1,5.1	ЛМс-135Г 200х100-1,5ц УТ1,5
		300	442/548	2,70	H0121340645	ЛУ45Г.300.100.548.1,5.1	ЛМс-135Г 300х100-1,5ц УТ1,5
		400	542/618	3,52	H0121340646	ЛУ45Г.400.100.618.1,5.1	ЛМс-135Г 400х100-1,5ц УТ1,5
		500	642/690	4,74	H0121340647	ЛУ45Г.500.100.690.1,5.1	ЛМс-135Г 500х100-1,5ц УТ1,5
		600	742/760	5,83	H0121340648	ЛУ45Г.600.100.760.1,5.1	ЛМс-135Г 600х100-1,5ц УТ1,5
	1	100	172/418	0,96	H0122340622	ЛУ45Г.100.100.418.1.2	ЛМс-135Г 100х100-1,0ц УТ2,5
		150	222/453	1,11	H0122340623	ЛУ45Г.150.100.453.1.2	ЛМс-135Г 150х100-1,0ц УТ2,5
		200	272/488	1,27	H0122340624	ЛУ45Г.200.100.488.1.2	ЛМс-135Г 200х100-1,0ц УТ2,5
		300	372/558	1,65	H0122340625	ЛУ45Г.300.100.558.1.2	ЛМс-135Г 300х100-1,0ц УТ2,5
		400	472/628	2,10	H0122340626	ЛУ45Г.400.100.628.1.2	ЛМс-135Г 400х100-1,0ц УТ2,5
		500	572/698	2,71	H0122340627	ЛУ45Г.500.100.698.1.2	ЛМс-135Г 500х100-1,0ц УТ2,5
		600	672/769	3,34	H0122340628	ЛУ45Г.600.100.769.1.2	ЛМс-135Г 600х100-1,0ц УТ2,5
	1,5	100	172/418	1,34	H0122340642	ЛУ45Г.100.100.418.1,5.2	ЛМс-135Г 100х100-1,5ц УТ2,5
		150	222/453	1,55	H0122340643	ЛУ45Г.150.100.453.1,5.2	ЛМс-135Г 150х100-1,5ц УТ2,5
		200	272/488	1,78	H0122340644	ЛУ45Г.200.100.488.1,5.2	ЛМс-135Г 200х100-1,5ц УТ2,5
		300	372/558	2,31	H0122340645	ЛУ45Г.300.100.558.1,5.2	ЛМс-135Г 300х100-1,5ц УТ2,5
		400	472/628	2,94	H0122340646	ЛУ45Г.400.100.628.1,5.2	ЛМс-135Г 400х100-1,5ц УТ2,5
		500	572/698	4,07	H0122340647	ЛУ45Г.500.100.698.1,5.2	ЛМс-135Г 500х100-1,5ц УТ2,5
		600	672/769	5,01	H0122340648	ЛУ45Г.600.100.769.1,5.2	ЛМс-135Г 600х100-1,5ц УТ2,5

Варианты исполнения:
- Горячее цинкование
- Сталь оцинкованная по методу Сендзимира
- Полимерно-порошковая окраска
- Нержавеющая сталь

Пример записи при заказе лотка монтажного углового горизонтального длиной 672/769 мм, высотой 100 мм, толщиной 1,5 мм, шириной 600 мм, сталь оцинкованная по методу Сендзимира: **Лоток монтажный угловой 45 горизонтальный ЛУ45Г.600.100.769.1,5.2 (артикул H0122340648)**

Лоток монтажный угловой горизонтальный ЛУ45Г (ЛМс-135Г), поворот на 45°, борт 100-150 мм

Внимание! Лотки монтажные угловые изготавливаются толщиной стенки в диапазоне 0,7; 1; 1,2; 1,5; 2 мм

Высота, H, мм	Толщина, S, мм	Ширина, B, мм	Длина, E/F, мм	Масса, кг	Артикул	Новое наименование	Старое наименование
100	1	100	172/418	1,01	H0124340622	ЛУ45Г.100.100.418.1.4	ЛМс-135Г 100х100-1,0 У2
		150	222/453	1,17	H0124340623	ЛУ45Г.150.100.453.1.4	ЛМс-135Г 150х100-1,0 У2
		200	272/488	1,33	H0124340624	ЛУ45Г.200.100.488.1.4	ЛМс-135Г 200х100-1,0 У2
		300	372/558	1,73	H0124340625	ЛУ45Г.300.100.558.1.4	ЛМс-135Г 300х100-1,0 У2
		400	472/628	2,21	H0124340626	ЛУ45Г.400.100.628.1.4	ЛМс-135Г 400х100-1,0 У2
		500	572/698	2,85	H0124340627	ЛУ45Г.500.100.698.1.4	ЛМс-135Г 500х100-1,0 У2
		600	672/769	3,51	H0124340628	ЛУ45Г.600.100.769.1.4	ЛМс-135Г 600х100-1,0 У2
	1,5	100	172/418	1,41	H0124340642	ЛУ45Г.100.100.418.1,5.4	ЛМс-135Г 100х100-1,5 У2
		150	222/453	1,63	H0124340643	ЛУ45Г.150.100.453.1,5.4	ЛМс-135Г 150х100-1,5 У2
		200	272/488	1,87	H0124340644	ЛУ45Г.200.100.488.1,5.4	ЛМс-135Г 200х100-1,5 У2
		300	372/558	2,43	H0124340645	ЛУ45Г.300.100.558.1,5.4	ЛМс-135Г 300х100-1,5 У2
		400	472/628	3,09	H0124340646	ЛУ45Г.400.100.628.1,5.4	ЛМс-135Г 400х100-1,5 У2
		500	572/698	4,27	H0124340647	ЛУ45Г.500.100.698.1,5.4	ЛМс-135Г 500х100-1,5 У2
		600	672/769	5,26	H0124340648	ЛУ45Г.600.100.769.1,5.4	ЛМс-135Г 600х100-1,5 У2
	1	100	172/418	0,96	H0129340622	ЛУ45Г.100.100.418.1.6	ЛМс-135Г 100х100-1,0 AISI 304
		150	222/453	1,11	H0129340623	ЛУ45Г.150.100.453.1.6	ЛМс-135Г 150х100-1,0 AISI 304
		200	272/488	1,27	H0129340624	ЛУ45Г.200.100.488.1.6	ЛМс-135Г 200х100-1,0 AISI 304
		300	372/558	1,65	H0129340625	ЛУ45Г.300.100.558.1.6	ЛМс-135Г 300х100-1,0 AISI 304
		400	472/628	2,1	H0129340626	ЛУ45Г.400.100.628.1.6	ЛМс-135Г 400х100-1,0 AISI 304
		500	572/698	2,71	H0129340627	ЛУ45Г.500.100.698.1.6	ЛМс-135Г 500х100-1,0 AISI 304
		600	672/769	3,34	H0129340628	ЛУ45Г.600.100.769.1.6	ЛМс-135Г 600х100-1,0 AISI 304
	1,5	100	172/418	1,34	H0129340642	ЛУ45Г.100.100.418.1,5.6	ЛМс-135Г 100х100-1,5 AISI 304
		150	222/453	1,55	H0129340643	ЛУ45Г.150.100.453.1,5.6	ЛМс-135Г 150х100-1,5 AISI 304
		200	272/488	1,78	H0129340644	ЛУ45Г.200.100.488.1,5.6	ЛМс-135Г 200х100-1,5 AISI 304
		300	372/558	2,31	H0129340645	ЛУ45Г.300.100.558.1,5.6	ЛМс-135Г 300х100-1,5 AISI 304
		400	472/628	2,94	H0129340646	ЛУ45Г.400.100.628.1,5.6	ЛМс-135Г 400х100-1,5 AISI 304
		500	572/698	4,07	H0129340647	ЛУ45Г.500.100.698.1,5.6	ЛМс-135Г 500х100-1,5 AISI 304
		600	672/769	5,01	H0129340648	ЛУ45Г.600.100.769.1,5.6	ЛМс-135Г 600х100-1,5 AISI 304
150	1	150	222/453	1,72	H0121340723	ЛУ45Г.150.150.442.1.1	ЛМс-135Г 150х150-1,0ц УТ1,5
		200	272/488	1,96	H0121340724	ЛУ45Г.200.150.478.1.1	ЛМс-135Г 200х150-1,0ц УТ1,5
		300	372/558	2,54	H0121340725	ЛУ45Г.300.150.548.1.1	ЛМс-135Г 300х150-1,0ц УТ1,5
		400	472/628	3,20	H0121340726	ЛУ45Г.400.150.618.1.1	ЛМс-135Г 400х150-1,0ц УТ1,5
		500	572/698	3,96	H0121340727	ЛУ45Г.500.150.690.1.1	ЛМс-135Г 500х150-1,0ц УТ1,5
		600	672/769	4,78	H0121340728	ЛУ45Г.600.150.760.1.1	ЛМс-135Г 600х150-1,0ц УТ1,5
	1,5	150	222/453	2,27	H0121340743	ЛУ45Г.150.150.442.1,5.1	ЛМс-135Г 150х150-1,5ц УТ1,5
		200	272/488	2,60	H0121340744	ЛУ45Г.200.150.478.1,5.1	ЛМс-135Г 200х150-1,5ц УТ1,5
		300	372/558	3,36	H0121340745	ЛУ45Г.300.150.548.1,5.1	ЛМс-135Г 300х150-1,5ц УТ1,5
		400	472/628	4,23	H0121340746	ЛУ45Г.400.150.618.1,5.1	ЛМс-135Г 400х150-1,5ц УТ1,5
		500	572/698	5,56	H0121340747	ЛУ45Г.500.150.690.1,5.1	ЛМс-135Г 500х150-1,5ц УТ1,5
		600	672/769	6,7	H0121340748	ЛУ45Г.600.150.760.1,5.1	ЛМс-135Г 600х150-1,5ц УТ1,5
	1	150	222/453	1,38	H0122340723	ЛУ45Г.150.150.453.1.2	ЛМс-135Г 150х150-1,0ц УТ2,5
		200	272/488	1,58	H0122340724	ЛУ45Г.200.150.488.1.2	ЛМс-135Г 200х150-1,0ц УТ2,5
		300	372/558	2,04	H0122340725	ЛУ45Г.300.150.558.1.2	ЛМс-135Г 300х150-1,0ц УТ2,5
		400	472/628	2,57	H0122340726	ЛУ45Г.400.150.628.1.2	ЛМс-135Г 400х150-1,0ц УТ2,5
		500	572/698	3,19	H0122340727	ЛУ45Г.500.150.698.1.2	ЛМс-135Г 500х150-1,0ц УТ2,5
		600	672/769	3,84	H0122340728	ЛУ45Г.600.150.769.1.2	ЛМс-135Г 600х150-1,0ц УТ2,5
	1,5	150	222/453	1,93	H0122340743	ЛУ45Г.150.150.453.1,5.2	ЛМс-135Г 150х150-1,5ц УТ2,5
		200	272/488	2,21	H0122340744	ЛУ45Г.200.150.488.1,5.2	ЛМс-135Г 200х150-1,5ц УТ2,5
		300	372/558	2,86	H0122340745	ЛУ45Г.300.150.558.1,5.2	ЛМс-135Г 300х150-1,5ц УТ2,5
		400	472/628	3,60	H0122340746	ЛУ45Г.400.150.628.1,5.2	ЛМс-135Г 400х150-1,5ц УТ2,5
		500	572/698	4,78	H0122340747	ЛУ45Г.500.150.698.1,5.2	ЛМс-135Г 500х150-1,5ц УТ2,5
		600	672/769	5,76	H0122340748	ЛУ45Г.600.150.769.1,5.2	ЛМс-135Г 600х150-1,5ц УТ2,5
	1	150	222/453	1,45	H0124340723	ЛУ45Г.150.150.453.1.4	ЛМс-135Г 150х150-1,0 У2
		200	272/488	1,66	H0124340724	ЛУ45Г.200.150.488.1.4	ЛМс-135Г 200х150-1,0 У2
		300	372/558	2,14	H0124340725	ЛУ45Г.300.150.558.1.4	ЛМс-135Г 300х150-1,0 У2
		400	472/628	2,7	H0124340726	ЛУ45Г.400.150.628.1.4	ЛМс-135Г 400х150-1,0 У2
		500	572/698	3,35	H0124340727	ЛУ45Г.500.150.698.1.4	ЛМс-135Г 500х150-1,0 У2
		600	672/769	4,03	H0124340728	ЛУ45Г.600.150.769.1.4	ЛМс-135Г 600х150-1,0 У2
	1,5	150	222/453	2,03	H0124340743	ЛУ45Г.150.150.453.1,5.4	ЛМс-135Г 150х150-1,5 У2
		200	272/488	2,32	H0124340744	ЛУ45Г.200.150.488.1,5.4	ЛМс-135Г 200х150-1,5 У2
		300	372/558	3	H0124340745	ЛУ45Г.300.150.558.1,5.4	ЛМс-135Г 300х150-1,5 У2
		400	472/628	3,78	H0124340746	ЛУ45Г.400.150.628.1,5.4	ЛМс-135Г 400х150-1,5 У2
		500	572/698	5,02	H0124340747	ЛУ45Г.500.150.698.1,5.4	ЛМс-135Г 500х150-1,5 У2
		600	672/769	6,05	H0124340748	ЛУ45Г.600.150.769.1,5.4	ЛМс-135Г 600х150-1,5 У2
	1	150	222/453	1,38	H0129340723	ЛУ45Г.150.150.453.1.6	ЛМс-135Г 150х150-1,0 AISI 304
		200	272/488	1,58	H0129340724	ЛУ45Г.200.150.488.1.6	ЛМс-135Г 200х150-1,0 AISI 304
		300	372/558	2,04	H0129340725	ЛУ45Г.300.150.558.1.6	ЛМс-135Г 300х150-1,0 AISI 304
		400	472/628	2,57	H0129340726	ЛУ45Г.400.150.628.1.6	ЛМс-135Г 400х150-1,0 AISI 304
		500	572/698	3,19	H0129340727	ЛУ45Г.500.150.698.1.6	ЛМс-135Г 500х150-1,0 AISI 304
		600	672/769	3,84	H0129340728	ЛУ45Г.600.150.769.1.6	ЛМс-135Г 600х150-1,0 AISI 304
	1,5	150	222/453	1,93	H0129340743	ЛУ45Г.150.150.453.1,5.6	ЛМс-135Г 150х150-1,5 AISI 304
		200	272/488	2,21	H0129340744	ЛУ45Г.200.150.488.1,5.6	ЛМс-135Г 200х150-1,5 AISI 304
		300	372/558	2,86	H0129340745	ЛУ45Г.300.150.558.1,5.6	ЛМс-135Г 300х150-1,5 AISI 304
		400	472/628	3,6	H0129340746	ЛУ45Г.400.150.628.1,5.6	ЛМс-135Г 400х150-1,5 AISI 304
		500	572/698	4,78	H0129340747	ЛУ45Г.500.150.698.1,5.6	ЛМс-135Г 500х150-1,5 AISI 304
		600	672/769	5,76	H0129340748	ЛУ45Г.600.150.769.1,5.6	ЛМс-135Г 600х150-1,5 AISI 304

Варианты исполнения:
- Горячее цинкование
- Сталь оцинкованная по методу Сендзимира
- Полимерно-порошковая окраска
- Нержавеющая сталь

Пример записи при заказе лотка монтажного углового горизонтального длиной 572/698 мм, высотой 150 мм, толщиной 1,5 мм, шириной 500 мм, нержавеющая сталь: **Лоток монтажный угловой 45 горизонтальный ЛУ45Г.500.150.698.1,5.6 (артикул H0129340746)**

Внимание! Лотки монтажные угловые изготавливаются толщиной стенки в диапазоне 0,7; 1; 1,2; 1,5; 2 мм

Лоток монтажный угловой горизонтальный ЛУ45Г (ЛМс-135Г), поворот на 45°, борт 200 мм

Высота, H, мм	Толщина, S, мм	Ширина, B, мм	Длина, E/F, мм	Масса, кг	Артикул	Новое наименование	Старое наименование
200	1	200	272/488	2,42	H0121340824	ЛУ45Г.200.200.478.1.1	ЛМс-135Г 200x200-1,0ц УТ1,5
		300	372/558	3,03	H0121340825	ЛУ45Г.300.200.548.1.1	ЛМс-135Г 300x200-1,0ц УТ1,5
		400	472/628	3,74	H0121340826	ЛУ45Г.400.200.618.1.1	ЛМс-135Г 400x200-1,0ц УТ1,5
		500	572/698	4,53	H0121340827	ЛУ45Г.500.200.690.1.1	ЛМс-135Г 500x200-1,0ц УТ1,5
		600	672/769	5,41	H0121340828	ЛУ45Г.600.200.760.1.1	ЛМс-135Г 600x200-1,0ц УТ1,5
	1,5	200	272/488	3,20	H0121340844	ЛУ45Г.200.200.478.1,5.1	ЛМс-135Г 200x200-1,5ц УТ1,5
		300	372/558	4,01	H0121340845	ЛУ45Г.300.200.548.1,5.1	ЛМс-135Г 300x200-1,5ц УТ1,5
		400	472/628	4,95	H0121340846	ЛУ45Г.400.200.618.1,5.1	ЛМс-135Г 400x200-1,5ц УТ1,5
		500	572/698	6,36	H0121340847	ЛУ45Г.500.200.690.1,5.1	ЛМс-135Г 500x200-1,5ц УТ1,5
		600	672/769	7,58	H0121340848	ЛУ45Г.600.200.760.1,5.1	ЛМс-135Г 600x200-1,5ц УТ1,5
	1	200	272/488	1,94	H0122340824	ЛУ45Г.200.200.488.1.2	ЛМс-135Г 200x200-1,0ц УТ2,5
		300	372/558	2,44	H0122340825	ЛУ45Г.300.200.558.1.2	ЛМс-135Г 300x200-1,0ц УТ2,5
		400	472/628	3,01	H0122340826	ЛУ45Г.400.200.628.1.2	ЛМс-135Г 400x200-1,0ц УТ2,5
		500	572/698	3,64	H0122340827	ЛУ45Г.500.200.698.1.2	ЛМс-135Г 500x200-1,0ц УТ2,5
		600	672/769	4,34	H0122340828	ЛУ45Г.600.200.769.1.2	ЛМс-135Г 600x200-1,0ц УТ2,5
	1,5	200	272/488	2,72	H0122340844	ЛУ45Г.200.200.488.1,5.2	ЛМс-135Г 200x200-1,5ц УТ2,5
		300	372/558	3,41	H0122340845	ЛУ45Г.300.200.558.1,5.2	ЛМс-135Г 300x200-1,5ц УТ2,5
		400	472/628	4,21	H0122340846	ЛУ45Г.400.200.628.1,5.2	ЛМс-135Г 400x200-1,5ц УТ2,5
		500	572/698	5,46	H0122340847	ЛУ45Г.500.200.698.1,5.2	ЛМс-135Г 500x200-1,5ц УТ2,5
		600	672/769	6,51	H0122340848	ЛУ45Г.600.200.769.1,5.2	ЛМс-135Г 600x200-1,5ц УТ2,5
	1	200	272/488	2,04	H0124340824	ЛУ45Г.200.200.488.1.4	ЛМс-135Г 200x200-1,0 У2
		300	372/558	2,56	H0124340825	ЛУ45Г.300.200.558.1.4	ЛМс-135Г 300x200-1,0 У2
		400	472/628	3,16	H0124340826	ЛУ45Г.400.200.628.1.4	ЛМс-135Г 400x200-1,0 У2
		500	572/698	3,82	H0124340827	ЛУ45Г.500.200.698.1.4	ЛМс-135Г 500x200-1,0 У2
		600	672/769	4,56	H0124340828	ЛУ45Г.600.200.769.1.4	ЛМс-135Г 600x200-1,0 У2
	1,5	200	272/488	2,86	H0124340844	ЛУ45Г.200.200.488.1,5.4	ЛМс-135Г 200x200-1,5 У2
		300	372/558	3,58	H0124340845	ЛУ45Г.300.200.558.1,5.4	ЛМс-135Г 300x200-1,5 У2
		400	472/628	4,42	H0124340846	ЛУ45Г.400.200.628.1,5.4	ЛМс-135Г 400x200-1,5 У2
		500	572/698	5,73	H0124340847	ЛУ45Г.500.200.698.1,5.4	ЛМс-135Г 500x200-1,5 У2
		600	672/769	6,84	H0124340848	ЛУ45Г.600.200.769.1,5.4	ЛМс-135Г 600x200-1,5 У2
	1	200	272/488	1,94	H0129340824	ЛУ45Г.200.200.488.1.6	ЛМс-135Г 200x200-1,0 AISI 304
		300	372/558	2,44	H0129340825	ЛУ45Г.300.200.558.1.6	ЛМс-135Г 300x200-1,0 AISI 304
		400	472/628	3,01	H0129340826	ЛУ45Г.400.200.628.1.6	ЛМс-135Г 400x200-1,0 AISI 304
		500	572/698	3,64	H0129340827	ЛУ45Г.500.200.698.1.6	ЛМс-135Г 500x200-1,0 AISI 304
		600	672/769	4,34	H0129340828	ЛУ45Г.600.200.769.1.6	ЛМс-135Г 600x200-1,0 AISI 304
	1,5	200	272/488	2,72	H0129340844	ЛУ45Г.200.200.488.1,5.6	ЛМс-135Г 200x200-1,5 AISI 304
		300	372/558	3,41	H0129340845	ЛУ45Г.300.200.558.1,5.6	ЛМс-135Г 300x200-1,5 AISI 304
		400	472/628	4,21	H0129340846	ЛУ45Г.400.200.628.1,5.6	ЛМс-135Г 400x200-1,5 AISI 304
		500	572/698	5,46	H0129340847	ЛУ45Г.500.200.698.1,5.6	ЛМс-135Г 500x200-1,5 AISI 304
		600	672/769	6,51	H0129340848	ЛУ45Г.600.200.769.1,5.6	ЛМс-135Г 600x200-1,5 AISI 304

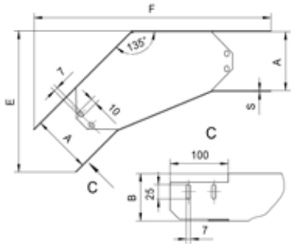

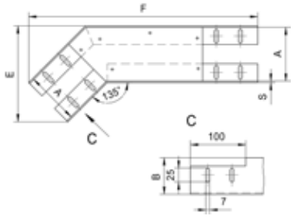

Варианты исполнения:

Горячее цинкование
Сталь оцинкованная по методу Сендзимира
Полимерно-порошковая окраска
Нержавеющая сталь

Пример записи при заказе лотка монтажного углового горизонтального длиной 472/628 мм, высотой 200 мм, толщиной 1,5 мм, шириной 400 мм, полимерно-порошковая окраска:
Лоток монтажный угловой 45 горизонтальный ЛУ45Г.400.200.628.1,5.4 (артикул H0124340846)

Крышка лотка монтажного углового горизонтального ЛР45Г (ЛМсК-135Г)

Высота, H, мм	Толщина, S, мм	Длина, F, мм	Ширина, B, мм	Масса, кг	Артикул	Новое наименование	Старое наименование
10	1	213	50	0,12	H0121440121	ЛР45Г.50.15.213.1.1	ЛМсК-135Г 50-1,0ц УТ1,5
		247	100	0,30	H0121440122	ЛР45Г.100.15.247.1.1	ЛМсК-135Г 100-1,0ц УТ1,5
		284	150	0,44	H0121440123	ЛР45Г.150.15.284.1.1	ЛМсК-135Г 150-1,0ц УТ1,5
		318	200	0,60	H0121440124	ЛР45Г.200.15.318.1.1	ЛМсК-135Г 200-1,0ц УТ1,5
		389	300	0,92	H0121440125	ЛР45Г.300.15.389.1.1	ЛМсК-135Г 300-1,0ц УТ1,5
		460	400	1,42	H0121440126	ЛР45Г.400.15.460.1.1	ЛМсК-135Г 400-1,0ц УТ1,5
			500	2,75	H0121440127	ЛР45Г.500.15.460.1.1	ЛМсК-135Г 500-1,0ц УТ1,5
			600	2,99	H0121440128	ЛР45Г.600.15.460.1.1	ЛМсК-135Г 600-1,0ц УТ1,5
15	1,5	213	50	0,17	H0121440141	ЛР45Г.50.15.213.1,5.1	ЛМсК-135Г 50-1,5ц УТ1,5
		247	100	0,42	H0121440142	ЛР45Г.100.15.247.1,5.1	ЛМсК-135Г 100-1,5ц УТ1,5
		284	150	0,62	H0121440143	ЛР45Г.150.15.284.1,5.1	ЛМсК-135Г 150-1,5ц УТ1,5
		318	200	0,84	H0121440144	ЛР45Г.200.15.318.1,5.1	ЛМсК-135Г 200-1,5ц УТ1,5
		389	300	1,36	H0121440145	ЛР45Г.300.15.389.1,5.1	ЛМсК-135Г 300-1,5ц УТ1,5
		460	400	2,00	H0121440146	ЛР45Г.400.15.460.1,5.1	ЛМсК-135Г 400-1,5ц УТ1,5
			500	3,85	H0121440147	ЛР45Г.500.15.460.1,5.1	ЛМсК-135Г 500-1,5ц УТ1,5
			600	4,19	H0121440148	ЛР45Г.600.15.460.1,5.1	ЛМсК-135Г 600-1,5ц УТ1,5
10	1	215	50	0,11	H0122440121	ЛР45Г.50.10.215.1.2	ЛМсК-135Г 50-1,0ц УТ2,5
		257	100	0,21	H0122440122	ЛР45Г.100.10.257.1.2	ЛМсК-135Г 100-1,0ц УТ2,5
		296	150	0,32	H0122440123	ЛР45Г.150.10.296.1.2	ЛМсК-135Г 150-1,0ц УТ2,5
		332	200	0,45	H0122440124	ЛР45Г.200.10.332.1.2	ЛМсК-135Г 200-1,0ц УТ2,5
		410	300	0,76	H0122440125	ЛР45Г.300.10.410.1.2	ЛМсК-135Г 300-1,0ц УТ2,5
		487	400	1,13	H0122440126	ЛР45Г.400.10.487.1.2	ЛМсК-135Г 400-1,0ц УТ2,5
			500	2,21	H0122440127	ЛР45Г.500.15.487.1.2	ЛМсК-135Г 500-1,0ц УТ2,5
			600	2,40	H0122440128	ЛР45Г.600.15.487.1.2	ЛМсК-135Г 600-1,0ц УТ2,5
15	1,5	215	50	0,15	H0122440141	ЛР45Г.50.10.215.1,5.2	ЛМсК-135Г 50-1,5ц УТ2,5
		257	100	0,29	H0122440142	ЛР45Г.100.10.257.1,5.2	ЛМсК-135Г 100-1,5ц УТ2,5
		296	150	0,45	H0122440143	ЛР45Г.150.10.296.1,5.2	ЛМсК-135Г 150-1,5ц УТ2,5
		332	200	0,63	H0122440144	ЛР45Г.200.10.332.1,5.2	ЛМсК-135Г 200-1,5ц УТ2,5
		410	300	1,06	H0122440145	ЛР45Г.300.10.410.1,5.2	ЛМсК-135Г 300-1,5ц УТ2,5
		487	400	1,58	H0122440146	ЛР45Г.400.10.487.1,5.2	ЛМсК-135Г 400-1,5ц УТ2,5
			500	3,31	H0122440147	ЛР45Г.500.15.487.1,5.2	ЛМсК-135Г 500-1,5ц УТ2,5
			600	3,60	H0122440148	ЛР45Г.600.15.487.1,5.2	ЛМсК-135Г 600-1,5ц УТ2,5
10	1	215	50	0,12	H0124440121	ЛР45Г.50.10.215.1.4	ЛМсК-135Г 50-1,0 У2
		257	100	0,22	H0124440122	ЛР45Г.100.10.257.1.4	ЛМсК-135Г 100-1,0 У2
		296	150	0,34	H0124440123	ЛР45Г.150.10.257.1.4	ЛМсК-135Г 150-1,0 У2
		332	200	0,47	H0124440124	ЛР45Г.200.10.332.1.4	ЛМсК-135Г 200-1,0 У2
		410	300	0,8	H0124440125	ЛР45Г.300.10.410.1.4	ЛМсК-135Г 300-1,0 У2
		487	400	1,19	H0124440126	ЛР45Г.400.10.487.1.4	ЛМсК-135Г 400-1,0 У2
			500	2,32	H0124440127	ЛР45Г.500.10.487.1.4	ЛМсК-135Г 500-1,0 У2
			600	2,52	H0124440128	ЛР45Г.600.10.487.1.4	ЛМсК-135Г 600-1,0 У2
15	1,5	215	50	0,16	H0124440141	ЛР45Г.50.15.215.1,5.4	ЛМсК-135Г 50-1,5 У2
		257	100	0,3	H0124440142	ЛР45Г.100.15.257.1,5.4	ЛМсК-135Г 100-1,5 У2
		296	150	0,47	H0124440143	ЛР45Г.150.15.296.1,5.4	ЛМсК-135Г 150-1,5 У2
		332	200	0,66	H0124440144	ЛР45Г.200.15.332.1,5.4	ЛМсК-135Г 200-1,5 У2
		410	300	1,11	H0124440145	ЛР45Г.300.15.410.1,5.4	ЛМсК-135Г 300-1,5 У2
		487	400	1,66	H0124440146	ЛР45Г.400.15.487.1,5.4	ЛМсК-135Г 400-1,5 У2
			500	3,48	H0124440147	ЛР45Г.500.15.487.1,5.4	ЛМсК-135Г 500-1,5 У2
			600	3,78	H0124440148	ЛР45Г.600.15.487.1,5.4	ЛМсК-135Г 600-1,5 У2
10	1	215	50	0,11	H0129440121	ЛР45Г.50.10.215.1.6	ЛМсК-135Г 50-1,0 AISI 304
		257	100	0,21	H0129440122	ЛР45Г.100.10.257.1.6	ЛМсК-135Г 100-1,0 AISI 304
		296	150	0,32	H0129440123	ЛР45Г.150.10.296.1.6	ЛМсК-135Г 150-1,0 AISI 304
		332	200	0,45	H0129440124	ЛР45Г.200.10.332.1.6	ЛМсК-135Г 200-1,0 AISI 304
		410	300	0,76	H0129440125	ЛР45Г.300.10.410.1.6	ЛМсК-135Г 300-1,0 AISI 304
		487	400	1,13	H0129440126	ЛР45Г.400.10.487.1.6	ЛМсК-135Г 400-1,0 AISI 304
			500	2,21	H0129440127	ЛР45Г.500.10.487.1.6	ЛМсК-135Г 500-1,0 AISI 304
			600	2,40	H0129440128	ЛР45Г.600.10.487.1.6	ЛМсК-135Г 600-1,0 AISI 304
15	1,5	215	50	0,15	H0129440141	ЛР45Г.50.10.215.1,5.6	ЛМсК-135Г 50-1,5 AISI 304
		257	100	0,29	H0129440142	ЛР45Г.100.10.257.1,5.6	ЛМсК-135Г 100-1,5 AISI 304
		296	150	0,45	H0129440143	ЛР45Г.150.10.296.1,5.6	ЛМсК-135Г 150-1,5 AISI 304
		332	200	0,63	H0129440144	ЛР45Г.200.10.332.1,5.6	ЛМсК-135Г 200-1,5 AISI 304
		410	300	1,06	H0129440145	ЛР45Г.300.10.410.1,5.6	ЛМсК-135Г 300-1,5 AISI 304
		487	400	1,58	H0129440146	ЛР45Г.400.10.487.1,5.6	ЛМсК-135Г 400-1,5 AISI 304
			500	3,31	H0129440147	ЛР45Г.500.15.487.1,5.6	ЛМсК-135Г 500-1,5 AISI 304
			600	3,6	H0129440148	ЛР45Г.600.15.487.1,5.6	ЛМсК-135Г 600-1,5 AISI 304

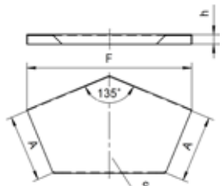

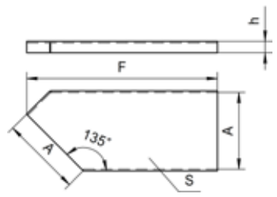

Варианты исполнения:

Горячее цинкование
Сталь оцинкованная по методу Сендзимира
Полимерно-порошковая окраска
Нержавеющая сталь

Пример записи при заказе крышки лотка монтажного углового горизонтального длиной 487 мм, высотой 15 мм, толщиной 1,5 мм, шириной 600 мм, горячее цинкование:
Крышка лотка монтажного углового 45 горизонтального ЛР45Г.600.15.487.1,5.2 (артикул H0121440148)

Внимание! Лотки монтажные угловые изготавливаются толщиной стенки в диапазоне 0,7; 1; 1,2; 1,5; 2 мм

Лоток монтажный угловой вертикальный ЛУ45В (ЛМс-45В), поворот вверх на 45°, борт 50 мм

Высота, H, мм	Длина, E/F, мм	Толщина, S, мм	Ширина, B, мм	Масса, кг	Артикул	Новое наименование	Старое наименование
50	177/366	1	50	0,52	H0121350321	ЛУ45В.50.50.366.1.1	ЛМс-45В 50х50-1,0ц УТ1,5
			100	0,70	H0121350322	ЛУ45В.100.50.366.1.1	ЛМс-45В 100х50-1,0ц УТ1,5
			150	0,90	H0121350323	ЛУ45В.150.50.366.1.1	ЛМс-45В 150х50-1,0ц УТ1,5
			200	1,10	H0121350324	ЛУ45В.200.50.366.1.1	ЛМс-45В 200х50-1,0ц УТ1,5
			300	1,48	H0121350325	ЛУ45В.300.50.366.1.1	ЛМс-45В 300х50-1,0ц УТ1,5
			400	1,87	H0121350326	ЛУ45В.400.50.366.1.1	ЛМс-45В 400х50-1,0ц УТ1,5
			500	2,42	H0121350327	ЛУ45В.500.50.366.1.1	ЛМс-45В 500х50-1,0ц УТ1,5
			600	2,84	H0121350328	ЛУ45В.600.50.366.1.1	ЛМс-45В 600х50-1,0ц УТ1,5
		1,5	50	0,73	H0121350341	ЛУ45В.50.50.366.1,5.1	ЛМс-45В 50х50-1,5ц УТ1,5
			100	0,98	H0121350342	ЛУ45В.100.50.366.1,5.1	ЛМс-45В 100х50-1,5ц УТ1,5
			150	1,25	H0121350343	ЛУ45В.150.50.366.1,5.1	ЛМс-45В 150х50-1,5ц УТ1,5
			200	1,53	H0121350344	ЛУ45В.200.50.366.1,5.1	ЛМс-45В 200х50-1,5ц УТ1,5
			300	2,08	H0121350345	ЛУ45В.300.50.366.1,5.1	ЛМс-45В 300х50-1,5ц УТ1,5
			400	2,63	H0121350346	ЛУ45В.400.50.366.1,5.1	ЛМс-45В 400х50-1,5ц УТ1,5
			500	3,39	H0121350347	ЛУ45В.500.50.366.1,5.1	ЛМс-45В 500х50-1,5ц УТ1,5
			600	3,99	H0121350348	ЛУ45В.600.50.366.1,5.1	ЛМс-45В 600х50-1,5ц УТ1,5
		1	50	0,43	H0122350321	ЛУ45В.50.50.366.1.2	ЛМс-45В 50х50-1,0ц УТ2,5
			100	0,59	H0122350322	ЛУ45В.100.50.366.1.2	ЛМс-45В 100х50-1,0ц УТ2,5
			150	0,76	H0122350323	ЛУ45В.150.50.366.1.2	ЛМс-45В 150х50-1,0ц УТ2,5
			200	0,93	H0122350324	ЛУ45В.200.50.366.1.2	ЛМс-45В 200х50-1,0ц УТ2,5
			300	1,27	H0122350325	ЛУ45В.300.50.366.1.2	ЛМс-45В 300х50-1,0ц УТ2,5
			400	1,60	H0122350326	ЛУ45В.400.50.366.1.2	ЛМс-45В 400х50-1,0ц УТ2,5
			500	1,94	H0122350327	ЛУ45В.500.50.366.1.2	ЛМс-45В 500х50-1,0ц УТ2,5
			600	2,29	H0122350328	ЛУ45В.600.50.366.1.2	ЛМс-45В 600х50-1,0ц УТ2,5
		1,5	50	0,60	H0122350341	ЛУ45В.50.50.366.1,5.2	ЛМс-45В 50х50-1,5ц УТ2,5
			100	0,83	H0122350342	ЛУ45В.100.50.366.1,5.2	ЛМс-45В 100х50-1,5ц УТ2,5
			150	1,07	H0122350343	ЛУ45В.150.50.366.1,5.2	ЛМс-45В 150х50-1,5ц УТ2,5
			200	1,30	H0122350344	ЛУ45В.200.50.366.1,5.2	ЛМс-45В 200х50-1,5ц УТ2,5
			300	1,77	H0122350345	ЛУ45В.300.50.366.1,5.2	ЛМс-45В 300х50-1,5ц УТ2,5
			400	2,24	H0122350346	ЛУ45В.400.50.366.1,5.2	ЛМс-45В 400х50-1,5ц УТ2,5
			500	2,91	H0122350347	ЛУ45В.500.50.366.1,5.2	ЛМс-45В 500х50-1,5ц УТ2,5
			600	3,43	H0122350348	ЛУ45В.600.50.366.1,5.2	ЛМс-45В 600х50-1,5ц УТ2,5
		1	50	0,45	H0124350321	ЛУ45В.50.50.366.1.4	ЛМс-45В 50х50-1,0 У2
			100	0,62	H0124350322	ЛУ45В.100.50.366.1.4	ЛМс-45В 100х50-1,0 У2
			150	0,8	H0124350323	ЛУ45В.150.50.366.1.4	ЛМс-45В 150х50-1,0 У2
			200	0,98	H0124350324	ЛУ45В.200.50.366.1.4	ЛМс-45В 200х50-1,0 У2
			300	1,33	H0124350325	ЛУ45В.300.50.366.1.4	ЛМс-45В 300х50-1,0 У2
			400	1,68	H0124350326	ЛУ45В.400.50.366.1.4	ЛМс-45В 400х50-1,0 У2
			500	2,04	H0124350327	ЛУ45В.500.50.366.1.4	ЛМс-45В 500х50-1,0 У2
			600	2,4	H0124350328	ЛУ45В.600.50.366.1.4	ЛМс-45В 600х50-1,0 У2
		1,5	50	0,63	H0124350341	ЛУ45В.50.50.366.1,5.4	ЛМс-45В 50х50-1,5 У2
			100	0,87	H0124350342	ЛУ45В.100.50.366.1,5.4	ЛМс-45В 100х50-1,5 У2
			150	1,12	H0124350343	ЛУ45В.150.50.366.1,5.4	ЛМс-45В 150х50-1,5 У2
			200	1,37	H0124350344	ЛУ45В.200.50.366.1,5.4	ЛМс-45В 200х50-1,5 У2
			300	1,86	H0124350345	ЛУ45В.300.50.366.1,5.4	ЛМс-45В 300х50-1,5 У2
			400	2,35	H0124350346	ЛУ45В.400.50.366.1,5.4	ЛМс-45В 400х50-1,5 У2
			500	3,06	H0124350347	ЛУ45В.500.50.366.1,5.4	ЛМс-45В 500х50-1,5 У2
			600	3,6	H0124350348	ЛУ45В.600.50.366.1,5.4	ЛМс-45В 600х50-1,5 У2
		1	50	0,43	H0129350321	ЛУ45В.50.50.366.1.6	ЛМс-45В 50х50-1,0 AISI 304
			100	0,59	H0129350322	ЛУ45В.100.50.366.1.6	ЛМс-45В 100х50-1,0 AISI 304
			150	0,76	H0129350323	ЛУ45В.150.50.366.1.6	ЛМс-45В 150х50-1,0 AISI 304
			200	0,93	H0129350324	ЛУ45В.200.50.366.1.6	ЛМс-45В 200х50-1,0 AISI 304
			300	1,27	H0129350325	ЛУ45В.300.50.366.1.6	ЛМс-45В 300х50-1,0 AISI 304
			400	1,6	H0129350326	ЛУ45В.400.50.366.1.6	ЛМс-45В 400х50-1,0 AISI 304
			500	1,94	H0129350327	ЛУ45В.500.50.366.1.6	ЛМс-45В 500х50-1,0 AISI 304
			600	2,29	H0129350328	ЛУ45В.600.50.366.1.6	ЛМс-45В 600х50-1,0 AISI 304
		1,5	50	0,6	H0129350341	ЛУ45В.50.50.366.1,5.6	ЛМс-45В 50х50-1,5 AISI 304
			100	0,83	H0129350342	ЛУ45В.100.50.366.1,5.6	ЛМс-45В 100х50-1,5 AISI 304
			150	1,07	H0129350343	ЛУ45В.150.50.366.1,5.6	ЛМс-45В 150х50-1,5 AISI 304
			200	1,3	H0129350344	ЛУ45В.200.50.366.1,5.6	ЛМс-45В 200х50-1,5 AISI 304
			300	1,77	H0129350345	ЛУ45В.300.50.366.1,5.6	ЛМс-45В 300х50-1,5 AISI 304
			400	2,24	H0129350346	ЛУ45В.400.50.366.1,5.6	ЛМс-45В 400х50-1,5 AISI 304
			500	2,91	H0129350347	ЛУ45В.500.50.366.1,5.6	ЛМс-45В 500х50-1,5 AISI 304
			600	3,43	H0129350348	ЛУ45В.600.50.366.1,5.6	ЛМс-45В 600х50-1,5 AISI 304

Внимание! Лотки монтажные угловые изготавливаются толщиной стенки в диапазоне 0,7; 1; 1,2; 1,5; 2 мм

Варианты исполнения:
- Горячее цинкование
- Сталь оцинкованная по методу Сендзимира
- Полимерно-порошковая окраска
- Нержавеющая сталь

Пример записи при заказе лотка монтажного углового вертикального длиной 177/366 мм, высотой 50 мм, толщиной 1,5 мм, шириной 600 мм, нержавеющая сталь:
Лоток монтажный угловой 45 вверх
ЛУ45В.600.50.366.1,5.6 (артикул H0129350348)

Лоток монтажный угловой вертикальный ЛУ45В (ЛМс-45В), поворот вверх на 45°, борт 65-80 мм

Высота, H, мм	Длина, E/F, мм	Толщина, S, мм	Ширина, B, мм	Масса, кг	Артикул	Новое наименование	Старое наименование
65	192/376	1	100	0,82	H0121350422	ЛУ45В.100.65.376.1.1	ЛМс-45В 100х65-1,0ц УТ1,5
			150	1,02	H0121350423	ЛУ45В.150.65.376.1.1	ЛМс-45В 150х65-1,0ц УТ1,5
			200	1,23	H0121350424	ЛУ45В.200.65.376.1.1	ЛМс-45В 200х65-1,0ц УТ1,5
			300	1,64	H0121350425	ЛУ45В.300.65.376.1.1	ЛМс-45В 300х65-1,0ц УТ1,5
			400	2,04	H0121350426	ЛУ45В.400.65.376.1.1	ЛМс-45В 400х65-1,0ц УТ1,5
			500	2,61	H0121350427	ЛУ45В.500.65.376.1.1	ЛМс-45В 500х65-1,0ц УТ1,5
			600	3,05	H0121350428	ЛУ45В.600.65.376.1.1	ЛМс-45В 600х65-1,0ц УТ1,5
		1,5	100	1,16	H0121350442	ЛУ45В.100.65.376.1,5.1	ЛМс-45В 100х65-1,5ц УТ1,5
			150	1,44	H0121350443	ЛУ45В.150.65.376.1,5.1	ЛМс-45В 150х65-1,5ц УТ1,5
			200	1,73	H0121350444	ЛУ45В.200.65.376.1,5.1	ЛМс-45В 200х65-1,5ц УТ1,5
			300	2,30	H0121350445	ЛУ45В.300.65.376.1,5.1	ЛМс-45В 300х65-1,5ц УТ1,5
			400	2,86	H0121350446	ЛУ45В.400.65.376.1,5.1	ЛМс-45В 400х65-1,5ц УТ1,5
			500	3,66	H0121350447	ЛУ45В.500.65.376.1,5.1	ЛМс-45В 500х65-1,5ц УТ1,5
			600	4,27	H0121350448	ЛУ45В.600.65.376.1,5.1	ЛМс-45В 600х65-1,5ц УТ1,5
		1	100	0,71	H0122350422	ЛУ45В.100.65.376.1.2	ЛМс-45В 100х65-1,0ц УТ2,5
			150	0,87	H0122350423	ЛУ45В.150.65.376.1.2	ЛМс-45В 150х65-1,0ц УТ2,5
			200	1,05	H0122350424	ЛУ45В.200.65.376.1.2	ЛМс-45В 200х65-1,0ц УТ2,5
			300	1,40	H0122350425	ЛУ45В.300.65.376.1.2	ЛМс-45В 300х65-1,0ц УТ2,5
			400	1,74	H0122350426	ЛУ45В.400.65.376.1.2	ЛМс-45В 400х65-1,0ц УТ2,5
			500	2,1	H0122350427	ЛУ45В.500.65.376.1.2	ЛМс-45В 500х65-1,0ц УТ2,5
			600	2,45	H0122350428	ЛУ45В.600.65.376.1.2	ЛМс-45В 600х65-1,0ц УТ2,5
		1,5	100	0,99	H0122350442	ЛУ45В.100.65.376.1,5.2	ЛМс-45В 100х65-1,5ц УТ2,5
			150	1,22	H0122350443	ЛУ45В.150.65.376.1,5.2	ЛМс-45В 150х65-1,5ц УТ2,5
			200	1,47	H0122350444	ЛУ45В.200.65.376.1,5.2	ЛМс-45В 200х65-1,5ц УТ2,5
			300	1,95	H0122350445	ЛУ45В.300.65.376.1,5.2	ЛМс-45В 300х65-1,5ц УТ2,5
			400	2,44	H0122350446	ЛУ45В.400.65.376.1,5.2	ЛМс-45В 400х65-1,5ц УТ2,5
			500	3,15	H0122350447	ЛУ45В.500.65.376.1,5.2	ЛМс-45В 500х65-1,5ц УТ2,5
			600	3,68	H0122350448	ЛУ45В.600.65.376.1,5.2	ЛМс-45В 600х65-1,5ц УТ2,5
		1	100	0,75	H0124350422	ЛУ45В.100.65.376.1.4	ЛМс-45В 100х65-1,0У2
			150	0,91	H0124350423	ЛУ45В.150.65.376.1.4	ЛМс-45В 150х65-1,0У2
			200	1,1	H0124350424	ЛУ45В.200.65.376.1.4	ЛМс-45В 200х65-1,0У2
			300	1,47	H0124350425	ЛУ45В.300.65.376.1.4	ЛМс-45В 300х65-1,0У2
			400	1,83	H0124350426	ЛУ45В.400.65.376.1.4	ЛМс-45В 400х65-1,0У2
			500	2,21	H0124350427	ЛУ45В.500.65.376.1.4	ЛМс-45В 500х65-1,0У2
			600	2,57	H0124350428	ЛУ45В.600.65.376.1.4	ЛМс-45В 600х65-1,0У2
		1,5	100	1,04	H0124350442	ЛУ45В.100.65.376.1,5.4	ЛМс-45В 100х65-1,5У2
			150	1,28	H0124350443	ЛУ45В.150.65.376.1,5.4	ЛМс-45В 150х65-1,5У2
			200	1,54	H0124350444	ЛУ45В.200.65.376.1,5.4	ЛМс-45В 200х65-1,5У2
			300	2,05	H0124350445	ЛУ45В.300.65.376.1,5.4	ЛМс-45В 300х65-1,5У2
			400	2,56	H0124350446	ЛУ45В.400.65.376.1,5.4	ЛМс-45В 400х65-1,5У2
			500	3,31	H0124350447	ЛУ45В.500.65.376.1,5.4	ЛМс-45В 500х65-1,5У2
			600	3,86	H0124350448	ЛУ45В.600.65.376.1,5.4	ЛМс-45В 600х65-1,5У2
		1	100	0,71	H0129350422	ЛУ45В.100.65.376.1.6	ЛМс-45В 100х65-1,0 AISI 304
			150	0,87	H0129350423	ЛУ45В.150.65.376.1.6	ЛМс-45В 150х65-1,0 AISI 304
			200	1,05	H0129350424	ЛУ45В.200.65.376.1.6	ЛМс-45В 200х65-1,0 AISI 304
			300	1,4	H0129350425	ЛУ45В.300.65.376.1.6	ЛМс-45В 300х65-1,0 AISI 304
			400	1,74	H0129350426	ЛУ45В.400.65.376.1.6	ЛМс-45В 400х65-1,0 AISI 304
			500	2,1	H0129350427	ЛУ45В.500.65.376.1.6	ЛМс-45В 500х65-1,0 AISI 304
			600	2,45	H0129350428	ЛУ45В.600.65.376.1.6	ЛМс-45В 600х65-1,0 AISI 304
		1,5	100	0,99	H0129350442	ЛУ45В.100.65.376.1,5.6	ЛМс-45В 100х65-1,5 AISI 304
			150	1,22	H0129350443	ЛУ45В.150.65.376.1,5.6	ЛМс-45В 150х65-1,5 AISI 304
			200	1,47	H0129350444	ЛУ45В.200.65.376.1,5.6	ЛМс-45В 200х65-1,5 AISI 304
			300	1,95	H0129350445	ЛУ45В.300.65.376.1,5.6	ЛМс-45В 300х65-1,5 AISI 304
			400	2,44	H0129350446	ЛУ45В.400.65.376.1,5.6	ЛМс-45В 400х65-1,5 AISI 304
			500	3,15	H0129350447	ЛУ45В.500.65.376.1,5.6	ЛМс-45В 500х65-1,5 AISI 304
			600	3,68	H0129350448	ЛУ45В.600.65.376.1,5.6	ЛМс-45В 600х65-1,5 AISI 304
80	207/386	1	100	0,96	H0121350522	ЛУ45В.100.80.386.1.1	ЛМс-45В 100х80-1,0ц УТ1,5
			150	1,17	H0121350523	ЛУ45В.150.80.386.1.1	ЛМс-45В 150х80-1,0ц УТ1,5
			200	1,37	H0121350524	ЛУ45В.200.80.386.1.1	ЛМс-45В 200х80-1,0ц УТ1,5
			300	1,80	H0121350525	ЛУ45В.300.80.386.1.1	ЛМс-45В 300х80-1,0ц УТ1,5
			400	2,21	H0121350526	ЛУ45В.400.80.386.1.1	ЛМс-45В 400х80-1,0ц УТ1,5
			500	2,81	H0121350527	ЛУ45В.500.80.386.1.1	ЛМс-45В 500х80-1,0ц УТ1,5
			600	3,25	H0121350528	ЛУ45В.600.80.386.1.1	ЛМс-45В 600х80-1,0ц УТ1,5

Внимание! Лотки монтажные угловые изготавливаются толщиной стенки в диапазоне 0,7; 1; 1,2; 1,5; 2 мм

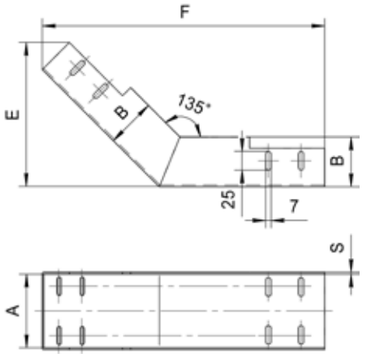

Лоток монтажный угловой вертикальный ЛУ45В (ЛМс-45В), поворот вверх на 45°, борт 80-100 мм

Высота, H, мм	Длина, E/F, мм	Толщина, S, мм	Ширина, B, мм	Масса, кг	Артикул	Новое наименование	Старое наименование
80	207/386	1,5	100	1,35	H0121350542	ЛУ45В.100.80.386.1,5.1	ЛМс-45В 100х80-1,5ц УТ1,5
			150	1,64	H0121350543	ЛУ45В.150.80.386.1,5.1	ЛМс-45В 150х80-1,5ц УТ1,5
			200	1,93	H0121350544	ЛУ45В.200.80.386.1,5.1	ЛМс-45В 200х80-1,5ц УТ1,5
			300	2,52	H0121350545	ЛУ45В.300.80.386.1,5.1	ЛМс-45В 300х80-1,5ц УТ1,5
			400	3,10	H0121350546	ЛУ45В.400.80.386.1,5.1	ЛМс-45В 400х80-1,5ц УТ1,5
			500	3,94	H0121350547	ЛУ45В.500.80.386.1,5.1	ЛМс-45В 500х80-1,5ц УТ1,5
			600	4,56	H0121350548	ЛУ45В.600.80.386.1,5.1	ЛМс-45В 600х80-1,5ц УТ1,5
		1	100	0,82	H0122350522	ЛУ45В.100.80.386.1.2	ЛМс-45В 100х80-1,0ц УТ2,5
			150	1,00	H0122350523	ЛУ45В.150.80.386.1.2	ЛМс-45В 150х80-1,0ц УТ2,5
			200	1,18	H0122350524	ЛУ45В.200.80.386.1.2	ЛМс-45В 200х80-1,0ц УТ2,5
			300	1,53	H0122350525	ЛУ45В.300.80.386.1.2	ЛМс-45В 300х80-1,0ц УТ2,5
			400	1,89	H0122350526	ЛУ45В.400.80.386.1.2	ЛМс-45В 400х80-1,0ц УТ2,5
			500	2,26	H0122350527	ЛУ45В.500.80.386.1.2	ЛМс-45В 500х80-1,0ц УТ2,5
			600	2,61	H0122350528	ЛУ45В.600.80.386.1.2	ЛМс-45В 600х80-1,0ц УТ2,5
		1,5	100	1,15	H0122350542	ЛУ45В.100.80.386.1,5.2	ЛМс-45В 100х80-1,5ц УТ2,5
			150	1,40	H0122350543	ЛУ45В.150.80.386.1,5.2	ЛМс-45В 150х80-1,5ц УТ2,5
			200	1,65	H0122350544	ЛУ45В.200.80.386.1,5.2	ЛМс-45В 200х80-1,5ц УТ2,5
			300	2,14	H0122350545	ЛУ45В.300.80.386.1,5.2	ЛМс-45В 300х80-1,5ц УТ2,5
			400	2,64	H0122350546	ЛУ45В.400.80.386.1,5.2	ЛМс-45В 400х80-1,5ц УТ2,5
			500	3,39	H0122350547	ЛУ45В.500.80.386.1,5.2	ЛМс-45В 500х80-1,5ц УТ2,5
			600	3,92	H0122350548	ЛУ45В.600.80.386.1,5.2	ЛМс-45В 600х80-1,5ц УТ2,5
		1	100	0,86	H0124350522	ЛУ45В.100.80.386.1.4	ЛМс-45В 100х80-1,0У2
			150	1,05	H0124350523	ЛУ45В.150.80.386.1.4	ЛМс-45В 150х80-1,0У2
			200	1,24	H0124350524	ЛУ45В.200.80.386.1.4	ЛМс-45В 200х80-1,0У2
			300	1,61	H0124350525	ЛУ45В.300.80.386.1.4	ЛМс-45В 300х80-1,0У2
			400	1,98	H0124350526	ЛУ45В.400.80.386.1.4	ЛМс-45В 400х80-1,0У2
			500	2,37	H0124350527	ЛУ45В.500.80.386.1.4	ЛМс-45В 500х80-1,0У2
			600	2,74	H0124350528	ЛУ45В.600.80.386.1.4	ЛМс-45В 600х80-1,0У2
		1,5	100	1,21	H0124350542	ЛУ45В.100.80.386.1,5.4	ЛМс-45В 100х80-1,5У2
			150	1,47	H0124350543	ЛУ45В.150.80.386.1,5.4	ЛМс-45В 150х80-1,5У2
			200	1,73	H0124350544	ЛУ45В.200.80.386.1,5.4	ЛМс-45В 200х80-1,5У2
			300	2,25	H0124350545	ЛУ45В.300.80.386.1,5.4	ЛМс-45В 300х80-1,5У2
			400	2,77	H0124350546	ЛУ45В.400.80.386.1,5.4	ЛМс-45В 400х80-1,5У2
			500	3,56	H0124350547	ЛУ45В.500.80.386.1,5.4	ЛМс-45В 500х80-1,5У2
			600	4,12	H0124350548	ЛУ45В.600.80.386.1,5.4	ЛМс-45В 600х80-1,5У2
		1	100	0,82	H0129350522	ЛУ45В.100.80.386.1.6	ЛМс-45В 100х80-1,0 AISI 304
			150	1	H0129350523	ЛУ45В.150.80.386.1.6	ЛМс-45В 150х80-1,0 AISI 304
			200	1,18	H0129350524	ЛУ45В.200.80.386.1.6	ЛМс-45В 200х80-1,0 AISI 304
			300	1,53	H0129350525	ЛУ45В.300.80.386.1.6	ЛМс-45В 300х80-1,0 AISI 304
			400	1,89	H0129350526	ЛУ45В.400.80.386.1.6	ЛМс-45В 400х80-1,0 AISI 304
			500	2,26	H0129350527	ЛУ45В.500.80.386.1.6	ЛМс-45В 500х80-1,0 AISI 304
			600	2,61	H0129350528	ЛУ45В.600.80.386.1.6	ЛМс-45В 600х80-1,0 AISI 304
		1,5	100	1,15	H0129350542	ЛУ45В.100.80.386.1,5.6	ЛМс-45В 100х80-1,5 AISI 304
			150	1,4	H0129350543	ЛУ45В.150.80.386.1,5.6	ЛМс-45В 150х80-1,5 AISI 304
			200	1,65	H0129350544	ЛУ45В.200.80.386.1,5.6	ЛМс-45В 200х80-1,5 AISI 304
			300	2,14	H0129350545	ЛУ45В.300.80.386.1,5.6	ЛМс-45В 300х80-1,5 AISI 304
			400	2,64	H0129350546	ЛУ45В.400.80.386.1,5.6	ЛМс-45В 400х80-1,5 AISI 304
			500	3,39	H0129350547	ЛУ45В.500.80.386.1,5.6	ЛМс-45В 500х80-1,5 AISI 304
			600	3,92	H0129350548	ЛУ45В.600.80.386.1,5.6	ЛМс-45В 600х80-1,5 AISI 304
100	227/400	1	100	1,15	H0121350622	ЛУ45В.100.100.400.1.1	ЛМс-45В 100х100-1,0ц УТ1,5
			150	1,36	H0121350623	ЛУ45В.150.100.400.1.1	ЛМс-45В 150х100-1,0ц УТ1,5
			200	1,51	H0121350624	ЛУ45В.200.100.400.1.1	ЛМс-45В 200х100-1,0ц УТ1,5
			300	2,01	H0121350625	ЛУ45В.300.100.400.1.1	ЛМс-45В 300х100-1,0ц УТ1,5
			400	2,44	H0121350626	ЛУ45В.400.100.400.1.1	ЛМс-45В 400х100-1,0ц УТ1,5
			500	3,07	H0121350627	ЛУ45В.500.100.400.1.1	ЛМс-45В 500х100-1,0ц УТ1,5
			600	3,53	H0121350628	ЛУ45В.600.100.400.1.1	ЛМс-45В 600х100-1,0ц УТ1,5
		1,5	100	1,61	H0121350642	ЛУ45В.100.100.400.1,5.1	ЛМс-45В 100х100-1,5ц УТ1,5
			150	1,91	H0121350643	ЛУ45В.150.100.400.1,5.1	ЛМс-45В 150х100-1,5ц УТ1,5
			200	2,21	H0121350644	ЛУ45В.200.100.400.1,5.1	ЛМс-45В 200х100-1,5ц УТ1,5
			300	2,82	H0121350645	ЛУ45В.300.100.400.1,5.1	ЛМс-45В 300х100-1,5ц УТ1,5
			400	3,42	H0121350646	ЛУ45В.400.100.400.1,5.1	ЛМс-45В 400х100-1,5ц УТ1,5
			500	4,3	H0121350647	ЛУ45В.500.100.400.1,5.1	ЛМс-45В 500х100-1,5ц УТ1,5
			600	4,95	H0121350648	ЛУ45В.600.100.400.1,5.1	ЛМс-45В 600х100-1,5ц УТ1,5
		1	100	0,98	H0122350622	ЛУ45В.100.100.400.1.2	ЛМс-45В 100х100-1,0ц УТ2,5
			150	1,16	H0122350623	ЛУ45В.150.100.400.1.2	ЛМс-45В 150х100-1,0ц УТ2,5
			200	1,35	H0122350624	ЛУ45В.200.100.400.1.2	ЛМс-45В 200х100-1,0ц УТ2,5
			300	1,71	H0122350625	ЛУ45В.300.100.400.1.2	ЛМс-45В 300х100-1,0ц УТ2,5
			400	2,08	H0122350626	ЛУ45В.400.100.400.1.2	ЛМс-45В 400х100-1,0ц УТ2,5
			500	2,46	H0122350627	ЛУ45В.500.100.400.1.2	ЛМс-45В 500х100-1,0ц УТ2,5
			600	2,84	H0122350628	ЛУ45В.600.100.400.1.2	ЛМс-45В 600х100-1,0ц УТ2,5
		1,5	100	1,37	H0122350642	ЛУ45В.100.100.400.1,5.2	ЛМс-45В 100х100-1,5ц УТ2,5
			150	1,63	H0122350643	ЛУ45В.150.100.400.1,5.2	ЛМс-45В 150х100-1,5ц УТ2,5
			200	1,88	H0122350644	ЛУ45В.200.100.400.1,5.2	ЛМс-45В 200х100-1,5ц УТ2,5
			300	2,40	H0122350645	ЛУ45В.300.100.400.1,5.2	ЛМс-45В 300х100-1,5ц УТ2,5
			400	2,91	H0122350646	ЛУ45В.400.100.400.1,5.2	ЛМс-45В 400х100-1,5ц УТ2,5
			500	3,7	H0122350647	ЛУ45В.500.100.400.1,5.2	ЛМс-45В 500х100-1,5ц УТ2,5
			600	4,25	H0122350648	ЛУ45В.600.100.400.1,5.2	ЛМс-45В 600х100-1,5ц УТ2,5

Варианты исполнения:
Горячее цинкование
Сталь оцинкованная по методу Сендзимира
Полимерно-порошковая окраска
Нержавеющая сталь

Пример записи при заказе лотка монтажного углового вертикального длиной 277/400 мм, высотой 100 мм, толщиной 1,5 мм, шириной 600 мм, сталь оцинкованная по методу Сендзимира:
Лоток монтажный угловой 45 вверх
ЛУ45В.600.100.400.1,5.2 (артикул Н0122350648)

Внимание! Лотки монтажные угловые изготавливаются толщиной стенки в диапазоне 0,7; 1; 1,2; 1,5; 2 мм

Лоток монтажный угловой вертикальный ЛУ45В (ЛМс-45В), поворот вверх на 45°, борт 100-150 мм

Высота, H, мм	Длина, E/F, мм	Толщина, S, мм	Ширина, B, мм	Масса, кг	Артикул	Новое наименование	Старое наименование
100	227/400	1	100	1,03	H0124350622	ЛУ45В.100.100.400.1.4	ЛМс-45В 100х100-1,0У2
			150	1,22	H0124350623	ЛУ45В.150.100.400.1.4	ЛМс-45В 150х100-1,0У2
			200	1,42	H0124350624	ЛУ45В.200.100.400.1.4	ЛМс-45В 200х100-1,0У2
			300	1,8	H0124350625	ЛУ45В.300.100.400.1.4	ЛМс-45В 300х100-1,0У2
			400	2,18	H0124350626	ЛУ45В.400.100.400.1.4	ЛМс-45В 400х100-1,0У2
			500	2,58	H0124350627	ЛУ45В.500.100.400.1.4	ЛМс-45В 500х100-1,0У2
			600	2,98	H0124350628	ЛУ45В.600.100.400.1.4	ЛМс-45В 600х100-1,0У2
		1,5	100	1,44	H0124350642	ЛУ45В.100.100.400.1,5.4	ЛМс-45В 100х100-1,5У2
			150	1,71	H0124350643	ЛУ45В.150.100.400.1,5.4	ЛМс-45В 150х100-1,5У2
			200	1,97	H0124350644	ЛУ45В.200.100.400.1,5.4	ЛМс-45В 200х100-1,5У2
			300	2,52	H0124350645	ЛУ45В.300.100.400.1,5.4	ЛМс-45В 300х100-1,5У2
			400	3,06	H0124350646	ЛУ45В.400.100.400.1,5.4	ЛМс-45В 400х100-1,5У2
			500	3,89	H0124350647	ЛУ45В.500.100.400.1,5.4	ЛМс-45В 500х100-1,5У2
			600	4,46	H0124350648	ЛУ45В.600.100.400.1,5.4	ЛМс-45В 600х100-1,5У2
		1	100	0,98	H0129350622	ЛУ45В.100.100.400.1.6	ЛМс-45В 100х100-1,0 AISI 304
			150	1,16	H0129350623	ЛУ45В.150.100.400.1.6	ЛМс-45В 150х100-1,0 AISI 304
			200	1,35	H0129350624	ЛУ45В.200.100.400.1.6	ЛМс-45В 200х100-1,0 AISI 304
			300	1,71	H0129350625	ЛУ45В.300.100.400.1.6	ЛМс-45В 300х100-1,0 AISI 304
			400	2,08	H0129350626	ЛУ45В.400.100.400.1.6	ЛМс-45В 400х100-1,0 AISI 304
			500	2,46	H0129350627	ЛУ45В.500.100.400.1.6	ЛМс-45В 500х100-1,0 AISI 304
			600	2,84	H0129350628	ЛУ45В.600.100.400.1.6	ЛМс-45В 600х100-1,0 AISI 304
		1,5	100	1,37	H0129350642	ЛУ45В.100.100.400.1,5.6	ЛМс-45В 100х100-1,5 AISI 304
			150	1,63	H0129350643	ЛУ45В.150.100.400.1,5.6	ЛМс-45В 150х100-1,5 AISI 304
			200	1,88	H0129350644	ЛУ45В.200.100.400.1,5.6	ЛМс-45В 200х100-1,5 AISI 304
			300	2,4	H0129350645	ЛУ45В.300.100.400.1,5.6	ЛМс-45В 300х100-1,5 AISI 304
			400	2,91	H0129350646	ЛУ45В.400.100.400.1,5.6	ЛМс-45В 400х100-1,5 AISI 304
			500	3,7	H0129350647	ЛУ45В.500.100.400.1,5.6	ЛМс-45В 500х100-1,5 AISI 304
			600	4,25	H0129350648	ЛУ45В.600.100.400.1,5.6	ЛМс-45В 600х100-1,5 AISI 304
150	277/438	1	150	1,98	H0121350723	ЛУ45В.150.150.438.1.1	ЛМс-45В 150х150-1,0ц УТ1,5
			200	2,23	H0121350724	ЛУ45В.200.150.438.1.1	ЛМс-45В 200х150-1,0ц УТ1,5
			300	2,73	H0121350725	ЛУ45В.300.150.438.1.1	ЛМс-45В 300х150-1,0ц УТ1,5
			400	3,24	H0121350726	ЛУ45В.400.150.438.1.1	ЛМс-45В 400х150-1,0ц УТ1,5
			500	3,75	H0121350727	ЛУ45В.500.150.438.1.1	ЛМс-45В 500х150-1,0ц УТ1,5
			600	4,26	H0121350728	ЛУ45В.600.150.438.1.1	ЛМс-45В 600х150-1,0ц УТ1,5
		1,5	150	2,62	H0121350743	ЛУ45В.150.150.438.1,5.1	ЛМс-45В 150х150-1,5ц УТ1,5
			200	2,95	H0121350744	ЛУ45В.200.150.438.1,5.1	ЛМс-45В 200х150-1,5ц УТ1,5
			300	3,61	H0121350745	ЛУ45В.300.150.438.1,5.1	ЛМс-45В 300х150-1,5ц УТ1,5
			400	4,28	H0121350746	ЛУ45В.400.150.438.1,5.1	ЛМс-45В 400х150-1,5ц УТ1,5
			500	5,26	H0121350747	ЛУ45В.500.150.438.1,5.1	ЛМс-45В 500х150-1,5ц УТ1,5
			600	5,97	H0121350748	ЛУ45В.600.150.438.1,5.1	ЛМс-45В 600х150-1,5ц УТ1,5
		1	150	1,59	H0122350723	ЛУ45В.150.150.438.1.2	ЛМс-45В 150х150-1,0ц УТ2,5
			200	1,79	H0122350724	ЛУ45В.200.150.438.1.2	ЛМс-45В 200х150-1,0ц УТ2,5
			300	2,19	H0122350725	ЛУ45В.300.150.438.1.2	ЛМс-45В 300х150-1,0ц УТ2,5
			400	2,60	H0122350726	ЛУ45В.400.150.438.1.2	ЛМс-45В 400х150-1,0ц УТ2,5
			500	3,01	H0122350727	ЛУ45В.500.150.438.1.2	ЛМс-45В 500х150-1,0ц УТ2,5
			600	3,42	H0122350728	ЛУ45В.600.150.438.1.2	ЛМс-45В 600х150-1,0ц УТ2,5
		1,5	150	2,23	H0122350743	ЛУ45В.150.150.438.1,5.2	ЛМс-45В 150х150-1,5ц УТ2,5
			200	2,51	H0122350744	ЛУ45В.200.150.438.1,5.2	ЛМс-45В 200х150-1,5ц УТ2,5
			300	3,07	H0122350745	ЛУ45В.300.150.438.1,5.2	ЛМс-45В 300х150-1,5ц УТ2,5
			400	3,64	H0122350746	ЛУ45В.400.150.438.1,5.2	ЛМс-45В 400х150-1,5ц УТ2,5
			500	4,52	H0122350747	ЛУ45В.500.150.438.1,5.2	ЛМс-45В 500х150-1,5ц УТ2,5
			600	5,13	H0122350748	ЛУ45В.600.150.438.1,5.2	ЛМс-45В 600х150-1,5ц УТ2,5
		1	150	1,67	H0124350723	ЛУ45В.150.150.438.1.4	ЛМс-45В 150х150-1,0У2
			200	1,88	H0124350724	ЛУ45В.200.150.438.1.4	ЛМс-45В 200х150-1,0У2
			300	2,3	H0124350725	ЛУ45В.300.150.438.1.4	ЛМс-45В 300х150-1,0У2
			400	2,73	H0124350726	ЛУ45В.400.150.438.1.4	ЛМс-45В 400х150-1,0У2
			500	3,16	H0124350727	ЛУ45В.500.150.438.1.4	ЛМс-45В 500х150-1,0У2
			600	3,59	H0124350728	ЛУ45В.600.150.438.1.4	ЛМс-45В 600х150-1,0У2
		1,5	150	2,34	H0124350743	ЛУ45В.150.150.438.1,5.4	ЛМс-45В 150х150-1,5У2
			200	2,64	H0124350744	ЛУ45В.200.150.438.1,5.4	ЛМс-45В 200х150-1,5У2
			300	3,22	H0124350745	ЛУ45В.300.150.438.1,5.4	ЛМс-45В 300х150-1,5У2
			400	3,82	H0124350746	ЛУ45В.400.150.438.1,5.4	ЛМс-45В 400х150-1,5У2
			500	4,75	H0124350747	ЛУ45В.500.150.438.1,5.4	ЛМс-45В 500х150-1,5У2
			600	5,39	H0124350748	ЛУ45В.600.150.438.1,5.4	ЛМс-45В 600х150-1,5У2
		1	150	1,59	H0129350723	ЛУ45В.150.150.438.1.6	ЛМс-45В 150х150-1,0 AISI 304
			200	1,79	H0129350724	ЛУ45В.200.150.438.1.6	ЛМс-45В 200х150-1,0 AISI 304
			300	2,19	H0129350725	ЛУ45В.300.150.438.1.6	ЛМс-45В 300х150-1,0 AISI 304
			400	2,6	H0129350726	ЛУ45В.400.150.438.1.6	ЛМс-45В 400х150-1,0 AISI 304
			500	3,01	H0129350727	ЛУ45В.500.150.438.1.6	ЛМс-45В 500х150-1,0 AISI 304
			600	3,42	H0129350728	ЛУ45В.600.150.438.1.6	ЛМс-45В 600х150-1,0 AISI 304
		1,5	150	2,23	H0129350743	ЛУ45В.150.150.438.1,5.6	ЛМс-45В 150х150-1,5 AISI 304
			200	2,51	H0129350744	ЛУ45В.200.150.438.1,5.6	ЛМс-45В 200х150-1,5 AISI 304
			300	3,07	H0129350745	ЛУ45В.300.150.438.1,5.6	ЛМс-45В 300х150-1,5 AISI 304
			400	3,64	H0129350746	ЛУ45В.400.150.438.1,5.6	ЛМс-45В 400х150-1,5 AISI 304
			500	4,52	H0129350747	ЛУ45В.500.150.438.1,5.6	ЛМс-45В 500х150-1,5 AISI 304
			600	5,13	H0129350748	ЛУ45В.600.150.438.1,5.6	ЛМс-45В 600х150-1,5 AISI 304

Варианты исполнения:
Горячее цинкование
Сталь оцинкованная по методу Сендзимира
Полимерно-порошковая окраска
Нержавеющая сталь

Пример записи при заказе лотка монтажного углового вертикального длиной 277/438 мм, высотой 150 мм, толщиной 1 мм, шириной 500 мм, полимерно-порошковая окраска:
Лоток монтажный угловой 45 вверх
ЛУ45В.500.150.438.1.4 (артикул Н0124350727)

Внимание! Лотки монтажные угловые изготавливаются толщиной стенки в диапазоне 0,7; 1; 1,2; 1,5; 2 мм

Лоток монтажный угловой вертикальный ЛУ45В (ЛМс-45В), поворот вверх на 45°, борт 200 мм

Высота, H, мм	Длина, E/F, мм	Толщина, S, мм	Ширина, B, мм	Масса, кг	Артикул	Новое наименование	Старое наименование
200	327/473	1	200	2,60	H0121350824	ЛУ45В.200.200.473.1.1	ЛМс-45В 200х200-1,0ц УТ1,5
			300	3,08	H0121350825	ЛУ45В.300.200.473.1.1	ЛМс-45В 300х200-1,0ц УТ1,5
			400	2,70	H0121350826	ЛУ45В.400.200.473.1.1	ЛМс-45В 400х200-1,0ц УТ1,5
			500	4,48	H0121350827	ЛУ45В.500.200.473.1.1	ЛМс-45В 500х200-1,0ц УТ1,5
			600	5,02	H0121350828	ЛУ45В.600.200.473.1.1	ЛМс-45В 600х200-1,0ц УТ1,5
		1,5	200	3,43	H0121350844	ЛУ45В.200.200.473.1,5.1	ЛМс-45В 200х200-1,5ц УТ1,5
			300	4,08	H0121350845	ЛУ45В.300.200.473.1,5.1	ЛМс-45В 300х200-1,5ц УТ1,5
			400	3,57	H0121350846	ЛУ45В.400.200.473.1,5.1	ЛМс-45В 400х200-1,5ц УТ1,5
			500	6,28	H0121350847	ЛУ45В.500.200.473.1,5.1	ЛМс-45В 500х200-1,5ц УТ1,5
			600	7,04	H0121350848	ЛУ45В.600.200.473.1,5.1	ЛМс-45В 600х200-1,5ц УТ1,5
		1	200	2,09	H0122350824	ЛУ45В.200.200.473.1.2	ЛМс-45В 200х200-1,0ц УТ2,5
			300	2,48	H0122350825	ЛУ45В.300.200.473.1.2	ЛМс-45В 300х200-1,0ц УТ2,5
			400	2,17	H0122350826	ЛУ45В.400.200.473.1.2	ЛМс-45В 400х200-1,0ц УТ2,5
			500	3,6	H0122350827	ЛУ45В.500.200.473.1.2	ЛМс-45В 500х200-1,0ц УТ2,5
			600	4,04	H0122350828	ЛУ45В.600.200.473.1.2	ЛМс-45В 600х200-1,0ц УТ2,5
		1,5	200	2,92	H0122350844	ЛУ45В.200.200.473.1,5.2	ЛМс-45В 200х200-1,5ц УТ2,5
			300	3,47	H0122350845	ЛУ45В.300.200.473.1,5.2	ЛМс-45В 300х200-1,5ц УТ2,5
			400	3,04	H0122350846	ЛУ45В.400.200.473.1,5.2	ЛМс-45В 400х200-1,5ц УТ2,5
			500	5,4	H0122350847	ЛУ45В.500.200.473.1,5.2	ЛМс-45В 500х200-1,5ц УТ2,5
			600	6,05	H0122350848	ЛУ45В.600.200.473.1,5.2	ЛМс-45В 600х200-1,5ц УТ2,5
		1	200	2,19	H0124350824	ЛУ45В.200.200.473.1.4	ЛМс-45В 200х200-1,0У2
			300	2,6	H0124350825	ЛУ45В.300.200.473.1.4	ЛМс-45В 300х200-1,0У2
			400	2,28	H0124350826	ЛУ45В.400.200.473.1.4	ЛМс-45В 400х200-1,0У2
			500	3,78	H0124350827	ЛУ45В.500.200.473.1.4	ЛМс-45В 500х200-1,0У2
			600	4,24	H0124350828	ЛУ45В.600.200.473.1.4	ЛМс-45В 600х200-1,0У2
		1,5	200	3,07	H0124350844	ЛУ45В.200.200.473.1,5.4	ЛМс-45В 200х200-1,5У2
			300	3,64	H0124350845	ЛУ45В.300.200.473.1,5.4	ЛМс-45В 300х200-1,5У2
			400	3,19	H0124350846	ЛУ45В.400.200.473.1,5.4	ЛМс-45В 400х200-1,5У2
			500	5,67	H0124350847	ЛУ45В.500.200.473.1,5.4	ЛМс-45В 500х200-1,5У2
			600	6,35	H0124350848	ЛУ45В.600.200.473.1,5.4	ЛМс-45В 600х200-1,5У2
		1	200	2,09	H0129350824	ЛУ45В.200.200.473.1.6	ЛМс-45В 200х200-1,0 AISI 304
			300	2,48	H0129350825	ЛУ45В.300.200.473.1.6	ЛМс-45В 300х200-1,0 AISI 304
			400	2,17	H0129350826	ЛУ45В.400.200.473.1.6	ЛМс-45В 400х200-1,0 AISI 304
			500	3,6	H0129350827	ЛУ45В.500.200.473.1.6	ЛМс-45В 500х200-1,0 AISI 304
			600	4,04	H0129350828	ЛУ45В.600.200.473.1.6	ЛМс-45В 600х200-1,0 AISI 304
		1,5	200	2,92	H0129350844	ЛУ45В.200.200.473.1,5.6	ЛМс-45В 200х200-1,5 AISI 304
			300	3,47	H0129350845	ЛУ45В.300.200.473.1,5.6	ЛМс-45В 300х200-1,5 AISI 304
			400	3,04	H0129350846	ЛУ45В.400.200.473.1,5.6	ЛМс-45В 400х200-1,5 AISI 304
			500	5,4	H0129350847	ЛУ45В.500.200.473.1,5.6	ЛМс-45В 500х200-1,5 AISI 304
			600	6,05	H0129350848	ЛУ45В.600.200.473.1,5.6	ЛМс-45В 600х200-1,5 AISI 304

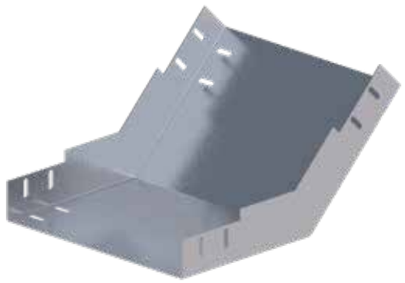

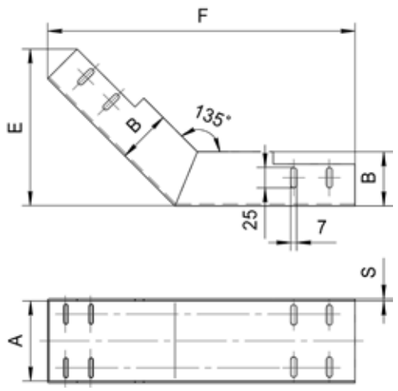

Варианты исполнения:

Горячее цинкование
Сталь оцинкованная по методу Сендзимира
Полимерно-порошковая окраска
Нержавеющая сталь

Пример записи при заказе лотка монтажного углового вертикального длиной 327/473 мм, высотой 200 мм, толщиной 1,5 мм, шириной 600 мм, нержавеющая сталь:
Лоток монтажный угловой 45 вверх ЛУ45В.600.200.473.1,5.6 (артикул H0129350848)

Внимание! Лотки монтажные угловые изготавливаются толщиной стенки в диапазоне 0,7; 1; 1,2; 1,5; 2 мм

Крышка лотка монтажного углового вертикального ЛР45В (ЛМсК-45В)

Длина, E/F, мм	Высота, H, мм	Толщина, S, мм	Ширина, B, мм	Масса, кг	Артикул	Новое наименование	Старое наименование
82/169	10	1	50	0,14	H0121450121	ЛР45В.50.15.169.1.1	ЛМсК-45В 50-1,0ц УТ1,5
			100	0,22	H0121450122	ЛР45В.100.15.169.1.1	ЛМсК-45В 100-1,0ц УТ1,5
			150	0,31	H0121450123	ЛР45В.150.15.169.1.1	ЛМсК-45В 150-1,0ц УТ1,5
			200	0,40	H0121450124	ЛР45В.200.15.169.1.1	ЛМсК-45В 200-1,0ц УТ1,5
			300	0,57	H0121450125	ЛР45В.300.15.169.1.1	ЛМсК-45В 300-1,0ц УТ1,5
			400	0,74	H0121450126	ЛР45В.400.15.169.1.1	ЛМсК-45В 400-1,0ц УТ1,5
			500	0,97	H0121450127	ЛР45В.500.15.169.1.1	ЛМсК-45В 500-1,0ц УТ1,5
			600	1,15	H0121450128	ЛР45В.600.15.169.1.1	ЛМсК-45В 600-1,0ц УТ1,5
	15	1,5	50	0,20	H0121450141	ЛР45В.50.15.169.1,5.1	ЛМсК-45В 50-1,5ц УТ1,5
			100	0,32	H0121450142	ЛР45В.100.15.169.1,5.1	ЛМсК-45В 100-1,5ц УТ1,5
			150	0,44	H0121450143	ЛР45В.150.15.169.1,5.1	ЛМсК-45В 150-1,5ц УТ1,5
			200	0,56	H0121450144	ЛР45В.200.15.169.1,5.1	ЛМсК-45В 200-1,5ц УТ1,5
			300	0,80	H0121450145	ЛР45В.300.15.169.1,5.1	ЛМсК-45В 300-1,5ц УТ1,5
			400	1,04	H0121450146	ЛР45В.400.15.169.1,5.1	ЛМсК-45В 400-1,5ц УТ1,5
			500	1,36	H0121450147	ЛР45В.500.15.169.1,5.1	ЛМсК-45В 500-1,5ц УТ1,5
			600	1,61	H0121450148	ЛР45В.600.15.169.1,5.1	ЛМсК-45В 600-1,5ц УТ1,5
	10	1	50	0,10	H0122450121	ЛР45В.50.10.169.1.2	ЛМсК-45В 50-1,0ц УТ2,5
			100	0,18	H0122450122	ЛР45В.100.10.169.1.2	ЛМсК-45В 100-1,0ц УТ2,5
			150	0,25	H0122450123	ЛР45В.150.10.169.1.2	ЛМсК-45В 150-1,0ц УТ2,5
			200	0,32	H0122450124	ЛР45В.200.10.169.1.2	ЛМсК-45В 200-1,0ц УТ2,5
			300	0,47	H0122450125	ЛР45В.300.10.169.1.2	ЛМсК-45В 300-1,0ц УТ2,5
			400	0,61	H0122450126	ЛР45В.400.10.169.1.2	ЛМсК-45В 400-1,0ц УТ2,5
			500	0,78	H0122450127	ЛР45В.500.15.169.1.2	ЛМсК-45В 500-1,0ц УТ2,5
			600	0,92	H0122450128	ЛР45В.600.15.169.1.2	ЛМсК-45В 600-1,0ц УТ2,5
	15	1,5	50	0,15	H0122450141	ЛР45В.50.10.169.1,5.2	ЛМсК-45В 50-1,5ц УТ2,5
			100	0,25	H0122450142	ЛР45В.100.10.169.1,5.2	ЛМсК-45В 100-1,5ц УТ2,5
			150	0,35	H0122450143	ЛР45В.150.10.169.1,5.2	ЛМсК-45В 150-1,5ц УТ2,5
			200	0,45	H0122450144	ЛР45В.200.10.169.1,5.2	ЛМсК-45В 200-1,5ц УТ2,5
			300	0,65	H0122450145	ЛР45В.300.10.169.1,5.2	ЛМсК-45В 300-1,5ц УТ2,5
			400	0,86	H0122450146	ЛР45В.400.10.169.1,5.2	ЛМсК-45В 400-1,5ц УТ2,5
			500	1,17	H0122450147	ЛР45В.500.15.169.1,5.2	ЛМсК-45В 500-1,5ц УТ2,5
			600	1,38	H0122450148	ЛР45В.600.15.169.1,5.2	ЛМсК-45В 600-1,5ц УТ2,5
	10	1	50	0,11	H0124450121	ЛР45В.50.10.169.1.4	ЛМсК-45В 50-1,0 У2
			100	0,19	H0124450122	ЛР45В.100.10.169.1.4	ЛМсК-45В 100-1,0 У2
			150	0,26	H0124450123	ЛР45В.150.10.169.1.4	ЛМсК-45В 150-1,0 У2
			200	0,34	H0124450124	ЛР45В.200.10.169.1.4	ЛМсК-45В 200-1,0 У2
			300	0,49	H0124450125	ЛР45В.300.10.169.1.4	ЛМсК-45В 300-1,0 У2
			400	0,64	H0124450126	ЛР45В.400.10.169.1.4	ЛМсК-45В 400-1,0 У2
			500	0,82	H0124450127	ЛР45В.500.10.169.1.4	ЛМсК-45В 500-1,0 У2
			600	0,97	H0124450128	ЛР45В.600.10.169.1.4	ЛМсК-45В 600-1,0 У2
	15	1,5	50	0,16	H0124450141	ЛР45В.50.15.169.1,5.4	ЛМсК-45В 50-1,5 У2
			100	0,26	H0124450142	ЛР45В.100.15.169.1,5.4	ЛМсК-45В 100-1,5 У2
			150	0,37	H0124450143	ЛР45В.150.15.169.1,5.4	ЛМсК-45В 150-1,5 У2
			200	0,47	H0124450144	ЛР45В.200.15.169.1,5.4	ЛМсК-45В 200-1,5 У2
			300	0,68	H0124450145	ЛР45В.300.15.169.1,5.4	ЛМсК-45В 300-1,5 У2
			400	0,9	H0124450146	ЛР45В.400.15.169.1,5.4	ЛМсК-45В 400-1,5 У2
			500	1,23	H0124450147	ЛР45В.500.15.169.1,5.4	ЛМсК-45В 500-1,5 У2
			600	1,45	H0124450148	ЛР45В.600.15.169.1,5.4	ЛМсК-45В 600-1,5 У2
	10	1	50	0,1	H0129450121	ЛР45В.50.10.169.1.6	ЛМсК-45В 50-1,0 AISI 304
			100	0,18	H0129450122	ЛР45В.100.10.169.1.6	ЛМсК-45В 100-1,0 AISI 304
			150	0,25	H0129450123	ЛР45В.150.10.169.1.6	ЛМсК-45В 150-1,0 AISI 304
			200	0,32	H0129450124	ЛР45В.200.10.169.1.6	ЛМсК-45В 200-1,0 AISI 304
			300	0,47	H0129450125	ЛР45В.300.10.169.1.6	ЛМсК-45В 300-1,0 AISI 304
			400	0,61	H0129450126	ЛР45В.400.10.169.1.6	ЛМсК-45В 400-1,0 AISI 304
			500	0,78	H0129450127	ЛР45В.500.10.169.1.6	ЛМсК-45В 500-1,0 AISI 304
			600	0,92	H0129450128	ЛР45В.600.10.169.1.6	ЛМсК-45В 600-1,0 AISI 304
	15	1,5	50	0,15	H0129450141	ЛР45В.50.10.169.1,5.6	ЛМсК-45В 50-1,5 AISI 304
			100	0,25	H0129450142	ЛР45В.100.10.169.1,5.6	ЛМсК-45В 100-1,5 AISI 304
			150	0,35	H0129450143	ЛР45В.150.10.169.1,5.6	ЛМсК-45В 150-1,5 AISI 304
			200	0,45	H0129450144	ЛР45В.200.10.169.1,5.6	ЛМсК-45В 200-1,5 AISI 304
			300	0,65	H0129450145	ЛР45В.300.10.169.1,5.6	ЛМсК-45В 300-1,5 AISI 304
			400	0,86	H0129450146	ЛР45В.400.10.169.1,5.6	ЛМсК-45В 400-1,5 AISI 304
			500	1,17	H0129450147	ЛР45В.500.15.169.1,5.6	ЛМсК-45В 500-1,5 AISI 304
			600	1,38	H0129450148	ЛР45В.600.15.169.1,5.6	ЛМсК-45В 600-1,5 AISI 304

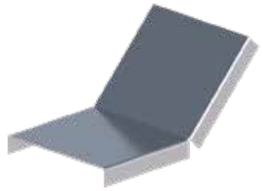

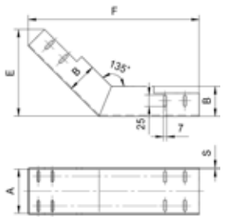

Варианты исполнения:

Горячее цинкование
Сталь оцинкованная по методу Сендзимира
Полимерно-порошковая окраска
Нержавеющая сталь

Пример записи при заказе крышки лотка монтажного углового вертикального длиной 82/169 мм, высотой 15 мм, толщиной 1,5 мм, шириной 600 мм, горячее цинкование:
Крышка лотка монтажного углового 45 вверх ЛР45В.600.15.169.1,5.1 (артикул H0121450148)

Внимание! Лотки монтажные угловые изготавливаются толщиной стенки в диапазоне 0,7; 1; 1,2; 1,5; 2 мм

Лоток монтажный угловой вертикальный ЛУ45Н (ЛМс-45Н), поворот вниз на 45°, борт 50 мм

Высота, H, мм	Длина, E/F, мм	Толщина, S, мм	Ширина, B, мм	Масса, кг	Артикул	Новое наименование	Старое наименование
50	206/382	1	50	0,55	H0121360321	ЛУ45Н.50.50.382.1.1	ЛМс-45Н 50х50-1,0ц УТ1,5
			100	0,75	H0121360322	ЛУ45Н.100.50.382.1.1	ЛМс-45Н 100х50-1,0ц УТ1,5
			150	0,95	H0121360323	ЛУ45Н.150.50.382.1.1	ЛМс-45Н 150х50-1,0ц УТ1,5
			200	1,16	H0121360324	ЛУ45Н.200.50.382.1.1	ЛМс-45Н 200х50-1,0ц УТ1,5
			300	1,57	H0121360325	ЛУ45Н.300.50.382.1.1	ЛМс-45Н 300х50-1,0ц УТ1,5
			400	1,98	H0121360326	ЛУ45Н.400.50.382.1.1	ЛМс-45Н 400х50-1,0ц УТ1,5
			500	2,54	H0121360327	ЛУ45Н.500.50.382.1.1	ЛМс-45Н 500х50-1,0ц УТ1,5
			600	2,98	H0121360328	ЛУ45Н.600.50.382.1.1	ЛМс-45Н 600х50-1,0ц УТ1,5
		1,5	50	0,77	H0121360341	ЛУ45Н.50.50.382.1,5.1	ЛМс-45Н 50х50-1,5ц УТ1,5
			100	1,05	H0121360342	ЛУ45Н.100.50.382.1,5.1	ЛМс-45Н 100х50-1,5ц УТ1,5
			150	1,34	H0121360343	ЛУ45Н.150.50.382.1,5.1	ЛМс-45Н 150х50-1,5ц УТ1,5
			200	1,63	H0121360344	ЛУ45Н.200.50.382.1,5.1	ЛМс-45Н 200х50-1,5ц УТ1,5
			300	2,20	H0121360345	ЛУ45Н.300.50.382.1,5.1	ЛМс-45Н 300х50-1,5ц УТ1,5
			400	2,78	H0121360346	ЛУ45Н.400.50.382.1,5.1	ЛМс-45Н 400х50-1,5ц УТ1,5
			500	3,56	H0121360347	ЛУ45Н.500.50.382.1,5.1	ЛМс-45Н 500х50-1,5ц УТ1,5
			600	4,17	H0121360348	ЛУ45Н.600.50.382.1,5.1	ЛМс-45Н 600х50-1,5ц УТ1,5
		1	50	0,46	H0122360321	ЛУ45Н.50.50.382.1.2	ЛМс-45Н 50х50-1,0ц УТ2,5
			100	0,63	H0122360322	ЛУ45Н.100.50.382.1.2	ЛМс-45Н 100х50-1,0ц УТ2,5
			150	0,80	H0122360323	ЛУ45Н.150.50.382.1.2	ЛМс-45Н 150х50-1,0ц УТ2,5
			200	0,97	H0122360324	ЛУ45Н.200.50.382.1.2	ЛМс-45Н 200х50-1,0ц УТ2,5
			300	1,32	H0122360325	ЛУ45Н.300.50.382.1.2	ЛМс-45Н 300х50-1,0ц УТ2,5
			400	1,66	H0122360326	ЛУ45Н.400.50.382.1.2	ЛМс-45Н 400х50-1,0ц УТ2,5
			500	2,04	H0122360327	ЛУ45Н.500.50.382.1.2	ЛМс-45Н 500х50-1,0ц УТ2,5
			600	2,39	H0122360328	ЛУ45Н.600.50.382.1.2	ЛМс-45Н 600х50-1,0ц УТ2,5
		1,5	50	0,64	H0122360341	ЛУ45Н.50.50.382.1,5.2	ЛМс-45Н 50х50-1,5ц УТ2,5
			100	0,88	H0122360342	ЛУ45Н.100.50.382.1,5.2	ЛМс-45Н 100х50-1,5ц УТ2,5
			150	1,12	H0122360343	ЛУ45Н.150.50.382.1,5.2	ЛМс-45Н 150х50-1,5ц УТ2,5
			200	1,36	H0122360344	ЛУ45Н.200.50.382.1,5.2	ЛМс-45Н 200х50-1,5ц УТ2,5
			300	1,85	H0122360345	ЛУ45Н.300.50.382.1,5.2	ЛМс-45Н 300х50-1,5ц УТ2,5
			400	2,33	H0122360346	ЛУ45Н.400.50.382.1,5.2	ЛМс-45Н 400х50-1,5ц УТ2,5
			500	3,06	H0122360347	ЛУ45Н.500.50.382.1,5.2	ЛМс-45Н 500х50-1,5ц УТ2,5
			600	3,59	H0122360348	ЛУ45Н.600.50.382.1,5.2	ЛМс-45Н 600х50-1,5ц УТ2,5
		1	50	0,48	H0124360321	ЛУ45Н.50.50.382.1.4	ЛМс-45Н 50х50-1,0У2
			100	0,66	H0124360322	ЛУ45Н.100.50.382.1.4	ЛМс-45Н 100х50-1,0У2
			150	0,84	H0124360323	ЛУ45Н.150.50.382.1.4	ЛМс-45Н 150х50-1,0У2
			200	1,02	H0124360324	ЛУ45Н.200.50.382.1.4	ЛМс-45Н 200х50-1,0У2
			300	1,39	H0124360325	ЛУ45Н.300.50.382.1.4	ЛМс-45Н 300х50-1,0У2
			400	1,74	H0124360326	ЛУ45Н.400.50.382.1.4	ЛМс-45Н 400х50-1,0У2
			500	2,14	H0124360327	ЛУ45Н.500.50.382.1.4	ЛМс-45Н 500х50-1,0У2
			600	2,51	H0124360328	ЛУ45Н.600.50.382.1.4	ЛМс-45Н 600х50-1,0У2
		1,5	50	0,67	H0124360341	ЛУ45Н.50.50.382.1,5.4	ЛМс-45Н 50х50-1,5У2
			100	0,92	H0124360342	ЛУ45Н.100.50.382.1,5.4	ЛМс-45Н 100х50-1,5У2
			150	1,18	H0124360343	ЛУ45Н.150.50.382.1,5.4	ЛМс-45Н 150х50-1,5У2
			200	1,43	H0124360344	ЛУ45Н.200.50.382.1,5.4	ЛМс-45Н 200х50-1,5У2
			300	1,94	H0124360345	ЛУ45Н.300.50.382.1,5.4	ЛМс-45Н 300х50-1,5У2
			400	2,45	H0124360346	ЛУ45Н.400.50.382.1,5.4	ЛМс-45Н 400х50-1,5У2
			500	3,21	H0124360347	ЛУ45Н.500.50.382.1,5.4	ЛМс-45Н 500х50-1,5У2
			600	3,77	H0124360348	ЛУ45Н.600.50.382.1,5.4	ЛМс-45Н 600х50-1,5У2
		1	50	0,46	H0129360321	ЛУ45Н.50.50.382.1.6	ЛМс-45Н 50х50-1,0 AISI 304
			100	0,63	H0129360322	ЛУ45Н.100.50.382.1.6	ЛМс-45Н 100х50-1,0 AISI 304
			150	0,8	H0129360323	ЛУ45Н.150.50.382.1.6	ЛМс-45Н 150х50-1,0 AISI 304
			200	0,97	H0129360324	ЛУ45Н.200.50.382.1.6	ЛМс-45Н 200х50-1,0 AISI 304
			300	1,32	H0129360325	ЛУ45Н.300.50.382.1.6	ЛМс-45Н 300х50-1,0 AISI 304
			400	1,66	H0129360326	ЛУ45Н.400.50.382.1.6	ЛМс-45Н 400х50-1,0 AISI 304
			500	2,04	H0129360327	ЛУ45Н.500.50.382.1.6	ЛМс-45Н 500х50-1,0 AISI 304
			600	2,39	H0129360328	ЛУ45Н.600.50.382.1.6	ЛМс-45Н 600х50-1,0 AISI 304
		1,5	50	0,64	H0129360341	ЛУ45Н.50.50.382.1,5.6	ЛМс-45Н 50х50-1,5 AISI 304
			100	0,88	H0129360342	ЛУ45Н.100.50.382.1,5.6	ЛМс-45Н 100х50-1,5 AISI 304
			150	1,12	H0129360343	ЛУ45Н.150.50.382.1,5.6	ЛМс-45Н 150х50-1,5 AISI 304
			200	1,36	H0129360344	ЛУ45Н.200.50.382.1,5.6	ЛМс-45Н 200х50-1,5 AISI 304
			300	1,85	H0129360345	ЛУ45Н.300.50.382.1,5.6	ЛМс-45Н 300х50-1,5 AISI 304
			400	2,33	H0129360346	ЛУ45Н.400.50.382.1,5.6	ЛМс-45Н 400х50-1,5 AISI 304
			500	3,06	H0129360347	ЛУ45Н.500.50.382.1,5.6	ЛМс-45Н 500х50-1,5 AISI 304
			600	3,59	H0129360348	ЛУ45Н.600.50.382.1,5.6	ЛМс-45Н 600х50-1,5 AISI 304

Внимание! Лотки монтажные угловые изготавливаются толщиной стенки в диапазоне 0,7; 1; 1,2; 1,5; 2 мм

Варианты исполнения:

- Горячее цинкование
- Сталь оцинкованная по методу Сендзимира
- Полимерно-порошковая окраска
- Нержавеющая сталь

Пример записи при заказе лотка монтажного углового вертикального длиной 206/382 мм, высотой 50 мм, толщиной 1,5 мм, шириной 600 мм, нержавеющая сталь:
Лоток монтажный угловой 45 вниз
ЛУ45Н.600.50.382.1,5.6 (артикул H0129360348)

Лоток монтажный угловой вертикальный ЛУ45В (ЛМс-45В), поворот вниз на 45°, борт 65-80 мм

Высота, H, мм	Длина, E/F, мм	Толщина, S, мм	Ширина, B, мм	Масса, кг	Артикул	Новое наименование	Старое наименование
65	221/375	1	100	0,85	H0121360422	ЛУ45Н.100.65.375.1.1	ЛМс-45Н 100х65-1,0ц УТ1,5
			150	1,05	H0121360423	ЛУ45Н.150.65.375.1.1	ЛМс-45Н 150х65-1,0ц УТ1,5
			200	1,25	H0121360424	ЛУ45Н.200.65.375.1.1	ЛМс-45Н 200х65-1,0ц УТ1,5
			300	1,65	H0121360425	ЛУ45Н.300.65.375.1.1	ЛМс-45Н 300х65-1,0ц УТ1,5
			400	2,05	H0121360426	ЛУ45Н.400.65.375.1.1	ЛМс-45Н 400х65-1,0ц УТ1,5
			500	2,60	H0121360427	ЛУ45Н.500.65.375.1.1	ЛМс-45Н 500х65-1,0ц УТ1,5
			600	3,02	H0121360428	ЛУ45Н.600.65.375.1.1	ЛМс-45Н 600х65-1,0ц УТ1,5
		1,5	100	1,19	H0121360442	ЛУ45Н.100.65.375.1,5.1	ЛМс-45Н 100х65-1,5ц УТ1,5
			150	1,47	H0121360443	ЛУ45Н.150.65.375.1,5.1	ЛМс-45Н 150х65-1,5ц УТ1,5
			200	1,75	H0121360444	ЛУ45Н.200.65.375.1,5.1	ЛМс-45Н 200х65-1,5ц УТ1,5
			300	2,31	H0121360445	ЛУ45Н.300.65.375.1,5.1	ЛМс-45Н 300х65-1,5ц УТ1,5
			400	2,87	H0121360446	ЛУ45Н.400.65.375.1,5.1	ЛМс-45Н 400х65-1,5ц УТ1,5
			500	3,64	H0121360447	ЛУ45Н.500.65.375.1,5.1	ЛМс-45Н 500х65-1,5ц УТ1,5
			600	4,24	H0121360448	ЛУ45Н.600.65.375.1,5.1	ЛМс-45Н 600х65-1,5ц УТ1,5
		1	100	0,73	H0122360422	ЛУ45Н.100.65.375.1.2	ЛМс-45Н 100х65-1,0ц УТ2,5
			150	0,90	H0122360423	ЛУ45Н.150.65.375.1.2	ЛМс-45Н 150х65-1,0ц УТ2,5
			200	1,08	H0122360424	ЛУ45Н.200.65.375.1.2	ЛМс-45Н 200х65-1,0ц УТ2,5
			300	1,42	H0122360425	ЛУ45Н.300.65.375.1.2	ЛМс-45Н 300х65-1,0ц УТ2,5
			400	1,77	H0122360426	ЛУ45Н.400.65.375.1.2	ЛМс-45Н 400х65-1,0ц УТ2,5
			500	2,09	H0122360427	ЛУ45Н.500.65.375.1.2	ЛМс-45Н 500х65-1,0ц УТ2,5
			600	2,43	H0122360428	ЛУ45Н.600.65.375.1.2	ЛМс-45Н 600х65-1,0ц УТ2,5
		1,5	100	1,03	H0122360442	ЛУ45Н.100.65.375.1,5.2	ЛМс-45Н 100х65-1,5ц УТ2,5
			150	1,26	H0122360443	ЛУ45Н.150.65.375.1,5.2	ЛМс-45Н 150х65-1,5ц УТ2,5
			200	1,51	H0122360444	ЛУ45Н.200.65.375.1,5.2	ЛМс-45Н 200х65-1,5ц УТ2,5
			300	1,99	H0122360445	ЛУ45Н.300.65.375.1,5.2	ЛМс-45Н 300х65-1,5ц УТ2,5
			400	2,48	H0122360446	ЛУ45Н.400.65.375.1,5.2	ЛМс-45Н 400х65-1,5ц УТ2,5
			500	3,13	H0122360447	ЛУ45Н.500.65.375.1,5.2	ЛМс-45Н 500х65-1,5ц УТ2,5
			600	3,64	H0122360448	ЛУ45Н.600.65.375.1,5.2	ЛМс-45Н 600х65-1,5ц УТ2,5
		1	100	0,77	H0124360422	ЛУ45Н.100.65.375.1.4	ЛМс-45Н 100х65-1,0У2
			150	0,95	H0124360423	ЛУ45Н.150.65.375.1.4	ЛМс-45Н 150х65-1,0У2
			200	1,13	H0124360424	ЛУ45Н.200.65.375.1.4	ЛМс-45Н 200х65-1,0У2
			300	1,49	H0124360425	ЛУ45Н.300.65.375.1.4	ЛМс-45Н 300х65-1,0У2
			400	1,86	H0124360426	ЛУ45Н.400.65.375.1.4	ЛМс-45Н 400х65-1,0У2
			500	2,19	H0124360427	ЛУ45Н.500.65.375.1.4	ЛМс-45Н 500х65-1,0У2
			600	2,55	H0124360428	ЛУ45Н.600.65.375.1.4	ЛМс-45Н 600х65-1,0У2
		1,5	100	1,08	H0124360442	ЛУ45Н.100.65.375.1,5.4	ЛМс-45Н 100х65-1,5У2
			150	1,32	H0124360443	ЛУ45Н.150.65.375.1,5.4	ЛМс-45Н 150х65-1,5У2
			200	1,59	H0124360444	ЛУ45Н.200.65.375.1,5.4	ЛМс-45Н 200х65-1,5У2
			300	2,09	H0124360445	ЛУ45Н.300.65.375.1,5.4	ЛМс-45Н 300х65-1,5У2
			400	2,6	H0124360446	ЛУ45Н.400.65.375.1,5.4	ЛМс-45Н 400х65-1,5У2
			500	3,29	H0124360447	ЛУ45Н.500.65.375.1,5.4	ЛМс-45Н 500х65-1,5У2
			600	3,82	H0124360448	ЛУ45Н.600.65.375.1,5.4	ЛМс-45Н 600х65-1,5У2
		1	100	0,73	H0129360422	ЛУ45Н.100.65.375.1.6	ЛМс-45Н 100х65-1,0 AISI 304
			150	0,9	H0129360423	ЛУ45Н.150.65.375.1.6	ЛМс-45Н 150х65-1,0 AISI 304
			200	1,08	H0129360424	ЛУ45Н.200.65.375.1.6	ЛМс-45Н 200х65-1,0 AISI 304
			300	1,42	H0129360425	ЛУ45Н.300.65.375.1.6	ЛМс-45Н 300х65-1,0 AISI 304
			400	1,77	H0129360426	ЛУ45Н.400.65.375.1.6	ЛМс-45Н 400х65-1,0 AISI 304
			500	2,09	H0129360427	ЛУ45Н.500.65.375.1.6	ЛМс-45Н 500х65-1,0 AISI 304
			600	2,43	H0129360428	ЛУ45Н.600.65.375.1.6	ЛМс-45Н 600х65-1,0 AISI 304
		1,5	100	1,03	H0129360442	ЛУ45Н.100.65.375.1,5.6	ЛМс-45Н 100х65-1,5 AISI 304
			150	1,26	H0129360443	ЛУ45Н.150.65.375.1,5.6	ЛМс-45Н 150х65-1,5 AISI 304
			200	1,51	H0129360444	ЛУ45Н.200.65.375.1,5.6	ЛМс-45Н 200х65-1,5 AISI 304
			300	1,99	H0129360445	ЛУ45Н.300.65.375.1,5.6	ЛМс-45Н 300х65-1,5 AISI 304
			400	2,48	H0129360446	ЛУ45Н.400.65.375.1,5.6	ЛМс-45Н 400х65-1,5 AISI 304
			500	3,13	H0129360447	ЛУ45Н.500.65.375.1,5.6	ЛМс-45Н 500х65-1,5 AISI 304
			600	3,64	H0129360448	ЛУ45Н.600.65.375.1,5.6	ЛМс-45Н 600х65-1,5 AISI 304
80	236/362	1	100	0,93	H0121360522	ЛУ45Н.100.80.362.1.1	ЛМс-45Н 100х80-1,0ц УТ1,5
			150	1,12	H0121360523	ЛУ45Н.150.80.362.1.1	ЛМс-45Н 150х80-1,0ц УТ1,5
			200	1,32	H0121360524	ЛУ45Н.200.80.362.1.1	ЛМс-45Н 200х80-1,0ц УТ1,5
			300	1,71	H0121360525	ЛУ45Н.300.80.362.1.1	ЛМс-45Н 300х80-1,0ц УТ1,5
			400	2,10	H0121360526	ЛУ45Н.400.80.362.1.1	ЛМс-45Н 400х80-1,0ц УТ1,5
			500	2,64	H0121360527	ЛУ45Н.500.80.362.1.1	ЛМс-45Н 500х80-1,0ц УТ1,5
			600	3,06	H0121360528	ЛУ45Н.600.80.362.1.1	ЛМс-45Н 600х80-1,0ц УТ1,5

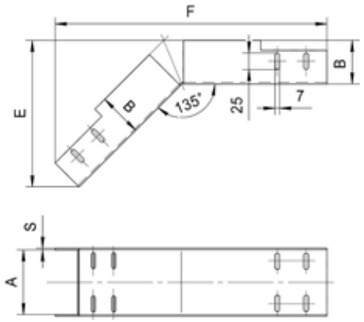

Внимание! Лотки монтажные угловые изготавливаются толщиной стенки в диапазоне 0,7; 1; 1,2; 1,5; 2 мм

Лоток монтажный угловой вертикальный ЛУ45Н (ЛМс-45Н), поворот вниз на 45°, борт 80-100 мм

Высота, H, мм	Длина, E/F, мм	Толщина, S, мм	Ширина, B, мм	Масса, кг	Артикул	Новое наименование	Старое наименование
80	236/362	1,5	100	1,31	H0121360542	ЛУ45Н.100.80.362.1,5.1	ЛМс-45Н 100х80-1,5ц УТ1,5
			150	1,58	H0121360543	ЛУ45Н.150.80.362.1,5.1	ЛМс-45Н 150х80-1,5ц УТ1,5
			200	1,86	H0121360544	ЛУ45Н.200.80.362.1,5.1	ЛМс-45Н 200х80-1,5ц УТ1,5
			300	2,40	H0121360545	ЛУ45Н.300.80.362.1,5.1	ЛМс-45Н 300х80-1,5ц УТ1,5
			400	2,95	H0121360546	ЛУ45Н.400.80.362.1,5.1	ЛМс-45Н 400х80-1,5ц УТ1,5
			500	3,7	H0121360547	ЛУ45Н.500.80.362.1,5.1	ЛМс-45Н 500х80-1,5ц УТ1,5
			600	4,29	H0121360548	ЛУ45Н.600.80.362.1,5.1	ЛМс-45Н 600х80-1,5ц УТ1,5
		1	100	0,84	H0122360522	ЛУ45Н.100.80.362.1.2	ЛМс-45Н 100х80-1,0ц УТ2,5
			150	1,01	H0122360523	ЛУ45Н.150.80.362.1.2	ЛМс-45Н 150х80-1,0ц УТ2,5
			200	1,18	H0122360524	ЛУ45Н.200.80.362.1.2	ЛМс-45Н 200х80-1,0ц УТ2,5
			300	1,53	H0122360525	ЛУ45Н.300.80.362.1.2	ЛМс-45Н 300х80-1,0ц УТ2,5
			400	1,87	H0122360526	ЛУ45Н.400.80.362.1.2	ЛМс-45Н 400х80-1,0ц УТ2,5
			500	2,12	H0122360527	ЛУ45Н.500.80.362.1.2	ЛМс-45Н 500х80-1,0ц УТ2,5
			600	2,46	H0122360528	ЛУ45Н.600.80.362.1.2	ЛМс-45Н 600х80-1,0ц УТ2,5
		1,5	100	1,17	H0122360542	ЛУ45Н.100.80.362.1,5.2	ЛМс-45Н 100х80-1,5ц УТ2,5
			150	1,41	H0122360543	ЛУ45Н.150.80.362.1,5.2	ЛМс-45Н 150х80-1,5ц УТ2,5
			200	1,65	H0122360544	ЛУ45Н.200.80.362.1,5.2	ЛМс-45Н 200х80-1,5ц УТ2,5
			300	2,14	H0122360545	ЛУ45Н.300.80.362.1,5.2	ЛМс-45Н 300х80-1,5ц УТ2,5
			400	2,62	H0122360546	ЛУ45Н.400.80.362.1,5.2	ЛМс-45Н 400х80-1,5ц УТ2,5
			500	3,18	H0122360547	ЛУ45Н.500.80.362.1,5.2	ЛМс-45Н 500х80-1,5ц УТ2,5
			600	3,69	H0122360548	ЛУ45Н.600.80.362.1,5.2	ЛМс-45Н 600х80-1,5ц УТ2,5
		1	100	0,88	H0124360522	ЛУ45Н.100.80.362.1.4	ЛМс-45Н 100х80-1,0У2
			150	1,06	H0124360523	ЛУ45Н.150.80.362.1.4	ЛМс-45Н 150х80-1,0У2
			200	1,24	H0124360524	ЛУ45Н.200.80.362.1.4	ЛМс-45Н 200х80-1,0У2
			300	1,61	H0124360525	ЛУ45Н.300.80.362.1.4	ЛМс-45Н 300х80-1,0У2
			400	1,96	H0124360526	ЛУ45Н.400.80.362.1.4	ЛМс-45Н 400х80-1,0У2
			500	2,23	H0124360527	ЛУ45Н.500.80.362.1.4	ЛМс-45Н 500х80-1,0У2
			600	2,58	H0124360528	ЛУ45Н.600.80.362.1.4	ЛМс-45Н 600х80-1,0У2
		1,5	100	1,23	H0124360542	ЛУ45Н.100.80.362.1,5.4	ЛМс-45Н 100х80-1,5У2
			150	1,48	H0124360543	ЛУ45Н.150.80.362.1,5.4	ЛМс-45Н 150х80-1,5У2
			200	1,73	H0124360544	ЛУ45Н.200.80.362.1,5.4	ЛМс-45Н 200х80-1,5У2
			300	2,25	H0124360545	ЛУ45Н.300.80.362.1,5.4	ЛМс-45Н 300х80-1,5У2
			400	2,75	H0124360546	ЛУ45Н.400.80.362.1,5.4	ЛМс-45Н 400х80-1,5У2
			500	3,34	H0124360547	ЛУ45Н.500.80.362.1,5.4	ЛМс-45Н 500х80-1,5У2
			600	3,87	H0124360548	ЛУ45Н.600.80.362.1,5.4	ЛМс-45Н 600х80-1,5У2
		1	100	0,84	H0129360522	ЛУ45Н.100.80.362.1.6	ЛМс-45Н 100х80-1,0 AISI 304
			150	1,01	H0129360523	ЛУ45Н.150.80.362.1.6	ЛМс-45Н 150х80-1,0 AISI 304
			200	1,18	H0129360524	ЛУ45Н.200.80.362.1.6	ЛМс-45Н 200х80-1,0 AISI 304
			300	1,53	H0129360525	ЛУ45Н.300.80.362.1.6	ЛМс-45Н 300х80-1,0 AISI 304
			400	1,87	H0129360526	ЛУ45Н.400.80.362.1.6	ЛМс-45Н 400х80-1,0 AISI 304
			500	2,12	H0129360527	ЛУ45Н.500.80.362.1.6	ЛМс-45Н 500х80-1,0 AISI 304
			600	2,46	H0129360528	ЛУ45Н.600.80.362.1.6	ЛМс-45Н 600х80-1,0 AISI 304
		1,5	100	1,17	H0129360542	ЛУ45Н.100.80.362.1,5.6	ЛМс-45Н 100х80-1,5 AISI 304
			150	1,41	H0129360543	ЛУ45Н.150.80.362.1,5.6	ЛМс-45Н 150х80-1,5 AISI 304
			200	1,65	H0129360544	ЛУ45Н.200.80.362.1,5.6	ЛМс-45Н 200х80-1,5 AISI 304
			300	2,14	H0129360545	ЛУ45Н.300.80.362.1,5.6	ЛМс-45Н 300х80-1,5 AISI 304
			400	2,62	H0129360546	ЛУ45Н.400.80.362.1,5.6	ЛМс-45Н 400х80-1,5 AISI 304
			500	3,18	H0129360547	ЛУ45Н.500.80.362.1,5.6	ЛМс-45Н 500х80-1,5 AISI 304
			600	3,69	H0129360548	ЛУ45Н.600.80.362.1,5.6	ЛМс-45Н 600х80-1,5 AISI 304
100	256/347	1	100	1,04	H0121360622	ЛУ45Н.100.100.347.1.1	ЛМс-45Н 100х100-1,0ц УТ1,5
			150	1,23	H0121360623	ЛУ45Н.150.100.347.1.1	ЛМс-45Н 150х100-1,0ц УТ1,5
			200	1,42	H0121360624	ЛУ45Н.200.100.347.1.1	ЛМс-45Н 200х100-1,0ц УТ1,5
			300	1,80	H0121360625	ЛУ45Н.300.100.347.1.1	ЛМс-45Н 300х100-1,0ц УТ1,5
			400	2,17	H0121360626	ЛУ45Н.400.100.347.1.1	ЛМс-45Н 400х100-1,0ц УТ1,5
			500	2,69	H0121360627	ЛУ45Н.500.100.347.1.1	ЛМс-45Н 500х100-1,0ц УТ1,5
			600	3,09	H0121360628	ЛУ45Н.600.100.347.1.1	ЛМс-45Н 600х100-1,0ц УТ1,5
		1,5	100	1,46	H0121360642	ЛУ45Н.100.100.347.1,5.1	ЛМс-45Н 100х100-1,5ц УТ1,5
			150	1,73	H0121360643	ЛУ45Н.150.100.347.1,5.1	ЛМс-45Н 150х100-1,5ц УТ1,5
			200	1,99	H0121360644	ЛУ45Н.200.100.347.1,5.1	ЛМс-45Н 200х100-1,5ц УТ1,5
			300	2,51	H0121360645	ЛУ45Н.300.100.347.1,5.1	ЛМс-45Н 300х100-1,5ц УТ1,5
			400	3,04	H0121360646	ЛУ45Н.400.100.347.1,5.1	ЛМс-45Н 400х100-1,5ц УТ1,5
			500	3,78	H0121360647	ЛУ45Н.500.100.347.1,5.1	ЛМс-45Н 500х100-1,5ц УТ1,5
			600	4,34	H0121360648	ЛУ45Н.600.100.347.1,5.1	ЛМс-45Н 600х100-1,5ц УТ1,5
		1	100	0,97	H0122360622	ЛУ45Н.100.100.347.1.2	ЛМс-45Н 100х100-1,0ц УТ2,5
			150	1,15	H0122360623	ЛУ45Н.150.100.347.1.2	ЛМс-45Н 150х100-1,0ц УТ2,5
			200	1,32	H0122360624	ЛУ45Н.200.100.347.1.2	ЛМс-45Н 200х100-1,0ц УТ2,5
			300	1,66	H0122360625	ЛУ45Н.300.100.347.1.2	ЛМс-45Н 300х100-1,0ц УТ2,5
			400	2,01	H0122360626	ЛУ45Н.400.100.347.1.2	ЛМс-45Н 400х100-1,0ц УТ2,5
			500	2,16	H0122360627	ЛУ45Н.500.100.347.1.2	ЛМс-45Н 500х100-1,0ц УТ2,5
			600	2,49	H0122360628	ЛУ45Н.600.100.347.1.2	ЛМс-45Н 600х100-1,0ц УТ2,5
		1,5	100	1,36	H0122360642	ЛУ45Н.100.100.347.1,5.2	ЛМс-45Н 100х100-1,5ц УТ2,5
			150	1,60	H0122360643	ЛУ45Н.150.100.347.1,5.2	ЛМс-45Н 150х100-1,5ц УТ2,5
			200	1,85	H0122360644	ЛУ45Н.200.100.347.1,5.2	ЛМс-45Н 200х100-1,5ц УТ2,5
			300	2,33	H0122360645	ЛУ45Н.300.100.347.1,5.2	ЛМс-45Н 300х100-1,5ц УТ2,5
			400	2,81	H0122360646	ЛУ45Н.400.100.347.1,5.2	ЛМс-45Н 400х100-1,5ц УТ2,5
			500	3,25	H0122360647	ЛУ45Н.500.100.347.1,5.2	ЛМс-45Н 500х100-1,5ц УТ2,5
			600	3,73	H0122360648	ЛУ45Н.600.100.347.1,5.2	ЛМс-45Н 600х100-1,5ц УТ2,5

Варианты исполнения:

Горячее цинкование
Сталь оцинкованная по методу Сендзимира
Полимерно-порошковая окраска
Нержавеющая сталь

Пример записи при заказе лотка монтажного углового вертикального длиной 256/347 мм, высотой 100 мм, толщиной 1,5 мм, шириной 600 мм, сталь оцинкованная по методу Сендзимира: **Лоток монтажный угловой 45 вниз ЛУ45Н.600.100.347.1,5.2 (артикул Н0122360648)**

Внимание! Лотки монтажные угловые изготавливаются толщиной стенки в диапазоне 0,7; 1; 1,2; 1,5; 2 мм

Лоток монтажный угловой вертикальный ЛУ45Н (ЛМс-45Н), поворот вниз на 45°, борт 100-150 мм

Высота, H, мм	Длина, E/F, мм	Толщина, S, мм	Ширина, B, мм	Масса, кг	Артикул	Новое наименование	Старое наименование
100	256/347	1	100	1,02	H0124360622	ЛУ45Н.100.100.347.1.4	ЛМс-45Н 100х100-1,0У2
			150	1,21	H0124360623	ЛУ45Н.150.100.347.1.4	ЛМс-45Н 150х100-1,0У2
			200	1,39	H0124360624	ЛУ45Н.200.100.347.1.4	ЛМс-45Н 200х100-1,0У2
			300	1,74	H0124360625	ЛУ45Н.300.100.347.1.4	ЛМс-45Н 300х100-1,0У2
			400	2,11	H0124360626	ЛУ45Н.400.100.347.1.4	ЛМс-45Н 400х100-1,0У2
			500	2,27	H0124360627	ЛУ45Н.500.100.347.1.4	ЛМс-45Н 500х100-1,0У2
			600	2,61	H0124360628	ЛУ45Н.600.100.347.1.4	ЛМс-45Н 600х100-1,0У2
		1,5	100	1,43	H0124360642	ЛУ45Н.100.100.347.1,5.4	ЛМс-45Н 100х100-1,5У2
			150	1,68	H0124360643	ЛУ45Н.150.100.347.1,5.4	ЛМс-45Н 150х100-1,5У2
			200	1,94	H0124360644	ЛУ45Н.200.100.347.1,5.4	ЛМс-45Н 200х100-1,5У2
			300	2,45	H0124360645	ЛУ45Н.300.100.347.1,5.4	ЛМс-45Н 300х100-1,5У2
			400	2,95	H0124360646	ЛУ45Н.400.100.347.1,5.4	ЛМс-45Н 400х100-1,5У2
			500	3,41	H0124360647	ЛУ45Н.500.100.347.1,5.4	ЛМс-45Н 500х100-1,5У2
			600	3,92	H0124360648	ЛУ45Н.600.100.347.1,5.4	ЛМс-45Н 600х100-1,5У2
		1	100	0,97	H0129360622	ЛУ45Н.100.100.347.1.6	ЛМс-45Н 100х100-1,0 AISI 304
			150	1,15	H0129360623	ЛУ45Н.150.100.347.1.6	ЛМс-45Н 150х100-1,0 AISI 304
			200	1,32	H0129360624	ЛУ45Н.200.100.347.1.6	ЛМс-45Н 200х100-1,0 AISI 304
			300	1,66	H0129360625	ЛУ45Н.300.100.347.1.6	ЛМс-45Н 300х100-1,0 AISI 304
			400	2,01	H0129360626	ЛУ45Н.400.100.347.1.6	ЛМс-45Н 400х100-1,0 AISI 304
			500	2,16	H0129360627	ЛУ45Н.500.100.347.1.6	ЛМс-45Н 500х100-1,0 AISI 304
			600	2,49	H0129360628	ЛУ45Н.600.100.347.1.6	ЛМс-45Н 600х100-1,0 AISI 304
		1,5	100	1,36	H0129360642	ЛУ45Н.100.100.347.1,5.6	ЛМс-45Н 100х100-1,5 AISI 304
			150	1,6	H0129360643	ЛУ45Н.150.100.347.1,5.6	ЛМс-45Н 150х100-1,5 AISI 304
			200	1,85	H0129360644	ЛУ45Н.200.100.347.1,5.6	ЛМс-45Н 200х100-1,5 AISI 304
			300	2,33	H0129360645	ЛУ45Н.300.100.347.1,5.6	ЛМс-45Н 300х100-1,5 AISI 304
			400	2,81	H0129360646	ЛУ45Н.400.100.347.1,5.6	ЛМс-45Н 400х100-1,5 AISI 304
			500	3,25	H0129360647	ЛУ45Н.500.100.347.1,5.6	ЛМс-45Н 500х100-1,5 AISI 304
			600	3,73	H0129360648	ЛУ45Н.600.100.347.1,5.6	ЛМс-45Н 600х100-1,5 AISI 304
150	306/408	1	150	1,52	H0121360723	ЛУ45Н.150.150.408.1.1	ЛМс-45Н 150х150-1,0ц УТ1,5
			200	1,70	H0121360724	ЛУ45Н.200.150.408.1.1	ЛМс-45Н 200х150-1,0ц УТ1,5
			300	2,05	H0121360725	ЛУ45Н.300.150.408.1.1	ЛМс-45Н 300х150-1,0ц УТ1,5
			400	2,41	H0121360726	ЛУ45Н.400.150.408.1.1	ЛМс-45Н 400х150-1,0ц УТ1,5
			500	2,76	H0121360727	ЛУ45Н.500.150.408.1.1	ЛМс-45Н 500х150-1,0ц УТ1,5
			600	3,12	H0121360728	ЛУ45Н.600.150.408.1.1	ЛМс-45Н 600х150-1,0ц УТ1,5
		1,5	150	2,01	H0121360743	ЛУ45Н.150.150.408.1,5.1	ЛМс-45Н 150х150-1,5ц УТ1,5
			200	2,24	H0121360744	ЛУ45Н.200.150.408.1,5.1	ЛМс-45Н 200х150-1,5ц УТ1,5
			300	2,71	H0121360745	ЛУ45Н.300.150.408.1,5.1	ЛМс-45Н 300х150-1,5ц УТ1,5
			400	3,18	H0121360746	ЛУ45Н.400.150.408.1,5.1	ЛМс-45Н 400х150-1,5ц УТ1,5
			500	3,88	H0121360747	ЛУ45Н.500.150.408.1,5.1	ЛМс-45Н 500х150-1,5ц УТ1,5
			600	4,37	H0121360748	ЛУ45Н.600.150.408.1,5.1	ЛМс-45Н 600х150-1,5ц УТ1,5
		1	150	1,22	H0122360723	ЛУ45Н.150.150.408.1.2	ЛМс-45Н 150х150-1,0ц УТ2,5
			200	1,36	H0122360724	ЛУ45Н.200.150.408.1.2	ЛМс-45Н 200х150-1,0ц УТ2,5
			300	1,65	H0122360725	ЛУ45Н.300.150.408.1.2	ЛМс-45Н 300х150-1,0ц УТ2,5
			400	1,94	H0122360726	ЛУ45Н.400.150.408.1.2	ЛМс-45Н 400х150-1,0ц УТ2,5
			500	2,22	H0122360727	ЛУ45Н.500.150.408.1.2	ЛМс-45Н 500х150-1,0ц УТ2,5
			600	2,51	H0122360728	ЛУ45Н.600.150.408.1.2	ЛМс-45Н 600х150-1,0ц УТ2,5
		1,5	150	1,71	H0122360743	ЛУ45Н.150.150.408.1,5.2	ЛМс-45Н 150х150-1,5ц УТ2,5
			200	1,91	H0122360744	ЛУ45Н.200.150.408.1,5.2	ЛМс-45Н 200х150-1,5ц УТ2,5
			300	2,31	H0122360745	ЛУ45Н.300.150.408.1,5.2	ЛМс-45Н 300х150-1,5ц УТ2,5
			400	2,71	H0122360746	ЛУ45Н.400.150.408.1,5.2	ЛМс-45Н 400х150-1,5ц УТ2,5
			500	3,33	H0122360747	ЛУ45Н.500.150.408.1,5.2	ЛМс-45Н 500х150-1,5ц УТ2,5
			600	3,76	H0122360748	ЛУ45Н.600.150.408.1,5.2	ЛМс-45Н 600х150-1,5ц УТ2,5
		1	150	1,28	H0124360723	ЛУ45Н.150.150.408.1.4	ЛМс-45Н 150х150-1,0У2
			200	1,43	H0124360724	ЛУ45Н.200.150.408.1.4	ЛМс-45Н 200х150-1,0У2
			300	1,73	H0124360725	ЛУ45Н.300.150.408.1.4	ЛМс-45Н 300х150-1,0У2
			400	2,04	H0124360726	ЛУ45Н.400.150.408.1.4	ЛМс-45Н 400х150-1,0У2
			500	2,33	H0124360727	ЛУ45Н.500.150.408.1.4	ЛМс-45Н 500х150-1,0У2
			600	2,64	H0124360728	ЛУ45Н.600.150.408.1.4	ЛМс-45Н 600х150-1,0У2
		1,5	150	1,8	H0124360743	ЛУ45Н.150.150.408.1,5.4	ЛМс-45Н 150х150-1,5У2
			200	2,01	H0124360744	ЛУ45Н.200.150.408.1,5.4	ЛМс-45Н 200х150-1,5У2
			300	2,43	H0124360745	ЛУ45Н.300.150.408.1,5.4	ЛМс-45Н 300х150-1,5У2
			400	2,85	H0124360746	ЛУ45Н.400.150.408.1,5.4	ЛМс-45Н 400х150-1,5У2
			500	3,5	H0124360747	ЛУ45Н.500.150.408.1,5.4	ЛМс-45Н 500х150-1,5У2
			600	3,95	H0124360748	ЛУ45Н.600.150.408.1,5.4	ЛМс-45Н 600х150-1,5У2
		1	150	1,22	H0129360723	ЛУ45Н.150.150.408.1.6	ЛМс-45Н 150х150-1,0 AISI 304
			200	1,36	H0129360724	ЛУ45Н.200.150.408.1.6	ЛМс-45Н 200х150-1,0 AISI 304
			300	1,65	H0129360725	ЛУ45Н.300.150.408.1.6	ЛМс-45Н 300х150-1,0 AISI 304
			400	1,94	H0129360726	ЛУ45Н.400.150.408.1.6	ЛМс-45Н 400х150-1,0 AISI 304
			500	2,22	H0129360727	ЛУ45Н.500.150.408.1.6	ЛМс-45Н 500х150-1,0 AISI 304
			600	2,51	H0129360728	ЛУ45Н.600.150.408.1.6	ЛМс-45Н 600х150-1,0 AISI 304
		1,5	150	1,71	H0129360743	ЛУ45Н.150.150.408.1,5.6	ЛМс-45Н 150х150-1,5 AISI 304
			200	1,91	H0129360744	ЛУ45Н.200.150.408.1,5.6	ЛМс-45Н 200х150-1,5 AISI 304
			300	2,31	H0129360745	ЛУ45Н.300.150.408.1,5.6	ЛМс-45Н 300х150-1,5 AISI 304
			400	2,71	H0129360746	ЛУ45Н.400.150.408.1,5.6	ЛМс-45Н 400х150-1,5 AISI 304
			500	3,33	H0129360747	ЛУ45Н.500.150.408.1,5.6	ЛМс-45Н 500х150-1,5 AISI 304
			600	3,76	H0129360748	ЛУ45Н.600.150.408.1,5.6	ЛМс-45Н 600х150-1,5 AISI 304

Варианты исполнения:

Горячее цинкование
Сталь оцинкованная по методу Сендзимира
Полимерно-порошковая окраска
Нержавеющая сталь

Пример записи при заказе лотка монтажного углового вертикального длиной 306/408 мм, высотой 150 мм, толщиной 1 мм, шириной 150 мм, полимерно-порошковая окраска: **Лоток монтажный угловой 45 вниз ЛУ45Н.150.150.408.1.4 (артикул Н0124360723)**

Внимание! Лотки монтажные угловые изготавливаются толщиной стенки в диапазоне 0,7; 1; 1,2; 1,5; 2 мм

Лоток монтажный угловой вертикальный ЛУ45Н (ЛМс-45Н), поворот вниз на 45°, борт 200 мм

Высота, H, мм	Длина, E/F, мм	Толщина, S, мм	Ширина, B, мм	Масса, кг	Артикул	Новое наименование	Старое наименование
200	356/409	1	200	1,82	H0121360824	ЛУ45Н.200.200.409.1.1	ЛМс-45Н 200х200-1,0ц УТ1,5
			300	2,13	H0121360825	ЛУ45Н.300.200.409.1.1	ЛМс-45Н 300х200-1,0ц УТ1,5
			400	2,45	H0121360826	ЛУ45Н.400.200.409.1.1	ЛМс-45Н 400х200-1,0ц УТ1,5
			500	2,76	H0121360827	ЛУ45Н.500.200.409.1.1	ЛМс-45Н 500х200-1,0ц УТ1,5
			600	3,08	H0121360828	ЛУ45Н.600.200.409.1.1	ЛМс-45Н 600х200-1,0ц УТ1,5
		1,5	200	2,41	H0121360844	ЛУ45Н.200.200.409.1,5.1	ЛМс-45Н 200х200-1,5ц УТ1,5
			300	2,82	H0121360845	ЛУ45Н.300.200.409.1,5.1	ЛМс-45Н 300х200-1,5ц УТ1,5
			400	3,24	H0121360846	ЛУ45Н.400.200.409.1,5.1	ЛМс-45Н 400х200-1,5ц УТ1,5
			500	3,88	H0121360847	ЛУ45Н.500.200.409.1,5.1	ЛМс-45Н 500х200-1,5ц УТ1,5
			600	4,32	H0121360848	ЛУ45Н.600.200.409.1,5.1	ЛМс-45Н 600х200-1,5ц УТ1,5
		1	200	1,46	H0122360824	ЛУ45Н.200.200.409.1.2	ЛМс-45Н 200х200-1,0ц УТ2,5
			300	1,71	H0122360825	ЛУ45Н.300.200.409.1.2	ЛМс-45Н 300х200-1,0ц УТ2,5
			400	1,97	H0122360826	ЛУ45Н.400.200.409.1.2	ЛМс-45Н 400х200-1,0ц УТ2,5
			500	2,22	H0122360827	ЛУ45Н.500.200.409.1.2	ЛМс-45Н 500х200-1,0ц УТ2,5
			600	2,48	H0122360828	ЛУ45Н.600.200.409.1.2	ЛМс-45Н 600х200-1,0ц УТ2,5
		1,5	200	2,05	H0122360844	ЛУ45Н.200.200.409.1,5.2	ЛМс-45Н 200х200-1,5ц УТ2,5
			300	2,40	H0122360845	ЛУ45Н.300.200.409.1,5.2	ЛМс-45Н 300х200-1,5ц УТ2,5
			400	2,76	H0122360846	ЛУ45Н.400.200.409.1,5.2	ЛМс-45Н 400х200-1,5ц УТ2,5
			500	3,33	H0122360847	ЛУ45Н.500.200.409.1,5.2	ЛМс-45Н 500х200-1,5ц УТ2,5
			600	3,72	H0122360848	ЛУ45Н.600.200.409.1,5.2	ЛМс-45Н 600х200-1,5ц УТ2,5
		1	200	1,53	H0124360824	ЛУ45Н.200.200.409.1.4	ЛМс-45Н 200х200-1,0У2
			300	1,8	H0124360825	ЛУ45Н.300.200.409.1.4	ЛМс-45Н 300х200-1,0У2
			400	2,07	H0124360826	ЛУ45Н.400.200.409.1.4	ЛМс-45Н 400х200-1,0У2
			500	2,33	H0124360827	ЛУ45Н.500.200.409.1.4	ЛМс-45Н 500х200-1,0У2
			600	2,6	H0124360828	ЛУ45Н.600.200.409.1.4	ЛМс-45Н 600х200-1,0У2
		1,5	200	2,15	H0124360844	ЛУ45Н.200.200.409.1,5.4	ЛМс-45Н 200х200-1,5У2
			300	2,52	H0124360845	ЛУ45Н.300.200.409.1,5.4	ЛМс-45Н 300х200-1,5У2
			400	2,9	H0124360846	ЛУ45Н.400.200.409.1,5.4	ЛМс-45Н 400х200-1,5У2
			500	3,5	H0124360847	ЛУ45Н.500.200.409.1,5.4	ЛМс-45Н 500х200-1,5У2
			600	3,91	H0124360848	ЛУ45Н.600.200.409.1,5.4	ЛМс-45Н 600х200-1,5У2
		1	200	1,46	H0129360824	ЛУ45Н.200.200.409.1.6	ЛМс-45Н 200х200-1,0 AISI 304
			300	1,71	H0129360825	ЛУ45Н.300.200.409.1.6	ЛМс-45Н 300х200-1,0 AISI 304
			400	1,97	H0129360826	ЛУ45Н.400.200.409.1.6	ЛМс-45Н 400х200-1,0 AISI 304
			500	2,22	H0129360827	ЛУ45Н.500.200.409.1.6	ЛМс-45Н 500х200-1,0 AISI 304
			600	2,48	H0129360828	ЛУ45Н.600.200.409.1.6	ЛМс-45Н 600х200-1,0 AISI 304
		1,5	200	2,05	H0129360844	ЛУ45Н.200.200.409.1,5.6	ЛМс-45Н 200х200-1,5 AISI 304
			300	2,4	H0129360845	ЛУ45Н.300.200.409.1,5.6	ЛМс-45Н 300х200-1,5 AISI 304
			400	2,76	H0129360846	ЛУ45Н.400.200.409.1,5.6	ЛМс-45Н 400х200-1,5 AISI 304
			500	3,33	H0129360847	ЛУ45Н.500.200.409.1,5.6	ЛМс-45Н 500х200-1,5 AISI 304
			600	3,72	H0129360848	ЛУ45Н.600.200.409.1,5.6	ЛМс-45Н 600х200-1,5 AISI 304

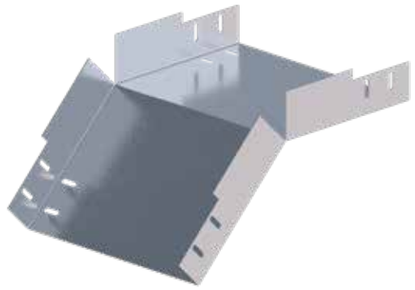

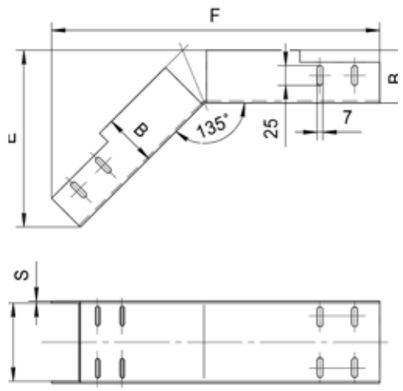

Варианты исполнения:

Горячее цинкование
Сталь оцинкованная по методу Сендзимира
Полимерно-порошковая окраска
Нержавеющая сталь

Пример записи при заказе лотка монтажного углового вертикального длиной 356/409 мм, высотой 200 мм, толщиной 1,5 мм, шириной 600 мм, нержавеющая сталь:
Лоток монтажный угловой 45 вниз ЛУ45Н.600.200.409.1,5.6 (артикул Н0129360848)

Внимание! Лотки монтажные угловые изготавливаются толщиной стенки в диапазоне 0,7; 1; 1,2; 1,5; 2 мм

Крышка лотка монтажного углового вертикального ЛР45Н (ЛМсК-45Н)

Длина, E/F, мм	Высота, H, мм	Толщина, S, мм	Ширина, B, мм	Масса, кг	Артикул	Новое наименование	Старое наименование
114/250	10	1	50	0,22	H0121460121	ЛР45Н.50.15.250.1.1	ЛМсК-45Н 50-1,0ц УТ1,5
			100	0,35	H0121460122	ЛР45Н.100.15.250.1.1	ЛМсК-45Н 100-1,0ц УТ1,5
			150	0,48	H0121460123	ЛР45Н.150.15.250.1.1	ЛМсК-45Н 150-1,0ц УТ1,5
			200	0,62	H0121460124	ЛР45Н.200.15.250.1.1	ЛМсК-45Н 200-1,0ц УТ1,5
			300	0,88	H0121460125	ЛР45Н.300.15.250.1.1	ЛМсК-45Н 300-1,0ц УТ1,5
			400	1,15	H0121460126	ЛР45Н.400.15.250.1.1	ЛМсК-45Н 400-1,0ц УТ1,5
			500	1,51	H0121460127	ЛР45Н.500.15.250.1.1	ЛМсК-45Н 500-1,0ц УТ1,5
			600	1,80	H0121460128	ЛР45Н.600.15.250.1.1	ЛМсК-45Н 600-1,0ц УТ1,5
	15	1,5	50	0,31	H0121460141	ЛР45Н.50.15.250.1,5.1	ЛМсК-45Н 50-1,5ц УТ1,5
			100	0,49	H0121460142	ЛР45Н.100.15.250.1,5.1	ЛМсК-45Н 100-1,5ц УТ1,5
			150	0,68	H0121460143	ЛР45Н.150.15.250.1,5.1	ЛМсК-45Н 150-1,5ц УТ1,5
			200	0,87	H0121460144	ЛР45Н.200.15.250.1,5.1	ЛМсК-45Н 200-1,5ц УТ1,5
			300	1,24	H0121460145	ЛР45Н.300.15.250.1,5.1	ЛМсК-45Н 300-1,5ц УТ1,5
			400	1,62	H0121460146	ЛР45Н.400.15.250.1,5.1	ЛМсК-45Н 400-1,5ц УТ1,5
			500	2,12	H0121460147	ЛР45Н.500.15.250.1,5.1	ЛМсК-45Н 500-1,5ц УТ1,5
			600	2,52	H0121460148	ЛР45Н.600.15.250.1,5.1	ЛМсК-45Н 600-1,5ц УТ1,5
	10	1	50	0,16	H0122460121	ЛР45Н.50.10.250.1.2	ЛМсК-45Н 50-1,0ц УТ2,5
			100	0,28	H0122460122	ЛР45Н.100.10.250.1.2	ЛМсК-45Н 100-1,0ц УТ2,5
			150	0,39	H0122460123	ЛР45Н.150.10.250.1.2	ЛМсК-45Н 150-1,0ц УТ2,5
			200	0,50	H0122460124	ЛР45Н.200.10.250.1.2	ЛМсК-45Н 200-1,0ц УТ2,5
			300	0,73	H0122460125	ЛР45Н.300.10.250.1.2	ЛМсК-45Н 300-1,0ц УТ2,5
			400	0,96	H0122460126	ЛР45Н.400.10.250.1.2	ЛМсК-45Н 400-1,0ц УТ2,5
			500	1,21	H0122460127	ЛР45Н.500.15.250.1.2	ЛМсК-45Н 500-1,0ц УТ2,5
			600	1,44	H0122460128	ЛР45Н.600.15.250.1.2	ЛМсК-45Н 600-1,0ц УТ2,5
	15	1,5	50	0,23	H0122460141	ЛР45Н.50.10.250.1,5.2	ЛМсК-45Н 50-1,5ц УТ2,5
			100	0,39	H0122460142	ЛР45Н.100.10.250.1,5.2	ЛМсК-45Н 100-1,5ц УТ2,5
			150	0,55	H0122460143	ЛР45Н.150.10.250.1,5.2	ЛМсК-45Н 150-1,5ц УТ2,5
			200	0,71	H0122460144	ЛР45Н.200.10.250.1,5.2	ЛМсК-45Н 200-1,5ц УТ2,5
			300	1,03	H0122460145	ЛР45Н.300.10.250.1,5.2	ЛМсК-45Н 300-1,5ц УТ2,5
			400	1,35	H0122460146	ЛР45Н.400.10.250.1,5.2	ЛМсК-45Н 400-1,5ц УТ2,5
			500	1,82	H0122460147	ЛР45Н.500.15.250.1,5.2	ЛМсК-45Н 500-1,5ц УТ2,5
			600	2,16	H0122460148	ЛР45Н.600.15.250.1,5.2	ЛМсК-45Н 600-1,5ц УТ2,5
	10	1	50	0,17	H0124460121	ЛР45Н.50.10.250.1.4	ЛМсК-45Н 50-1,0 У2
			100	0,29	H0124460122	ЛР45Н.100.10.250.1.4	ЛМсК-45Н 100-1,0 У2
			150	0,41	H0124460123	ЛР45Н.150.10.250.1.4	ЛМсК-45Н 150-1,0 У2
			200	0,53	H0124460124	ЛР45Н.200.10.250.1.4	ЛМсК-45Н 200-1,0 У2
			300	0,77	H0124460125	ЛР45Н.300.10.250.1.4	ЛМсК-45Н 300-1,0 У2
			400	1,01	H0124460126	ЛР45Н.400.10.250.1.4	ЛМсК-45Н 400-1,0 У2
			500	1,27	H0124460127	ЛР45Н.500.10.250.1.4	ЛМсК-45Н 500-1,0 У2
			600	1,51	H0124460128	ЛР45Н.600.10.250.1.4	ЛМсК-45Н 600-1,0 У2
	15	1,5	50	0,24	H0124460141	ЛР45Н.50.10.250.1,5.4	ЛМсК-45Н 50-1,5 У2
			100	0,41	H0124460142	ЛР45Н.100.10.250.1,5.4	ЛМсК-45Н 100-1,5 У2
			150	0,58	H0124460143	ЛР45Н.150.10.250.1,5.4	ЛМсК-45Н 150-1,5 У2
			200	0,75	H0124460144	ЛР45Н.200.10.250.1,5.4	ЛМсК-45Н 200-1,5 У2
			300	1,08	H0124460145	ЛР45Н.300.10.250.1,5.4	ЛМсК-45Н 300-1,5 У2
			400	1,42	H0124460146	ЛР45Н.400.10.250.1,5.4	ЛМсК-45Н 400-1,5 У2
			500	1,91	H0124460147	ЛР45Н.500.15.250.1,5.4	ЛМсК-45Н 500-1,5 У2
			600	2,27	H0124460148	ЛР45Н.600.15.250.1,5.4	ЛМсК-45Н 600-1,5 У2
	10	1	50	0,16	H0129460121	ЛР45Н.50.10.250.1.6	ЛМсК-45Н 50-1,0 AISI 304
			100	0,28	H0129460122	ЛР45Н.100.10.250.1.6	ЛМсК-45Н 100-1,0 AISI 304
			150	0,39	H0129460123	ЛР45Н.150.10.250.1.6	ЛМсК-45Н 150-1,0 AISI 304
			200	0,5	H0129460124	ЛР45Н.200.10.250.1.6	ЛМсК-45Н 200-1,0 AISI 304
			300	0,73	H0129460125	ЛР45Н.300.10.250.1.6	ЛМсК-45Н 300-1,0 AISI 304
			400	0,96	H0129460126	ЛР45Н.400.10.250.1.6	ЛМсК-45Н 400-1,0 AISI 304
			500	1,21	H0129460127	ЛР45Н.500.10.250.1.6	ЛМсК-45Н 500-1,0 AISI 304
			600	1,44	H0129460128	ЛР45Н.600.10.250.1.6	ЛМсК-45Н 600-1,0 AISI 304
	15	1,5	50	0,23	H0129460141	ЛР45Н.50.10.250.1,5.6	ЛМсК-45Н 50-1,5 AISI 304
			100	0,39	H0129460142	ЛР45Н.100.10.250.1,5.6	ЛМсК-45Н 100-1,5 AISI 304
			150	0,55	H0129460143	ЛР45Н.150.10.250.1,5.6	ЛМсК-45Н 150-1,5 AISI 304
			200	0,71	H0129460144	ЛР45Н.200.10.250.1,5.6	ЛМсК-45Н 200-1,5 AISI 304
			300	1,03	H0129460145	ЛР45Н.300.10.250.1,5.6	ЛМсК-45Н 300-1,5 AISI 304
			400	1,35	H0129460146	ЛР45Н.400.10.250.1,5.6	ЛМсК-45Н 400-1,5 AISI 304
			500	1,82	H0129460147	ЛР45Н.500.15.250.1,5.6	ЛМсК-45Н 500-1,5 AISI 304
			600	2,16	H0129460148	ЛР45Н.600.15.250.1,5.6	ЛМсК-45Н 600-1,5 AISI 304

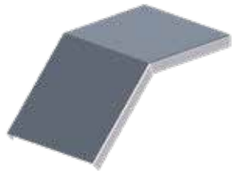

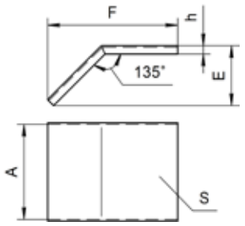

Варианты исполнения:

Горячее цинкование
Сталь оцинкованная по методу Сендзимира
Полимерно-порошковая окраска
Нержавеющая сталь

Пример записи при заказе крышки лотка монтажного углового 45 длиной 114/250 мм, высотой 15 мм, толщиной 1,5 мм, шириной 600 мм, нержавеющая сталь:
Крышка лотка монтажного углового 45 вниз ЛР45Н.500.15.250.1,5.6 (артикул Н0129460148)

Внимание! Лотки монтажные угловые изготавливаются толщиной стенки в диапазоне 0,7; 1; 1,2; 1,5; 2 мм

Лоток монтажный тройниковый горизонтальный ЛУТГ (ЛМс-Т), борт 50 мм

Высота, H, мм	Толщина, S, мм	Ширина, B, мм	Длина, E/F, мм	Масса, кг	Артикул	Новое наименование	Старое наименование
50	1	50	240/503	0,77	H0121370321	ЛУТГ.50.50.503.1.1	ЛМс-Т 50х50-1,0ц УТ1,5
		100	328/553	1,11	H0121370322	ЛУТГ.100.50.553.1.1	ЛМс-Т 100х50-1,0ц УТ1,5
		150	378/603	1,47	H0121370323	ЛУТГ.150.50.603.1.1	ЛМс-Т 150х50-1,0ц УТ1,5
		200	428/653	1,88	H0121370324	ЛУТГ.200.50.653.1.1	ЛМс-Т 200х50-1,0ц УТ1,5
		300	528/753	2,83	H0121370325	ЛУТГ.300.50.753.1.1	ЛМс-Т 300х50-1,0ц УТ1,5
		400	628/853	3,97	H0121370326	ЛУТГ.400.50.853.1.1	ЛМс-Т 400х50-1,0ц УТ1,5
		500	728/953	5,60	H0121370327	ЛУТГ.500.50.953.1.1	ЛМс-Т 500х50-1,0ц УТ1,5
		600	828/1053	7,20	H0121370328	ЛУТГ.600.50.1053.1.1	ЛМс-Т 600х50-1,0ц УТ1,5
	1,5	50	240/503	1,08	H0121370341	ЛУТГ.50.50.503.1,5.1	ЛМс-Т 50х50-1,5ц УТ1,5
		100	328/553	1,56	H0121370342	ЛУТГ.100.50.553.1,5.1	ЛМс-Т 100х50-1,5ц УТ1,5
		150	378/603	2,07	H0121370343	ЛУТГ.150.50.603.1,5.1	ЛМс-Т 150х50-1,5ц УТ1,5
		200	428/653	2,64	H0121370344	ЛУТГ.200.50.653.1,5.1	ЛМс-Т 200х50-1,5ц УТ1,5
		300	528/753	3,97	H0121370345	ЛУТГ.300.50.753.1,5.1	ЛМс-Т 300х50-1,5ц УТ1,5
		400	628/853	5,56	H0121370346	ЛУТГ.400.50.853.1,5.1	ЛМс-Т 400х50-1,5ц УТ1,5
		500	728/953	7,85	H0121370347	ЛУТГ.500.50.953.1,5.1	ЛМс-Т 500х50-1,5ц УТ1,5
		600	828/1053	10,09	H0121370348	ЛУТГ.600.50.1053.1,5.1	ЛМс-Т 600х50-1,5ц УТ1,5
	1	50	276/501	0,91	H0122370321	ЛУТГ.50.50.501.1.2	ЛМс-Т 50х50-1,0ц УТ2,5
		100	326/551	1,23	H0122370322	ЛУТГ.100.50.551.1.2	ЛМс-Т 100х50-1,0ц УТ2,5
		150	376/601	1,51	H0122370323	ЛУТГ.150.50.601.1.2	ЛМс-Т 150х50-1,0ц УТ2,5
		200	426/651	1,82	H0122370324	ЛУТГ.200.50.651.1.2	ЛМс-Т 200х50-1,0ц УТ2,5
		300	526/751	2,57	H0122370325	ЛУТГ.300.50.751.1.2	ЛМс-Т 300х50-1,0ц УТ2,5
		400	626/851	3,48	H0122370326	ЛУТГ.400.50.851.1.2	ЛМс-Т 400х50-1,0ц УТ2,5
		500	726/951	4,5	H0122370327	ЛУТГ.500.50.951.1.2	ЛМс-Т 500х50-1,0ц УТ2,5
		600	826/1051	5,79	H0122370328	ЛУТГ.600.50.1051.1.2	ЛМс-Т 600х50-1,0ц УТ2,5
	1,5	50	276/501	1,27	H0122370341	ЛУТГ.50.50.501.1,5.2	ЛМс-Т 50х50-1,5ц УТ2,5
		100	326/551	1,72	H0122370342	ЛУТГ.100.50.551.1,5.2	ЛМс-Т 100х50-1,5ц УТ2,5
		150	376/601	2,11	H0122370343	ЛУТГ.150.50.601.1,5.2	ЛМс-Т 150х50-1,5ц УТ2,5
		200	426/651	2,55	H0122370344	ЛУТГ.200.50.651.1,5.2	ЛМс-Т 200х50-1,5ц УТ2,5
		300	526/751	3,60	H0122370345	ЛУТГ.300.50.751.1,5.2	ЛМс-Т 300х50-1,5ц УТ2,5
		400	626/851	4,87	H0122370346	ЛУТГ.400.50.851.1,5.2	ЛМс-Т 400х50-1,5ц УТ2,5
		500	726/951	6,75	H0122370347	ЛУТГ.500.50.951.1,5.2	ЛМс-Т 500х50-1,5ц УТ2,5
		600	826/1051	8,68	H0122370348	ЛУТГ.600.50.1051.1,5.2	ЛМс-Т 600х50-1,5ц УТ2,5
	1	50	276/501	0,96	H0124370321	ЛУТГ.50.50.501.1.4	ЛМс-Т 50х50-1,0 У2
		100	326/551	1,29	H0124370322	ЛУТГ.100.50.551.1.4	ЛМс-Т 100х50-1,0 У2
		150	376/601	1,59	H0124370323	ЛУТГ.150.50.601.1.4	ЛМс-Т 150х50-1,0 У2
		200	426/651	1,91	H0124370324	ЛУТГ.200.50.651.1.4	ЛМс-Т 200х50-1,0 У2
		300	526/751	2,7	H0124370325	ЛУТГ.300.50.751.1.4	ЛМс-Т 300х50-1,0 У2
		400	626/851	3,65	H0124370326	ЛУТГ.400.50.851.1.4	ЛМс-Т 400х50-1,0 У2
		500	726/951	4,73	H0124370327	ЛУТГ.500.50.951.1.4	ЛМс-Т 500х50-1,0 У2
		600	826/1051	6,08	H0124370328	ЛУТГ.600.50.1051.1.4	ЛМс-Т 600х50-1,0 У2
	1,5	50	276/501	1,33	H0124370341	ЛУТГ.50.50.501.1,5.4	ЛМс-Т 50х50-1,5 У2
		100	326/551	1,81	H0124370342	ЛУТГ.100.50.551.1,5.4	ЛМс-Т 100х50-1,5 У2
		150	376/601	2,22	H0124370343	ЛУТГ.150.50.601.1,5.4	ЛМс-Т 150х50-1,5 У2
		200	426/651	2,68	H0124370344	ЛУТГ.200.50.651.1,5.4	ЛМс-Т 200х50-1,5 У2
		300	526/751	3,78	H0124370345	ЛУТГ.300.50.751.1,5.4	ЛМс-Т 300х50-1,5 У2
		400	626/851	5,11	H0124370346	ЛУТГ.400.50.851.1,5.4	ЛМс-Т 400х50-1,5 У2
		500	726/951	7,09	H0124370347	ЛУТГ.500.50.951.1,5.4	ЛМс-Т 500х50-1,5 У2
		600	826/1051	9,11	H0124370348	ЛУТГ.600.50.1051.1,5.4	ЛМс-Т 600х50-1,5 У2
	1	50	276/501	0,91	H0129370321	ЛУТГ.50.50.501.1.6	ЛМс-Т 50х50-1,0 AISI 304
		100	326/551	1,23	H0129370322	ЛУТГ.100.50.551.1.6	ЛМс-Т 100х50-1,0 AISI 304
		150	376/601	1,51	H0129370323	ЛУТГ.150.50.601.1.6	ЛМс-Т 150х50-1,0 AISI 304
		200	426/651	1,82	H0129370324	ЛУТГ.200.50.651.1.6	ЛМс-Т 200х50-1,0 AISI 304
		300	526/751	2,57	H0129370325	ЛУТГ.300.50.751.1.6	ЛМс-Т 300х50-1,0 AISI 304
		400	626/851	3,48	H0129370326	ЛУТГ.400.50.851.1.6	ЛМс-Т 400х50-1,0 AISI 304
		500	726/951	4,5	H0129370327	ЛУТГ.500.50.951.1.6	ЛМс-Т 500х50-1,0 AISI 304
		600	826/1051	5,79	H0129370328	ЛУТГ.600.50.1051.1.6	ЛМс-Т 600х50-1,0 AISI 304
	1,5	50	276/501	1,27	H0129370341	ЛУТГ.50.50.501.1,5.6	ЛМс-Т 50х50-1,5 AISI 304
		100	326/551	1,72	H0129370342	ЛУТГ.100.50.551.1,5.6	ЛМс-Т 100х50-1,5 AISI 304
		150	376/601	2,11	H0129370343	ЛУТГ.150.50.601.1,5.6	ЛМс-Т 150х50-1,5 AISI 304
		200	426/651	2,55	H0129370344	ЛУТГ.200.50.651.1,5.6	ЛМс-Т 200х50-1,5 AISI 304
		300	526/751	3,6	H0129370345	ЛУТГ.300.50.751.1,5.6	ЛМс-Т 300х50-1,5 AISI 304
		400	626/851	4,87	H0129370346	ЛУТГ.400.50.851.1,5.6	ЛМс-Т 400х50-1,5 AISI 304
		500	726/951	6,75	H0129370347	ЛУТГ.500.50.951.1,5.6	ЛМс-Т 500х50-1,5 AISI 304
		600	826/1051	8,68	H0129370348	ЛУТГ.600.50.1051.1,5.6	ЛМс-Т 600х50-1,5 AISI 304

Внимание! Лотки монтажные угловые изготавливаются толщиной стенки в диапазоне 0,7; 1; 1,2; 1,5; 2 мм

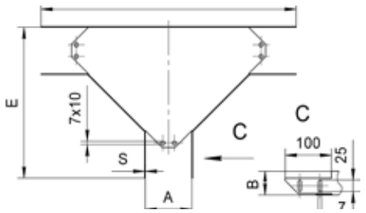

Варианты исполнения:

Горячее цинкование
Сталь оцинкованная по методу Сендзимира
Полимерно-порошковая окраска
Нержавеющая сталь

Пример записи при заказе лотка монтажного тройникового горизонтального длиной 826/1051 мм, высотой 50 мм, толщиной 1,5 мм, шириной 600 мм, нержавеющая сталь:
Лоток монтажный угловой тройниковый горизонтальный ЛУТГ.600.50.1051.1,5.6 (артикул H0129370348)

Лоток монтажный тройниковый горизонтальный ЛУТГ (ЛМс-Т), борт 65-80 мм

Высота, H, мм	Толщина, S, мм	Ширина, B, мм	Длина, E/F, мм	Масса, кг	Артикул	Новое наименование	Старое наименование
65	1	100	328/553	1,30	H0121370422	ЛУТГ.100.65.553.1.1	ЛМс-Т 100х65-1,0ц УТ1,5
		150	378/603	1,66	H0121370423	ЛУТГ.150.65.603.1.1	ЛМс-Т 150х65-1,0ц УТ1,5
		200	428/653	2,07	H0121370424	ЛУТГ.200.65.653.1.1	ЛМс-Т 200х65-1,0ц УТ1,5
		300	528/753	3,04	H0121370425	ЛУТГ.300.65.753.1.1	ЛМс-Т 300х65-1,0ц УТ1,5
		400	628/853	3,68	H0121370426	ЛУТГ.400.65.853.1.1	ЛМс-Т 400х65-1,0ц УТ1,5
		500	728/953	5,86	H0121370427	ЛУТГ.500.65.953.1.1	ЛМс-Т 500х65-1,0ц УТ1,5
		600	828/1053	7,47	H0121370428	ЛУТГ.600.65.1053.1.1	ЛМс-Т 600х65-1,0ц УТ1,5
	1,5	100	328/553	1,82	H0121370442	ЛУТГ.100.65.553.1,5.1	ЛМс-Т 100х65-1,5ц УТ1,5
		150	378/603	2,33	H0121370443	ЛУТГ.150.65.603.1,5.1	ЛМс-Т 150х65-1,5ц УТ1,5
		200	428/653	2,91	H0121370444	ЛУТГ.200.65.653.1,5.1	ЛМс-Т 200х65-1,5ц УТ1,5
		300	528/753	4,26	H0121370445	ЛУТГ.300.65.753.1,5.1	ЛМс-Т 300х65-1,5ц УТ1,5
		400	628/853	5,16	H0121370446	ЛУТГ.400.65.853.1,5.1	ЛМс-Т 400х65-1,5ц УТ1,5
		500	728/953	8,21	H0121370447	ЛУТГ.500.65.953.1,5.1	ЛМс-Т 500х65-1,5ц УТ1,5
		600	828/1053	10,47	H0121370448	ЛУТГ.600.65.1053.1,5.1	ЛМс-Т 600х65-1,5ц УТ1,5
	1	100	326/551	1,38	H0122370422	ЛУТГ.100.65.551.1.2	ЛМс-Т 100х65-1,0ц УТ2,5
		150	376/601	1,66	H0122370423	ЛУТГ.150.65.601.1.2	ЛМс-Т 150х65-1,0ц УТ2,5
		200	426/651	1,99	H0122370424	ЛУТГ.200.65.651.1.2	ЛМс-Т 200х65-1,0ц УТ2,5
		300	526/751	2,75	H0122370425	ЛУТГ.300.65.751.1.2	ЛМс-Т 300х65-1,0ц УТ2,5
		400	626/851	3,67	H0122370426	ЛУТГ.400.65.851.1.2	ЛМс-Т 400х65-1,0ц УТ2,5
		500	726/951	4,71	H0122370427	ЛУТГ.500.65.951.1.2	ЛМс-Т 500х65-1,0ц УТ2,5
		600	826/1051	6	H0122370428	ЛУТГ.600.65.1051.1.2	ЛМс-Т 600х65-1,0ц УТ2,5
	1,5	100	326/551	1,93	H0122370442	ЛУТГ.100.65.551.1,5.2	ЛМс-Т 100х65-1,5ц УТ2,5
		150	376/601	2,33	H0122370443	ЛУТГ.150.65.601.1,5.2	ЛМс-Т 150х65-1,5ц УТ2,5
		200	426/651	2,78	H0122370444	ЛУТГ.200.65.651.1,5.2	ЛМс-Т 200х65-1,5ц УТ2,5
		300	526/751	3,85	H0122370445	ЛУТГ.300.65.751.1,5.2	ЛМс-Т 300х65-1,5ц УТ2,5
		400	626/851	5,13	H0122370446	ЛУТГ.400.65.851.1,5.2	ЛМс-Т 400х65-1,5ц УТ2,5
		500	726/951	7,06	H0122370447	ЛУТГ.500.65.951.1,5.2	ЛМс-Т 500х65-1,5ц УТ2,5
		600	826/1051	9	H0122370448	ЛУТГ.600.65.1051.1,5.2	ЛМс-Т 600х65-1,5ц УТ2,5
	1	100	326/551	1,45	H0124370422	ЛУТГ.100.65.551.1.4	ЛМс-Т 100х65-1,0 У2
		150	376/601	1,74	H0124370423	ЛУТГ.150.65.601.1.4	ЛМс-Т 150х65-1,0 У2
		200	426/651	2,09	H0124370424	ЛУТГ.200.65.651.1.4	ЛМс-Т 200х65-1,0 У2
		300	526/751	2,89	H0124370425	ЛУТГ.300.65.751.1.4	ЛМс-Т 300х65-1,0 У2
		400	626/851	3,85	H0124370426	ЛУТГ.400.65.851.1.4	ЛМс-Т 400х65-1,0 У2
		500	726/951	4,95	H0124370427	ЛУТГ.500.65.951.1.4	ЛМс-Т 500х65-1,0 У2
		600	826/1051	6,3	H0124370428	ЛУТГ.600.65.1051.1.4	ЛМс-Т 600х65-1,0 У2
	1,5	100	326/551	2,03	H0124370442	ЛУТГ.100.65.551.1,5.4	ЛМс-Т 100х65-1,5 У2
		150	376/601	2,45	H0124370443	ЛУТГ.150.65.601.1,5.4	ЛМс-Т 150х65-1,5 У2
		200	426/651	2,92	H0124370444	ЛУТГ.200.65.651.1,5.4	ЛМс-Т 200х65-1,5 У2
		300	526/751	4,04	H0124370445	ЛУТГ.300.65.751.1,5.4	ЛМс-Т 300х65-1,5 У2
		400	626/851	5,39	H0124370446	ЛУТГ.400.65.851.1,5.4	ЛМс-Т 400х65-1,5 У2
		500	726/951	7,41	H0124370447	ЛУТГ.500.65.951.1,5.4	ЛМс-Т 500х65-1,5 У2
		600	826/1051	9,45	H0124370448	ЛУТГ.600.65.1051.1,5.4	ЛМс-Т 600х65-1,5 У2
	1	100	326/551	1,38	H0129370422	ЛУТГ.100.65.551.1.6	ЛМс-Т 100х65-1,0 AISI 304
		150	376/601	1,66	H0129370423	ЛУТГ.150.65.601.1.6	ЛМс-Т 150х65-1,0 AISI 304
		200	426/651	1,99	H0129370424	ЛУТГ.200.65.651.1.6	ЛМс-Т 200х65-1,0 AISI 304
		300	526/751	2,75	H0129370425	ЛУТГ.300.65.751.1.6	ЛМс-Т 300х65-1,0 AISI 304
		400	626/851	3,67	H0129370426	ЛУТГ.400.65.851.1.6	ЛМс-Т 400х65-1,0 AISI 304
		500	726/951	4,71	H0129370427	ЛУТГ.500.65.951.1.6	ЛМс-Т 500х65-1,0 AISI 304
		600	826/1051	6	H0129370428	ЛУТГ.600.65.1051.1.6	ЛМс-Т 600х65-1,0 AISI 304
	1,5	100	326/551	1,93	H0129370442	ЛУТГ.100.65.551.1,5.6	ЛМс-Т 100х65-1,5 AISI 304
		150	376/601	2,33	H0129370443	ЛУТГ.150.65.601.1,5.6	ЛМс-Т 150х65-1,5 AISI 304
		200	426/651	2,78	H0129370444	ЛУТГ.200.65.651.1,5.6	ЛМс-Т 200х65-1,5 AISI 304
		300	526/751	3,85	H0129370445	ЛУТГ.300.65.751.1,5.6	ЛМс-Т 300х65-1,5 AISI 304
		400	626/851	5,13	H0129370446	ЛУТГ.400.65.851.1,5.6	ЛМс-Т 400х65-1,5 AISI 304
		500	726/951	7,06	H0129370447	ЛУТГ.500.65.951.1,5.6	ЛМс-Т 500х65-1,5 AISI 304
		600	826/1051	9	H0129370448	ЛУТГ.600.65.1051.1,5.6	ЛМс-Т 600х65-1,5 AISI 304
80	1	100	328/553	1,47	H0121370522	ЛУТГ.100.80.553.1.1	ЛМс-Т 100х80-1,0ц УТ1,5
		150	378/603	1,67	H0121370523	ЛУТГ.150.80.603.1.1	ЛМс-Т 150х80-1,0ц УТ1,5
		200	428/653	2,27	H0121370524	ЛУТГ.200.80.653.1.1	ЛМс-Т 200х80-1,0ц УТ1,5
		300	528/753	3,25	H0121370525	ЛУТГ.300.80.753.1.1	ЛМс-Т 300х80-1,0ц УТ1,5
		400	628/853	4,41	H0121370526	ЛУТГ.400.80.853.1.1	ЛМс-Т 400х80-1,0ц УТ1,5
		500	728/953	6,11	H0121370527	ЛУТГ.500.80.953.1.1	ЛМс-Т 500х80-1,0ц УТ1,5
		600	828/1053	7,73	H0121370528	ЛУТГ.600.80.1053.1.1	ЛМс-Т 600х80-1,0ц УТ1,5

Внимание! Лотки монтажные угловые изготавливаются толщиной стенки в диапазоне 0,7; 1; 1,2; 1,5; 2 мм

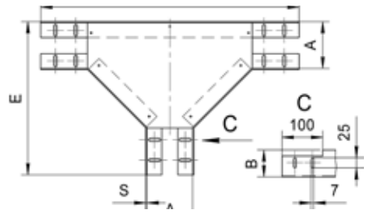

Варианты исполнения:

Горячее цинкование
Сталь оцинкованная по методу Сендзимира
Полимерно-порошковая окраска
Нержавеющая сталь

Пример записи при заказе лотка монтажного тройникового горизонтального длиной 328/553 мм, высотой 80 мм, толщиной 1 мм, шириной 100 мм, горячее цинкование:
Лоток монтажный угловой тройниковый горизонтальный ЛУТГ.100.80.553.1.1 (артикул H0121370522)

Лоток монтажный тройниковый горизонтальный ЛУТГ (ЛМс-Т), борт 80-100 мм

Высота, H, мм	Толщина, S, мм	Ширина, B, мм	Длина, E/F, мм	Масса, кг	Артикул	Новое наименование	Старое наименование
80	1,5	100	328/553	2,07	H0121370542	ЛУТГ.100.80.553.1,5.1	ЛМс-Т 100x80-1,5ц УТ1,5
		150	378/603	2,34	H0121370543	ЛУТГ.150.80.603.1,5.1	ЛМс-Т 150x80-1,5ц УТ1,5
		200	428/653	3,18	H0121370544	ЛУТГ.200.80.653.1,5.1	ЛМс-Т 200x80-1,5ц УТ1,5
		300	528/753	4,55	H0121370545	ЛУТГ.300.80.753.1,5.1	ЛМс-Т 300x80-1,5ц УТ1,5
		400	628/853	6,18	H0121370546	ЛУТГ.400.80.853.1,5.1	ЛМс-Т 400x80-1,5ц УТ1,5
		500	728/953	8,56	H0121370547	ЛУТГ.500.80.953.1,5.1	ЛМс-Т 500x80-1,5ц УТ1,5
		600	828/1053	10,83	H0121370548	ЛУТГ.600.80.1053.1,5.1	ЛМс-Т 600x80-1,5ц УТ1,5
	1	100	328/553	1,53	H0122370522	ЛУТГ.100.80.551.1.2	ЛМс-Т 100x80-1,0ц УТ2,5
		150	378/603	1,82	H0122370523	ЛУТГ.150.80.601.1.2	ЛМс-Т 150x80-1,0ц УТ2,5
		200	428/653	2,15	H0122370524	ЛУТГ.200.80.651.1.2	ЛМс-Т 200x80-1,0ц УТ2,5
		300	528/753	2,93	H0122370525	ЛУТГ.300.80.751.1.2	ЛМс-Т 300x80-1,0ц УТ2,5
		400	628/853	3,86	H0122370526	ЛУТГ.400.80.851.1.2	ЛМс-Т 400x80-1,0ц УТ2,5
		500	728/953	4,91	H0122370527	ЛУТГ.500.80.951.1.2	ЛМс-Т 500x80-1,0ц УТ2,5
		600	828/1053	6,21	H0122370528	ЛУТГ.600.80.1051.1.2	ЛМс-Т 600x80-1,0ц УТ2,5
	1,5	100	326/551	2,15	H0122370542	ЛУТГ.100.80.551.1,5.2	ЛМс-Т 100x80-1,5ц УТ2,5
		150	376/601	2,55	H0122370543	ЛУТГ.150.80.601.1,5.2	ЛМс-Т 150x80-1,5ц УТ2,5
		200	426/651	3,01	H0122370544	ЛУТГ.200.80.651.1,5.2	ЛМс-Т 200x80-1,5ц УТ2,5
		300	526/751	4,10	H0122370545	ЛУТГ.300.80.751.1,5.2	ЛМс-Т 300x80-1,5ц УТ2,5
		400	626/851	5,40	H0122370546	ЛУТГ.400.80.851.1,5.2	ЛМс-Т 400x80-1,5ц УТ2,5
		500	726/951	7,36	H0122370547	ЛУТГ.500.80.951.1,5.2	ЛМс-Т 500x80-1,5ц УТ2,5
		600	826/1051	9,31	H0122370548	ЛУТГ.600.80.1051.1,5.2	ЛМс-Т 600x80-1,5ц УТ2,5
	1	100	326/551	1,61	H0124370522	ЛУТГ.100.80.551.1.4	ЛМс-Т 100x80-1,0 У2
		150	376/601	1,91	H0124370523	ЛУТГ.150.80.601.1.4	ЛМс-Т 150x80-1,0 У2
		200	426/651	2,26	H0124370524	ЛУТГ.200.80.651.1.4	ЛМс-Т 200x80-1,0 У2
		300	526/751	3,08	H0124370525	ЛУТГ.300.80.751.1.4	ЛМс-Т 300x80-1,0 У2
		400	626/851	4,05	H0124370526	ЛУТГ.400.80.851.1.4	ЛМс-Т 400x80-1,0 У2
		500	726/951	5,16	H0124370527	ЛУТГ.500.80.951.1.4	ЛМс-Т 500x80-1,0 У2
		600	826/1051	6,52	H0124370528	ЛУТГ.600.80.1051.1.4	ЛМс-Т 600x80-1,0 У2
	1,5	100	326/551	2,26	H0124370542	ЛУТГ.100.80.551.1,5.4	ЛМс-Т 100x80-1,5 У2
		150	376/601	2,68	H0124370543	ЛУТГ.150.80.601.1,5.4	ЛМс-Т 150x80-1,5 У2
		200	426/651	3,16	H0124370544	ЛУТГ.200.80.651.1,5.4	ЛМс-Т 200x80-1,5 У2
		300	526/751	4,31	H0124370545	ЛУТГ.300.80.751.1,5.4	ЛМс-Т 300x80-1,5 У2
		400	626/851	5,67	H0124370546	ЛУТГ.400.80.851.1,5.4	ЛМс-Т 400x80-1,5 У2
		500	726/951	7,73	H0124370547	ЛУТГ.500.80.951.1,5.4	ЛМс-Т 500x80-1,5 У2
		600	826/1051	9,78	H0124370548	ЛУТГ.600.80.1051.1,5.4	ЛМс-Т 600x80-1,5 У2
	1	100	326/551	1,53	H0129370522	ЛУТГ.100.80.551.1.6	ЛМс-Т 100x80-1,0 AISI 304
		150	376/601	1,82	H0129370523	ЛУТГ.150.80.601.1.6	ЛМс-Т 150x80-1,0 AISI 304
		200	426/651	2,15	H0129370524	ЛУТГ.200.80.651.1.6	ЛМс-Т 200x80-1,0 AISI 304
		300	526/751	2,93	H0129370525	ЛУТГ.300.80.751.1.6	ЛМс-Т 300x80-1,0 AISI 304
		400	626/851	3,86	H0129370526	ЛУТГ.400.80.851.1.6	ЛМс-Т 400x80-1,0 AISI 304
		500	726/951	4,91	H0129370527	ЛУТГ.500.80.951.1.6	ЛМс-Т 500x80-1,0 AISI 304
		600	826/1051	6,21	H0129370528	ЛУТГ.600.80.1051.1.6	ЛМс-Т 600x80-1,0 AISI 304
	1,5	100	326/551	2,15	H0129370542	ЛУТГ.100.80.551.1,5.6	ЛМс-Т 100x80-1,5 AISI 304
		150	376/601	2,55	H0129370543	ЛУТГ.150.80.601.1,5.6	ЛМс-Т 150x80-1,5 AISI 304
		200	426/651	3,01	H0129370544	ЛУТГ.200.80.651.1,5.6	ЛМс-Т 200x80-1,5 AISI 304
		300	526/751	4,1	H0129370545	ЛУТГ.300.80.751.1,5.6	ЛМс-Т 300x80-1,5 AISI 304
		400	626/851	5,4	H0129370546	ЛУТГ.400.80.851.1,5.6	ЛМс-Т 400x80-1,5 AISI 304
		500	726/951	7,36	H0129370547	ЛУТГ.500.80.951.1,5.6	ЛМс-Т 500x80-1,5 AISI 304
		600	826/1051	9,31	H0129370548	ЛУТГ.600.80.1051.1,5.6	ЛМс-Т 600x80-1,5 AISI 304
100	1	100	328/553	2,02	H0121370622	ЛУТГ.100.100.553.1.1	ЛМс-Т 100x100-1,0ц УТ1,5
		150	378/603	2,10	H0121370623	ЛУТГ.150.100.603.1.1	ЛМс-Т 150x100-1,0ц УТ1,5
		200	428/653	2,52	H0121370624	ЛУТГ.200.100.653.1.1	ЛМс-Т 200x100-1,0ц УТ1,5
		300	528/753	3,52	H0121370625	ЛУТГ.300.100.753.1.1	ЛМс-Т 300x100-1,0ц УТ1,5
		400	628/853	4,70	H0121370626	ЛУТГ.400.100.853.1.1	ЛМс-Т 400x100-1,0ц УТ1,5
		500	728/953	6,44	H0121370627	ЛУТГ.500.100.953.1.1	ЛМс-Т 500x100-1,0ц УТ1,5
		600	828/1053	8,08	H0121370628	ЛУТГ.600.100.1053.1.1	ЛМс-Т 600x100-1,0ц УТ1,5
	1,5	100	328/553	2,83	H0121370642	ЛУТГ.100.100.553.1,5.1	ЛМс-Т 100x100-1,5ц УТ1,5
		150	378/603	2,95	H0121370643	ЛУТГ.150.100.603.1,5.1	ЛМс-Т 150x100-1,5ц УТ1,5
		200	428/653	3,54	H0121370644	ЛУТГ.200.100.653.1,5.1	ЛМс-Т 200x100-1,5ц УТ1,5
		300	528/753	4,94	H0121370645	ЛУТГ.300.100.753.1,5.1	ЛМс-Т 300x100-1,5ц УТ1,5
		400	628/853	6,59	H0121370646	ЛУТГ.400.100.853.1,5.1	ЛМс-Т 400x100-1,5ц УТ1,5
		500	728/953	9,02	H0121370647	ЛУТГ.500.100.953.1,5.1	ЛМс-Т 500x100-1,5ц УТ1,5
		600	828/1053	11,33	H0121370648	ЛУТГ.600.100.1053.1,5.1	ЛМс-Т 600x100-1,5ц УТ1,5
	1	100	326/551	1,74	H0122370622	ЛУТГ.100.100.551.1.2	ЛМс-Т 100x100-1,0ц УТ2,5
		150	376/601	2,03	H0122370623	ЛУТГ.150.100.601.1.2	ЛМс-Т 150x100-1,0ц УТ2,5
		200	426/651	2,37	H0122370624	ЛУТГ.200.100.651.1.2	ЛМс-Т 200x100-1,0ц УТ2,5
		300	526/751	3,16	H0122370625	ЛУТГ.300.100.751.1.2	ЛМс-Т 300x100-1,0ц УТ2,5
		400	626/851	4,11	H0122370626	ЛУТГ.400.100.851.1.2	ЛМс-Т 400x100-1,0ц УТ2,5
		500	726/951	5,17	H0122370627	ЛУТГ.500.100.951.1.2	ЛМс-Т 500x100-1,0ц УТ2,5
		600	826/1051	6,49	H0122370628	ЛУТГ.600.100.1051.1.2	ЛМс-Т 600x100-1,0ц УТ2,5
	1,5	100	326/551	2,83	H0122370642	ЛУТГ.100.100.551.1,5.2	ЛМс-Т 100x100-1,5ц УТ2,5
		150	376/601	2,85	H0122370643	ЛУТГ.150.100.601.1,5.2	ЛМс-Т 150x100-1,5ц УТ2,5
		200	426/651	3,32	H0122370644	ЛУТГ.200.100.651.1,5.2	ЛМс-Т 200x100-1,5ц УТ2,5
		300	526/751	4,42	H0122370645	ЛУТГ.300.100.751.1,5.2	ЛМс-Т 300x100-1,5ц УТ2,5
		400	626/851	5,75	H0122370646	ЛУТГ.400.100.851.1,5.2	ЛМс-Т 400x100-1,5ц УТ2,5
		500	726/951	7,76	H0122370647	ЛУТГ.500.100.951.1,5.2	ЛМс-Т 500x100-1,5ц УТ2,5
		600	826/1051	9,74	H0122370648	ЛУТГ.600.100.1051.1,5.2	ЛМс-Т 600x100-1,5ц УТ2,5

Варианты исполнения:
- Горячее цинкование
- Сталь оцинкованная по методу Сендзимира
- Полимерно-порошковая окраска
- Нержавеющая сталь

Пример записи при заказе лотка монтажного тройникового горизонтального длиной 826/1051 мм, высотой 100 мм, толщиной 1,5 мм, шириной 600 мм, сталь оцинкованная по методу Сендзимира:
Лоток монтажный угловой тройниковый горизонтальный ЛУТГ.600.100.1051.1,5.2 (артикул НН0122370648)

Внимание! Лотки монтажные угловые изготавливаются толщиной стенки в диапазоне 0,7; 1; 1,2; 1,5; 2 мм

Лоток монтажный тройниковый горизонтальный ЛУТГ (ЛМс-Т), борт 100-150 мм

Высота, H, мм	Толщина, S, мм	Ширина, B, мм	Длина, E/F, мм	Масса, кг	Артикул	Новое наименование	Старое наименование
100	1	100	326/551	1,83	H0124370622	ЛУТГ.100.100.551.1.4	ЛМс-Т 100x100-1,0 У2
		150	376/601	2,13	H0124370623	ЛУТГ.150.100.601.1.4	ЛМс-Т 150x100-1,0 У2
		200	426/651	2,49	H0124370624	ЛУТГ.200.100.651.1.4	ЛМс-Т 200x100-1,0 У2
		300	526/751	3,32	H0124370625	ЛУТГ.300.100.751.1.4	ЛМс-Т 300x100-1,0 У2
		400	626/851	4,32	H0124370626	ЛУТГ.400.100.851.1.4	ЛМс-Т 400x100-1,0 У2
		500	726/951	5,43	H0124370627	ЛУТГ.500.100.951.1.4	ЛМс-Т 500x100-1,0 У2
		600	826/1051	6,81	H0124370628	ЛУТГ.600.100.1051.1.4	ЛМс-Т 600x100-1,0 У2
	1,5	100	326/551	2,97	H0124370642	ЛУТГ.100.100.551.1,5.4	ЛМс-Т 100x100-1,5 У2
		150	376/601	2,99	H0124370643	ЛУТГ.150.100.601.1,5.4	ЛМс-Т 150x100-1,5 У2
		200	426/651	3,49	H0124370644	ЛУТГ.200.100.651.1,5.4	ЛМс-Т 200x100-1,5 У2
		300	526/751	4,64	H0124370645	ЛУТГ.300.100.751.1,5.4	ЛМс-Т 300x100-1,5 У2
		400	626/851	6,04	H0124370646	ЛУТГ.400.100.851.1,5.4	ЛМс-Т 400x100-1,5 У2
		500	726/951	8,15	H0124370647	ЛУТГ.500.100.951.1,5.4	ЛМс-Т 500x100-1,5 У2
		600	826/1051	10,23	H0124370648	ЛУТГ.600.100.1051.1,5.4	ЛМс-Т 600x100-1,5 У2
	1	100	326/551	1,74	H0129370622	ЛУТГ.100.100.551.1.6	ЛМс-Т 100x100-1,0 AISI 304
		150	376/601	2,03	H0129370623	ЛУТГ.150.100.601.1.6	ЛМс-Т 150x100-1,0 AISI 304
		200	426/651	2,37	H0129370624	ЛУТГ.200.100.651.1.6	ЛМс-Т 200x100-1,0 AISI 304
		300	526/751	3,16	H0129370625	ЛУТГ.300.100.751.1.6	ЛМс-Т 300x100-1,0 AISI 304
		400	626/851	4,11	H0129370626	ЛУТГ.400.100.851.1.6	ЛМс-Т 400x100-1,0 AISI 304
		500	726/951	5,17	H0129370627	ЛУТГ.500.100.951.1.6	ЛМс-Т 500x100-1,0 AISI 304
		600	826/1051	6,49	H0129370628	ЛУТГ.600.100.1051.1.6	ЛМс-Т 600x100-1,0 AISI 304
	1,5	100	326/551	2,83	H0129370642	ЛУТГ.100.100.551.1,5.6	ЛМс-Т 100x100-1,5 AISI 304
		150	376/601	2,85	H0129370643	ЛУТГ.150.100.601.1,5.6	ЛМс-Т 150x100-1,5 AISI 304
		200	426/651	3,32	H0129370644	ЛУТГ.200.100.651.1,5.6	ЛМс-Т 200x100-1,5 AISI 304
		300	526/751	4,42	H0129370645	ЛУТГ.300.100.751.1,5.6	ЛМс-Т 300x100-1,5 AISI 304
		400	626/851	5,75	H0129370646	ЛУТГ.400.100.851.1,5.6	ЛМс-Т 400x100-1,5 AISI 304
		500	726/951	7,76	H0129370647	ЛУТГ.500.100.951.1,5.6	ЛМс-Т 500x100-1,5 AISI 304
		600	826/1051	9,74	H0129370648	ЛУТГ.600.100.1051.1,5.6	ЛМс-Т 600x100-1,5 AISI 304
150	1	150	378/603	2,89	H0121370723	ЛУТГ.150.150.603.1.1	ЛМс-Т 150x150-1,0ц УТ1,5
		200	428/653	3,37	H0121370724	ЛУТГ.200.150.653.1.1	ЛМс-Т 200x150-1,0ц УТ1,5
		300	528/753	4,47	H0121370725	ЛУТГ.300.150.753.1.1	ЛМс-Т 300x150-1,0ц УТ1,5
		400	628/853	5,78	H0121370726	ЛУТГ.400.150.853.1.1	ЛМс-Т 400x150-1,0ц УТ1,5
		500	728/953	7,27	H0121370727	ЛУТГ.500.150.953.1.1	ЛМс-Т 500x150-1,0ц УТ1,5
		600	828/1053	8,96	H0121370728	ЛУТГ.600.150.1053.1.1	ЛМс-Т 600x150-1,0ц УТ1,5
	1,5	150	378/603	3,82	H0121370743	ЛУТГ.150.150.603.1,5.1	ЛМс-Т 150x150-1,5ц УТ1,5
		200	428/653	4,45	H0121370744	ЛУТГ.200.150.653.1,5.1	ЛМс-Т 200x150-1,5ц УТ1,5
		300	528/753	5,91	H0121370745	ЛУТГ.300.150.753.1,5.1	ЛМс-Т 300x150-1,5ц УТ1,5
		400	628/853	7,64	H0121370746	ЛУТГ.400.150.853.1,5.1	ЛМс-Т 400x150-1,5ц УТ1,5
		500	728/953	10,19	H0121370747	ЛУТГ.500.150.953.1,5.1	ЛМс-Т 500x150-1,5ц УТ1,5
		600	828/1053	12,56	H0121370748	ЛУТГ.600.150.1053.1,5.1	ЛМс-Т 600x150-1,5ц УТ1,5
	1	150	376/601	2,32	H0122370723	ЛУТГ.150.150.601.1.2	ЛМс-Т 150x150-1,0ц УТ2,5
		200	426/651	2,71	H0122370724	ЛУТГ.200.150.651.1.2	ЛМс-Т 200x150-1,0ц УТ2,5
		300	526/751	3,59	H0122370725	ЛУТГ.300.150.751.1.2	ЛМс-Т 300x150-1,0ц УТ2,5
		400	626/851	4,64	H0122370726	ЛУТГ.400.150.851.1.2	ЛМс-Т 400x150-1,0ц УТ2,5
		500	726/951	5,84	H0122370727	ЛУТГ.500.150.951.1.2	ЛМс-Т 500x150-1,0ц УТ2,5
		600	826/1051	7,2	H0122370728	ЛУТГ.600.150.1051.1.2	ЛМс-Т 600x150-1,0ц УТ2,5
	1,5	150	376/601	3,25	H0122370743	ЛУТГ.150.150.601.1,5.2	ЛМс-Т 150x150-1,5ц УТ2,5
		200	426/651	3,79	H0122370744	ЛУТГ.200.150.651.1,5.2	ЛМс-Т 200x150-1,5ц УТ2,5
		300	526/751	5,03	H0122370745	ЛУТГ.300.150.751.1,5.2	ЛМс-Т 300x150-1,5ц УТ2,5
		400	626/851	6,50	H0122370746	ЛУТГ.400.150.851.1,5.2	ЛМс-Т 400x150-1,5ц УТ2,5
		500	726/951	8,76	H0122370747	ЛУТГ.500.150.951.1,5.2	ЛМс-Т 500x150-1,5ц УТ2,5
		600	826/1051	10,8	H0122370748	ЛУТГ.600.150.1051.1,5.2	ЛМс-Т 600x150-1,5ц УТ2,5
	1	150	376/601	2,44	H0124370723	ЛУТГ.150.150.601.1.4	ЛМс-Т 150x150-1,0 У2
		200	426/651	2,85	H0124370724	ЛУТГ.200.150.651.1.4	ЛМс-Т 200x150-1,0 У2
		300	526/751	3,77	H0124370725	ЛУТГ.300.150.751.1.4	ЛМс-Т 300x150-1,0 У2
		400	626/851	4,87	H0124370726	ЛУТГ.400.150.851.1.4	ЛМс-Т 400x150-1,0 У2
		500	726/951	6,13	H0124370727	ЛУТГ.500.150.951.1.4	ЛМс-Т 500x150-1,0 У2
		600	826/1051	7,56	H0124370728	ЛУТГ.600.150.1051.1.4	ЛМс-Т 600x150-1,0 У2
	1,5	150	376/601	3,41	H0124370743	ЛУТГ.150.150.601.1,5.4	ЛМс-Т 150x150-1,5 У2
		200	426/651	3,98	H0124370744	ЛУТГ.200.150.651.1,5.4	ЛМс-Т 200x150-1,5 У2
		300	526/751	5,28	H0124370745	ЛУТГ.300.150.751.1,5.4	ЛМс-Т 300x150-1,5 У2
		400	626/851	6,83	H0124370746	ЛУТГ.400.150.851.1,5.4	ЛМс-Т 400x150-1,5 У2
		500	726/951	9,2	H0124370747	ЛУТГ.500.150.951.1,5.4	ЛМс-Т 500x150-1,5 У2
		600	826/1051	11,34	H0124370748	ЛУТГ.600.150.1051.1,5.4	ЛМс-Т 600x150-1,5 У2
	1	150	376/601	2,32	H0129370723	ЛУТГ.150.150.601.1.6	ЛМс-Т 150x150-1,0 AISI 304
		200	426/651	2,71	H0129370724	ЛУТГ.200.150.651.1.6	ЛМс-Т 200x150-1,0 AISI 304
		300	526/751	3,59	H0129370725	ЛУТГ.300.150.751.1.6	ЛМс-Т 300x150-1,0 AISI 304
		400	626/851	4,64	H0129370726	ЛУТГ.400.150.851.1.6	ЛМс-Т 400x150-1,0 AISI 304
		500	726/951	5,84	H0129370727	ЛУТГ.500.150.951.1.6	ЛМс-Т 500x150-1,0 AISI 304
		600	826/1051	7,2	H0129370728	ЛУТГ.600.150.1051.1.6	ЛМс-Т 600x150-1,0 AISI 304
	1,5	150	376/601	3,25	H0129370743	ЛУТГ.150.150.601.1,5.6	ЛМс-Т 150x150-1,5 AISI 304
		200	426/651	3,79	H0129370744	ЛУТГ.200.150.651.1,5.6	ЛМс-Т 200x150-1,5 AISI 304
		300	526/751	5,03	H0129370745	ЛУТГ.300.150.751.1,5.6	ЛМс-Т 300x150-1,5 AISI 304
		400	626/851	6,5	H0129370746	ЛУТГ.400.150.851.1,5.6	ЛМс-Т 400x150-1,5 AISI 304
		500	726/951	8,76	H0129370747	ЛУТГ.500.150.951.1,5.6	ЛМс-Т 500x150-1,5 AISI 304
		600	826/1051	10,8	H0129370748	ЛУТГ.600.150.1051.1,5.6	ЛМс-Т 600x150-1,5 AISI 304

Варианты исполнения:
- Горячее цинкование
- Сталь оцинкованная по методу Сендзимира
- Полимерно-порошковая окраска
- Нержавеющая сталь

Пример записи при заказе лотка монтажного тройникового горизонтального длиной 572/698 мм, высотой 150 мм, толщиной 1 мм, шириной 500 мм, нержавеющая сталь:
Лоток монтажный угловой тройниковый горизонтальный ЛУТГ.500.150.951.1.6 (артикул Н0129370727)

Внимание! Лотки монтажные угловые изготавливаются толщиной стенки в диапазоне 0,7; 1; 1,2; 1,5; 2 мм

Лоток монтажный тройниковый горизонтальный ЛУТГ (ЛМс-Т), борт 200 мм

Высота, H, мм	Толщина, S, мм	Ширина, B, мм	Длина, E/F, мм	Масса, кг	Артикул	Новое наименование	Старое наименование
200	1	200	428/653	4,05	H0121370824	ЛУТГ.200.200.653.1.1	ЛМс-Т 200х200-1,0ц УТ1,5
		300	528/753	5,21	H0121370825	ЛУТГ.300.200.753.1.1	ЛМс-Т 300х200-1,0ц УТ1,5
		400	628/853	6,56	H0121370826	ЛУТГ.400.200.853.1.1	ЛМс-Т 400х200-1,0ц УТ1,5
		500	728/953	8,11	H0121370827	ЛУТГ.500.200.953.1.1	ЛМс-Т 500х200-1,0ц УТ1,5
		600	828/1053	9,85	H0121370828	ЛУТГ.600.200.1053.1.1	ЛМс-Т 600х200-1,0ц УТ1,5
	1,5	200	428/653	5,36	H0121370844	ЛУТГ.200.200.653.1,5.1	ЛМс-Т 200х200-1,5ц УТ1,5
		300	528/753	6,88	H0121370845	ЛУТГ.300.200.753.1,5.1	ЛМс-Т 300х200-1,5ц УТ1,5
		400	628/853	8,67	H0121370846	ЛУТГ.400.200.853.1,5.1	ЛМс-Т 400х200-1,5ц УТ1,5
		500	728/953	11,36	H0121370847	ЛУТГ.500.200.953.1,5.1	ЛМс-Т 500х200-1,5ц УТ1,5
		600	828/1053	13,81	H0121370848	ЛУТГ.600.200.1053.1,5.1	ЛМс-Т 600х200-1,5ц УТ1,5
	1	200	426/651	3,26	H0122370824	ЛУТГ.200.200.651.1.2	ЛМс-Т 200х200-1,0ц УТ2,5
		300	526/751	4,19	H0122370825	ЛУТГ.300.200.751.1.2	ЛМс-Т 300х200-1,0ц УТ2,5
		400	626/851	5,27	H0122370826	ЛУТГ.400.200.851.1.2	ЛМс-Т 400х200-1,0ц УТ2,5
		500	726/951	6,51	H0122370827	ЛУТГ.500.200.951.1.2	ЛМс-Т 500х200-1,0ц УТ2,5
		600	826/1051	7,91	H0122370828	ЛУТГ.600.200.1051.1.2	ЛМс-Т 600х200-1,0ц УТ2,5
	1,5	200	426/651	4,56	H0122370844	ЛУТГ.200.200.651.1,5.2	ЛМс-Т 200х200-1,5ц УТ2,5
		300	526/751	5,86	H0122370845	ЛУТГ.300.200.751.1,5.2	ЛМс-Т 300х200-1,5ц УТ2,5
		400	626/851	7,38	H0122370846	ЛУТГ.400.200.851.1,5.2	ЛМс-Т 400х200-1,5ц УТ2,5
		500	726/951	9,77	H0122370847	ЛУТГ.500.200.951.1,5.2	ЛМс-Т 500х200-1,5ц УТ2,5
		600	826/1051	11,87	H0122370848	ЛУТГ.600.200.1051.1,5.2	ЛМс-Т 600х200-1,5ц УТ2,5
	1	200	426/651	3,42	H0124370824	ЛУТГ.200.200.651.1.4	ЛМс-Т 200х200-1,0 У2
		300	526/751	4,4	H0124370825	ЛУТГ.300.200.751.1.4	ЛМс-Т 300х200-1,0 У2
		400	626/851	5,53	H0124370826	ЛУТГ.400.200.851.1.4	ЛМс-Т 400х200-1,0 У2
		500	726/951	6,84	H0124370827	ЛУТГ.500.200.951.1.4	ЛМс-Т 500х200-1,0 У2
		600	826/1051	8,31	H0124370828	ЛУТГ.600.200.1051.1.4	ЛМс-Т 600х200-1,0 У2
	1,5	200	426/651	4,79	H0124370844	ЛУТГ.200.200.651.1,5.4	ЛМс-Т 200х200-1,5 У2
		300	526/751	6,15	H0124370845	ЛУТГ.300.200.751.1,5.4	ЛМс-Т 300х200-1,5 У2
		400	626/851	7,75	H0124370846	ЛУТГ.400.200.851.1,5.4	ЛМс-Т 400х200-1,5 У2
		500	726/951	10,26	H0124370847	ЛУТГ.500.200.951.1,5.4	ЛМс-Т 500х200-1,5 У2
		600	826/1051	12,46	H0124370848	ЛУТГ.600.200.1051.1,5.4	ЛМс-Т 600х200-1,5 У2
	1	200	426/651	3,26	H0129370824	ЛУТГ.200.200.651.1.6	ЛМс-Т 200х200-1,0 AISI 304
		300	526/751	4,19	H0129370825	ЛУТГ.300.200.751.1.6	ЛМс-Т 300х200-1,0 AISI 304
		400	626/851	5,27	H0129370826	ЛУТГ.400.200.851.1.6	ЛМс-Т 400х200-1,0 AISI 304
		500	726/951	6,51	H0129370827	ЛУТГ.500.200.951.1.6	ЛМс-Т 500х200-1,0 AISI 304
		600	826/1051	7,91	H0129370828	ЛУТГ.600.200.1051.1.6	ЛМс-Т 600х200-1,0 AISI 304
	1,5	200	426/651	4,56	H0129370844	ЛУТГ.200.200.651.1,5.6	ЛМс-Т 200х200-1,5 AISI 304
		300	526/751	5,86	H0129370845	ЛУТГ.300.200.751.1,5.6	ЛМс-Т 300х200-1,5 AISI 304
		400	626/851	7,38	H0129370846	ЛУТГ.400.200.851.1,5.6	ЛМс-Т 400х200-1,5 AISI 304
		500	726/951	9,77	H0129370847	ЛУТГ.500.200.951.1,5.6	ЛМс-Т 500х200-1,5 AISI 304
		600	826/1051	11,87	H0129370848	ЛУТГ.600.200.1051.1,5.6	ЛМс-Т 600х200-1,5 AISI 304

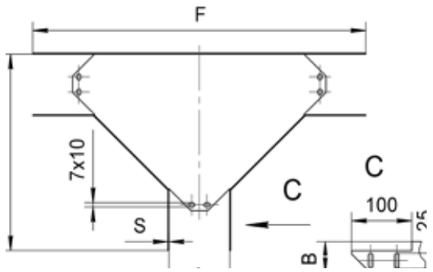

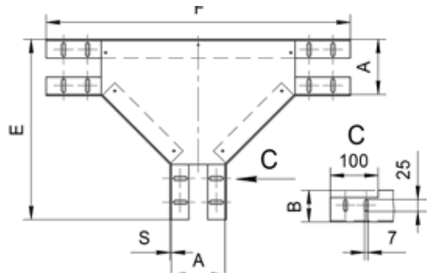

Варианты исполнения:

Горячее цинкование
Сталь оцинкованная по методу Сендзимира
Полимерно-порошковая окраска
Нержавеющая сталь

Пример записи при заказе лотка монтажного тройникового горизонтального длиной 626/851 мм, высотой 200 мм, толщиной 1,5 мм, шириной 400 мм, полимерно-порошковая окраска:
Лоток монтажный угловой трониковый горизонтальный ЛУТГ.400.200.851.1,5.4 (артикул H0124370846)

Внимание! Лотки монтажные угловые изготавливаются толщиной стенки в диапазоне 0,7; 1; 1,2; 1,5; 2 мм

Крышка лотка монтажного тройникового горизонтального ЛРТГ (ЛМсК-Т)

Высота, H, мм	Толщина, S, мм	Длина, E/F, мм	Ширина, B, мм	Масса, кг	Артикул	Новое наименование	Старое наименование
10	1	180/303	50	0,44	H0121470121	ЛРТГ.50.15.303.1.1	ЛМсК-Т 50-1,0ц УТ1,5
		230/353	100	0,70	H0121470122	ЛРТГ.100.15.353.1.1	ЛМсК-Т 100-1,0ц УТ1,5
		280/403	150	1,00	H0121470123	ЛРТГ.150.15.403.1.1	ЛМсК-Т 150-1,0ц УТ1,5
		330/453	200	1,33	H0121470124	ЛРТГ.200.15.453.1.1	ЛМсК-Т 200-1,0ц УТ1,5
		430/553	300	2,15	H0121470125	ЛРТГ.300.15.553.1.1	ЛМсК-Т 300-1,0ц УТ1,5
		530/653	400	2,17	H0121470126	ЛРТГ.400.15.653.1.1	ЛМсК-Т 400-1,0ц УТ1,5
		630/653	500	4,62	H0121470127	ЛРТГ.500.15.653.1.1	ЛМсК-Т 500-1,0ц УТ1,5
		730/653	600	6,09	H0121470128	ЛРТГ.600.15.653.1.1	ЛМсК-Т 600-1,0ц УТ1,5
15	1,5	180/303	50	0,62	H0121470141	ЛРТГ.50.15.303.1,5.1	ЛМсК-Т 50-1,5ц УТ1,5
		230/353	100	0,97	H0121470142	ЛРТГ.100.15.353.1,5.1	ЛМсК-Т 100-1,5ц УТ1,5
		280/403	150	1,39	H0121470143	ЛРТГ.150.15.403.1,5.1	ЛМсК-Т 150-1,5ц УТ1,5
		330/453	200	1,87	H0121470144	ЛРТГ.200.15.453.1,5.1	ЛМсК-Т 200-1,5ц УТ1,5
		430/553	300	3,02	H0121470145	ЛРТГ.300.15.553.1,5.1	ЛМсК-Т 300-1,5ц УТ1,5
		530/653	400	4,44	H0121470146	ЛРТГ.400.15.653.1,5.1	ЛМсК-Т 400-1,5ц УТ1,5
		630/653	500	6,48	H0121470147	ЛРТГ.500.15.653.1,5.1	ЛМсК-Т 500-1,5ц УТ1,5
		730/653	600	8,54	H0121470148	ЛРТГ.600.15.653.1,5.1	ЛМсК-Т 600-1,5ц УТ1,5
10	1	180/303	50	0,35	H0122470121	ЛРТГ.50.10.303.1.2	ЛМсК-Т 50-1,0ц УТ2,5
		230/353	100	0,56	H0122470122	ЛРТГ.100.10.353.1.2	ЛМсК-Т 100-1,0ц УТ2,5
		280/403	150	0,81	H0122470123	ЛРТГ.150.10.403.1.2	ЛМсК-Т 150-1,0ц УТ2,5
		330/453	200	1,10	H0122470124	ЛРТГ.200.10.453.1.2	ЛМсК-Т 200-1,0ц УТ2,5
		430/553	300	1,80	H0122470125	ЛРТГ.300.10.553.1.2	ЛМсК-Т 300-1,0ц УТ2,5
		530/653	400	2,65	H0122470126	ЛРТГ.400.10.653.1.2	ЛМсК-Т 400-1,0ц УТ2,5
		630/653	500	3,71	H0122470127	ЛРТГ.500.15.653.1.2	ЛМсК-Т 500-1,0ц УТ2,5
		730/653	600	4,89	H0122470128	ЛРТГ.600.15.653.1.2	ЛМсК-Т 600-1,0ц УТ2,5
15	1,5	180/303	50	0,49	H0122470141	ЛРТГ.50.10.303.1,5.2	ЛМсК-Т 50-1,5ц УТ2,5
		230/353	100	0,79	H0122470142	ЛРТГ.100.10.353.1,5.2	ЛМсК-Т 100-1,5ц УТ2,5
		280/403	150	1,14	H0122470143	ЛРТГ.150.10.403.1,5.2	ЛМсК-Т 150-1,5ц УТ2,5
		330/453	200	1,54	H0122470144	ЛРТГ.200.10.453.1,5.2	ЛМсК-Т 200-1,5ц УТ2,5
		430/553	300	2,52	H0122470145	ЛРТГ.300.10.553.1,5.2	ЛМсК-Т 300-1,5ц УТ2,5
		530/653	400	3,71	H0122470146	ЛРТГ.400.10.653.1,5.2	ЛМсК-Т 400-1,5ц УТ2,5
		630/653	500	5,57	H0122470147	ЛРТГ.500.15.653.1,5.2	ЛМсК-Т 500-1,5ц УТ2,5
		730/653	600	7,34	H0122470148	ЛРТГ.600.15.653.1,5.2	ЛМсК-Т 600-1,5ц УТ2,5
10	1	177/301	50	0,37	H0124470121	ЛРТГ.50.10.303.1.4	ЛМсК-Т 50-1,0 У2
		227/351	100	0,59	H0124470122	ЛРТГ.100.10.353.1.4	ЛМсК-Т 100-1,0 У2
		227/401	150	0,85	H0124470123	ЛРТГ.150.10.403.1.4	ЛМсК-Т 150-1,0 У2
		327/451	200	1,16	H0124470124	ЛРТГ.200.10.453.1.4	ЛМсК-Т 200-1,0 У2
		427/551	300	1,89	H0124470125	ЛРТГ.300.10.553.1.4	ЛМсК-Т 300-1,0 У2
		527/651	400	2,78	H0124470126	ЛРТГ.400.10.653.1.4	ЛМсК-Т 400-1,0 У2
		627/751	500	3,9	H0124470127	ЛРТГ.500.10.751.1.4	ЛМсК-Т 500-1,0 У2
		727/851	600	5,13	H0124470128	ЛРТГ.600.10.851.1.4	ЛМсК-Т 600-1,0 У2
15	1,5	180/303	50	0,51	H0124470141	ЛРТГ.50.10.303.1,5.4	ЛМсК-Т 50-1,5 У2
		230/353	100	0,83	H0124470142	ЛРТГ.100.10.353.1,5.4	ЛМсК-Т 100-1,5 У2
		280/403	150	1,2	H0124470143	ЛРТГ.150.10.403.1,5.4	ЛМсК-Т 150-1,5 У2
		330/453	200	1,62	H0124470144	ЛРТГ.200.10.453.1,5.4	ЛМсК-Т 200-1,5 У2
		430/553	300	2,65	H0124470145	ЛРТГ.300.10.553.1,5.4	ЛМсК-Т 300-1,5 У2
		530/653	400	3,9	H0124470146	ЛРТГ.400.10.653.1,5.4	ЛМсК-Т 400-1,5 У2
		630/653	500	5,85	H0124470147	ЛРТГ.500.15.751.1,5.4	ЛМсК-Т 500-1,5 У2
		730/653	600	7,71	H0124470148	ЛРТГ.600.15.851.1,5.4	ЛМсК-Т 600-1,5 У2
10	1	177/301	50	0,35	H0129470121	ЛРТГ.50.10.303.1.6	ЛМсК-Т 50-1,0 AISI 304
		227/351	100	0,56	H0129470122	ЛРТГ.100.10.353.1.6	ЛМсК-Т 100-1,0 AISI 304
		227/401	150	0,81	H0129470123	ЛРТГ.150.10.403.1.6	ЛМсК-Т 150-1,0 AISI 304
		327/451	200	1,1	H0129470124	ЛРТГ.200.10.453.1.6	ЛМсК-Т 200-1,0 AISI 304
		427/551	300	1,8	H0129470125	ЛРТГ.300.10.553.1.6	ЛМсК-Т 300-1,0 AISI 304
		527/651	400	2,65	H0129470126	ЛРТГ.400.10.653.1.6	ЛМсК-Т 400-1,0 AISI 304
		627/751	500	3,71	H0129470127	ЛРТГ.500.10.751.1.6	ЛМсК-Т 500-1,0 AISI 304
		727/851	600	4,89	H0129470128	ЛРТГ.600.10.851.1.6	ЛМсК-Т 600-1,0 AISI 304
15	1,5	180/303	50	0,49	H0129470141	ЛРТГ.50.10.303.1,5.6	ЛМсК-Т 50-1,5 AISI 304
		230/353	100	0,79	H0129470142	ЛРТГ.100.10.353.1,5.6	ЛМсК-Т 100-1,5 AISI 304
		280/403	150	1,14	H0129470143	ЛРТГ.150.10.403.1,5.6	ЛМсК-Т 150-1,5 AISI 304
		330/453	200	1,54	H0129470144	ЛРТГ.200.10.453.1,5.6	ЛМсК-Т 200-1,5 AISI 304
		430/553	300	2,52	H0129470145	ЛРТГ.300.10.553.1,5.6	ЛМсК-Т 300-1,5 AISI 304
		530/653	400	3,71	H0129470146	ЛРТГ.400.10.653.1,5.6	ЛМсК-Т 400-1,5 AISI 304
		630/653	500	5,57	H0129470147	ЛРТГ.500.15.751.1,5.6	ЛМсК-Т 500-1,5 AISI 304
		730/653	600	7,34	H0129470148	ЛРТГ.600.15.851.1,5.6	ЛМсК-Т 600-1,5 AISI 304

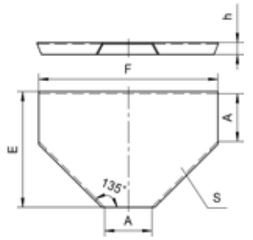

Варианты исполнения:

Горячее цинкование
Сталь оцинкованная по методу Сендзимира
Полимерно-порошковая окраска
Нержавеющая сталь

Пример записи при заказе крышки лотка монтажного тройникового горизонтального длиной 727/851 мм, высотой 15 мм, толщиной 1,5 мм, шириной 600 мм, нержавеющая сталь:
Крышка лотка монтажного углового тройникового горизонтального ЛРТГ.600.15.851.1,5.6 (артикул H0129470148)

Внимание! Лотки монтажные угловые изготавливаются толщиной стенки в диапазоне 0,7; 1; 1,2; 1,5; 2 мм

Лоток монтажный тройниковый вертикальный ЛУТВ (ЛМс-ТВ), борт 50-65 мм, поворот вверх

Высота, H, мм	Длина, E/F, мм	Толщина, S, мм	Ширина, B, мм	Масса, кг	Артикул	Новое наименование	Старое наименование
50	377/703	1	50	1,76	H0121371321	ЛУТВ.50.50.703.1.1	ЛМс-ТВ 50х50-1,0ц УТ1,5
			100	1,98	H0121371322	ЛУТВ.100.50.703.1.1	ЛМс-ТВ 100х50-1,0ц УТ1,5
			150	2,2	H0121371323	ЛУТВ.150.50.703.1.1	ЛМс-ТВ 150х50-1,0ц УТ1,5
			200	2,42	H0121371324	ЛУТВ.200.50.703.1.1	ЛМс-ТВ 200х50-1,0ц УТ1,5
			300	2,86	H0121371325	ЛУТВ.300.50.703.1.1	ЛМс-ТВ 300х50-1,0ц УТ1,5
			400	3,3	H0121371326	ЛУТВ.400.50.703.1.1	ЛМс-ТВ 400х50-1,0ц УТ1,5
			500	3,74	H0121371327	ЛУТВ.500.50.703.1.1	ЛМс-ТВ 500х50-1,0ц УТ1,5
			600	4,18	H0121371328	ЛУТВ.600.50.703.1.1	ЛМс-ТВ 600х50-1,0ц УТ1,5
		1,5	50	2,62	H0121371341	ЛУТВ.50.50.703.1,5.1	ЛМс-ТВ 50х50-1,5ц УТ1,5
			100	2,95	H0121371342	ЛУТВ.100.50.703.1,5.1	ЛМс-ТВ 100х50-1,5ц УТ1,5
			150	3,27	H0121371343	ЛУТВ.150.50.703.1,5.1	ЛМс-ТВ 150х50-1,5ц УТ1,5
			200	3,6	H0121371344	ЛУТВ.200.50.703.1,5.1	ЛМс-ТВ 200х50-1,5ц УТ1,5
			300	4,26	H0121371345	ЛУТВ.300.50.703.1,5.1	ЛМс-ТВ 300х50-1,5ц УТ1,5
			400	4,91	H0121371346	ЛУТВ.400.50.703.1,5.1	ЛМс-ТВ 400х50-1,5ц УТ1,5
			500	5,61	H0121371347	ЛУТВ.500.50.703.1,5.1	ЛМс-ТВ 500х50-1,5ц УТ1,5
			600	6,27	H0121371348	ЛУТВ.600.50.703.1,5.1	ЛМс-ТВ 600х50-1,5ц УТ1,5
		1	50	1,6	H0122371321	ЛУТВ.50.50.703.1.2	ЛМс-ТВ 50х50-1,0ц УТ2,5
			100	1,8	H0122371322	ЛУТВ.100.50.703.1.2	ЛМс-ТВ 100х50-1,0ц УТ2,5
			150	2	H0122371323	ЛУТВ.150.50.703.1.2	ЛМс-ТВ 150х50-1,0ц УТ2,5
			200	2,2	H0122371324	ЛУТВ.200.50.703.1.2	ЛМс-ТВ 200х50-1,0ц УТ2,5
			300	2,6	H0122371325	ЛУТВ.300.50.703.1.2	ЛМс-ТВ 300х50-1,0ц УТ2,5
			400	3	H0122371326	ЛУТВ.400.50.703.1.2	ЛМс-ТВ 400х50-1,0ц УТ2,5
			500	3,4	H0122371327	ЛУТВ.500.50.703.1.2	ЛМс-ТВ 500х50-1,0ц УТ2,5
			600	3,8	H0122371328	ЛУТВ.600.50.703.1.2	ЛМс-ТВ 600х50-1,0ц УТ2,5
		1,5	50	2,24	H0122371341	ЛУТВ.50.50.703.1,5.2	ЛМс-ТВ 50х50-1,5ц УТ2,5
			100	2,52	H0122371342	ЛУТВ.100.50.703.1,5.2	ЛМс-ТВ 100х50-1,5ц УТ2,5
			150	2,8	H0122371343	ЛУТВ.150.50.703.1,5.2	ЛМс-ТВ 150х50-1,5ц УТ2,5
			200	3,08	H0122371344	ЛУТВ.200.50.703.1,5.2	ЛМс-ТВ 200х50-1,5ц УТ2,5
			300	3,64	H0122371345	ЛУТВ.300.50.703.1,5.2	ЛМс-ТВ 300х50-1,5ц УТ2,5
			400	4,2	H0122371346	ЛУТВ.400.50.703.1,5.2	ЛМс-ТВ 400х50-1,5ц УТ2,5
			500	5,1	H0122371347	ЛУТВ.500.50.703.1,5.2	ЛМс-ТВ 500х50-1,5ц УТ2,5
			600	5,7	H0122371348	ЛУТВ.600.50.703.1,5.2	ЛМс-ТВ 600х50-1,5ц УТ2,5
65	392/718	1	100	2,27	H0121371422	ЛУТВ.100.65.718.1.1	ЛМс-ТВ 100х65-1,0ц УТ1,5
			150	2,49	H0121371423	ЛУТВ.150.65.718.1.1	ЛМс-ТВ 150х65-1,0ц УТ1,5
			200	2,38	H0121371424	ЛУТВ.200.65.718.1.1	ЛМс-ТВ 200х65-1,0ц УТ1,5
			300	3,15	H0121371425	ЛУТВ.300.65.718.1.1	ЛМс-ТВ 300х65-1,0ц УТ1,5
			400	3,59	H0121371426	ЛУТВ.400.65.718.1.1	ЛМс-ТВ 400х65-1,0ц УТ1,5
			500	4,03	H0121371427	ЛУТВ.500.65.718.1.1	ЛМс-ТВ 500х65-1,0ц УТ1,5
			600	4,47	H0121371428	ЛУТВ.600.65.718.1.1	ЛМс-ТВ 600х65-1,0ц УТ1,5
		1,5	100	3,37	H0121371442	ЛУТВ.100.65.718.1,5.1	ЛМс-ТВ 100х65-1,5ц УТ1,5
			150	3,69	H0121371443	ЛУТВ.150.65.718.1,5.1	ЛМс-ТВ 150х65-1,5ц УТ1,5
			200	4,02	H0121371444	ЛУТВ.200.65.718.1,5.1	ЛМс-ТВ 200х65-1,5ц УТ1,5
			300	4,68	H0121371445	ЛУТВ.300.65.718.1,5.1	ЛМс-ТВ 300х65-1,5ц УТ1,5
			400	5,33	H0121371446	ЛУТВ.400.65.718.1,5.1	ЛМс-ТВ 400х65-1,5ц УТ1,5
			500	6,04	H0121371447	ЛУТВ.500.65.718.1,5.1	ЛМс-ТВ 500х65-1,5ц УТ1,5
			600	6,70	H0121371448	ЛУТВ.600.65.718.1,5.1	ЛМс-ТВ 600х65-1,5ц УТ1,5
		1	100	2,06	H0122371422	ЛУТВ.100.65.718.1.2	ЛМс-ТВ 100х65-1,0ц УТ2,5
			150	2,26	H0122371423	ЛУТВ.150.65.718.1.2	ЛМс-ТВ 150х65-1,0ц УТ2,5
			200	2,16	H0122371424	ЛУТВ.200.65.718.1.2	ЛМс-ТВ 200х65-1,0ц УТ2,5
			300	2,86	H0122371425	ЛУТВ.300.65.718.1.2	ЛМс-ТВ 300х65-1,0ц УТ2,5
			400	3,26	H0122371426	ЛУТВ.400.65.718.1.2	ЛМс-ТВ 400х65-1,0ц УТ2,5
			500	3,66	H0122371427	ЛУТВ.500.65.718.1.2	ЛМс-ТВ 500х65-1,0ц УТ2,5
			600	4,06	H0122371428	ЛУТВ.600.65.718.1.2	ЛМс-ТВ 600х65-1,0ц УТ2,5
		1,5	100	2,88	H0122371442	ЛУТВ.100.65.718.1,5.2	ЛМс-ТВ 100х65-1,5ц УТ2,5
			150	3,16	H0122371443	ЛУТВ.150.65.718.1,5.2	ЛМс-ТВ 150х65-1,5ц УТ2,5
			200	3,44	H0122371444	ЛУТВ.200.65.718.1,5.2	ЛМс-ТВ 200х65-1,5ц УТ2,5
			300	4,00	H0122371445	ЛУТВ.300.65.718.1,5.2	ЛМс-ТВ 300х65-1,5ц УТ2,5
			400	4,56	H0122371446	ЛУТВ.400.65.718.1,5.2	ЛМс-ТВ 400х65-1,5ц УТ2,5
			500	5,49	H0122371447	ЛУТВ.500.65.718.1,5.2	ЛМс-ТВ 500х65-1,5ц УТ2,5
			600	6,09	H0122371448	ЛУТВ.600.65.718.1,5.2	ЛМс-ТВ 600х65-1,5ц УТ2,5

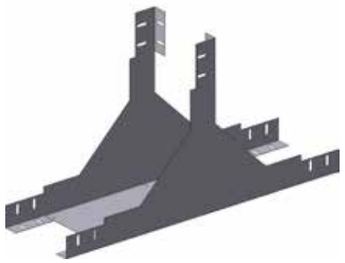

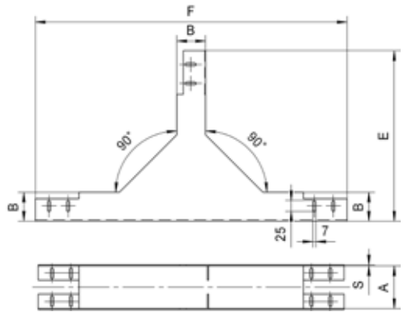

Варианты исполнения:

- Горячее цинкование
- Сталь оцинкованная по методу Сендзимира
- Полимерно-порошковая окраска
- Нержавеющая сталь

Пример записи при заказе лотка монтажного тройникового вертикального длиной 392/718 мм, высотой 65 мм, толщиной 1 мм, шириной 600 мм, сталь оцинкованная по методу Сендзимира:
Лоток монтажный угловой тройниковый вверх ЛУТВ.600.65.718.1.2 (артикул H0122371428)

Внимание! Лотки монтажные угловые изготавливаются толщиной стенки в диапазоне 0,7; 1; 1,2; 1,5; 2 мм

Лоток монтажный тройниковый вертикальный ЛУТВ (ЛМс-ТВ), борт 80-150 мм, поворот вверх

Высота, H, мм	Длина, E/F, мм	Толщина, S, мм	Ширина, B, мм	Масса, кг	Артикул	Новое наименование	Старое наименование
80	407/733	1	100	2,54	H0121371522	ЛУТВ.100.80.733.1.1	ЛМс-ТВ 100х80-1,0ц УТ1,5
			150	2,76	H0121371523	ЛУТВ.150.80.733.1.1	ЛМс-ТВ 150х80-1,0ц УТ1,5
			200	2,98	H0121371524	ЛУТВ.200.80.733.1.1	ЛМс-ТВ 200х80-1,0ц УТ1,5
			300	3,42	H0121371525	ЛУТВ.300.80.733.1.1	ЛМс-ТВ 300х80-1,0ц УТ1,5
			400	3,86	H0121371526	ЛУТВ.400.80.733.1.1	ЛМс-ТВ 400х80-1,0ц УТ1,5
			500	4,30	H0121371527	ЛУТВ.500.80.733.1.1	ЛМс-ТВ 500х80-1,0ц УТ1,5
			600	4,74	H0121371528	ЛУТВ.600.80.733.1.1	ЛМс-ТВ 600х80-1,0ц УТ1,5
		1,5	100	3,78	H0121371542	ЛУТВ.100.80.733.1,5.1	ЛМс-ТВ 100х80-1,5ц УТ1,5
			150	4,10	H0121371543	ЛУТВ.150.80.733.1,5.1	ЛМс-ТВ 150х80-1,5ц УТ1,5
			200	4,43	H0121371544	ЛУТВ.200.80.733.1,5.1	ЛМс-ТВ 200х80-1,5ц УТ1,5
			300	5,09	H0121371545	ЛУТВ.300.80.733.1,5.1	ЛМс-ТВ 300х80-1,5ц УТ1,5
			400	5,74	H0121371546	ЛУТВ.400.80.733.1,5.1	ЛМс-ТВ 400х80-1,5ц УТ1,5
			500	6,45	H0121371547	ЛУТВ.500.80.733.1,5.1	ЛМс-ТВ 500х80-1,5ц УТ1,5
			600	7,11	H0121371548	ЛУТВ.600.80.733.1,5.1	ЛМс-ТВ 600х80-1,5ц УТ1,5
		1	100	2,31	H0122371522	ЛУТВ.100.80.733.1.2	ЛМс-ТВ 100х80-1,0ц УТ2,5
			150	2,51	H0122371523	ЛУТВ.150.80.733.1.2	ЛМс-ТВ 150х80-1,0ц УТ2,5
			200	2,71	H0122371524	ЛУТВ.200.80.733.1.2	ЛМс-ТВ 200х80-1,0ц УТ2,5
			300	3,11	H0122371525	ЛУТВ.300.80.733.1.2	ЛМс-ТВ 300х80-1,0ц УТ2,5
			400	3,51	H0122371526	ЛУТВ.400.80.733.1.2	ЛМс-ТВ 400х80-1,0ц УТ2,5
			500	3,91	H0122371527	ЛУТВ.500.80.733.1.2	ЛМс-ТВ 500х80-1,0ц УТ2,5
			600	4,31	H0122371528	ЛУТВ.600.80.733.1.2	ЛМс-ТВ 600х80-1,0ц УТ2,5
		1,5	100	3,23	H0122371542	ЛУТВ.100.80.733.1,5.2	ЛМс-ТВ 100х80-1,5ц УТ2,5
			150	3,51	H0122371543	ЛУТВ.150.80.733.1,5.2	ЛМс-ТВ 150х80-1,5ц УТ2,5
			200	3,79	H0122371544	ЛУТВ.200.80.733.1,5.2	ЛМс-ТВ 200х80-1,5ц УТ2,5
			300	4,35	H0122371545	ЛУТВ.300.80.733.1,5.2	ЛМс-ТВ 300х80-1,5ц УТ2,5
			400	4,91	H0122371546	ЛУТВ.400.80.733.1,5.2	ЛМс-ТВ 400х80-1,5ц УТ2,5
			500	5,87	H0122371547	ЛУТВ.500.80.733.1,5.2	ЛМс-ТВ 500х80-1,5ц УТ2,5
			600	6,47	H0122371548	ЛУТВ.600.80.733.1,5.2	ЛМс-ТВ 600х80-1,5ц УТ2,5
100	427/753	1	100	2,95	H0121371622	ЛУТВ.100.100..753.1.1	ЛМс-ТВ 100х100-1,0ц УТ1,5
			150	3,17	H0121371623	ЛУТВ.150.100..753.1.1	ЛМс-ТВ 150х100-1,0ц УТ1,5
			200	3,39	H0121371624	ЛУТВ.200.100.753.1.1	ЛМс-ТВ 200х100-1,0ц УТ1,5
			300	3,83	H0121371625	ЛУТВ.300.100.753.1.1	ЛМс-ТВ 300х100-1,0ц УТ1,5
			400	4,27	H0121371626	ЛУТВ.400.100.753.1.1	ЛМс-ТВ 400х100-1,0ц УТ1,5
			500	4,71	H0121371627	ЛУТВ.500.100.753.1.1	ЛМс-ТВ 500х100-1,0ц УТ1,5
			600	5,15	H0121371628	ЛУТВ.600.100.753.1.1	ЛМс-ТВ 600х100-1,0ц УТ1,5
		1,5	100	4,39	H0121371642	ЛУТВ.100.100.753.1,5.1	ЛМс-ТВ 100х100-1,5ц УТ1,5
			150	4,71	H0121371643	ЛУТВ.150.100.753.1,5.1	ЛМс-ТВ 150х100-1,5ц УТ1,5
			200	5,04	H0121371644	ЛУТВ.200.100.753.1,5.1	ЛМс-ТВ 200х100-1,5ц УТ1,5
			300	5,70	H0121371645	ЛУТВ.300.100.753.1,5.1	ЛМс-ТВ 300х100-1,5ц УТ1,5
			400	6,35	H0121371646	ЛУТВ.400.100.753.1,5.1	ЛМс-ТВ 400х100-1,5ц УТ1,5
			500	7,06	H0121371647	ЛУТВ.500.100.753.1,5.1	ЛМс-ТВ 500х100-1,5ц УТ1,5
			600	7,72	H0121371648	ЛУТВ.600.100.753.1,5.1	ЛМс-ТВ 600х100-1,5ц УТ1,5
		1	100	2,68	H0122371622	ЛУТВ.100.100.753.1.2	ЛМс-ТВ 100х100-1,0ц УТ2,5
			150	2,88	H0122371623	ЛУТВ.150.100.753.1.2	ЛМс-ТВ 150х100-1,0ц УТ2,5
			200	3,08	H0122371624	ЛУТВ.200.100.753.1.2	ЛМс-ТВ 200х100-1,0ц УТ2,5
			300	3,48	H0122371625	ЛУТВ.300.100.753.1.2	ЛМс-ТВ 300х100-1,0ц УТ2,5
			400	3,88	H0122371626	ЛУТВ.400.100.753.1.2	ЛМс-ТВ 400х100-1,0ц УТ2,5
			500	4,28	H0122371627	ЛУТВ.500.100.753.1.2	ЛМс-ТВ 500х100-1,0ц УТ2,5
			600	4,68	H0122371628	ЛУТВ.600.100.753.1.2	ЛМс-ТВ 600х100-1,0ц УТ2,5
		1,5	100	3,75	H0122371642	ЛУТВ.100.100.753.1,5.2	ЛМс-ТВ 100х100-1,5ц УТ2,5
			150	4,03	H0122371643	ЛУТВ.150.100.753.1,5.2	ЛМс-ТВ 150х100-1,5ц УТ2,5
			200	4,31	H0122371644	ЛУТВ.200.100.753.1,5.2	ЛМс-ТВ 200х100-1,5ц УТ2,5
			300	4,87	H0122371645	ЛУТВ.300.100.753.1,5.2	ЛМс-ТВ 300х100-1,5ц УТ2,5
			400	5,43	H0122371646	ЛУТВ.400.100.753.1,5.2	ЛМс-ТВ 400х100-1,5ц УТ2,5
			500	6,42	H0122371647	ЛУТВ.500.100.753.1,5.2	ЛМс-ТВ 500х100-1,5ц УТ2,5
			600	7,02	H0122371648	ЛУТВ.600.100.753.1,5.2	ЛМс-ТВ 600х100-1,5ц УТ2,5
150	477/803	1	150	3,42	H0121371723	ЛУТВ.150.150.803.1.1	ЛМс-ТВ 150х150-1,0ц УТ1,5
			200	5,34	H0121371724	ЛУТВ.200.150.803.1.1	ЛМс-ТВ 200х150-1,0ц УТ1,5
			300	4,27	H0121371725	ЛУТВ.300.150.803.1.1	ЛМс-ТВ 300х150-1,0ц УТ1,5
			400	4,73	H0121371726	ЛУТВ.400.150.803.1.1	ЛМс-ТВ 400х150-1,0ц УТ1,5
			500	5,15	H0121371727	ЛУТВ.500.150.803.1.1	ЛМс-ТВ 500х150-1,0ц УТ1,5
			600	5,62	H0121371728	ЛУТВ.600.150.803.1.1	ЛМс-ТВ 600х150-1,0ц УТ1,5
		1,5	150	5,13	H0121371743	ЛУТВ.150.150.803.1,5.1	ЛМс-ТВ 150х150-1,5ц УТ1,5
			200	8,00	H0121371744	ЛУТВ.200.150.803.1,5.1	ЛМс-ТВ 200х150-1,5ц УТ1,5
			300	6,40	H0121371745	ЛУТВ.300.150.803.1,5.1	ЛМс-ТВ 300х150-1,5ц УТ1,5
			400	7,10	H0121371746	ЛУТВ.400.150.803.1,5.1	ЛМс-ТВ 400х150-1,5ц УТ1,5
			500	7,72	H0121371747	ЛУТВ.500.150.803.1,5.1	ЛМс-ТВ 500х150-1,5ц УТ1,5
			600	8,43	H0121371748	ЛУТВ.600.150.803.1,5.1	ЛМс-ТВ 600х150-1,5ц УТ1,5
		1	150	3,11	H0122371723	ЛУТВ.150.150.803.1.2	ЛМс-ТВ 150х150-1,0ц УТ2,5
			200	4,85	H0122371724	ЛУТВ.200.150.803.1.2	ЛМс-ТВ 200х150-1,0ц УТ2,5
			300	3,88	H0122371725	ЛУТВ.300.150.803.1.2	ЛМс-ТВ 300х150-1,0ц УТ2,5
			400	4,30	H0122371726	ЛУТВ.400.150.803.1.2	ЛМс-ТВ 400х150-1,0ц УТ2,5
			500	4,68	H0122371727	ЛУТВ.500.150.803.1.2	ЛМс-ТВ 500х150-1,0ц УТ2,5
			600	5,11	H0122371728	ЛУТВ.600.150.803.1.2	ЛМс-ТВ 600х150-1,0ц УТ2,5
		1,5	150	4,67	H0122371743	ЛУТВ.150.150.803.1,5.2	ЛМс-ТВ 150х150-1,5ц УТ2,5
			200	7,28	H0122371744	ЛУТВ.200.150.803.1,5.2	ЛМс-ТВ 200х150-1,5ц УТ2,5
			300	5,82	H0122371745	ЛУТВ.300.150.803.1,5.2	ЛМс-ТВ 300х150-1,5ц УТ2,5
			400	6,45	H0122371746	ЛУТВ.400.150.803.1,5.2	ЛМс-ТВ 400х150-1,5ц УТ2,5
			500	7,02	H0122371747	ЛУТВ.500.150.803.1,5.2	ЛМс-ТВ 500х150-1,5ц УТ2,5
			600	7,67	H0122371748	ЛУТВ.600.150.803.1,5.2	ЛМс-ТВ 600х150-1,5ц УТ2,5

Внимание! Лотки монтажные угловые изготавливаются толщиной стенки в диапазоне 0,7; 1; 1,2; 1,5; 2 мм

Лоток монтажный тройниковый вертикальный ЛУТВ (ЛМс-ТВ), борт 200 мм, поворот вверх

Высота, H, мм	Длина, E/F, мм	Толщина, S, мм	Ширина, B, мм	Масса, кг	Артикул	Новое наименование	Старое наименование
200	477/853	1	200	4,27	H0121371824	ЛУТВ.200.200.853.1.1	ЛМс-ТВ 200х200-1,0ц УТ1,5
			300	4,71	H0121371825	ЛУТВ.300.200.853.1.1	ЛМс-ТВ 300х200-1,0ц УТ1,5
			400	5,15	H0121371826	ЛУТВ.400.200.853.1.1	ЛМс-ТВ 400х200-1,0ц УТ1,5
			500	5,62	H0121371827	ЛУТВ.500.200.853.1.1	ЛМс-ТВ 500х200-1,0ц УТ1,5
			600	6,04	H0121371828	ЛУТВ.600.200.853.1.1	ЛМс-ТВ 600х200-1,0ц УТ1,5
		1,5	200	6,40	H0121371844	ЛУТВ.200.200.853.1,5.1	ЛМс-ТВ 200х200-1,5ц УТ1,5
			300	7,06	H0121371845	ЛУТВ.300.200.853.1,5.1	ЛМс-ТВ 300х200-1,5ц УТ1,5
			400	7,72	H0121371846	ЛУТВ.400.200.853.1,5.1	ЛМс-ТВ 400х200-1,5ц УТ1,5
			500	8,43	H0121371847	ЛУТВ.500.200.853.1,5.1	ЛМс-ТВ 500х200-1,5ц УТ1,5
			600	9,06	H0121371848	ЛУТВ.600.200.853.1,5.1	ЛМс-ТВ 600х200-1,5ц УТ1,5
		1	200	3,88	H0122371824	ЛУТВ.200.200.853.1.2	ЛМс-ТВ 200х200-1,0ц УТ2,5
			300	4,28	H0122371825	ЛУТВ.300.200.853.1.2	ЛМс-ТВ 300х200-1,0ц УТ2,5
			400	4,68	H0122371826	ЛУТВ.400.200.853.1.2	ЛМс-ТВ 400х200-1,0ц УТ2,5
			500	5,11	H0122371827	ЛУТВ.500.200.853.1.2	ЛМс-ТВ 500х200-1,0ц УТ2,5
			600	5,49	H0122371828	ЛУТВ.600.200.853.1.2	ЛМс-ТВ 600х200-1,0ц УТ2,5
		1,5	200	5,82	H0122371844	ЛУТВ.200.200.853.1,5.2	ЛМс-ТВ 200х200-1,5ц УТ2,5
			300	6,42	H0122371845	ЛУТВ.300.200.853.1,5.2	ЛМс-ТВ 300х200-1,5ц УТ2,5
			400	7,02	H0122371846	ЛУТВ.400.200.853.1,5.2	ЛМс-ТВ 400х200-1,5ц УТ2,5
			500	7,67	H0122371847	ЛУТВ.500.200.853.1,5.2	ЛМс-ТВ 500х200-1,5ц УТ2,5
			600	8,24	H0122371848	ЛУТВ.600.200.853.1,5.2	ЛМс-ТВ 600х200-1,5ц УТ2,5

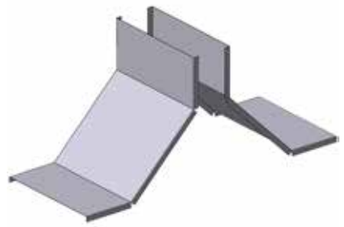

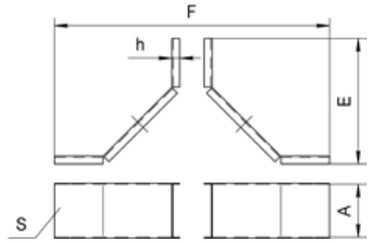

Крышка лотка монтажного тройникового вертикального ЛРТВ (ЛМсК-ТВ), поворот вверх

Длина, E / F, мм	Высота, H, мм	Толщина, S, мм	Ширина, B, мм	Масса, кг	Артикул	Новое наименование	Старое наименование
236/472	10	1	50	0,44	H0121471121	ЛРТВ.50.10.472.1.1	ЛМсК-ТВ 50-1,0ц УТ1,5
			100	0,77	H0121471122	ЛРТВ.100.10.472.1.1	ЛМсК-ТВ 100-1,0ц УТ1,5
			150	1,08	H0121471123	ЛРТВ.150.10.472.1.1	ЛМсК-ТВ 150-1,0ц УТ1,5
			200	1,41	H0121471124	ЛРТВ.200.10.472.1.1	ЛМсК-ТВ 200-1,0ц УТ1,5
			300	2,02	H0121471125	ЛРТВ.300.10.472.1.1	ЛМсК-ТВ 300-1,0ц УТ1,5
			400	2,66	H0121471126	ЛРТВ.400.10.472.1.1	ЛМсК-ТВ 400-1,0ц УТ1,5
			500	3,28	H0121471127	ЛРТВ.500.10.472.1.1	ЛМсК-ТВ 500-1,0ц УТ1,5
			600	3,89	H0121471128	ЛРТВ.600.10.472.1.1	ЛМсК-ТВ 600-1,0ц УТ1,5
	15	1,5	50	0,68	H0121471141	ЛРТВ.50.15.472.1,5.1	ЛМсК-ТВ 50-1,5ц УТ1,5
			100	1,24	H0121471142	ЛРТВ.100.15.472.1,5.1	ЛМсК-ТВ 100-1,5ц УТ1,5
			150	1,62	H0121471143	ЛРТВ.150.15.472.1,5.1	ЛМсК-ТВ 150-1,5ц УТ1,5
			200	2,2	H0121471144	ЛРТВ.200.15.472.1,5.1	ЛМсК-ТВ 200-1,5ц УТ1,5
			300	3,16	H0121471145	ЛРТВ.300.15.472.1,5.1	ЛМсК-ТВ 300-1,5ц УТ1,5
			400	4,1	H0121471146	ЛРТВ.400.15.472.1,5.1	ЛМсК-ТВ 400-1,5ц УТ1,5
			500	4,91	H0121471147	ЛРТВ.500.15.472.1,5.1	ЛМсК-ТВ 500-1,5ц УТ1,5
			600	5,84	H0121471148	ЛРТВ.600.15.472.1,5.1	ЛМсК-ТВ 600-1,5ц УТ1,5
	10	1	50	0,4	H0122471121	ЛРТВ.50.10.472.1.2	ЛМсК-ТВ 50-1,0ц УТ2,5
			100	0,7	H0122471122	ЛРТВ.100.10.472.1.2	ЛМсК-ТВ 100-1,0ц УТ2,5
			150	0,98	H0122471123	ЛРТВ.150.10.472.1.2	ЛМсК-ТВ 150-1,0ц УТ2,5
			200	1,28	H0122471124	ЛРТВ.200.10.472.1.2	ЛМсК-ТВ 200-1,0ц УТ2,5
			300	1,84	H0122471125	ЛРТВ.300.10.472.1.2	ЛМсК-ТВ 300-1,0ц УТ2,5
			400	2,42	H0122471126	ЛРТВ.400.10.472.1.2	ЛМсК-ТВ 400-1,0ц УТ2,5
			500	2,98	H0122471127	ЛРТВ.500.10.472.1.2	ЛМсК-ТВ 500-1,0ц УТ2,5
			600	3,54	H0122471128	ЛРТВ.600.10.472.1.2	ЛМсК-ТВ 600-1,0ц УТ2,5
	15	1,5	50	0,58	H0122471141	ЛРТВ.50.15.472.1,5.2	ЛМсК-ТВ 50-1,5ц УТ2,5
			100	0,98	H0122471142	ЛРТВ.100.15.472.1,5.2	ЛМсК-ТВ 100-1,5ц УТ2,5
			150	1,38	H0122471143	ЛРТВ.150.15.472.1,5.2	ЛМсК-ТВ 150-1,5ц УТ2,5
			200	1,68	H0122471144	ЛРТВ.200.15.472.1,5.2	ЛМсК-ТВ 200-1,5ц УТ2,5
			300	2,58	H0122471145	ЛРТВ.300.15.472.1,5.2	ЛМсК-ТВ 300-1,5ц УТ2,5
			400	3,4	H0122471146	ЛРТВ.400.15.472.1,5.2	ЛМсК-ТВ 400-1,5ц УТ2,5
			500	4,47	H0122471147	ЛРТВ.500.15.472.1,5.2	ЛМсК-ТВ 500-1,5ц УТ2,5
			600	5,31	H0122471148	ЛРТВ.600.15.472.1,5.2	ЛМсК-ТВ 600-1,5ц УТ2,5

Варианты исполнения:
- Горячее цинкование
- Сталь оцинкованная по методу Сендзимира
- Полимерно-порошковая окраска
- Нержавеющая сталь

Пример записи при заказе крышки лотка монтажного тройникового вертикального длиной 236/472 мм, высотой 15 мм, толщиной 1,5 мм, шириной 600 мм, сталь оцинкованная по методу Сендзимира:
Крышка лотка монтажного углового тройникового вверх ЛРТВ.600.15.472.1,5.2 (артикул H0122471148)

Внимание! Лотки монтажные угловые изготавливаются толщиной стенки в диапазоне 0,7; 1; 1,2; 1,5; 2 мм

Лоток монтажный тройниковый вертикальный ЛУТН (ЛМс-ТН), борт 50-65 мм, поворот вниз

Высота, H, мм	Длина, E/F, мм	Толщина, S, мм	Ширина, B, мм	Масса, кг	Артикул	Новое наименование	Старое наименование
50	285/703	1	50	1,71	H0121372321	ЛУТН.50.50.703.1.1	ЛМс-ТН 50х50-1,0ц УТ1,5
			100	1,94	H0121372322	ЛУТН.100.50.703.1.1	ЛМс-ТН 100х50-1,0ц УТ1,5
			150	2,17	H0121372323	ЛУТН.150.50.703.1.1	ЛМс-ТН 150х50-1,0ц УТ1,5
			200	2,40	H0121372324	ЛУТН.200.50.703.1.1	ЛМс-ТН 200х50-1,0ц УТ1,5
			300	2,87	H0121372325	ЛУТН.300.50.703.1.1	ЛМс-ТН 300х50-1,0ц УТ1,5
			400	3,34	H0121372326	ЛУТН.400.50.703.1.1	ЛМс-ТН 400х50-1,0ц УТ1,5
			500	3,82	H0121372327	ЛУТН.500.50.703.1.1	ЛМс-ТН 500х50-1,0ц УТ1,5
			600	4,29	H0121372328	ЛУТН.600.50.703.1.1	ЛМс-ТН 600х50-1,0ц УТ1,5
		1,5	50	2,53	H0121372341	ЛУТН.50.50.703.1,5.1	ЛМс-ТН 50х50-1,5ц УТ1,5
			100	2,88	H0121372342	ЛУТН.100.50.703.1,5.1	ЛМс-ТН 100х50-1,5ц УТ1,5
			150	3,23	H0121372343	ЛУТН.150.50.703.1,5.1	ЛМс-ТН 150х50-1,5ц УТ1,5
			200	3,58	H0121372344	ЛУТН.200.50.703.1,5.1	ЛМс-ТН 200х50-1,5ц УТ1,5
			300	4,28	H0121372345	ЛУТН.300.50.703.1,5.1	ЛМс-ТН 300х50-1,5ц УТ1,5
			400	4,98	H0121372346	ЛУТН.400.50.703.1,5.1	ЛМс-ТН 400х50-1,5ц УТ1,5
			500	5,73	H0121372347	ЛУТН.500.50.703.1,5.1	ЛМс-ТН 500х50-1,5ц УТ1,5
			600	6,44	H0121372348	ЛУТН.600.50.703.1,5.1	ЛМс-ТН 600х50-1,5ц УТ1,5
		1	50	1,55	H0122372321	ЛУТН.50.50.703.1.2	ЛМс-ТН 50х50-1,0ц УТ2,5
			100	1,76	H0122372322	ЛУТН.100.50.703.1.2	ЛМс-ТН 100х50-1,0ц УТ2,5
			150	1,97	H0122372323	ЛУТН.150.50.703.1.2	ЛМс-ТН 150х50-1,0ц УТ2,5
			200	2,18	H0122372324	ЛУТН.200.50.703.1.2	ЛМс-ТН 200х50-1,0ц УТ2,5
			300	2,61	H0122372325	ЛУТН.300.50.703.1.2	ЛМс-ТН 300х50-1,0ц УТ2,5
			400	3,04	H0122372326	ЛУТН.400.50.703.1.2	ЛМс-ТН 400х50-1,0ц УТ2,5
			500	3,47	H0122372327	ЛУТН.500.50.703.1.2	ЛМс-ТН 500х50-1,0ц УТ2,5
			600	3,90	H0122372328	ЛУТН.600.50.703.1.2	ЛМс-ТН 600х50-1,0ц УТ2,5
		1,5	50	2,16	H0122372341	ЛУТН.50.50.703.1,5.2	ЛМс-ТН 50х50-1,5ц УТ2,5
			100	2,46	H0122372342	ЛУТН.100.50.703.1,5.2	ЛМс-ТН 100х50-1,5ц УТ2,5
			150	2,76	H0122372343	ЛУТН.150.50.703.1,5.2	ЛМс-ТН 150х50-1,5ц УТ2,5
			200	3,06	H0122372344	ЛУТН.200.50.703.1,5.2	ЛМс-ТН 200х50-1,5ц УТ2,5
			300	3,66	H0122372345	ЛУТН.300.50.703.1,5.2	ЛМс-ТН 300х50-1,5ц УТ2,5
			400	4,26	H0122372346	ЛУТН.400.50.703.1,5.2	ЛМс-ТН 400х50-1,5ц УТ2,5
			500	5,21	H0122372347	ЛУТН.500.50.703.1,5.2	ЛМс-ТН 500х50-1,5ц УТ2,5
			600	5,85	H0122372348	ЛУТН.600.50.703.1,5.2	ЛМс-ТН 600х50-1,5ц УТ2,5
65	300/718	1	100	2,19	H0121372422	ЛУТН.100.65.718.1.1	ЛМс-ТН 100х65-1,0ц УТ1,5
			150	2,42	H0121372423	ЛУТН.150.65.718.1.1	ЛМс-ТН 150х65-1,0ц УТ1,5
			200	2,65	H0121372424	ЛУТН.200.65.718.1.1	ЛМс-ТН 200х65-1,0ц УТ1,5
			300	3,12	H0121372425	ЛУТН.300.65.718.1.1	ЛМс-ТН 300х65-1,0ц УТ1,5
			400	3,60	H0121372426	ЛУТН.400.65.718.1.1	ЛМс-ТН 400х65-1,0ц УТ1,5
			500	4,07	H0121372427	ЛУТН.500.65.718.1.1	ЛМс-ТН 500х65-1,0ц УТ1,5
			600	4,54	H0121372428	ЛУТН.600.65.718.1.1	ЛМс-ТН 600х65-1,0ц УТ1,5
		1,5	100	3,25	H0121372442	ЛУТН.100.65.718.1,5.1	ЛМс-ТН 100х65-1,5ц УТ1,5
			150	3,60	H0121372443	ЛУТН.150.65.718.1,5.1	ЛМс-ТН 150х65-1,5ц УТ1,5
			200	3,95	H0121372444	ЛУТН.200.65.718.1,5.1	ЛМс-ТН 200х65-1,5ц УТ1,5
			300	4,65	H0121372445	ЛУТН.300.65.718.1,5.1	ЛМс-ТН 300х65-1,5ц УТ1,5
			400	5,36	H0121372446	ЛУТН.400.65.718.1,5.1	ЛМс-ТН 400х65-1,5ц УТ1,5
			500	6,11	H0121372447	ЛУТН.500.65.718.1,5.1	ЛМс-ТН 500х65-1,5ц УТ1,5
			600	6,81	H0121372448	ЛУТН.600.65.718.1,5.1	ЛМс-ТН 600х65-1,5ц УТ1,5
		1	100	1,99	H0122372422	ЛУТН.100.65.718.1.2	ЛМс-ТН 100х65-1,0ц УТ2,5
			150	2,20	H0122372423	ЛУТН.150.65.718.1.2	ЛМс-ТН 150х65-1,0ц УТ2,5
			200	2,41	H0122372424	ЛУТН.200.65.718.1.2	ЛМс-ТН 200х65-1,0ц УТ2,5
			300	2,84	H0122372425	ЛУТН.300.65.718.1.2	ЛМс-ТН 300х65-1,0ц УТ2,5
			400	3,27	H0122372426	ЛУТН.400.65.718.1.2	ЛМс-ТН 400х65-1,0ц УТ2,5
			500	3,70	H0122372427	ЛУТН.500.65.718.1.2	ЛМс-ТН 500х65-1,0ц УТ2,5
			600	4,13	H0122372428	ЛУТН.600.65.718.1.2	ЛМс-ТН 600х65-1,0ц УТ2,5
		1,5	100	2,78	H0122372442	ЛУТН.100.65.718.1,5.2	ЛМс-ТН 100х65-1,5ц УТ2,5
			150	3,08	H0122372443	ЛУТН.150.65.718.1,5.2	ЛМс-ТН 150х65-1,5ц УТ2,5
			200	3,38	H0122372444	ЛУТН.200.65.718.1,5.2	ЛМс-ТН 200х65-1,5ц УТ2,5
			300	3,98	H0122372445	ЛУТН.300.65.718.1,5.2	ЛМс-ТН 300х65-1,5ц УТ2,5
			400	4,58	H0122372446	ЛУТН.400.65.718.1,5.2	ЛМс-ТН 400х65-1,5ц УТ2,5
			500	5,55	H0122372447	ЛУТН.500.65.718.1,5.2	ЛМс-ТН 500х65-1,5ц УТ2,5
			600	6,20	H0122372448	ЛУТН.600.65.718.1,5.2	ЛМс-ТН 600х65-1,5ц УТ2,5

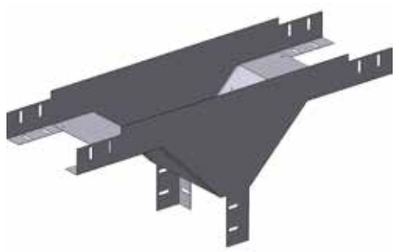

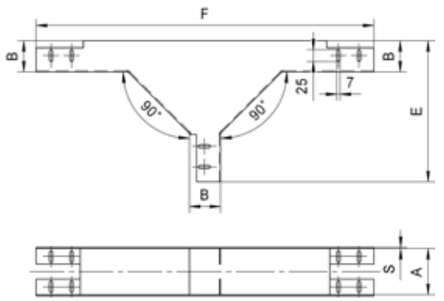

Варианты исполнения:
- Горячее цинкование
- Сталь оцинкованная по методу Сендзимира
- Полимерно-порошковая окраска
- Нержавеющая сталь

Пример записи при заказе лотка монтажного тройникового вертикального длиной 300/718 мм, высотой 65 мм, толщиной 1 мм, шириной 100 мм, сталь оцинкованная по методу Сендзимира:
Лоток монтажный угловой тройниковый вниз ЛУТН.100.65.718.1.2 (артикул H0122372422)

Лоток монтажный тройниковый вертикальный ЛУТН (ЛМс-ТН), борт 80-150 мм, поворот вниз

Высота, H, мм	Длина, E/F, мм	Толщина, S, мм	Ширина, B, мм	Масса, кг	Артикул	Новое наименование	Старое наименование
80	315/733	1	100	2,45	H0121372522	ЛУТН.100.80.733.1.1	ЛМс-ТН 100х80-1,0ц УТ1,5
			150	2,68	H0121372523	ЛУТН.150.80.733.1.1	ЛМс-ТН 150х80-1,0ц УТ1,5
			200	2,93	H0121372524	ЛУТН.200.80.733.1.1	ЛМс-ТН 200х80-1,0ц УТ1,5
			300	3,40	H0121372525	ЛУТН.300.80.733.1.1	ЛМс-ТН 300х80-1,0ц УТ1,5
			400	3,86	H0121372526	ЛУТН.400.80.733.1.1	ЛМс-ТН 400х80-1,0ц УТ1,5
			500	4,40	H0121372527	ЛУТН.500.80.733.1.1	ЛМс-ТН 500х80-1,0ц УТ1,5
			600	4,82	H0121372528	ЛУТН.600.80.733.1.1	ЛМс-ТН 600х80-1,0ц УТ1,5
		1,5	100	3,65	H0121372542	ЛУТН.100.80.733.1,5.1	ЛМс-ТН 100х80-1,5ц УТ1,5
			150	4,00	H0121372543	ЛУТН.150.80.733.1,5.1	ЛМс-ТН 150х80-1,5ц УТ1,5
			200	4,35	H0121372544	ЛУТН.200.80.733.1,5.1	ЛМс-ТН 200х80-1,5ц УТ1,5
			300	5,05	H0121372545	ЛУТН.300.80.733.1,5.1	ЛМс-ТН 300х80-1,5ц УТ1,5
			400	5,75	H0121372546	ЛУТН.400.80.733.1,5.1	ЛМс-ТН 400х80-1,5ц УТ1,5
			500	6,60	H0121372547	ЛУТН.500.80.733.1,5.1	ЛМс-ТН 500х80-1,5ц УТ1,5
			600	7,23	H0121372548	ЛУТН.600.80.733.1,5.1	ЛМс-ТН 600х80-1,5ц УТ1,5
		1	100	2,23	H0122372522	ЛУТН.100.80.733.1.2	ЛМс-ТН 100х80-1,0ц УТ2,5
			150	2,44	H0122372523	ЛУТН.150.80.733.1.2	ЛМс-ТН 150х80-1,0ц УТ2,5
			200	2,66	H0122372524	ЛУТН.200.80.733.1.2	ЛМс-ТН 200х80-1,0ц УТ2,5
			300	3,09	H0122372525	ЛУТН.300.80.733.1.2	ЛМс-ТН 300х80-1,0ц УТ2,5
			400	3,51	H0122372526	ЛУТН.400.80.733.1.2	ЛМс-ТН 400х80-1,0ц УТ2,5
			500	4,00	H0122372527	ЛУТН.500.80.733.1.2	ЛМс-ТН 500х80-1,0ц УТ2,5
			600	4,38	H0122372528	ЛУТН.600.80.733.1.2	ЛМс-ТН 600х80-1,0ц УТ2,5
		1,5	100	3,12	H0122372542	ЛУТН.100.80.733.1,5.2	ЛМс-ТН 100х80-1,5ц УТ2,5
			150	3,42	H0122372543	ЛУТН.150.80.733.1,5.2	ЛМс-ТН 150х80-1,5ц УТ2,5
			200	3,72	H0122372544	ЛУТН.200.80.733.1,5.2	ЛМс-ТН 200х80-1,5ц УТ2,5
			300	4,32	H0122372545	ЛУТН.300.80.733.1,5.2	ЛМс-ТН 300х80-1,5ц УТ2,5
			400	4,92	H0122372546	ЛУТН.400.80.733.1,5.2	ЛМс-ТН 400х80-1,5ц УТ2,5
			500	6,00	H0122372547	ЛУТН.500.80.733.1,5.2	ЛМс-ТН 500х80-1,5ц УТ2,5
			600	6,57	H0122372548	ЛУТН.600.80.733.1,5.2	ЛМс-ТН 600х80-1,5ц УТ2,5
100	335/753	1	100	2,83	H0121372622	ЛУТН.100.100..753.1.1	ЛМс-ТН 100х100-1,0ц УТ1,5
			150	3,06	H0121372623	ЛУТН.150.100..753.1.1	ЛМс-ТН 150х100-1,0ц УТ1,5
			200	3,30	H0121372624	ЛУТН.200.100.753.1.1	ЛМс-ТН 200х100-1,0ц УТ1,5
			300	3,77	H0121372625	ЛУТН.300.100.753.1.1	ЛМс-ТН 300х100-1,0ц УТ1,5
			400	4,24	H0121372626	ЛУТН.400.100.753.1.1	ЛМс-ТН 400х100-1,0ц УТ1,5
			500	4,72	H0121372627	ЛУТН.500.100.753.1.1	ЛМс-ТН 500х100-1,0ц УТ1,5
			600	5,19	H0121372628	ЛУТН.600.100.753.1.1	ЛМс-ТН 600х100-1,0ц УТ1,5
		1,5	100	4,21	H0121372642	ЛУТН.100.100.753.1,5.1	ЛМс-ТН 100х100-1,5ц УТ1,5
			150	4,56	H0121372643	ЛУТН.150.100.753.1,5.1	ЛМс-ТН 150х100-1,5ц УТ1,5
			200	4,91	H0121372644	ЛУТН.200.100.753.1,5.1	ЛМс-ТН 200х100-1,5ц УТ1,5
			300	5,62	H0121372645	ЛУТН.300.100.753.1,5.1	ЛМс-ТН 300х100-1,5ц УТ1,5
			400	6,31	H0121372646	ЛУТН.400.100.753.1,5.1	ЛМс-ТН 400х100-1,5ц УТ1,5
			500	7,08	H0121372647	ЛУТН.500.100.753.1,5.1	ЛМс-ТН 500х100-1,5ц УТ1,5
			600	7,79	H0121372648	ЛУТН.600.100.753.1,5.1	ЛМс-ТН 600х100-1,5ц УТ1,5
		1	100	2,57	H0122372622	ЛУТН.100.100.753.1.2	ЛМс-ТН 100х100-1,0ц УТ2,5
			150	2,78	H0122372623	ЛУТН.150.100.753.1.2	ЛМс-ТН 150х100-1,0ц УТ2,5
			200	3,00	H0122372624	ЛУТН.200.100.753.1.2	ЛМс-ТН 200х100-1,0ц УТ2,5
			300	3,43	H0122372625	ЛУТН.300.100.753.1.2	ЛМс-ТН 300х100-1,0ц УТ2,5
			400	3,85	H0122372626	ЛУТН.400.100.753.1.2	ЛМс-ТН 400х100-1,0ц УТ2,5
			500	4,29	H0122372627	ЛУТН.500.100.753.1.2	ЛМс-ТН 500х100-1,0ц УТ2,5
			600	4,72	H0122372628	ЛУТН.600.100.753.1.2	ЛМс-ТН 600х100-1,0ц УТ2,5
		1,5	100	3,60	H0122372642	ЛУТН.100.100.753.1,5.2	ЛМс-ТН 100х100-1,5ц УТ2,5
			150	3,90	H0122372643	ЛУТН.150.100.753.1,5.2	ЛМс-ТН 150х100-1,5ц УТ2,5
			200	4,20	H0122372644	ЛУТН.200.100.753.1,5.2	ЛМс-ТН 200х100-1,5ц УТ2,5
			300	4,80	H0122372645	ЛУТН.300.100.753.1,5.2	ЛМс-ТН 300х100-1,5ц УТ2,5
			400	5,39	H0122372646	ЛУТН.400.100.753.1,5.2	ЛМс-ТН 400х100-1,5ц УТ2,5
			500	6,44	H0122372647	ЛУТН.500.100.753.1,5.2	ЛМс-ТН 500х100-1,5ц УТ2,5
			600	7,08	H0122372648	ЛУТН.600.100.753.1,5.2	ЛМс-ТН 600х100-1,5ц УТ2,5
150	385/803	1	150	3,40	H0121372723	ЛУТН.150.150.803.1.1	ЛМс-ТН 150х150-1,0ц УТ1,5
			200	3,77	H0121372724	ЛУТН.200.150.803.1.1	ЛМс-ТН 200х150-1,0ц УТ1,5
			300	4,24	H0121372725	ЛУТН.300.150.803.1.1	ЛМс-ТН 300х150-1,0ц УТ1,5
			400	4,72	H0121372726	ЛУТН.400.150.803.1.1	ЛМс-ТН 400х150-1,0ц УТ1,5
			500	5,19	H0121372727	ЛУТН.500.150.803.1.1	ЛМс-ТН 500х150-1,0ц УТ1,5
			600	5,68	H0121372728	ЛУТН.600.150.803.1.1	ЛМс-ТН 600х150-1,0ц УТ1,5
		1,5	150	5,10	H0121372743	ЛУТН.150.150.803.1,5.1	ЛМс-ТН 150х150-1,5ц УТ1,5
			200	5,66	H0121372744	ЛУТН.200.150.803.1,5.1	ЛМс-ТН 200х150-1,5ц УТ1,5
			300	6,35	H0121372745	ЛУТН.300.150.803.1,5.1	ЛМс-ТН 300х150-1,5ц УТ1,5
			400	7,08	H0121372746	ЛУТН.400.150.803.1,5.1	ЛМс-ТН 400х150-1,5ц УТ1,5
			500	7,79	H0121372747	ЛУТН.500.150.803.1,5.1	ЛМс-ТН 500х150-1,5ц УТ1,5
			600	8,51	H0121372748	ЛУТН.600.150.803.1,5.1	ЛМс-ТН 600х150-1,5ц УТ1,5
		1	150	3,09	H0122372723	ЛУТН.150.150.803.1.2	ЛМс-ТН 150х150-1,0ц УТ2,5
			200	3,43	H0122372724	ЛУТН.200.150.803.1.2	ЛМс-ТН 200х150-1,0ц УТ2,5
			300	3,85	H0122372725	ЛУТН.300.150.803.1.2	ЛМс-ТН 300х150-1,0ц УТ2,5
			400	4,29	H0122372726	ЛУТН.400.150.803.1.2	ЛМс-ТН 400х150-1,0ц УТ2,5
			500	4,72	H0122372727	ЛУТН.500.150.803.1.2	ЛМс-ТН 500х150-1,0ц УТ2,5
			600	5,16	H0122372728	ЛУТН.600.150.803.1.2	ЛМс-ТН 600х150-1,0ц УТ2,5
		1,5	150	4,64	H0122372743	ЛУТН.150.150.803.1,5.2	ЛМс-ТН 150х150-1,5ц УТ2,5
			200	5,15	H0122372744	ЛУТН.200.150.803.1,5.2	ЛМс-ТН 200х150-1,5ц УТ2,5
			300	5,78	H0122372745	ЛУТН.300.150.803.1,5.2	ЛМс-ТН 300х150-1,5ц УТ2,5
			400	6,44	H0122372746	ЛУТН.400.150.803.1,5.2	ЛМс-ТН 400х150-1,5ц УТ2,5
			500	7,08	H0122372747	ЛУТН.500.150.803.1,5.2	ЛМс-ТН 500х150-1,5ц УТ2,5
			600	7,74	H0122372748	ЛУТН.600.150.803.1,5.2	ЛМс-ТН 600х150-1,5ц УТ2,5

Внимание! Лотки монтажные угловые изготавливаются толщиной стенки в диапазоне 0,7; 1; 1,2; 1,5; 2 мм

Лоток монтажный тройниковый вертикальный ЛУТН (ЛМс-ТН), борт 200 мм, поворот вниз

Высота, H, мм	Длина, E/F, мм	Толщина, S, мм	Ширина, B, мм	Масса, кг	Артикул	Новое наименование	Старое наименование
200	435/853	1	200	16,94	H0121372824	ЛУТН.200.200.853.1.1	ЛМс-ТН 200х200-1,0ц УТ1,5
			300	4,72	H0121372825	ЛУТН.300.200.853.1.1	ЛМс-ТН 300х200-1,0ц УТ1,5
			400	5,19	H0121372826	ЛУТН.400.200.853.1.1	ЛМс-ТН 400х200-1,0ц УТ1,5
			500	5,68	H0121372827	ЛУТН.500.200.853.1.1	ЛМс-ТН 500х200-1,0ц УТ1,5
			600	6,14	H0121372828	ЛУТН.600.200.853.1.1	ЛМс-ТН 600х200-1,0ц УТ1,5
		1,5	200	25,41	H0121372844	ЛУТН.200.200.853.1,5.1	ЛМс-ТН 200х200-1,5ц УТ1,5
			300	7,08	H0121372845	ЛУТН.300.200.853.1,5.1	ЛМс-ТН 300х200-1,5ц УТ1,5
			400	7,79	H0121372846	ЛУТН.400.200.853.1,5.1	ЛМс-ТН 400х200-1,5ц УТ1,5
			500	8,51	H0121372847	ЛУТН.500.200.853.1,5.1	ЛМс-ТН 500х200-1,5ц УТ1,5
			600	9,21	H0121372848	ЛУТН.600.200.853.1,5.1	ЛМс-ТН 600х200-1,5ц УТ1,5
		1	200	15,40	H0122372824	ЛУТН.200.200.853.1.2	ЛМс-ТН 200х200-1,0ц УТ2,5
			300	4,29	H0122372825	ЛУТН.300.200.853.1.2	ЛМс-ТН 300х200-1,0ц УТ2,5
			400	4,72	H0122372826	ЛУТН.400.200.853.1.2	ЛМс-ТН 400х200-1,0ц УТ2,5
			500	5,16	H0122372827	ЛУТН.500.200.853.1.2	ЛМс-ТН 500х200-1,0ц УТ2,5
			600	5,58	H0122372828	ЛУТН.600.200.853.1.2	ЛМс-ТН 600х200-1,0ц УТ2,5
		1,5	200	23,10	H0122372844	ЛУТН.200.200.853.1,5.2	ЛМс-ТН 200х200-1,5ц УТ2,5
			300	6,44	H0122372845	ЛУТН.300.200.853.1,5.2	ЛМс-ТН 300х200-1,5ц УТ2,5
			400	7,08	H0122372846	ЛУТН.400.200.853.1,5.2	ЛМс-ТН 400х200-1,5ц УТ2,5
			500	7,74	H0122372847	ЛУТН.500.200.853.1,5.2	ЛМс-ТН 500х200-1,5ц УТ2,5
			600	8,37	H0122372848	ЛУТН.600.200.853.1,5.2	ЛМс-ТН 600х200-1,5ц УТ2,5

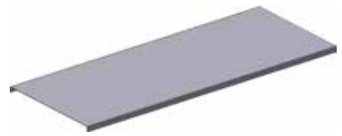

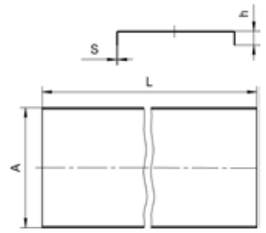

Крышка лотка монтажного тройникового вертикального ЛРТН (ЛМсК-ТН), поворот вниз

Длина, L, мм	Высота, H, мм	Толщина, S, мм	Ширина, B, мм	Масса, кг	Артикул	Новое наименование	Старое наименование
503	10	1	50	0,30	H0121472321	ЛРТН.50.10.503.1.1	ЛМсК-ТН 50-1,0ц УТ1,5 (В=50мм)
			100	0,52	H0121472322	ЛРТН.100.10.503.1.1	ЛМсК-ТН 100-1,0ц УТ1,5 (В=50мм)
			150	0,74	H0121472323	ЛРТН.150.10.503.1.1	ЛМсК-ТН 150-1,0ц УТ1,5 (В=50мм)
			200	0,95	H0121472324	ЛРТН.200.10.503.1.1	ЛМсК-ТН 200-1,0ц УТ1,5 (В=50мм)
			300	1,39	H0121472325	ЛРТН.300.10.503.1.1	ЛМсК-ТН 300-1,0ц УТ1,5 (В=50мм)
			400	1,82	H0121472326	ЛРТН.400.10.503.1.1	ЛМсК-ТН 400-1,0ц УТ1,5 (В=50мм)
			500	2,24	H0121472327	ЛРТН.500.10.503.1.1	ЛМсК-ТН 500-1,0ц УТ1,5 (В=50мм)
			600	2,67	H0121472328	ЛРТН.600.10.503.1.1	ЛМсК-ТН 600-1,0ц УТ1,5 (В=50мм)
	15	1,5	50	0,44	H0121472341	ЛРТН.50.15.503.1,5.1	ЛМсК-ТН 50-1,5ц УТ1,5 (В=50мм)
			100	0,79	H0121472342	ЛРТН.100.15.503.1,5.1	ЛМсК-ТН 100-1,5ц УТ1,5 (В=50мм)
			150	1,11	H0121472343	ЛРТН.150.15.503.1,5.1	ЛМсК-ТН 150-1,5ц УТ1,5 (В=50мм)
			200	1,44	H0121472344	ЛРТН.200.15.503.1,5.1	ЛМсК-ТН 200-1,5ц УТ1,5 (В=50мм)
			300	2,09	H0121472345	ЛРТН.300.15.503.1,5.1	ЛМсК-ТН 300-1,5ц УТ1,5 (В=50мм)
			400	2,74	H0121472346	ЛРТН.400.15.503.1,5.1	ЛМсК-ТН 400-1,5ц УТ1,5 (В=50мм)
			500	3,37	H0121472347	ЛРТН.500.15.503.1,5.1	ЛМсК-ТН 500-1,5ц УТ1,5 (В=50мм)
			600	4,01	H0121472348	ЛРТН.600.15.503.1,5.1	ЛМсК-ТН 600-1,5ц УТ1,5 (В=50мм)
	10	1	50	0,27	H0122472321	ЛРТН.50.10.503.1.2	ЛМсК-ТН 50-1,0ц УТ2,5 (В=50мм)
			100	0,47	H0122472322	ЛРТН.100.10.503.1.2	ЛМсК-ТН 100-1,0ц УТ2,5 (В=50мм)
			150	0,67	H0122472323	ЛРТН.150.10.503.1.2	ЛМсК-ТН 150-1,0ц УТ2,5 (В=50мм)
			200	0,86	H0122472324	ЛРТН.200.10.503.1.2	ЛМсК-ТН 200-1,0ц УТ2,5 (В=50мм)
			300	1,26	H0122472325	ЛРТН.300.10.503.1.2	ЛМсК-ТН 300-1,0ц УТ2,5 (В=50мм)
			400	1,65	H0122472326	ЛРТН.400.10.503.1.2	ЛМсК-ТН 400-1,0ц УТ2,5 (В=50мм)
			500	2,04	H0122472327	ЛРТН.500.10.503.1.2	ЛМсК-ТН 500-1,0ц УТ2,5 (В=50мм)
			600	2,43	H0122472328	ЛРТН.600.10.503.1.2	ЛМсК-ТН 600-1,0ц УТ2,5 (В=50мм)
	15	1,5	50	0,38	H0122472341	ЛРТН.50.15.503.1,5.2	ЛМсК-ТН 50-1,5ц УТ2,5 (В=50мм)
			100	0,66	H0122472342	ЛРТН.100.15.503.1,5.2	ЛМсК-ТН 100-1,5ц УТ2,5 (В=50мм)
			150	0,94	H0122472343	ЛРТН.150.15.503.1,5.2	ЛМсК-ТН 150-1,5ц УТ2,5 (В=50мм)
			200	1,21	H0122472344	ЛРТН.200.15.503.1,5.2	ЛМсК-ТН 200-1,5ц УТ2,5 (В=50мм)
			300	1,76	H0122472345	ЛРТН.300.15.503.1,5.2	ЛМсК-ТН 300-1,5ц УТ2,5 (В=50мм)
			400	2,32	H0122472346	ЛРТН.400.15.503.1,5.2	ЛМсК-ТН 400-1,5ц УТ2,5 (В=50мм)
			500	3,06	H0122472347	ЛРТН.500.15.503.1,5.2	ЛМсК-ТН 500-1,5ц УТ2,5 (В=50мм)
			600	3,65	H0122472348	ЛРТН.600.15.503.1,5.2	ЛМсК-ТН 600-1,5ц УТ2,5 (В=50мм)

Варианты исполнения:
- Горячее цинкование
- Сталь оцинкованная по методу Сендзимира
- Полимерно-порошковая окраска
- Нержавеющая сталь

Пример записи при заказе крышки лотка монтажного тройникового вертикального длиной 503 мм, высотой 15 мм, толщиной 1,5 мм, шириной 600 мм, горячее цинкование:
Крышка лотка монтажного углового тройникового вниз ЛРТН.600.15.503.1,5.1 (артикул H0121472348)

Внимание! Лотки монтажные угловые изготавливаются толщиной стенки в диапазоне 0,7; 1; 1,2; 1,5; 2 мм

Крышка лотка монтажного тройникового вертикального ЛРТН (ЛМсК-ТН), поворот вниз

Длина, L, мм	Высота, H, мм	Толщина, S, мм	Ширина, B, мм	Масса, кг	Артикул	Новое наименование	Старое наименование
518	10	1	100	0,54	H0121472422	ЛРТН.100.10.518.1.1	ЛМсК-ТН 100-1,0ц УТ1,5 (В=65мм)
			150	0,76	H0121472423	ЛРТН.150.10.518.1.1	ЛМсК-ТН 150-1,0ц УТ1,5 (В=65мм)
			200	0,98	H0121472424	ЛРТН.200.10.518.1.1	ЛМсК-ТН 200-1,0ц УТ1,5 (В=65мм)
			300	1,42	H0121472425	ЛРТН.300.10.518.1.1	ЛМсК-ТН 300-1,0ц УТ1,5 (В=65мм)
			400	1,87	H0121472426	ЛРТН.400.10.518.1.1	ЛМсК-ТН 400-1,0ц УТ1,5 (В=65мм)
			500	2,32	H0121472427	ЛРТН.500.10.518.1.1	ЛМсК-ТН 500-1,0ц УТ1,5 (В=65мм)
			600	2,77	H0121472428	ЛРТН.600.10.518.1.1	ЛМсК-ТН 600-1,0ц УТ1,5 (В=65мм)
	15	1,5	100	0,81	H0121472442	ЛРТН.100.15.518.1,5.1	ЛМсК-ТН 100-1,5ц УТ1,5 (В=65мм)
			150	1,15	H0121472443	ЛРТН.150.15.518.1,5.1	ЛМсК-ТН 150-1,5ц УТ1,5 (В=65мм)
			200	1,48	H0121472444	ЛРТН.200.15.518.1,5.1	ЛМсК-ТН 200-1,5ц УТ1,5 (В=65мм)
			300	2,15	H0121472445	ЛРТН.300.15.518.1,5.1	ЛМсК-ТН 300-1,5ц УТ1,5 (В=65мм)
			400	2,82	H0121472446	ЛРТН.400.15.518.1,5.1	ЛМсК-ТН 400-1,5ц УТ1,5 (В=65мм)
			500	3,48	H0121472447	ЛРТН.500.15.518.1,5.1	ЛМсК-ТН 500-1,5ц УТ1,5 (В=65мм)
			600	4,16	H0121472448	ЛРТН.600.15.518.1,5.1	ЛМсК-ТН 600-1,5ц УТ1,5 (В=65мм)
	10	1	100	0,49	H0122472422	ЛРТН.100.10.518.1.2	ЛМсК-ТН 100-1,0ц УТ2,5 (В=65мм)
			150	0,69	H0122472423	ЛРТН.150.10.518.1.2	ЛМсК-ТН 150-1,0ц УТ2,5 (В=65мм)
			200	0,89	H0122472424	ЛРТН.200.10.518.1.2	ЛМсК-ТН 200-1,0ц УТ2,5 (В=65мм)
			300	1,29	H0122472425	ЛРТН.300.10.518.1.2	ЛМсК-ТН 300-1,0ц УТ2,5 (В=65мм)
			400	1,70	H0122472426	ЛРТН.400.10.518.1.2	ЛМсК-ТН 400-1,0ц УТ2,5 (В=65мм)
			500	2,11	H0122472427	ЛРТН.500.10.518.1.2	ЛМсК-ТН 500-1,0ц УТ2,5 (В=65мм)
			600	2,52	H0122472428	ЛРТН.600.10.518.1.2	ЛМсК-ТН 600-1,0ц УТ2,5 (В=65мм)
	15	1,5	100	0,68	H0122472442	ЛРТН.100.15.518.1,5.2	ЛМсК-ТН 100-1,5ц УТ2,5 (В=65мм)
			150	0,97	H0122472443	ЛРТН.150.15.518.1,5.2	ЛМсК-ТН 150-1,5ц УТ2,5 (В=65мм)
			200	1,25	H0122472444	ЛРТН.200.15.518.1,5.2	ЛМсК-ТН 200-1,5ц УТ2,5 (В=65мм)
			300	1,82	H0122472445	ЛРТН.300.15.518.1,5.2	ЛМсК-ТН 300-1,5ц УТ2,5 (В=65мм)
			400	2,38	H0122472446	ЛРТН.400.15.518.1,5.2	ЛМсК-ТН 400-1,5ц УТ2,5 (В=65мм)
			500	3,17	H0122472447	ЛРТН.500.15.518.1,5.2	ЛМсК-ТН 500-1,5ц УТ2,5 (В=65мм)
			600	3,78	H0122472448	ЛРТН.600.15.518.1,5.2	ЛМсК-ТН 600-1,5ц УТ2,5 (В=65мм)
533	10	1	100	0,55	H0121472522	ЛРТН.100.10.533.1.1	ЛМсК-ТН 100-1,0ц УТ1,5 (В=80мм)
			150	0,78	H0121472523	ЛРТН.150.10.533.1.1	ЛМсК-ТН 150-1,0ц УТ1,5 (В=80мм)
			200	1,00	H0121472524	ЛРТН.200.10.533.1.1	ЛМсК-ТН 200-1,0ц УТ1,5 (В=80мм)
			300	1,46	H0121472525	ЛРТН.300.10.533.1.1	ЛМсК-ТН 300-1,0ц УТ1,5 (В=80мм)
			400	1,93	H0121472526	ЛРТН.400.10.533.1.1	ЛМсК-ТН 400-1,0ц УТ1,5 (В=80мм)
			500	2,39	H0121472527	ЛРТН.500.10.533.1.1	ЛМсК-ТН 500-1,0ц УТ1,5 (В=80мм)
			600	2,85	H0121472528	ЛРТН.600.10.533.1.1	ЛМсК-ТН 600-1,0ц УТ1,5 (В=80мм)
	15	1,5	100	0,84	H0121472542	ЛРТН.100.15.533.1,5.1	ЛМсК-ТН 100-1,5ц УТ1,5 (В=80мм)
			150	1,18	H0121472543	ЛРТН.150.15.533.1,5.1	ЛМсК-ТН 150-1,5ц УТ1,5 (В=80мм)
			200	1,53	H0121472544	ЛРТН.200.15.533.1,5.1	ЛМсК-ТН 200-1,5ц УТ1,5 (В=80мм)
			300	2,21	H0121472545	ЛРТН.300.15.533.1,5.1	ЛМсК-ТН 300-1,5ц УТ1,5 (В=80мм)
			400	2,90	H0121472546	ЛРТН.400.15.533.1,5.1	ЛМсК-ТН 400-1,5ц УТ1,5 (В=80мм)
			500	3,58	H0121472547	ЛРТН.500.15.533.1,5.1	ЛМсК-ТН 500-1,5ц УТ1,5 (В=80мм)
			600	4,27	H0121472548	ЛРТН.600.15.533.1,5.1	ЛМсК-ТН 600-1,5ц УТ1,5 (В=80мм)
	10	1	100	0,50	H0122472522	ЛРТН.100.10.533.1.2	ЛМсК-ТН 100-1,0ц УТ2,5 (В=80мм)
			150	0,71	H0122472523	ЛРТН.150.10.533.1.2	ЛМсК-ТН 150-1,0ц УТ2,5 (В=80мм)
			200	0,91	H0122472524	ЛРТН.200.10.533.1.2	ЛМсК-ТН 200-1,0ц УТ2,5 (В=80мм)
			300	1,33	H0122472525	ЛРТН.300.10.533.1.2	ЛМсК-ТН 300-1,0ц УТ2,5 (В=80мм)
			400	1,75	H0122472526	ЛРТН.400.10.533.1.2	ЛМсК-ТН 400-1,0ц УТ2,5 (В=80мм)
			500	2,17	H0122472527	ЛРТН.500.10.533.1.2	ЛМсК-ТН 500-1,0ц УТ2,5 (В=80мм)
			600	2,59	H0122472528	ЛРТН.600.10.533.1.2	ЛМсК-ТН 600-1,0ц УТ2,5 (В=80мм)
	15	1,5	100	0,70	H0122472542	ЛРТН.100.15.533.1,5.2	ЛМсК-ТН 100-1,5ц УТ2,5 (В=80мм)
			150	0,99	H0122472543	ЛРТН.150.15.533.1,5.2	ЛМсК-ТН 150-1,5ц УТ2,5 (В=80мм)
			200	1,28	H0122472544	ЛРТН.200.15.533.1,5.2	ЛМсК-ТН 200-1,5ц УТ2,5 (В=80мм)
			300	1,87	H0122472545	ЛРТН.300.15.533.1,5.2	ЛМсК-ТН 300-1,5ц УТ2,5 (В=80мм)
			400	2,46	H0122472546	ЛРТН.400.15.533.1,5.2	ЛМсК-ТН 400-1,5ц УТ2,5 (В=80мм)
			500	3,26	H0122472547	ЛРТН.500.15.533.1,5.2	ЛМсК-ТН 500-1,5ц УТ2,5 (В=80мм)
			600	3,89	H0122472548	ЛРТН.600.15.533.1,5.2	ЛМсК-ТН 600-1,5ц УТ2,5 (В=80мм)

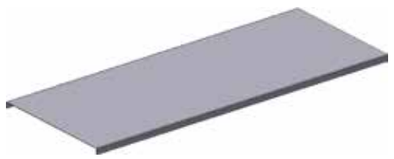

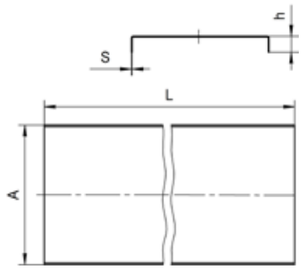

Варианты исполнения:

Горячее цинкование
Сталь оцинкованная по методу Сендзимира
Полимерно-порошковая окраска
Нержавеющая сталь

Пример записи при заказе крышки лотка монтажного тройникового вертикального длиной 533 мм, высотой 15 мм, толщиной 1,5 мм, шириной 100 мм, сталь оцинкованная по методу Сендзимира:
Крышка лотка монтажного углового тройникового вниз ЛРТН.100.15.533.1,5.2 (артикул H0122472542)

Внимание! Лотки монтажные угловые изготавливаются толщиной стенки в диапазоне 0,7; 1; 1,2; 1,5; 2 мм

Крышка лотка монтажного тройникового вертикального ЛРТН (ЛМсК-ТН), поворот вниз

Длина, L, мм	Высота, H, мм	Толщина, S, мм	Ширина, B, мм	Масса, кг	Артикул	Новое наименование	Старое наименование
533	10	1	100	0,57	H0121472622	ЛРТН.100.10.553.1.1	ЛМсК-ТН 100-1,0ц УТ1,5 (В=100мм)
			150	0,80	H0121472623	ЛРТН.150.10.553.1.1	ЛМсК-ТН 150-1,0ц УТ1,5 (В=100мм)
			200	1,05	H0121472624	ЛРТН.200.10.553.1.1	ЛМсК-ТН 200-1,0ц УТ1,5 (В=100мм)
			300	1,52	H0121472625	ЛРТН.300.10.553.1.1	ЛМсК-ТН 300-1,0ц УТ1,5 (В=100мм)
			400	2,00	H0121472626	ЛРТН.400.10.553.1.1	ЛМсК-ТН 400-1,0ц УТ1,5 (В=100мм)
			500	2,49	H0121472627	ЛРТН.500.10.553.1.1	ЛМсК-ТН 500-1,0ц УТ1,5 (В=100мм)
			600	2,97	H0121472628	ЛРТН.600.10.553.1.1	ЛМсК-ТН 600-1,0ц УТ1,5 (В=100мм)
	15	1,5	100	0,87	H0121472642	ЛРТН.100.15.553.1,5.1	ЛМсК-ТН 100-1,5ц УТ1,5 (В=100мм)
			150	1,23	H0121472643	ЛРТН.150.15.553.1,5.1	ЛМсК-ТН 150-1,5ц УТ1,5 (В=100мм)
			200	1,58	H0121472644	ЛРТН.200.15.553.1,5.1	ЛМсК-ТН 200-1,5ц УТ1,5 (В=100мм)
			300	2,29	H0121472645	ЛРТН.300.15.553.1,5.1	ЛМсК-ТН 300-1,5ц УТ1,5 (В=100мм)
			400	3,01	H0121472646	ЛРТН.400.15.553.1,5.1	ЛМсК-ТН 400-1,5ц УТ1,5 (В=100мм)
			500	3,729	H0121472647	ЛРТН.500.15.553.1,5.1	ЛМсК-ТН 500-1,5ц УТ1,5 (В=100мм)
			600	4,455	H0121472648	ЛРТН.600.15.553.1,5.1	ЛМсК-ТН 600-1,5ц УТ1,5 (В=100мм)
	10	1	100	0,52	H0122472622	ЛРТН.100.10.553.1.2	ЛМсК-ТН 100-1,0ц УТ2,5 (В=100мм)
			150	0,73	H0122472623	ЛРТН.150.10.553.1.2	ЛМсК-ТН 150-1,0ц УТ2,5 (В=100мм)
			200	0,95	H0122472624	ЛРТН.200.10.553.1.2	ЛМсК-ТН 200-1,0ц УТ2,5 (В=100мм)
			300	1,38	H0122472625	ЛРТН.300.10.553.1.2	ЛМсК-ТН 300-1,0ц УТ2,5 (В=100мм)
			400	1,82	H0122472626	ЛРТН.400.10.553.1.2	ЛМсК-ТН 400-1,0ц УТ2,5 (В=100мм)
			500	2,26	H0122472627	ЛРТН.500.10.553.1.2	ЛМсК-ТН 500-1,0ц УТ2,5 (В=100мм)
			600	2,7	H0122472628	ЛРТН.600.10.553.1.2	ЛМсК-ТН 600-1,0ц УТ2,5 (В=100мм)
	15	1,5	100	0,73	H0122472642	ЛРТН.100.15.553.1,5.2	ЛМсК-ТН 100-1,5ц УТ2,5 (В=100мм)
			150	1,03	H0122472643	ЛРТН.150.15.553.1,5.2	ЛМсК-ТН 150-1,5ц УТ2,5 (В=100мм)
			200	1,33	H0122472644	ЛРТН.200.15.553.1,5.2	ЛМсК-ТН 200-1,5ц УТ2,5 (В=100мм)
			300	1,94	H0122472645	ЛРТН.300.15.553.1,5.2	ЛМсК-ТН 300-1,5ц УТ2,5 (В=100мм)
			400	2,55	H0122472646	ЛРТН.400.15.553.1,5.2	ЛМсК-ТН 400-1,5ц УТ2,5 (В=100мм)
			500	3,39	H0122472647	ЛРТН.500.15.553.1,5.2	ЛМсК-ТН 500-1,5ц УТ2,5 (В=100мм)
			600	4,05	H0122472648	ЛРТН.600.15.553.1,5.2	ЛМсК-ТН 600-1,5ц УТ2,5 (В=100мм)
603	10	1	150	1,42	H0121472723	ЛРТН.150.10.603.1.1	ЛМсК-ТН 150-1,0ц УТ1,5 (В=150мм)
			200	1,66	H0121472724	ЛРТН.200.10.603.1.1	ЛМсК-ТН 200-1,0ц УТ1,5 (В=150мм)
			300	2,13	H0121472725	ЛРТН.300.10.603.1.1	ЛМсК-ТН 300-1,0ц УТ1,5 (В=150мм)
			400	2,62	H0121472726	ЛРТН.400.10.603.1.1	ЛМсК-ТН 400-1,0ц УТ1,5 (В=150мм)
			500	3,10	H0121472727	ЛРТН.500.10.603.1.1	ЛМсК-ТН 500-1,0ц УТ1,5 (В=150мм)
			600	3,59	H0121472728	ЛРТН.600.10.603.1.1	ЛМсК-ТН 600-1,0ц УТ1,5 (В=150мм)
	10	1	150	2,13	H0121472743	ЛРТН.150.15.603.1,5.1	ЛМсК-ТН 150-1,5ц УТ1,5 (В=150мм)
			200	2,49	H0121472744	ЛРТН.200.15.603.1,5.1	ЛМсК-ТН 200-1,5ц УТ1,5 (В=150мм)
			300	3,20	H0121472745	ЛРТН.300.15.603.1,5.1	ЛМсК-ТН 300-1,5ц УТ1,5 (В=150мм)
			400	3,93	H0121472746	ЛРТН.400.15.603.1,5.1	ЛМсК-ТН 400-1,5ц УТ1,5 (В=150мм)
			500	4,65	H0121472747	ЛРТН.500.15.603.1,5.1	ЛМсК-ТН 500-1,5ц УТ1,5 (В=150мм)
			600	5,38	H0121472748	ЛРТН.600.15.603.1,5.1	ЛМсК-ТН 600-1,5ц УТ1,5 (В=150мм)
	10	1	150	1,29	H0122472723	ЛРТН.150.10.603.1.2	ЛМсК-ТН 150-1,0ц УТ2,5 (В=150мм)
			200	1,51	H0122472724	ЛРТН.200.10.603.1.2	ЛМсК-ТН 200-1,0ц УТ2,5 (В=150мм)
			300	1,94	H0122472725	ЛРТН.300.10.603.1.2	ЛМсК-ТН 300-1,0ц УТ2,5 (В=150мм)
			400	2,38	H0122472726	ЛРТН.400.10.603.1.2	ЛМсК-ТН 400-1,0ц УТ2,5 (В=150мм)
			500	2,82	H0122472727	ЛРТН.500.10.603.1.2	ЛМсК-ТН 500-1,0ц УТ2,5 (В=150мм)
			600	3,26	H0122472728	ЛРТН.600.10.603.1.2	ЛМсК-ТН 600-1,0ц УТ2,5 (В=150мм)
	10	1	150	1,935	H0122472743	ЛРТН.150.15.603.1,5.2	ЛМсК-ТН 150-1,5ц УТ2,5 (В=150мм)
			200	2,265	H0122472744	ЛРТН.200.15.603.1,5.2	ЛМсК-ТН 200-1,5ц УТ2,5 (В=150мм)
			300	2,91	H0122472745	ЛРТН.300.15.603.1,5.2	ЛМсК-ТН 300-1,5ц УТ2,5 (В=150мм)
			400	3,57	H0122472746	ЛРТН.400.15.603.1,5.2	ЛМсК-ТН 400-1,5ц УТ2,5 (В=150мм)
			500	4,23	H0122472747	ЛРТН.500.15.603.1,5.2	ЛМсК-ТН 500-1,5ц УТ2,5 (В=150мм)
			600	4,89	H0122472748	ЛРТН.600.15.603.1,5.2	ЛМсК-ТН 600-1,5ц УТ2,5 (В=150мм)
653	10	1	200	2,28	H0121472824	ЛРТН.200.10.653.1.1	ЛМсК-ТН 200-1,0ц УТ1,5 (В=200мм)
			300	2,75	H0121472825	ЛРТН.300.10.653.1.1	ЛМсК-ТН 300-1,0ц УТ1,5 (В=200мм)
			400	3,23	H0121472826	ЛРТН.400.10.653.1.1	ЛМсК-ТН 400-1,0ц УТ1,5 (В=200мм)
			500	3,72	H0121472827	ЛРТН.500.10.653.1.1	ЛМсК-ТН 500-1,0ц УТ1,5 (В=200мм)
			600	4,20	H0121472828	ЛРТН.600.10.653.1.1	ЛМсК-ТН 600-1,0ц УТ1,5 (В=200мм)
	15	1,5	200	3,42	H0121472844	ЛРТН.200.15.653.1,5.1	ЛМсК-ТН 200-1,5ц УТ1,5 (В=200мм)
			300	4,13	H0121472845	ЛРТН.300.15.653.1,5.1	ЛМсК-ТН 300-1,5ц УТ1,5 (В=200мм)
			400	4,85	H0121472846	ЛРТН.400.15.653.1,5.1	ЛМсК-ТН 400-1,5ц УТ1,5 (В=200мм)
			500	5,58	H0121472847	ЛРТН.500.15.653.1,5.1	ЛМсК-ТН 500-1,5ц УТ1,5 (В=200мм)
			600	6,30	H0121472848	ЛРТН.600.15.653.1,5.1	ЛМсК-ТН 600-1,5ц УТ1,5 (В=200мм)
	10	1	200	2,07	H0122472824	ЛРТН.200.10.653.1.2	ЛМсК-ТН 200-1,0ц УТ2,5 (В=200мм)
			300	2,5	H0122472825	ЛРТН.300.10.653.1.2	ЛМсК-ТН 300-1,0ц УТ2,5 (В=200мм)
			400	2,94	H0122472826	ЛРТН.400.10.653.1.2	ЛМсК-ТН 400-1,0ц УТ2,5 (В=200мм)
			500	3,38	H0122472827	ЛРТН.500.10.653.1.2	ЛМсК-ТН 500-1,0ц УТ2,5 (В=200мм)
			600	3,82	H0122472828	ЛРТН.600.10.653.1.2	ЛМсК-ТН 600-1,0ц УТ2,5 (В=200мм)
	15	1,5	200	3,105	H0122472844	ЛРТН.200.15.653.1,5.2	ЛМсК-ТН 200-1,5ц УТ2,5 (В=200мм)
			300	3,75	H0122472845	ЛРТН.300.15.653.1,5.2	ЛМсК-ТН 300-1,5ц УТ2,5 (В=200мм)
			400	4,41	H0122472846	ЛРТН.400.15.653.1,5.2	ЛМсК-ТН 400-1,5ц УТ2,5 (В=200мм)
			500	5,07	H0122472847	ЛРТН.500.15.653.1,5.2	ЛМсК-ТН 500-1,5ц УТ2,5 (В=200мм)
			600	5,73	H0122472848	ЛРТН.600.15.653.1,5.2	ЛМсК-ТН 600-1,5ц УТ2,5 (В=200мм)

Лоток монтажный тройниковый вертикальный ЛУТУ (ЛМс-ТВР), борт 50-65 мм, поворот вверх с разворотом

Высота, H, мм	Толщина, S, мм	Ширина, B, мм	Длина, E/ F, мм	Масса, кг	Артикул	Новое наименование	Старое наименование
50	1	50	285/704	1,63	H0121373321	ЛУТУ.50.50.704.1.1	ЛМс-ТВР 50x50-1,0ц УТ1,5
		100	285/754	2,12	H0121373322	ЛУТУ.100.50.754.1.1	ЛМс-ТВР 100x50-1,0ц УТ1,5
		150	285/804	2,65	H0121373323	ЛУТУ.150.50.804.1.1	ЛМс-ТВР 150x50-1,0ц УТ1,5
		200	285/854	3,22	H0121373324	ЛУТУ.200.50.854.1.1	ЛМс-ТВР 200x50-1,0ц УТ1,5
		300	285/954	4,51	H0121373325	ЛУТУ.300.50.954.1.1	ЛМс-ТВР 300x50-1,0ц УТ1,5
		400	285/1054	5,95	H0121373326	ЛУТУ.400.50.1054.1.1	ЛМс-ТВР 400x50-1,0ц УТ1,5
		500	285/1054	7,32	H0121373327	ЛУТУ.500.50.1054.1.1	ЛМс-ТВР 500x50-1,0ц УТ1,5
		600	285/1054	8,68	H0121373328	ЛУТУ.600.50.1054.1.1	ЛМс-ТВР 600x50-1,0ц УТ1,5
	1,5	50	285/704	2,43	H0121373341	ЛУТУ.50.50.704.1,5.1	ЛМс-ТВР 50x50-1,5ц УТ1,5
		100	285/754	3,16	H0121373342	ЛУТУ.100.50.754.1,5.1	ЛМс-ТВР 100x50-1,5ц УТ1,5
		150	285/804	3,95	H0121373343	ЛУТУ.150.50.804.1,5.1	ЛМс-ТВР 150x50-1,5ц УТ1,5
		200	285/854	4,79	H0121373344	ЛУТУ.200.50.854.1,5.1	ЛМс-ТВР 200x50-1,5ц УТ1,5
		300	285/954	6,71	H0121373345	ЛУТУ.300.50.954.1,5.1	ЛМс-ТВР 300x50-1,5ц УТ1,5
		400	285/1054	8,87	H0121373346	ЛУТУ.400.50.1054.1,5.1	ЛМс-ТВР 400x50-1,5ц УТ1,5
		500	285/1054	10,97	H0121373347	ЛУТУ.500.50.1054.1,5.1	ЛМс-ТВР 500x50-1,5ц УТ1,5
		600	285/1054	13,02	H0121373348	ЛУТУ.600.50.1054.1,5.1	ЛМс-ТВР 600x50-1,5ц УТ1,5
	1	50	285/704	1,48	H0122373321	ЛУТУ.50.50.704.1.2	ЛМс-ТВР 50x50-1,0ц УТ2,5
		100	285/754	1,93	H0122373322	ЛУТУ.100.50.754.1.2	ЛМс-ТВР 100x50-1,0ц УТ2,5
		150	285/804	2,41	H0122373323	ЛУТУ.150.50.804.1.2	ЛМс-ТВР 150x50-1,0ц УТ2,5
		200	285/854	2,93	H0122373324	ЛУТУ.200.50.854.1.2	ЛМс-ТВР 200x50-1,0ц УТ2,5
		300	285/954	4,10	H0122373325	ЛУТУ.300.50.954.1.2	ЛМс-ТВР 300x50-1,0ц УТ2,5
		400	285/1054	5,41	H0122373326	ЛУТУ.400.50.1054.1.2	ЛМс-ТВР 400x50-1,0ц УТ2,5
		500	285/1054	6,65	H0122373327	ЛУТУ.500.50.1054.1.2	ЛМс-ТВР 500x50-1,0ц УТ2,5
		600	285/1054	7,89	H0122373328	ЛУТУ.600.50.1054.1.2	ЛМс-ТВР 600x50-1,0ц УТ2,5
	1,5	50	285/704	2,08	H0122373341	ЛУТУ.50.50.704.1,5.2	ЛМс-ТВР 50x50-1,5ц УТ2,5
		100	285/754	2,70	H0122373342	ЛУТУ.100.50.754.1,5.2	ЛМс-ТВР 100x50-1,5ц УТ2,5
		150	285/804	3,38	H0122373343	ЛУТУ.150.50.804.1,5.2	ЛМс-ТВР 150x50-1,5ц УТ2,5
		200	285/854	4,10	H0122373344	ЛУТУ.200.50.854.1,5.2	ЛМс-ТВР 200x50-1,5ц УТ2,5
		300	285/954	5,74	H0122373345	ЛУТУ.300.50.954.1,5.2	ЛМс-ТВР 300x50-1,5ц УТ2,5
		400	285/1054	7,58	H0122373346	ЛУТУ.400.50.1054.1,5.2	ЛМс-ТВР 400x50-1,5ц УТ2,5
		500	285/1054	9,98	H0122373347	ЛУТУ.500.50.1054.1,5.2	ЛМс-ТВР 500x50-1,5ц УТ2,5
		600	285/1054	11,84	H0122373348	ЛУТУ.600.50.1054.1,5.2	ЛМс-ТВР 600x50-1,5ц УТ2,5
65	1	100	300/754	2,34	H0121373422	ЛУТУ.100.65.754.1.1	ЛМс-ТВР 100x65-1,0ц УТ1,5
		150	300/804	2,89	H0121373423	ЛУТУ.150.65.804.1.1	ЛМс-ТВР 150x65-1,0ц УТ1,5
		200	300/854	3,48	H0121373424	ЛУТУ.200.65.854.1.1	ЛМс-ТВР 200x65-1,0ц УТ1,5
		300	300/954	4,77	H0121373425	ЛУТУ.300.65.954.1.1	ЛМс-ТВР 300x65-1,0ц УТ1,5
		400	300/1054	6,26	H0121373426	ЛУТУ.400.65.1054.1.1	ЛМс-ТВР 400x65-1,0ц УТ1,5
		500	300/1154	7,73	H0121373427	ЛУТУ.500.65.1154.1.1	ЛМс-ТВР 500x65-1,0ц УТ1,5
		600	300/1254	9,21	H0121373428	ЛУТУ.600.65.1254.1.1	ЛМс-ТВР 600x65-1,0ц УТ1,5
	1,5	100	300/754	3,48	H0121373442	ЛУТУ.100.65.754.1,5.1	ЛМс-ТВР 100x65-1,5ц УТ1,5
		150	300/804	4,31	H0121373443	ЛУТУ.150.65.804.1,5.1	ЛМс-ТВР 150x65-1,5ц УТ1,5
		200	300/854	5,17	H0121373444	ЛУТУ.200.65.854.1,5.1	ЛМс-ТВР 200x65-1,5ц УТ1,5
		300	300/954	7,11	H0121373445	ЛУТУ.300.65.954.1,5.1	ЛМс-ТВР 300x65-1,5ц УТ1,5
		400	300/1054	9,31	H0121373446	ЛУТУ.400.65.1054.1,5.1	ЛМс-ТВР 400x65-1,5ц УТ1,5
		500	300/1154	11,60	H0121373447	ЛУТУ.500.65.1154.1,5.1	ЛМс-ТВР 500x65-1,5ц УТ1,5
		600	300/1254	13,81	H0121373448	ЛУТУ.600.65.1254.1,5.1	ЛМс-ТВР 600x65-1,5ц УТ1,5
	1	100	300/754	2,13	H0122373422	ЛУТУ.100.65.754.1.2	ЛМс-ТВР 100x65-1,0ц УТ2,5
		150	300/804	2,63	H0122373423	ЛУТУ.150.65.804.1.2	ЛМс-ТВР 150x65-1,0ц УТ2,5
		200	300/854	3,16	H0122373424	ЛУТУ.200.65.854.1.2	ЛМс-ТВР 200x65-1,0ц УТ2,5
		300	300/954	4,34	H0122373425	ЛУТУ.300.65.954.1.2	ЛМс-ТВР 300x65-1,0ц УТ2,5
		400	300/1054	5,69	H0122373426	ЛУТУ.400.65.1054.1.2	ЛМс-ТВР 400x65-1,0ц УТ2,5
		500	300/1154	7,03	H0122373427	ЛУТУ.500.65.1154.1.2	ЛМс-ТВР 500x65-1,0ц УТ2,5
		600	300/1254	8,37	H0122373428	ЛУТУ.600.65.1254.1.2	ЛМс-ТВР 600x65-1,0ц УТ2,5
	1,5	100	300/754	2,98	H0122373442	ЛУТУ.100.65.754.1,5.2	ЛМс-ТВР 100x65-1,5ц УТ2,5
		150	300/804	3,68	H0122373443	ЛУТУ.150.65.804.1,5.2	ЛМс-ТВР 150x65-1,5ц УТ2,5
		200	300/854	4,42	H0122373444	ЛУТУ.200.65.854.1,5.2	ЛМс-ТВР 200x65-1,5ц УТ2,5
		300	300/954	6,08	H0122373445	ЛУТУ.300.65.954.1,5.2	ЛМс-ТВР 300x65-1,5ц УТ2,5
		400	300/1054	7,96	H0122373446	ЛУТУ.400.65.1054.1,5.2	ЛМс-ТВР 400x65-1,5ц УТ2,5
		500	300/1154	10,55	H0122373447	ЛУТУ.500.65.1154.1,5.2	ЛМс-ТВР 500x65-1,5ц УТ2,5
		600	300/1254	12,56	H0122373448	ЛУТУ.600.65.1254.1,5.2	ЛМс-ТВР 600x65-1,5ц УТ2,5

Внимание! Лотки монтажные угловые изготавливаются толщиной стенки в диапазоне 0,7; 1; 1,2; 1,5; 2 мм

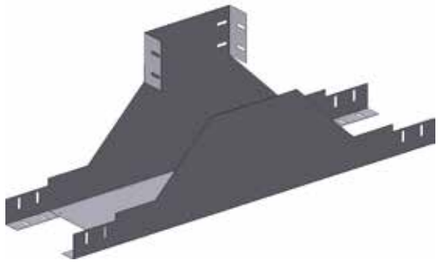

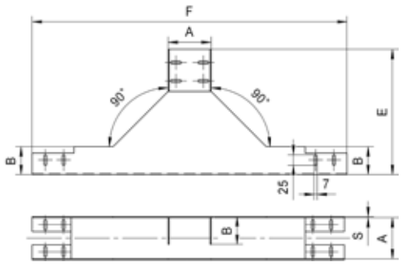

Варианты исполнения:

Горячее цинкование
Сталь оцинкованная по методу Сендзимира
Полимерно-порошковая окраска
Нержавеющая сталь

Пример записи при заказе лотка монтажного тройникового вертикального длиной 300/754 мм, высотой 65 мм, толщиной 1,5 мм, шириной 100 мм, сталь оцинкованная по методу Сендзимира:
Лоток монтажный угловой тройниковый вверх с разворотом ЛУТУ.100.65.754.1,5.2 (артикул H0122373442)

Лоток монтажный тройниковый вертикальный ЛУТУ (ЛМс-ТВР), борт 80-150 мм, поворот вверх с разворотом

Высота, H, мм	Толщина, S, мм	Ширина, B, мм	Длина, E/ F, мм	Масса, кг	Артикул	Новое наименование	Старое наименование
80	1	100	315/754	2,56	H0121373522	ЛУТУ.100.80.754.1.1	ЛМс-ТВР 100x80-1,0ц УТ1,5
		150	315/804	3,12	H0121373523	ЛУТУ.150.80.804.1.1	ЛМс-ТВР 150x80-1,0ц УТ1,5
		200	315/854	3,81	H0121373524	ЛУТУ.200.80.854.1.1	ЛМс-ТВР 200x80-1,0ц УТ1,5
		300	315/954	5,04	H0121373525	ЛУТУ.300.80.954.1.1	ЛМс-ТВР 300x80-1,0ц УТ1,5
		400	315/1054	6,56	H0121373526	ЛУТУ.400.80.1054.1.1	ЛМс-ТВР 400x80-1,0ц УТ1,5
		500	315/1154	8,07	H0121373527	ЛУТУ.500.80.1154.1.1	ЛМс-ТВР 500x80-1,0ц УТ1,5
		600	315/1254	9,59	H0121373528	ЛУТУ.600.80.1254.1.1	ЛМс-ТВР 600x80-1,0ц УТ1,5
	1,5	100	315/754	3,81	H0121373542	ЛУТУ.100.80.754.1,5.1	ЛМс-ТВР 100x80-1,5ц УТ1,5
		150	315/804	4,66	H0121373543	ЛУТУ.150.80.804.1,5.1	ЛМс-ТВР 150x80-1,5ц УТ1,5
		200	315/854	5,66	H0121373544	ЛУТУ.200.80.854.1,5.1	ЛМс-ТВР 200x80-1,5ц УТ1,5
		300	315/954	7,51	H0121373545	ЛУТУ.300.80.954.1,5.1	ЛМс-ТВР 300x80-1,5ц УТ1,5
		400	315/1054	9,76	H0121373546	ЛУТУ.400.80.1054.1,5.1	ЛМс-ТВР 400x80-1,5ц УТ1,5
		500	315/1154	12,11	H0121373547	ЛУТУ.500.80.1154.1,5.1	ЛМс-ТВР 500x80-1,5ц УТ1,5
		600	315/1254	14,39	H0121373548	ЛУТУ.600.80.1254.1,5.1	ЛМс-ТВР 600x80-1,5ц УТ1,5
	1	100	315/754	2,33	H0122373522	ЛУТУ.100.80.754.1.2	ЛМс-ТВР 100x80-1,0ц УТ2,5
		150	315/804	2,84	H0122373523	ЛУТУ.150.80.804.1.2	ЛМс-ТВР 150x80-1,0ц УТ2,5
		200	315/854	3,46	H0122373524	ЛУТУ.200.80.854.1.2	ЛМс-ТВР 200x80-1,0ц УТ2,5
		300	315/954	4,58	H0122373525	ЛУТУ.300.80.954.1.2	ЛМс-ТВР 300x80-1,0ц УТ2,5
		400	315/1054	5,96	H0122373526	ЛУТУ.400.80.1054.1.2	ЛМс-ТВР 400x80-1,0ц УТ2,5
		500	315/1154	7,34	H0122373527	ЛУТУ.500.80.1054.1.2	ЛМс-ТВР 500x80-1,0ц УТ2,5
		600	315/1254	8,72	H0122373528	ЛУТУ.600.80.1054.1.2	ЛМс-ТВР 600x80-1,0ц УТ2,5
	1,5	100	315/754	3,26	H0122373542	ЛУТУ.100.80.754.1,5.2	ЛМс-ТВР 100x80-1,5ц УТ2,5
		150	315/804	3,98	H0122373543	ЛУТУ.150.80.804.1,5.2	ЛМс-ТВР 150x80-1,5ц УТ2,5
		200	315/854	4,84	H0122373544	ЛУТУ.200.80.854.1,5.2	ЛМс-ТВР 200x80-1,5ц УТ2,5
		300	315/954	6,42	H0122373545	ЛУТУ.300.80.954.1,5.2	ЛМс-ТВР 300x80-1,5ц УТ2,5
		400	315/1054	8,34	H0122373546	ЛУТУ.400.80.1054.1,5.2	ЛМс-ТВР 400x80-1,5ц УТ2,5
		500	315/1154	11,01	H0122373547	ЛУТУ.500.80.1154.1,5.2	ЛМс-ТВР 500x80-1,5ц УТ2,5
		600	315/1254	13,08	H0122373548	ЛУТУ.600.80.1254.1,5.2	ЛМс-ТВР 600x80-1,5ц УТ2,5
100	1	100	355/754	2,86	H0121373622	ЛУТУ.100.100.754.1.1	ЛМс-ТВР 100x100-1,0ц УТ1,5
		150	355/804	3,44	H0121373623	ЛУТУ.150.100.804.1.1	ЛМс-ТВР 150x100-1,0ц УТ1,5
		200	355/854	4,14	H0121373624	ЛУТУ.200.100.854.1.1	ЛМс-ТВР 200x100-1,0ц УТ1,5
		300	355/954	5,40	H0121373625	ЛУТУ.300.100.954.1.1	ЛМс-ТВР 300x100-1,0ц УТ1,5
		400	315/1054	6,94	H0121373626	ЛУТУ.400.100.1054.1.1	ЛМс-ТВР 400x100-1,0ц УТ1,5
		500	315/1154	8,48	H0121373627	ЛУТУ.500.100.1154.1.1	ЛМс-ТВР 500x100-1,0ц УТ1,5
		600	315/1254	10,02	H0121373628	ЛУТУ.600.100.1254.1.1	ЛМс-ТВР 600x100-1,0ц УТ1,5
	1,5	100	355/754	4,26	H0121373642	ЛУТУ.100.100.754.1,5.1	ЛМс-ТВР 100x100-1,5ц УТ1,5
		150	355/804	5,12	H0121373643	ЛУТУ.150.100.804.1,5.1	ЛМс-ТВР 150x100-1,5ц УТ1,5
		200	355/854	6,15	H0121373644	ЛУТУ.200.100.854.1,5.1	ЛМс-ТВР 200x100-1,5ц УТ1,5
		300	355/954	8,05	H0121373645	ЛУТУ.300.100.954.1,5.1	ЛМс-ТВР 300x100-1,5ц УТ1,5
		400	315/1054	10,30	H0121373646	ЛУТУ.400.100.1054.1,5.1	ЛМс-ТВР 400x100-1,5ц УТ1,5
		500	315/1154	12,72	H0121373647	ЛУТУ.500.100.1154.1,5.1	ЛМс-ТВР 500x100-1,5ц УТ1,5
		600	315/1254	15,03	H0121373648	ЛУТУ.600.100.1254.1,5.1	ЛМс-ТВР 600x100-1,5ц УТ1,5
	1	100	355/754	2,60	H0122373622	ЛУТУ.100.100.754.1.2	ЛМс-ТВР 100x100-1,0ц УТ2,5
		150	355/804	3,13	H0122373623	ЛУТУ.150.100.804.1.2	ЛМс-ТВР 150x100-1,0ц УТ2,5
		200	355/854	3,76	H0122373624	ЛУТУ.200.100.854.1.2	ЛМс-ТВР 200x100-1,0ц УТ2,5
		300	355/954	4,91	H0122373625	ЛУТУ.300.100.954.1.2	ЛМс-ТВР 300x100-1,0ц УТ2,5
		400	315/1054	6,31	H0122373626	ЛУТУ.400.100.1054.1.2	ЛМс-ТВР 400x100-1,0ц УТ2,5
		500	315/1154	7,71	H0122373627	ЛУТУ.500.100.1154.1.2	ЛМс-ТВР 500x100-1,0ц УТ2,5
		600	315/1254	9,11	H0122373628	ЛУТУ.600.100.1254.1.2	ЛМс-ТВР 600x100-1,0ц УТ2,5
	1,5	100	355/754	3,64	H0122373642	ЛУТУ.100.100.754.1,5.2	ЛМс-ТВР 100x100-1,5ц УТ2,5
		150	355/804	4,38	H0122373643	ЛУТУ.150.100.804.1,5.2	ЛМс-ТВР 150x100-1,5ц УТ2,5
		200	355/854	5,26	H0122373644	ЛУТУ.200.100.854.1,5.2	ЛМс-ТВР 200x100-1,5ц УТ2,5
		300	355/954	6,88	H0122373645	ЛУТУ.300.100.954.1,5.2	ЛМс-ТВР 300x100-1,5ц УТ2,5
		400	315/1054	8,84	H0122373646	ЛУТУ.400.100.1054.1,5.2	ЛМс-ТВР 400x100-1,5ц УТ2,5
		500	315/1154	11,57	H0122373647	ЛУТУ.500.100.1154.1,5.2	ЛМс-ТВР 500x100-1,5ц УТ2,5
		600	315/1254	13,67	H0122373648	ЛУТУ.600.100.1254.1,5.2	ЛМс-ТВР 600x100-1,5ц УТ2,5
150	1	150	385/804	5,04	H0121373723	ЛУТУ.150.150.804.1.1	ЛМс-ТВР 150x150-1,0ц УТ1,5
		200	385/854	5,40	H0121373724	ЛУТУ.200.150.854.1.1	ЛМс-ТВР 200x150-1,0ц УТ1,5
		300	385/954	6,94	H0121373725	ЛУТУ.300.150.954.1.1	ЛМс-ТВР 300x150-1,0ц УТ1,5
		400	385/1054	8,48	H0121373726	ЛУТУ.400.150.1054.1.1	ЛМс-ТВР 400x150-1,0ц УТ1,5
		500	385/1154	10,02	H0121373727	ЛУТУ.500.150.1154.1.1	ЛМс-ТВР 500x150-1,0ц УТ1,5
		600	385/1254	11,56	H0121373728	ЛУТУ.600.150.1254.1.1	ЛМс-ТВР 600x150-1,0ц УТ1,5
	1,5	150	385/804	7,56	H0121373743	ЛУТУ.150.150.804.1,5.1	ЛМс-ТВР 150x150-1,5ц УТ1,5
		200	385/854	8,10	H0121373744	ЛУТУ.200.150.854.1,5.1	ЛМс-ТВР 200x150-1,5ц УТ1,5
		300	385/954	10,41	H0121373745	ЛУТУ.300.150.954.1,5.1	ЛМс-ТВР 300x150-1,5ц УТ1,5
		400	385/1054	12,72	H0121373746	ЛУТУ.400.150.1054.1,5.1	ЛМс-ТВР 400x150-1,5ц УТ1,5
		500	385/1154	15,03	H0121373747	ЛУТУ.500.150.1154.1,5.1	ЛМс-ТВР 500x150-1,5ц УТ1,5
		600	385/1254	17,34	H0121373748	ЛУТУ.600.150.1254.1,5.1	ЛМс-ТВР 600x150-1,5ц УТ1,5
	1	150	385/804	4,58	H0122373723	ЛУТУ.150.150.804.1.2	ЛМс-ТВР 150x150-1,0ц УТ2,5
		200	385/854	4,91	H0122373724	ЛУТУ.200.150.854.1.2	ЛМс-ТВР 200x150-1,0ц УТ2,5
		300	385/954	6,31	H0122373725	ЛУТУ.300.150.954.1.2	ЛМс-ТВР 300x150-1,0ц УТ2,5
		400	385/1054	7,71	H0122373726	ЛУТУ.400.150.1054.1.2	ЛМс-ТВР 400x150-1,0ц УТ2,5
		500	385/1154	9,11	H0122373727	ЛУТУ.500.150.1254.1.2	ЛМс-ТВР 500x150-1,0ц УТ2,5
		600	385/1254	10,51	H0122373728	ЛУТУ.600.150.1254.1.2	ЛМс-ТВР 600x150-1,0ц УТ2,5
	1,5	150	385/804	6,87	H0122373743	ЛУТУ.150.150.804.1,5.2	ЛМс-ТВР 150x150-1,5ц УТ2,5
		200	385/854	7,37	H0122373744	ЛУТУ.200.150.854.1,5.2	ЛМс-ТВР 200x150-1,5ц УТ2,5
		300	385/954	9,47	H0122373745	ЛУТУ.300.150.954.1,5.2	ЛМс-ТВР 300x150-1,5ц УТ2,5
		400	385/1054	11,57	H0122373746	ЛУТУ.400.150.1054.1,5.2	ЛМс-ТВР 400x150-1,5ц УТ2,5
		500	385/1154	13,67	H0122373747	ЛУТУ.500.150.1154.1,5.2	ЛМс-ТВР 500x150-1,5ц УТ2,5
		600	385/1254	15,77	H0122373748	ЛУТУ.600.150.1254.1,5.2	ЛМс-ТВР 600x150-1,5ц УТ2,5

Внимание! Лотки монтажные угловые изготавливаются толщиной стенки в диапазоне 0,7; 1; 1,2; 1,5; 2 мм

Внимание! Лотки монтажные угловые изготавливаются толщиной стенки в диапазоне 0,7; 1; 1,2; 1,5; 2 мм

Лоток монтажный угловой тройниковый вертикальный ЛУТУ (ЛМс-ТВР), борт 200 мм, поворот вверх с разворотом

Высота, H, мм	Толщина, S, мм	Ширина, B, мм	Длина, E/ F, мм	Масса, кг	Артикул	Новое наименование	Старое наименование
200	1	200	435/854	6,94	H0121373824	ЛУТУ.200.200.854.1.1	ЛМс-ТВР 200х200-1,0ц УТ1,5
		300	435/954	8,48	H0121373825	ЛУТУ.300.200.954.1.1	ЛМс-ТВР 300х200-1,0ц УТ1,5
		400	435/1054	10,02	H0121373826	ЛУТУ.400.200.1054.1.1	ЛМс-ТВР 400х200-1,0ц УТ1,5
		500	435/1154	11,56	H0121373827	ЛУТУ.500.200.1154.1.1	ЛМс-ТВР 500х200-1,0ц УТ1,5
		600	435/1254	13,10	H0121373828	ЛУТУ.600.200.1254.1.1	ЛМс-ТВР 600х200-1,0ц УТ1,5
	1,5	200	435/854	10,41	H0121373844	ЛУТУ.200.200.854.1,5.1	ЛМс-ТВР 200х200-1,5ц УТ1,5
		300	435/954	12,72	H0121373845	ЛУТУ.300.200.954.1,5.1	ЛМс-ТВР 300х200-1,5ц УТ1,5
		400	435/1054	15,03	H0121373846	ЛУТУ.400.200.1054.1,5.1	ЛМс-ТВР 400х200-1,5ц УТ1,5
		500	435/1154	17,34	H0121373847	ЛУТУ.500.200.1154.1,5.1	ЛМс-ТВР 500х200-1,5ц УТ1,5
		600	435/1254	19,65	H0121373848	ЛУТУ.600.200.1254.1,5.1	ЛМс-ТВР 600х200-1,5ц УТ1,5
	1	200	435/854	6,31	H0122373824	ЛУТУ.200.200.854.1.2	ЛМс-ТВР 200х200-1,0ц УТ2,5
		300	435/954	7,71	H0122373825	ЛУТУ.300.200.954.1.2	ЛМс-ТВР 300х200-1,0ц УТ2,5
		400	435/1054	9,11	H0122373826	ЛУТУ.400.200.1054.1.2	ЛМс-ТВР 400х200-1,0ц УТ2,5
		500	435/1154	10,51	H0122373827	ЛУТУ.500.200.1154.1.2	ЛМс-ТВР 500х200-1,0ц УТ2,5
		600	435/1254	11,91	H0122373828	ЛУТУ.600.200.1254.1.2	ЛМс-ТВР 600х200-1,0ц УТ2,5
	1,5	200	435/854	9,46	H0122373844	ЛУТУ.200.200.854.1,5.2	ЛМс-ТВР 200х200-1,5ц УТ2,5
		300	435/954	11,56	H0122373845	ЛУТУ.300.200.954.1,5.2	ЛМс-ТВР 300х200-1,5ц УТ2,5
		400	435/1054	13,66	H0122373846	ЛУТУ.400.200.1054.1,5.2	ЛМс-ТВР 400х200-1,5ц УТ2,5
		500	435/1154	15,77	H0122373847	ЛУТУ.500.200.1154.1,5.2	ЛМс-ТВР 500х200-1,5ц УТ2,5
		600	435/1254	17,87	H0122373848	ЛУТУ.600.200.1254.1,5.2	ЛМс-ТВР 600х200-1,5ц УТ2,5

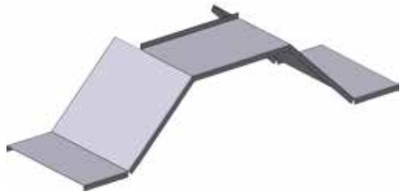

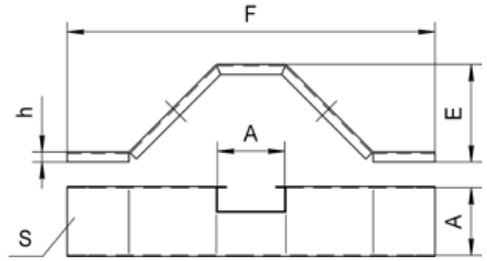

Крышка лотка монтажного тройникового вертикального ЛРТУ (ЛМсК-ТВР), поворот вверх с разворотом

Высота, H, мм	Толщина, S, мм	Ширина, B, мм	Длина, F, мм	Масса, кг	Артикул	Новое наименование	Старое наименование
10	1	146/504	50	0,50	H0121473121	ЛРТУ.50.10.504.1.1	ЛМсК-ТВР 50-1,0ц УТ1,5
		146/554	100	0,94	H0121473122	ЛРТУ.100.10.554.1.1	ЛМсК-ТВР 100-1,0ц УТ1,5
		146/604	150	1,39	H0121473123	ЛРТУ.150.10.604.1.1	ЛМсК-ТВР 150-1,0ц УТ1,5
		146/654	200	1,89	H0121473124	ЛРТУ.200.10.654.1.1	ЛМсК-ТВР 200-1,0ц УТ1,5
		146/754	300	3,05	H0121473125	ЛРТУ.300.10.754.1.1	ЛМсК-ТВР 300-1,0ц УТ1,5
		146/854	400	4,36	H0121473126	ЛРТУ.400.10.854.1.1	ЛМсК-ТВР 400-1,0ц УТ1,5
		146/954	500	5,68	H0121473127	ЛРТУ.500.10.954.1.1	ЛМсК-ТВР 500-1,0ц УТ1,5
		146/1054	600	6,94	H0121473128	ЛРТУ.600.10.1054.1.1	ЛМсК-ТВР 600-1,0ц УТ1,5
15	1,5	146/504	50	0,76	H0121473141	ЛРТУ.50.15.504.1,5.1	ЛМсК-ТВР 50-1,5ц УТ1,5
		146/554	100	1,37	H0121473142	ЛРТУ.100.15.554.1,5.1	ЛМсК-ТВР 100-1,5ц УТ1,5
		146/604	150	2,04	H0121473143	ЛРТУ.150.15.604.1,5.1	ЛМсК-ТВР 150-1,5ц УТ1,5
		146/654	200	2,76	H0121473144	ЛРТУ.200.15.654.1,5.1	ЛМсК-ТВР 200-1,5ц УТ1,5
		146/754	300	4,42	H0121473145	ЛРТУ.300.15.754.1,5.1	ЛМсК-ТВР 300-1,5ц УТ1,5
		146/854	400	6,34	H0121473146	ЛРТУ.400.15.854.1,5.1	ЛМсК-ТВР 400-1,5ц УТ1,5
		146/954	500	8,51	H0121473147	ЛРТУ.500.15.954.1,5.1	ЛМсК-ТВР 500-1,5ц УТ1,5
		146/1054	600	10,41	H0121473148	ЛРТУ.600.15.1054.1,5.1	ЛМсК-ТВР 600-1,5ц УТ1,5
10	1	146/504	50	0,45	H0122473121	ЛРТУ.50.10.504.1.2	ЛМсК-ТВР 50-1,0ц УТ2,5
		146/554	100	0,85	H0122473122	ЛРТУ.100.10.554.1.2	ЛМсК-ТВР 100-1,0ц УТ2,5
		146/604	150	1,26	H0122473123	ЛРТУ.150.10.604.1.2	ЛМсК-ТВР 150-1,0ц УТ2,5
		146/654	200	1,72	H0122473124	ЛРТУ.200.10.654.1.2	ЛМсК-ТВР 200-1,0ц УТ2,5
		146/754	300	2,77	H0122473125	ЛРТУ.300.10.754.1.2	ЛМсК-ТВР 300-1,0ц УТ2,5
		146/854	400	3,96	H0122473126	ЛРТУ.400.10.854.1.2	ЛМсК-ТВР 400-1,0ц УТ2,5
		146/954	500	5,16	H0122473127	ЛРТУ.500.10.954.1.2	ЛМсК-ТВР 500-1,0ц УТ2,5
		146/1054	600	6,31	H0122473128	ЛРТУ.600.10.1054.1.2	ЛМсК-ТВР 600-1,0ц УТ2,5
15	1,5	146/504	50	0,68	H0122473141	ЛРТУ.50.15.504.1,5.2	ЛМсК-ТВР 50-1,5ц УТ2,5
		146/554	100	1,22	H0122473142	ЛРТУ.100.15.554.1,5.2	ЛМсК-ТВР 100-1,5ц УТ2,5
		146/604	150	1,82	H0122473143	ЛРТУ.150.15.604.1,5.2	ЛМсК-ТВР 150-1,5ц УТ2,5
		146/654	200	2,45	H0122473144	ЛРТУ.200.15.654.1,5.2	ЛМсК-ТВР 200-1,5ц УТ2,5
		146/754	300	3,92	H0122473145	ЛРТУ.300.15.754.1,5.2	ЛМсК-ТВР 300-1,5ц УТ2,5
		146/854	400	5,59	H0122473146	ЛРТУ.400.15.854.1,5.2	ЛМсК-ТВР 400-1,5ц УТ2,5
		146/954	500	7,74	H0122473147	ЛРТУ.500.15.954.1,5.2	ЛМсК-ТВР 500-1,5ц УТ2,5
		146/1054	600	9,47	H0122473148	ЛРТУ.600.15.1054.1,5.2	ЛМсК-ТВР 600-1,5ц УТ2,5

Варианты исполнения:
- Горячее цинкование
- Сталь оцинкованная по методу Сендзимира
- Полимерно-порошковая окраска
- Нержавеющая сталь

Пример записи при заказе крышки лотка монтажного тройникового вертикального длиной 146/1054 мм, высотой 15 мм, толщиной 1,5 мм, шириной 600 мм, сталь оцинкованная по методу Сендзимира: **Крышка лотка монтажного углового тройникового вверх с разворотом ЛРТУ.600.15.1054.1,5.2 (артикул H0122473148)**

Внимание! Лотки монтажные угловые изготавливаются толщиной стенки в диапазоне 0,7; 1; 1,2; 1,5; 2 мм

Лоток монтажный тройниковый вертикальный ЛУТР (ЛМс-ТНР), борт 50-65 мм, поворот вниз с разворотом

Высота, H, мм	Толщина, S, мм	Ширина, B, мм	Длина, E/ F, мм	Масса, кг	Артикул	Новое наименование	Старое наименование
50	1	50	285/704	1,66	H0121374321	ЛУТР.50.50.704.1.1	ЛМс-ТНР 50х50-1,0ц УТ1,5
		100	285/754	2,16	H0121374322	ЛУТР.100.50.754.1.1	ЛМс-ТНР 100х50-1,0ц УТ1,5
		150	285/804	2,68	H0121374323	ЛУТР.150.50.804.1.1	ЛМс-ТНР 150х50-1,0ц УТ1,5
		200	285/854	3,26	H0121374324	ЛУТР.200.50.854.1.1	ЛМс-ТНР 200х50-1,0ц УТ1,5
		300	285/954	4,54	H0121374325	ЛУТР.300.50.954.1.1	ЛМс-ТНР 300х50-1,0ц УТ1,5
		400	285/1054	5,98	H0121374326	ЛУТР.400.50.1054.1.1	ЛМс-ТНР 400х50-1,0ц УТ1,5
		500	285/1054	7,13	H0121374327	ЛУТР.500.50.1054.1.1	ЛМс-ТНР 500х50-1,0ц УТ1,5
		600	285/1054	8,42	H0121374328	ЛУТР.600.50.1054.1.1	ЛМс-ТНР 600х50-1,0ц УТ1,5
	1,5	50	285/704	2,48	H0121374341	ЛУТР.50.50.704.1,5.1	ЛМс-ТНР 50х50-1,5ц УТ1,5
		100	285/754	3,21	H0121374342	ЛУТР.100.50.754.1,5.1	ЛМс-ТНР 100х50-1,5ц УТ1,5
		150	285/804	4,00	H0121374343	ЛУТР.150.50.804.1,5.1	ЛМс-ТНР 150х50-1,5ц УТ1,5
		200	285/854	4,84	H0121374344	ЛУТР.200.50.854.1,5.1	ЛМс-ТНР 200х50-1,5ц УТ1,5
		300	285/954	6,76	H0121374345	ЛУТР.300.50.954.1,5.1	ЛМс-ТНР 300х50-1,5ц УТ1,5
		400	285/1054	8,92	H0121374346	ЛУТР.400.50.1054.1,5.1	ЛМс-ТНР 400х50-1,5ц УТ1,5
		500	285/1054	10,69	H0121374347	ЛУТР.500.50.1054.1,5.1	ЛМс-ТНР 500х50-1,5ц УТ1,5
		600	285/1054	12,62	H0121374348	ЛУТР.600.50.1054.1,5.1	ЛМс-ТНР 600х50-1,5ц УТ1,5
	1	50	285/704	1,51	H0122374321	ЛУТР.50.50.704.1.2	ЛМс-ТНР 50х50-1,0ц УТ2,5
		100	285/754	1,96	H0122374322	ЛУТР.100.50.754.1.2	ЛМс-ТНР 100х50-1,0ц УТ2,5
		150	285/804	2,44	H0122374323	ЛУТР.150.50.804.1.2	ЛМс-ТНР 150х50-1,0ц УТ2,5
		200	285/854	2,96	H0122374324	ЛУТР.200.50.854.1.2	ЛМс-ТНР 200х50-1,0ц УТ2,5
		300	285/954	4,13	H0122374325	ЛУТР.300.50.954.1.2	ЛМс-ТНР 300х50-1,0ц УТ2,5
		400	285/1054	5,44	H0122374326	ЛУТР.400.50.1054.1.2	ЛМс-ТНР 400х50-1,0ц УТ2,5
		500	285/1054	6,48	H0122374327	ЛУТР.500.50.1054.1.2	ЛМс-ТНР 500х50-1,0ц УТ2,5
		600	285/1054	7,65	H0122374328	ЛУТР.600.50.1054.1.2	ЛМс-ТНР 600х50-1,0ц УТ2,5
	1,5	50	285/704	2,12	H0122374341	ЛУТР.50.50.704.1,5.2	ЛМс-ТНР 50х50-1,5ц УТ2,5
		100	285/754	2,74	H0122374342	ЛУТР.100.50.754.1,5.2	ЛМс-ТНР 100х50-1,5ц УТ2,5
		150	285/804	3,42	H0122374343	ЛУТР.150.50.804.1,5.2	ЛМс-ТНР 150х50-1,5ц УТ2,5
		200	285/854	4,14	H0122374344	ЛУТР.200.50.854.1,5.2	ЛМс-ТНР 200х50-1,5ц УТ2,5
		300	285/954	5,78	H0122374345	ЛУТР.300.50.954.1,5.2	ЛМс-ТНР 300х50-1,5ц УТ2,5
		400	285/1054	7,62	H0122374346	ЛУТР.400.50.1054.1,5.2	ЛМс-ТНР 400х50-1,5ц УТ2,5
		500	285/1054	9,72	H0122374347	ЛУТР.500.50.1054.1,5.2	ЛМс-ТНР 500х50-1,5ц УТ2,5
		600	285/1054	11,48	H0122374348	ЛУТР.600.50.1054.1,5.2	ЛМс-ТНР 600х50-1,5ц УТ2,5
65	1	100	300/754	2,39	H0121374422	ЛУТР.100.65.754.1.1	ЛМс-ТНР 100х65-1,0ц УТ1,5
		150	300/804	2,94	H0121374423	ЛУТР.150.65.804.1.1	ЛМс-ТНР 150х65-1,0ц УТ1,5
		200	300/854	3,52	H0121374424	ЛУТР.200.65.854.1.1	ЛМс-ТНР 200х65-1,0ц УТ1,5
		300	300/954	4,83	H0121374425	ЛУТР.300.65.954.1.1	ЛМс-ТНР 300х65-1,0ц УТ1,5
		400	300/1054	6,30	H0121374426	ЛУТР.400.65.1054.1.1	ЛМс-ТНР 400х65-1,0ц УТ1,5
		500	300/1154	7,70	H0121374427	ЛУТР.500.65.1154.1.1	ЛМс-ТНР 500х65-1,0ц УТ1,5
		600	300/1254	9,09	H0121374428	ЛУТР.600.65.1254.1.1	ЛМс-ТНР 600х65-1,0ц УТ1,5
	1,5	100	300/754	3,56	H0121374442	ЛУТР.100.65.754.1,5.1	ЛМс-ТНР 100х65-1,5ц УТ1,5
		150	300/804	4,38	H0121374443	ЛУТР.150.65.804.1,5.1	ЛМс-ТНР 150х65-1,5ц УТ1,5
		200	300/854	5,24	H0121374444	ЛУТР.200.65.854.1,5.1	ЛМс-ТНР 200х65-1,5ц УТ1,5
		300	300/954	7,18	H0121374445	ЛУТР.300.65.954.1,5.1	ЛМс-ТНР 300х65-1,5ц УТ1,5
		400	300/1054	9,38	H0121374446	ЛУТР.400.65.1054.1,5.1	ЛМс-ТНР 400х65-1,5ц УТ1,5
		500	300/1154	11,55	H0121374447	ЛУТР.500.65.1154.1,5.1	ЛМс-ТНР 500х65-1,5ц УТ1,5
		600	300/1254	13,63	H0121374448	ЛУТР.600.65.1254.1,5.1	ЛМс-ТНР 600х65-1,5ц УТ1,5
	1	100	300/754	2,17	H0122374422	ЛУТР.100.65.754.1.2	ЛМс-ТНР 100х65-1,0ц УТ2,5
		150	300/804	2,67	H0122374423	ЛУТР.150.65.804.1.2	ЛМс-ТНР 150х65-1,0ц УТ2,5
		200	300/854	3,20	H0122374424	ЛУТР.200.65.854.1.2	ЛМс-ТНР 200х65-1,0ц УТ2,5
		300	300/954	4,39	H0122374425	ЛУТР.300.65.954.1.2	ЛМс-ТНР 300х65-1,0ц УТ2,5
		400	300/1054	5,73	H0122374426	ЛУТР.400.65.1054.1.2	ЛМс-ТНР 400х65-1,0ц УТ2,5
		500	300/1154	7,00	H0122374427	ЛУТР.500.65.1154.1.2	ЛМс-ТНР 500х65-1,0ц УТ2,5
		600	300/1254	8,26	H0122374428	ЛУТР.600.65.1254.1.2	ЛМс-ТНР 600х65-1,0ц УТ2,5
	1,5	100	300/754	3,04	H0122374442	ЛУТР.100.65.754.1,5.2	ЛМс-ТНР 100х65-1,5ц УТ2,5
		150	300/804	3,74	H0122374443	ЛУТР.150.65.804.1,5.2	ЛМс-ТНР 150х65-1,5ц УТ2,5
		200	300/854	4,48	H0122374444	ЛУТР.200.65.854.1,5.2	ЛМс-ТНР 200х65-1,5ц УТ2,5
		300	300/954	6,14	H0122374445	ЛУТР.300.65.954.1,5.2	ЛМс-ТНР 300х65-1,5ц УТ2,5
		400	300/1054	8,02	H0122374446	ЛУТР.400.65.1054.1,5.2	ЛМс-ТНР 400х65-1,5ц УТ2,5
		500	300/1154	10,50	H0122374447	ЛУТР.500.65.1154.1,5.2	ЛМс-ТНР 500х65-1,5ц УТ2,5
		600	300/1254	12,39	H0122374448	ЛУТР.600.65.1254.1,5.2	ЛМс-ТНР 600х65-1,5ц УТ2,5

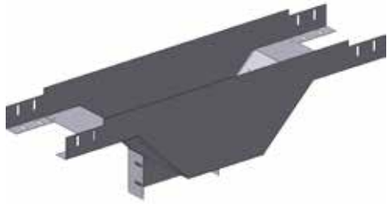

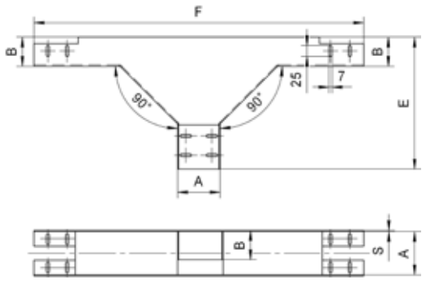

Варианты исполнения:
- Горячее цинкование
- Сталь оцинкованная по методу Сендзимира
- Полимерно-порошковая окраска
- Нержавеющая сталь

Пример записи при заказе лотка монтажного тройникового вертикального длиной 300/1254 мм, высотой 65 мм, толщиной 1,5 мм, шириной 600 мм, сталь оцинкованная по методу Сендзимира: **Лоток монтажный угловой тройниковый вниз разворотом ЛУТР.600.65.1254.1,5.2 (артикул H0122374448)**

Лоток монтажный тройниковый вертикальный ЛУТР (ЛМс-ТНР), борт 80-150 мм, поворот вниз с разворотом

Внимание! Лотки монтажные угловые изготавливаются толщиной стенки в диапазоне 0,7; 1; 1,2; 1,5; 2 мм

Высота, H, мм	Толщина, S, мм	Ширина, B, мм	Длина, E/ F, мм	Масса, кг	Артикул	Новое наименование	Старое наименование
80	1	100	315/754	2,63	H0121374522	ЛУТР.100.80.754.1.1	ЛМс-ТНР 100х80-1,0ц УТ1,5
		150	315/804	3,19	H0121374523	ЛУТР.150.80.804.1.1	ЛМс-ТНР 150х80-1,0ц УТ1,5
		200	315/854	3,86	H0121374524	ЛУТР.200.80.854.1.1	ЛМс-ТНР 200х80-1,0ц УТ1,5
		300	315/954	5,10	H0121374525	ЛУТР.300.80.954.1.1	ЛМс-ТНР 300х80-1,0ц УТ1,5
		400	315/1054	6,61	H0121374526	ЛУТР.400.80.1054.1.1	ЛМс-ТНР 400х80-1,0ц УТ1,5
		500	315/1154	7,89	H0121374527	ЛУТР.500.80.1154.1.1	ЛМс-ТНР 500х80-1,0ц УТ1,5
		600	315/1254	9,32	H0121374528	ЛУТР.600.80.1254.1.1	ЛМс-ТНР 600х80-1,0ц УТ1,5
	1,5	100	315/754	3,91	H0121374542	ЛУТР.100.80.754.1,5.1	ЛМс-ТНР 100х80-1,5ц УТ1,5
		150	315/804	4,75	H0121374543	ЛУТР.150.80.804.1,5.1	ЛМс-ТНР 150х80-1,5ц УТ1,5
		200	315/854	5,74	H0121374544	ЛУТР.200.80.854.1,5.1	ЛМс-ТНР 200х80-1,5ц УТ1,5
		300	315/954	7,60	H0121374545	ЛУТР.300.80.954.1,5.1	ЛМс-ТНР 300х80-1,5ц УТ1,5
		400	315/1054	9,85	H0121374546	ЛУТР.400.80.1054.1,5.1	ЛМс-ТНР 400х80-1,5ц УТ1,5
		500	315/1154	11,83	H0121374547	ЛУТР.500.80.1154.1,5.1	ЛМс-ТНР 500х80-1,5ц УТ1,5
		600	315/1254	13,98	H0121374548	ЛУТР.600.80.1254.1,5.1	ЛМс-ТНР 600х80-1,5ц УТ1,5
	1	100	315/754	2,39	H0122374522	ЛУТР.100.80.754.1.2	ЛМс-ТНР 100х80-1,0ц УТ2,5
		150	315/804	2,90	H0122374523	ЛУТР.150.80.804.1.2	ЛМс-ТНР 150х80-1,0ц УТ2,5
		200	315/854	3,51	H0122374524	ЛУТР.200.80.854.1.2	ЛМс-ТНР 200х80-1,0ц УТ2,5
		300	315/954	4,64	H0122374525	ЛУТР.300.80.954.1.2	ЛМс-ТНР 300х80-1,0ц УТ2,5
		400	315/1054	6,01	H0122374526	ЛУТР.400.80.1054.1.2	ЛМс-ТНР 400х80-1,0ц УТ2,5
		500	315/1154	7,17	H0122374527	ЛУТР.500.80.1154.1.2	ЛМс-ТНР 500х80-1,0ц УТ2,5
		600	315/1254	8,47	H0122374528	ЛУТР.600.80.1254.1.2	ЛМс-ТНР 600х80-1,0ц УТ2,5
	1,5	100	315/754	3,34	H0122374542	ЛУТР.100.80.754.1,5.2	ЛМс-ТНР 100х80-1,5ц УТ2,5
		150	315/804	4,06	H0122374543	ЛУТР.150.80.804.1,5.2	ЛМс-ТНР 150х80-1,5ц УТ2,5
		200	315/854	4,91	H0122374544	ЛУТР.200.80.854.1,5.2	ЛМс-ТНР 200х80-1,5ц УТ2,5
		300	315/954	6,50	H0122374545	ЛУТР.300.80.954.1,5.2	ЛМс-ТНР 300х80-1,5ц УТ2,5
		400	315/1054	8,42	H0122374546	ЛУТР.400.80.1054.1,5.2	ЛМс-ТНР 400х80-1,5ц УТ2,5
		500	315/1154	10,76	H0122374547	ЛУТР.500.80.1154.1,5.2	ЛМс-ТНР 500х80-1,5ц УТ2,5
		600	315/1254	12,71	H0122374548	ЛУТР.600.80.1254.1,5.2	ЛМс-ТНР 600х80-1,5ц УТ2,5
100	1	100	355/754	2,96	H0121374622	ЛУТР.100.100.754.1.1	ЛМс-ТНР 100х100-1,0ц УТ1,5
		150	355/804	3,53	H0121374623	ЛУТР.150.100.804.1.1	ЛМс-ТНР 150х100-1,0ц УТ1,5
		200	355/854	4,22	H0121374624	ЛУТР.200.100.854.1.1	ЛМс-ТНР 200х100-1,0ц УТ1,5
		300	355/954	5,50	H0121374625	ЛУТР.300.100.954.1.1	ЛМс-ТНР 300х100-1,0ц УТ1,5
		400	355/1054	7,04	H0121374626	ЛУТР.400.100.1054.1.1	ЛМс-ТНР 400х100-1,0ц УТ1,5
		500	355/1154	8,58	H0121374627	ЛУТР.500.100.1154.1.1	ЛМс-ТНР 500х100-1,0ц УТ1,5
		600	355/1254	10,12	H0121374628	ЛУТР.600.100.1254.1.1	ЛМс-ТНР 600х100-1,0ц УТ1,5
	1,5	100	355/754	4,40	H0121374642	ЛУТР.100.100.754.1,5.1	ЛМс-ТНР 100х100-1,5ц УТ1,5
		150	355/804	5,27	H0121374643	ЛУТР.150.100.804.1,5.1	ЛМс-ТНР 150х100-1,5ц УТ1,5
		200	355/854	6,29	H0121374644	ЛУТР.200.100.854.1,5.1	ЛМс-ТНР 200х100-1,5ц УТ1,5
		300	355/954	8,19	H0121374645	ЛУТР.300.100.954.1,5.1	ЛМс-ТНР 300х100-1,5ц УТ1,5
		400	355/1054	10,50	H0121374646	ЛУТР.400.100.1054.1,5.1	ЛМс-ТНР 400х100-1,5ц УТ1,5
		500	355/1154	12,87	H0121374647	ЛУТР.500.100.1154.1,5.1	ЛМс-ТНР 500х100-1,5ц УТ1,5
		600	355/1254	15,18	H0121374648	ЛУТР.600.100.1254.1,5.1	ЛМс-ТНР 600х100-1,5ц УТ1,5
	1	100	355/754	2,69	H0122374622	ЛУТР.100.100.754.1.2	ЛМс-ТНР 100х100-1,0ц УТ2,5
		150	355/804	3,21	H0122374623	ЛУТР.150.100.804.1.2	ЛМс-ТНР 150х100-1,0ц УТ2,5
		200	355/854	3,84	H0122374624	ЛУТР.200.100.854.1.2	ЛМс-ТНР 200х100-1,0ц УТ2,5
		300	355/954	5,00	H0122374625	ЛУТР.300.100.954.1.2	ЛМс-ТНР 300х100-1,0ц УТ2,5
		400	355/1054	6,40	H0122374626	ЛУТР.400.100.1054.1.2	ЛМс-ТНР 400х100-1,0ц УТ2,5
		500	355/1154	7,80	H0122374627	ЛУТР.500.100.1154.1.2	ЛМс-ТНР 500х100-1,0ц УТ2,5
		600	355/1254	9,20	H0122374628	ЛУТР.600.100.1254.1.2	ЛМс-ТНР 600х100-1,0ц УТ2,5
	1,5	100	355/754	3,76	H0122374642	ЛУТР.100.100.754.1,5.2	ЛМс-ТНР 100х100-1,5ц УТ2,5
		150	355/804	4,50	H0122374643	ЛУТР.150.100.804.1,5.2	ЛМс-ТНР 150х100-1,5ц УТ2,5
		200	355/854	5,38	H0122374644	ЛУТР.200.100.854.1,5.2	ЛМс-ТНР 200х100-1,5ц УТ2,5
		300	355/954	7,00	H0122374645	ЛУТР.300.100.954.1,5.2	ЛМс-ТНР 300х100-1,5ц УТ2,5
		400	355/1054	8,96	H0122374646	ЛУТР.400.100.1054.1,5.2	ЛМс-ТНР 400х100-1,5ц УТ2,5
		500	355/1154	11,70	H0122374647	ЛУТР.500.100.1154.1,5.2	ЛМс-ТНР 500х100-1,5ц УТ2,5
		600	355/1254	13,80	H0122374648	ЛУТР.600.100.1254.1,5.2	ЛМс-ТНР 600х100-1,5ц УТ2,5
150	1	150	355/804	5,10	H0121374723	ЛУТР.150.150.804.1.1	ЛМс-ТНР 150х150-1,0ц УТ1,5
		200	355/854	5,50	H0121374724	ЛУТР.200.150.854.1.1	ЛМс-ТНР 200х150-1,0ц УТ1,5
		300	355/954	7,04	H0121374725	ЛУТР.300.150.954.1.1	ЛМс-ТНР 300х150-1,0ц УТ1,5
		400	355/1054	8,58	H0121374726	ЛУТР.400.150.1054.1.1	ЛМс-ТНР 400х150-1,0ц УТ1,5
		500	355/1154	10,12	H0121374727	ЛУТР.500.150.1154.1.1	ЛМс-ТНР 500х150-1,0ц УТ1,5
		600	355/1254	11,66	H0121374728	ЛУТР.600.150.1254.1.1	ЛМс-ТНР 600х150-1,0ц УТ1,5
	1,5	150	355/804	7,66	H0121374743	ЛУТР.150.150.804.1,5.1	ЛМс-ТНР 150х150-1,5ц УТ1,5
		200	355/854	8,25	H0121374744	ЛУТР.200.150.854.1,5.1	ЛМс-ТНР 200х150-1,5ц УТ1,5
		300	355/954	10,56	H0121374745	ЛУТР.300.150.954.1,5.1	ЛМс-ТНР 300х150-1,5ц УТ1,5
		400	355/1054	12,87	H0121374746	ЛУТР.400.150.1054.1,5.1	ЛМс-ТНР 400х150-1,5ц УТ1,5
		500	355/1154	15,18	H0121374747	ЛУТР.500.150.1154.1,5.1	ЛМс-ТНР 500х150-1,5ц УТ1,5
		600	355/1254	17,49	H0121374748	ЛУТР.600.150.1254.1,5.1	ЛМс-ТНР 600х150-1,5ц УТ1,5
	1	150	355/804	4,64	H0122374723	ЛУТР.150.150.804.1.2	ЛМс-ТНР 150х150-1,0ц УТ2,5
		200	355/854	5,00	H0122374724	ЛУТР.200.150.854.1.2	ЛМс-ТНР 200х150-1,0ц УТ2,5
		300	355/954	6,40	H0122374725	ЛУТР.300.150.954.1.2	ЛМс-ТНР 300х150-1,0ц УТ2,5
		400	355/1054	7,80	H0122374726	ЛУТР.400.150.1054.1.2	ЛМс-ТНР 400х150-1,0ц УТ2,5
		500	355/1154	9,20	H0122374727	ЛУТР.500.150.1154.1.2	ЛМс-ТНР 500х150-1,0ц УТ2,5
		600	355/1254	10,60	H0122374728	ЛУТР.600.150.1254.1.2	ЛМс-ТНР 600х150-1,0ц УТ2,5
	1,5	150	355/804	6,96	H0122374743	ЛУТР.150.150.804.1,5.2	ЛМс-ТНР 150х150-1,5ц УТ2,5
		200	355/854	7,50	H0122374744	ЛУТР.200.150.854.1,5.2	ЛМс-ТНР 200х150-1,5ц УТ2,5
		300	355/954	9,60	H0122374745	ЛУТР.300.150.954.1,5.2	ЛМс-ТНР 300х150-1,5ц УТ2,5
		400	355/1054	11,70	H0122374746	ЛУТР.400.150.1054.1,5.2	ЛМс-ТНР 400х150-1,5ц УТ2,5
		500	355/1154	13,80	H0122374747	ЛУТР.500.150.1154.1,5.2	ЛМс-ТНР 500х150-1,5ц УТ2,5
		600	355/1254	15,90	H0122374748	ЛУТР.600.150.1254.1,5.2	ЛМс-ТНР 600х150-1,5ц УТ2,5

Лоток монтажный тройниковый вертикальный ЛУТР (ЛМс-ТНР), борт 200 мм, поворот вниз с разворотом

Внимание! Лотки монтажные угловые изготавливаются толщиной стенки в диапазоне 0,7; 1; 1,2; 1,5; 2 мм

Высота, H, мм	Толщина, S, мм	Ширина, B, мм	Длина, E/ F, мм	Масса, кг	Артикул	Новое наименование	Старое наименование
200	1	200	435/854	7,04	H0121374824	ЛУТР.200.200.854.1.1	ЛМс-ТНР 200х200-1,0ц УТ1,5
		300	435/954	8,58	H0121374825	ЛУТР.300.200.954.1.1	ЛМс-ТНР 300х200-1,0ц УТ1,5
		400	435/1054	10,12	H0121374826	ЛУТР.400.200.1054.1.1	ЛМс-ТНР 400х200-1,0ц УТ1,5
		500	435/1154	11,66	H0121374827	ЛУТР.500.200.1154.1.1	ЛМс-ТНР 500х200-1,0ц УТ1,5
		600	435/1254	13,2	H0121374828	ЛУТР.600.200.1254.1.1	ЛМс-ТНР 600х200-1,0ц УТ1,5
	1,5	200	435/854	10,56	H0121374844	ЛУТР.200.200.854.1,5.1	ЛМс-ТНР 200х200-1,5ц УТ1,5
		300	435/954	12,87	H0121374845	ЛУТР.300.200.954.1,5.1	ЛМс-ТНР 300х200-1,5ц УТ1,5
		400	435/1054	15,18	H0121374846	ЛУТР.400.200.1054.1,5.1	ЛМс-ТНР 400х200-1,5ц УТ1,5
		500	435/1154	17,49	H0121374847	ЛУТР.500.200.1154.1,5.1	ЛМс-ТНР 500х200-1,5ц УТ1,5
		600	435/1254	19,8	H0121374848	ЛУТР.600.200.1254.1,5.1	ЛМс-ТНР 600х200-1,5ц УТ1,5
	1	200	435/854	6,4	H0122374824	ЛУТР.200.200.854.1.2	ЛМс-ТНР 200х200-1,0ц УТ2,5
		300	435/954	7,8	H0122374825	ЛУТР.300.200.954.1.2	ЛМс-ТНР 300х200-1,0ц УТ2,5
		400	435/1054	9,2	H0122374826	ЛУТР.400.200.1054.1.2	ЛМс-ТНР 400х200-1,0ц УТ2,5
		500	435/1154	10,6	H0122374827	ЛУТР.500.200.1154.1.2	ЛМс-ТНР 500х200-1,0ц УТ2,5
		600	435/1254	12	H0122374828	ЛУТР.600.200.1254.1.2	ЛМс-ТНР 600х200-1,0ц УТ2,5
	1,5	200	435/854	9,6	H0122374844	ЛУТР.200.200.854.1,5.2	ЛМс-ТНР 200х200-1,5ц УТ2,5
		300	435/954	11,7	H0122374845	ЛУТР.300.200.954.1,5.2	ЛМс-ТНР 300х200-1,5ц УТ2,5
		400	435/1054	13,8	H0122374846	ЛУТР.400.200.1054.1,5.2	ЛМс-ТНР 400х200-1,5ц УТ2,5
		500	435/1154	15,9	H0122374847	ЛУТР.500.200.1154.1,5.2	ЛМс-ТНР 500х200-1,5ц УТ2,5
		600	435/1254	18	H0122374848	ЛУТР.600.200.1254.1,5.2	ЛМс-ТНР 600х200-1,5ц УТ2,5

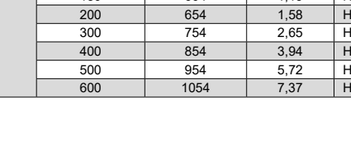

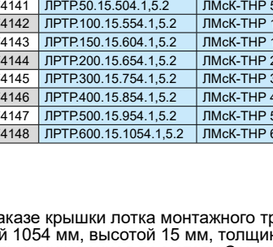

Крышка лотка монтажного тройникового вертикального ЛРТР (ЛМсК-ТНР), поворот вниз с разворотом

Высота, H, мм	Толщина, S, мм	Ширина, B, мм	Длина, F, мм	Масса, кг	Артикул	Новое наименование	Старое наименование
10	1	50	504	0,30	H0121474121	ЛРТР.50.10.504.1.1	ЛМсК-ТНР 50-1,0ц УТ1,5
		100	554	0,57	H0121474122	ЛРТР.100.10.554.1.1	ЛМсК-ТНР 100-1,0ц УТ1,5
		150	604	0,88	H0121474123	ЛРТР.150.10.604.1.1	ЛМсК-ТНР 150-1,0ц УТ1,5
		200	654	1,23	H0121474124	ЛРТР.200.10.654.1.1	ЛМсК-ТНР 200-1,0ц УТ1,5
		300	754	2,08	H0121474125	ЛРТР.300.10.754.1.1	ЛМсК-ТНР 300-1,0ц УТ1,5
		400	854	3,09	H0121474126	ЛРТР.400.10.854.1.1	ЛМсК-ТНР 400-1,0ц УТ1,5
		500	954	4,19	H0121474127	ЛРТР.500.10.954.1.1	ЛМсК-ТНР 500-1,0ц УТ1,5
		600	1054	5,40	H0121474128	ЛРТР.600.10.1054.1.1	ЛМсК-ТНР 600-1,0ц УТ1,5
15	1,5	50	504	0,45	H0121474141	ЛРТР.50.15.504.1,5.1	ЛМсК-ТНР 50-1,5ц УТ1,5
		100	554	0,87	H0121474142	ЛРТР.100.15.554.1,5.1	ЛМсК-ТНР 100-1,5ц УТ1,5
		150	604	1,34	H0121474143	ЛРТР.150.15.604.1,5.1	ЛМсК-ТНР 150-1,5ц УТ1,5
		200	654	1,87	H0121474144	ЛРТР.200.15.654.1,5.1	ЛМсК-ТНР 200-1,5ц УТ1,5
		300	754	3,13	H0121474145	ЛРТР.300.15.754.1,5.1	ЛМсК-ТНР 300-1,5ц УТ1,5
		400	854	4,65	H0121474146	ЛРТР.400.15.854.1,5.1	ЛМсК-ТНР 400-1,5ц УТ1,5
		500	954	6,29	H0121474147	ЛРТР.500.15.954.1,5.1	ЛМсК-ТНР 500-1,5ц УТ1,5
		600	1054	8,10	H0121474148	ЛРТР.600.15.1054.1,5.1	ЛМсК-ТНР 600-1,5ц УТ1,5
10	1	50	504	0,27	H0122474121	ЛРТР.50.10.504.1.2	ЛМсК-ТНР 50-1,0ц УТ2,5
		100	554	0,52	H0122474122	ЛРТР.100.10.554.1.2	ЛМсК-ТНР 100-1,0ц УТ2,5
		150	604	0,80	H0122474123	ЛРТР.150.10.604.1.2	ЛМсК-ТНР 150-1,0ц УТ2,5
		200	654	1,12	H0122474124	ЛРТР.200.10.654.1.2	ЛМсК-ТНР 200-1,0ц УТ2,5
		300	754	1,89	H0122474125	ЛРТР.300.10.754.1.2	ЛМсК-ТНР 300-1,0ц УТ2,5
		400	854	2,81	H0122474126	ЛРТР.400.10.854.1.2	ЛМсК-ТНР 400-1,0ц УТ2,5
		500	954	3,81	H0122474127	ЛРТР.500.10.954.1.2	ЛМсК-ТНР 500-1,0ц УТ2,5
		600	1054	4,91	H0122474128	ЛРТР.600.10.1054.1.2	ЛМсК-ТНР 600-1,0ц УТ2,5
15	1,5	50	504	0,39	H0122474141	ЛРТР.50.15.504.1,5.2	ЛМсК-ТНР 50-1,5ц УТ2,5
		100	554	0,73	H0122474142	ЛРТР.100.15.554.1,5.2	ЛМсК-ТНР 100-1,5ц УТ2,5
		150	604	1,13	H0122474143	ЛРТР.150.15.604.1,5.2	ЛМсК-ТНР 150-1,5ц УТ2,5
		200	654	1,58	H0122474144	ЛРТР.200.15.654.1,5.2	ЛМсК-ТНР 200-1,5ц УТ2,5
		300	754	2,65	H0122474145	ЛРТР.300.15.754.1,5.2	ЛМсК-ТНР 300-1,5ц УТ2,5
		400	854	3,94	H0122474146	ЛРТР.400.15.854.1,5.2	ЛМсК-ТНР 400-1,5ц УТ2,5
		500	954	5,72	H0122474147	ЛРТР.500.15.954.1,5.2	ЛМсК-ТНР 500-1,5ц УТ2,5
		600	1054	7,37	H0122474148	ЛРТР.600.15.1054.1,5.2	ЛМсК-ТНР 600-1,5ц УТ2,5

Варианты исполнения:
- Горячее цинкование
- Сталь оцинкованная по методу Сендзимира
- Полимерно-порошковая окраска
- Нержавеющая сталь

Пример записи при заказе крышки лотка монтажного тройникового вертикального длиной 1054 мм, высотой 15 мм, толщиной 1,5 мм, шириной 600 мм, сталь оцинкованная по методу Сендзимира:
Крышка лотка монтажного углового тройникового вниз с разворотом ЛРТР.600.15.1054.1,5.2 (артикул H0122474148)

Лоток монтажный ответвительный ЛУОГ (ЛМс-О), борт 50 мм

Высота, H, мм	Толщина, S, мм	Ширина, B, мм	Длина, E/F, мм	Масса, кг	Артикул	Новое наименование	Старое наименование
50	1	50	256/503	0,50	H0121380321	ЛУОГ.50.50.503.1.1	ЛМс-О 50х50-1,0ц УТ1,5
		100	256/553	0,61	H0121380322	ЛУОГ.100.50.553.1.1	ЛМс-О 100х50-1,0ц УТ1,5
		150	256/603	0,70	H0121380323	ЛУОГ.150.50.603.1.1	ЛМс-О 150х50-1,0ц УТ1,5
		200	256/653	0,78	H0121380324	ЛУОГ.200.50.653.1.1	ЛМс-О 200х50-1,0ц УТ1,5
		300	256/753	0,95	H0121380325	ЛУОГ.300.50.753.1.1	ЛМс-О 300х50-1,0ц УТ1,5
		400	256/851	1,12	H0121380326	ЛУОГ.400.50.851.1.1	ЛМс-О 400х50-1,0ц УТ1,5
		500	256/953	1,37	H0121380327	ЛУОГ.500.50.953.1.1	ЛМс-О 500х50-1,0ц УТ1,5
		600	256/1053	1,56	H0121380328	ЛУОГ.600.50.1053.1.1	ЛМс-О 600х50-1,0ц УТ1,5
	1,5	50	256/503	0,71	H0121380341	ЛУОГ.50.50.503.1,5.1	ЛМс-О 50х50-1,5ц УТ1,5
		100	256/553	0,86	H0121380342	ЛУОГ.100.50.553.1,5.1	ЛМс-О 100х50-1,5ц УТ1,5
		150	256/603	0,98	H0121380343	ЛУОГ.150.50.603.1,5.1	ЛМс-О 150х50-1,5ц УТ1,5
		200	256/653	1,10	H0121380344	ЛУОГ.200.50.653.1,5.1	ЛМс-О 200х50-1,5ц УТ1,5
		300	256/753	1,33	H0121380345	ЛУОГ.300.50.753.1,5.1	ЛМс-О 300х50-1,5ц УТ1,5
		400	256/851	1,57	H0121380346	ЛУОГ.400.50.851.1,5.1	ЛМс-О 400х50-1,5ц УТ1,5
		500	256/953	1,92	H0121380347	ЛУОГ.500.50.953.1,5.1	ЛМс-О 500х50-1,5ц УТ1,5
		600	256/1053	2,18	H0121380348	ЛУОГ.600.50.1053.1,5.1	ЛМс-О 600х50-1,5ц УТ1,5
	1	50	256/501	0,55	H0122380321	ЛУОГ.50.50.501.1.2	ЛМс-О 50х50-1,0ц УТ2,5
		100	256/551	0,65	H0122380322	ЛУОГ.100.50.551.1.2	ЛМс-О 100х50-1,0ц УТ2,5
		150	256/601	0,70	H0122380323	ЛУОГ.150.50.601.1.2	ЛМс-О 150х50-1,0ц УТ2,5
		200	256/651	0,75	H0122380324	ЛУОГ.200.50.651.1.2	ЛМс-О 200х50-1,0ц УТ2,5
		300	256/751	0,85	H0122380325	ЛУОГ.300.50.751.1.2	ЛМс-О 300х50-1,0ц УТ2,5
		400	256/851	0,96	H0122380326	ЛУОГ.400.50.851.1.2	ЛМс-О 400х50-1,0ц УТ2,5
		500	256/951	1,1	H0122380327	ЛУОГ.500.50.951.1.2	ЛМс-О 500х50-1,0ц УТ2,5
		600	256/1051	1,25	H0122380328	ЛУОГ.600.50.1051.1.2	ЛМс-О 600х50-1,0ц УТ2,5
	1,5	50	256/501	0,77	H0122380341	ЛУОГ.50.50.501.1,5.2	ЛМс-О 50х50-1,5ц УТ2,5
		100	256/551	0,91	H0122380342	ЛУОГ.100.50.551.1,5.2	ЛМс-О 100х50-1,5ц УТ2,5
		150	256/601	0,98	H0122380343	ЛУОГ.150.50.601.1,5.2	ЛМс-О 150х50-1,5ц УТ2,5
		200	256/651	1,05	H0122380344	ЛУОГ.200.50.651.1,5.2	ЛМс-О 200х50-1,5ц УТ2,5
		300	256/751	1,19	H0122380345	ЛУОГ.300.50.751.1,5.2	ЛМс-О 300х50-1,5ц УТ2,5
		400	256/851	1,34	H0122380346	ЛУОГ.400.50.851.1,5.2	ЛМс-О 400х50-1,5ц УТ2,5
		500	256/951	1,65	H0122380347	ЛУОГ.500.50.951.1,5.2	ЛМс-О 500х50-1,5ц УТ2,5
		600	256/1051	1,88	H0122380348	ЛУОГ.600.50.1051.1,5.2	ЛМс-О 600х50-1,5ц УТ2,5
	1	50	256/501	0,58	H0124380321	ЛУОГ.50.50.501.1.4	ЛМс-О 50х50-1,0У2
		100	256/551	0,68	H0124380322	ЛУОГ.100.50.551.1.4	ЛМс-О 100х50-1,0У2
		150	256/601	0,74	H0124380323	ЛУОГ.150.50.601.1.4	ЛМс-О 150х50-1,0У2
		200	256/651	0,79	H0124380324	ЛУОГ.200.50.651.1.4	ЛМс-О 200х50-1,0У2
		300	256/751	0,89	H0124380325	ЛУОГ.300.50.751.1.4	ЛМс-О 300х50-1,0У2
		400	256/851	1,01	H0124380326	ЛУОГ.400.50.851.1.4	ЛМс-О 400х50-1,0У2
		500	256/951	1,16	H0124380327	ЛУОГ.500.50.951.1.4	ЛМс-О 500х50-1,0У2
		600	256/1051	1,31	H0124380328	ЛУОГ.600.50.1051.1.4	ЛМс-О 600х50-1,0У2
	1,5	50	256/501	0,81	H0124380341	ЛУОГ.50.50.501.1,5.4	ЛМс-О 50х50-1,5У2
		100	256/551	0,96	H0124380342	ЛУОГ.100.50.551.1,5.4	ЛМс-О 100х50-1,5У2
		150	256/601	1,03	H0124380343	ЛУОГ.150.50.601.1,5.4	ЛМс-О 150х50-1,5У2
		200	256/651	1,1	H0124380344	ЛУОГ.200.50.651.1,5.4	ЛМс-О 200х50-1,5У2
		300	256/751	1,25	H0124380345	ЛУОГ.300.50.751.1,5.4	ЛМс-О 300х50-1,5У2
		400	256/851	1,41	H0124380346	ЛУОГ.400.50.851.1,5.4	ЛМс-О 400х50-1,5У2
		500	256/951	1,73	H0124380347	ЛУОГ.500.50.951.1,5.4	ЛМс-О 500х50-1,5У2
		600	256/1051	1,97	H0124380348	ЛУОГ.600.50.1051.1,5.4	ЛМс-О 600х50-1,5У2
	1	50	256/501	0,55	H0129380321	ЛУОГ.50.50.501.1.6	ЛМс-О 50х50-1,0 AISI 304
		100	256/551	0,65	H0129380322	ЛУОГ.100.50.551.1.6	ЛМс-О 100х50-1,0 AISI 304
		150	256/601	0,7	H0129380323	ЛУОГ.150.50.601.1.6	ЛМс-О 150х50-1,0 AISI 304
		200	256/651	0,75	H0129380324	ЛУОГ.200.50.651.1.6	ЛМс-О 200х50-1,0 AISI 304
		300	256/751	0,85	H0129380325	ЛУОГ.300.50.751.1.6	ЛМс-О 300х50-1,0 AISI 304
		400	256/851	0,96	H0129380326	ЛУОГ.400.50.851.1.6	ЛМс-О 400х50-1,0 AISI 304
		500	256/951	1,1	H0129380327	ЛУОГ.500.50.951.1.6	ЛМс-О 500х50-1,0 AISI 304
		600	256/1051	1,25	H0129380328	ЛУОГ.600.50.1051.1.6	ЛМс-О 600х50-1,0 AISI 304
	1,5	50	256/501	0,77	H0129380341	ЛУОГ.50.50.501.1,5.6	ЛМс-О 50х50-1,5 AISI 304
		100	256/551	0,91	H0129380342	ЛУОГ.100.50.551.1,5.6	ЛМс-О 100х50-1,5 AISI 304
		150	256/601	0,98	H0129380343	ЛУОГ.150.50.601.1,5.6	ЛМс-О 150х50-1,5 AISI 304
		200	256/651	1,05	H0129380344	ЛУОГ.200.50.651.1,5.6	ЛМс-О 200х50-1,5 AISI 304
		300	256/751	1,19	H0129380345	ЛУОГ.300.50.751.1,5.6	ЛМс-О 300х50-1,5 AISI 304
		400	256/851	1,34	H0129380346	ЛУОГ.400.50.851.1,5.6	ЛМс-О 400х50-1,5 AISI 304
		500	256/951	1,65	H0129380347	ЛУОГ.500.50.951.1,5.6	ЛМс-О 500х50-1,5 AISI 304
		600	256/1051	1,88	H0129380348	ЛУОГ.600.50.1051.1,5.6	ЛМс-О 600х50-1,5 AISI 304

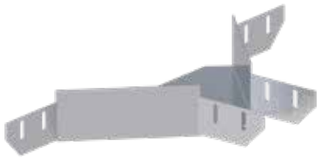

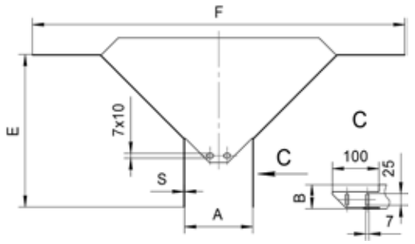

Варианты исполнения:

Горячее цинкование
Сталь оцинкованная по методу Сендзимира
Полимерно-порошковая окраска
Нержавеющая сталь

Пример записи при заказе лотка монтажного ответвительного длиной 256/1051 мм, высотой 50 мм, толщиной 1,5 мм, шириной 600 мм, нержавеющая сталь:
Лоток монтажный угловой ответвительный ЛУОГ.600.50.1051.1,5.6 (артикул Н0129380348)

Внимание! Лотки монтажные угловые изготавливаются толщиной стенки в диапазоне 0,7; 1; 1,2; 1,5; 2 мм

Лоток монтажный ответвительный ЛУОГ (ЛМс-О), борт 65-80 мм

Высота, H, мм	Толщина, S, мм	Ширина, B, мм	Длина, E/F, мм	Масса, кг	Артикул	Новое наименование	Старое наименование
65	1	100	256/553	0,71	H0121380422	ЛУОГ.100.65.553.1.1	ЛМс-О 100х65-1,0ц УТ1,5
		150	256/603	0,80	H0121380423	ЛУОГ.150.65.603.1.1	ЛМс-О 150х65-1,0ц УТ1,5
		200	256/653	0,88	H0121380424	ЛУОГ.200.65.653.1.1	ЛМс-О 200х65-1,0ц УТ1,5
		300	256/753	1,05	H0121380425	ЛУОГ.300.65.753.1.1	ЛМс-О 300х65-1,0ц УТ1,5
		400	256/851	1,22	H0121380426	ЛУОГ.400.65.853.1.1	ЛМс-О 400х65-1,0ц УТ1,5
		500	256/953	1,48	H0121380427	ЛУОГ.500.65.953.1.1	ЛМс-О 500х65-1,0ц УТ1,5
		600	256/1053	1,66	H0121380428	ЛУОГ.600.65.1053.1.1	ЛМс-О 600х65-1,0ц УТ1,5
	1,5	100	256/553	1,00	H0121380442	ЛУОГ.100.65.553.1,5.1	ЛМс-О 100х65-1,5ц УТ1,5
		150	256/603	1,12	H0121380443	ЛУОГ.150.65.603.1,5.1	ЛМс-О 150х65-1,5ц УТ1,5
		200	256/653	1,24	H0121380444	ЛУОГ.200.65.653.1,5.1	ЛМс-О 200х65-1,5ц УТ1,5
		300	256/753	1,48	H0121380445	ЛУОГ.300.65.753.1,5.1	ЛМс-О 300х65-1,5ц УТ1,5
		400	256/851	1,72	H0121380446	ЛУОГ.400.65.853.1,5.1	ЛМс-О 400х65-1,5ц УТ1,5
		500	256/953	2,08	H0121380447	ЛУОГ.500.65.953.1,5.1	ЛМс-О 500х65-1,5ц УТ1,5
		600	256/1053	2,33	H0121380448	ЛУОГ.600.65.1053.1,5.1	ЛМс-О 600х65-1,5ц УТ1,5
	1	100	256/551	0,74	H0122380422	ЛУОГ.100.65.551.1.2	ЛМс-О 100х65-1,0ц УТ2,5
		150	256/601	0,79	H0122380423	ЛУОГ.150.65.601.1.2	ЛМс-О 150х65-1,0ц УТ2,5
		200	256/651	0,84	H0122380424	ЛУОГ.200.65.651.1.2	ЛМс-О 200х65-1,0ц УТ2,5
		300	256/751	0,94	H0122380425	ЛУОГ.300.65.751.1.2	ЛМс-О 300х65-1,0ц УТ2,5
		400	256/851	1,04	H0122380426	ЛУОГ.400.65.851.1.2	ЛМс-О 400х65-1,0ц УТ2,5
		500	256/951	1,19	H0122380427	ЛУОГ.500.65.951.1.2	ЛМс-О 500х65-1,0ц УТ2,5
		600	256/1051	1,34	H0122380428	ЛУОГ.600.65.1051.1.2	ЛМс-О 600х65-1,0ц УТ2,5
	1,5	100	256/551	1,03	H0122380442	ЛУОГ.100.65.551.1,5.2	ЛМс-О 100х65-1,5ц УТ2,5
		150	256/601	1,10	H0122380443	ЛУОГ.150.65.601.1,5.2	ЛМс-О 150х65-1,5ц УТ2,5
		200	256/651	1,18	H0122380444	ЛУОГ.200.65.651.1,5.2	ЛМс-О 200х65-1,5ц УТ2,5
		300	256/751	1,32	H0122380445	ЛУОГ.300.65.751.1,5.2	ЛМс-О 300х65-1,5ц УТ2,5
		400	256/851	1,46	H0122380446	ЛУОГ.400.65.851.1,5.2	ЛМс-О 400х65-1,5ц УТ2,5
		500	256/951	1,79	H0122380447	ЛУОГ.500.65.951.1,5.2	ЛМс-О 500х65-1,5ц УТ2,5
		600	256/1051	2	H0122380448	ЛУОГ.600.65.1051.1,5.2	ЛМс-О 600х65-1,5ц УТ2,5
	1	100	256/551	0,78	H0124380422	ЛУОГ.100.65.551.1.4	ЛМс-О 100х65-1,0У2
		150	256/601	0,83	H0124380423	ЛУОГ.150.65.601.1.4	ЛМс-О 150х65-1,0У2
		200	256/651	0,88	H0124380424	ЛУОГ.200.65.651.1.4	ЛМс-О 200х65-1,0У2
		300	256/751	0,99	H0124380425	ЛУОГ.300.65.751.1.4	ЛМс-О 300х65-1,0У2
		400	256/851	1,09	H0124380426	ЛУОГ.400.65.851.1.4	ЛМс-О 400х65-1,0У2
		500	256/951	1,25	H0124380427	ЛУОГ.500.65.951.1.4	ЛМс-О 500х65-1,0У2
		600	256/1051	1,41	H0124380428	ЛУОГ.600.65.1051.1.4	ЛМс-О 600х65-1,0У2
	1,5	100	256/551	1,08	H0124380442	ЛУОГ.100.65.551.1,5.4	ЛМс-О 100х65-1,5У2
		150	256/601	1,16	H0124380443	ЛУОГ.150.65.601.1,5.4	ЛМс-О 150х65-1,5У2
		200	256/651	1,24	H0124380444	ЛУОГ.200.65.651.1,5.4	ЛМс-О 200х65-1,5У2
		300	256/751	1,39	H0124380445	ЛУОГ.300.65.751.1,5.4	ЛМс-О 300х65-1,5У2
		400	256/851	1,53	H0124380446	ЛУОГ.400.65.851.1,5.4	ЛМс-О 400х65-1,5У2
		500	256/951	1,88	H0124380447	ЛУОГ.500.65.951.1,5.4	ЛМс-О 500х65-1,5У2
		600	256/1051	2,1	H0124380448	ЛУОГ.600.65.1051.1,5.4	ЛМс-О 600х65-1,5У2
	1	100	256/551	0,74	H0129380422	ЛУОГ.100.65.551.1.6	ЛМс-О 100х65-1,0 AISI 304
		150	256/601	0,79	H0129380423	ЛУОГ.150.65.601.1.6	ЛМс-О 150х65-1,0 AISI 304
		200	256/651	0,84	H0129380424	ЛУОГ.200.65.651.1.6	ЛМс-О 200х65-1,0 AISI 304
		300	256/751	0,94	H0129380425	ЛУОГ.300.65.751.1.6	ЛМс-О 300х65-1,0 AISI 304
		400	256/851	1,04	H0129380426	ЛУОГ.400.65.851.1.6	ЛМс-О 400х65-1,0 AISI 304
		500	256/951	1,19	H0129380427	ЛУОГ.500.65.951.1.6	ЛМс-О 500х65-1,0 AISI 304
		600	256/1051	1,34	H0129380428	ЛУОГ.600.65.1051.1.6	ЛМс-О 600х65-1,0 AISI 304
	1,5	100	256/551	1,03	H0129380442	ЛУОГ.100.65.551.1,5.6	ЛМс-О 100х65-1,5 AISI 304
		150	256/601	1,1	H0129380443	ЛУОГ.150.65.601.1,5.6	ЛМс-О 150х65-1,5 AISI 304
		200	256/651	1,18	H0129380444	ЛУОГ.200.65.651.1,5.6	ЛМс-О 200х65-1,5 AISI 304
		300	256/751	1,32	H0129380445	ЛУОГ.300.65.751.1,5.6	ЛМс-О 300х65-1,5 AISI 304
		400	256/851	1,46	H0129380446	ЛУОГ.400.65.851.1,5.6	ЛМс-О 400х65-1,5 AISI 304
		500	256/951	1,79	H0129380447	ЛУОГ.500.65.951.1,5.6	ЛМс-О 500х65-1,5 AISI 304
		600	256/1051	2	H0129380448	ЛУОГ.600.65.1051.1,5.6	ЛМс-О 600х65-1,5 AISI 304
80	1	100	256/553	0,82	H0121380522	ЛУОГ.100.80.553.1.1	ЛМс-О 100х80-1,0ц УТ1,5
		150	256/603	1,31	H0121380523	ЛУОГ.150.80.603.1.1	ЛМс-О 150х80-1,0ц УТ1,5
		200	256/653	1,00	H0121380524	ЛУОГ.200.80.653.1.1	ЛМс-О 200х80-1,0ц УТ1,5
		300	256/753	1,16	H0121380525	ЛУОГ.300.80.753.1.1	ЛМс-О 300х80-1,0ц УТ1,5
		400	256/851	1,33	H0121380526	ЛУОГ.400.80.853.1.1	ЛМс-О 400х80-1,0ц УТ1,5
		500	256/953	1,59	H0121380527	ЛУОГ.500.80.953.1.1	ЛМс-О 500х80-1,0ц УТ1,5
		600	256/1053	1,78	H0121380528	ЛУОГ.600.80.1053.1.1	ЛМс-О 600х80-1,0ц УТ1,5

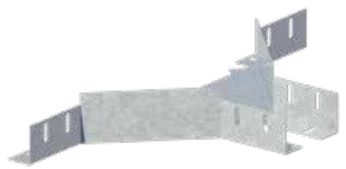

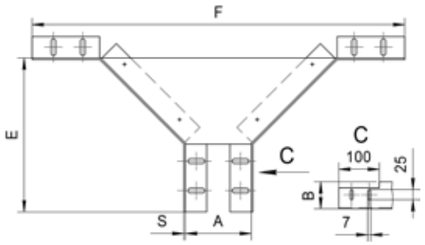

Варианты исполнения:

Горячее цинкование
Сталь оцинкованная по методу Сендзимира
Полимерно-порошковая окраска
Нержавеющая сталь

Пример записи при заказе лотка монтажного ответвительного длиной 256/553 мм, высотой 80 мм, толщиной 1 мм, шириной 100 мм,горячее цинкование:
Лоток монтажный угловой ответвительный ЛУОГ.100.80.553.1.1 (артикул Н0121380522)

Внимание! Лотки монтажные угловые изготавливаются толщиной стенки в диапазоне 0,7; 1; 1,2; 1,5; 2 мм

Лоток монтажный ответвительный ЛУОГ (ЛМс-О), борт 80-100 мм

Внимание! Лотки монтажные угловые изготавливаются толщиной стенки в диапазоне 0,7; 1; 1,2; 1,5; 2 мм

Высота, H, мм	Толщина, S, мм	Ширина, B, мм	Длина, E/F, мм	Масса, кг	Артикул	Новое наименование	Старое наименование
80	1,5	100	256/553	1,15	H0121380542	ЛУОГ.100.80.553.1,5.1	ЛМс-О 100x80-1,5ц УТ1,5
		150	256/603	1,84	H0121380543	ЛУОГ.150.80.603.1,5.1	ЛМс-О 150x80-1,5ц УТ1,5
		200	256/653	1,39	H0121380544	ЛУОГ.200.80.653.1,5.1	ЛМс-О 200x80-1,5ц УТ1,5
		300	256/753	1,63	H0121380545	ЛУОГ.300.80.753.1,5.1	ЛМс-О 300x80-1,5ц УТ1,5
		400	256/851	1,87	H0121380546	ЛУОГ.400.80.853.1,5.1	ЛМс-О 400x80-1,5ц УТ1,5
		500	256/953	2,23	H0121380547	ЛУОГ.500.80.953.1,5.1	ЛМс-О 500x80-1,5ц УТ1,5
		600	256/1053	2,49	H0121380548	ЛУОГ.600.80.1053.1,5.1	ЛМс-О 600x80-1,5ц УТ1,5
	1	100	256/551	0,83	H0122380522	ЛУОГ.100.80.551.1.2	ЛМс-О 100x80-1,0ц УТ2,5
		150	256/601	0,88	H0122380523	ЛУОГ.150.80.601.1.2	ЛМс-О 150x80-1,0ц УТ2,5
		200	256/651	0,93	H0122380524	ЛУОГ.200.80.651.1.2	ЛМс-О 200x80-1,0ц УТ2,5
		300	256/751	1,03	H0122380525	ЛУОГ.300.80.751.1.2	ЛМс-О 300x80-1,0ц УТ2,5
		400	256/851	1,13	H0122380526	ЛУОГ.400.80.851.1.2	ЛМс-О 400x80-1,0ц УТ2,5
		500	256/951	1,28	H0122380527	ЛУОГ.500.80.951.1.2	ЛМс-О 500x80-1,0ц УТ2,5
		600	256/1051	1,43	H0122380528	ЛУОГ.600.80.1051.1.2	ЛМс-О 600x80-1,0ц УТ2,5
	1,5	100	256/551	1,16	H0122380542	ЛУОГ.100.80.551.1,5.2	ЛМс-О 100x80-1,5ц УТ2,5
		150	256/601	1,23	H0122380543	ЛУОГ.150.80.601.1,5.2	ЛМс-О 150x80-1,5ц УТ2,5
		200	256/651	1,30	H0122380544	ЛУОГ.200.80.651.1,5.2	ЛМс-О 200x80-1,5ц УТ2,5
		300	256/751	1,44	H0122380545	ЛУОГ.300.80.751.1,5.2	ЛМс-О 300x80-1,5ц УТ2,5
		400	256/851	1,58	H0122380546	ЛУОГ.400.80.851.1,5.2	ЛМс-О 400x80-1,5ц УТ2,5
		500	256/951	1,92	H0122380547	ЛУОГ.500.80.951.1,5.2	ЛМс-О 500x80-1,5ц УТ2,5
		600	256/1051	2,14	H0122380548	ЛУОГ.600.80.1051.1,5.2	ЛМс-О 600x80-1,5ц УТ2,5
	1	100	256/551	0,87	H0124380522	ЛУОГ.100.80.551.1.4	ЛМс-О 100x80-1,0 У2
		150	256/601	0,92	H0124380523	ЛУОГ.150.80.601.1.4	ЛМс-О 150x80-1,0 У2
		200	256/651	0,98	H0124380524	ЛУОГ.200.80.651.1.4	ЛМс-О 200x80-1,0 У2
		300	256/751	1,08	H0124380525	ЛУОГ.300.80.751.1.4	ЛМс-О 300x80-1,0 У2
		400	256/851	1,19	H0124380526	ЛУОГ.400.80.851.1.4	ЛМс-О 400x80-1,0 У2
		500	256/951	1,34	H0124380527	ЛУОГ.500.80.951.1.4	ЛМс-О 500x80-1,0 У2
		600	256/1051	1,5	H0124380528	ЛУОГ.600.80.1051.1.4	ЛМс-О 600x80-1,0 У2
	1,5	100	256/551	1,22	H0124380542	ЛУОГ.100.80.551.1,5.4	ЛМс-О 100x80-1,5 У2
		150	256/601	1,29	H0124380543	ЛУОГ.150.80.601.1,5.4	ЛМс-О 150x80-1,5 У2
		200	256/651	1,37	H0124380544	ЛУОГ.200.80.651.1,5.4	ЛМс-О 200x80-1,5 У2
		300	256/751	1,51	H0124380545	ЛУОГ.300.80.751.1,5.4	ЛМс-О 300x80-1,5 У2
		400	256/851	1,66	H0124380546	ЛУОГ.400.80.851.1,5.4	ЛМс-О 400x80-1,5 У2
		500	256/951	2,02	H0124380547	ЛУОГ.500.80.951.1,5.4	ЛМс-О 500x80-1,5 У2
		600	256/1051	2,25	H0124380548	ЛУОГ.600.80.1051.1,5.4	ЛМс-О 600x80-1,5 У2
	1	100	256/551	0,83	H0129380522	ЛУОГ.100.80.551.1.6	ЛМс-О 100x80-1,0 AISI 304
		150	256/601	0,88	H0129380523	ЛУОГ.150.80.601.1.6	ЛМс-О 150x80-1,0 AISI 304
		200	256/651	0,93	H0129380524	ЛУОГ.200.80.651.1.6	ЛМс-О 200x80-1,0 AISI 304
		300	256/751	1,03	H0129380525	ЛУОГ.300.80.751.1.6	ЛМс-О 300x80-1,0 AISI 304
		400	256/851	1,13	H0129380526	ЛУОГ.400.80.851.1.6	ЛМс-О 400x80-1,0 AISI 304
		500	256/951	1,28	H0129380527	ЛУОГ.500.80.951.1.6	ЛМс-О 500x80-1,0 AISI 304
		600	256/1051	1,43	H0129380528	ЛУОГ.600.80.1051.1.6	ЛМс-О 600x80-1,0 AISI 304
	1,5	100	256/551	1,16	H0129380542	ЛУОГ.100.80.551.1,5.6	ЛМс-О 100x80-1,5 AISI 304
		150	256/601	1,23	H0129380543	ЛУОГ.150.80.601.1,5.6	ЛМс-О 150x80-1,5 AISI 304
		200	256/651	1,3	H0129380544	ЛУОГ.200.80.651.1,5.6	ЛМс-О 200x80-1,5 AISI 304
		300	256/751	1,44	H0129380545	ЛУОГ.300.80.751.1,5.6	ЛМс-О 300x80-1,5 AISI 304
		400	256/851	1,58	H0129380546	ЛУОГ.400.80.851.1,5.6	ЛМс-О 400x80-1,5 AISI 304
		500	256/951	1,92	H0129380547	ЛУОГ.500.80.951.1,5.6	ЛМс-О 500x80-1,5 AISI 304
		600	256/1051	2,14	H0129380548	ЛУОГ.600.80.1051.1,5.6	ЛМс-О 600x80-1,5 AISI 304
100	1	100	256/553	0,96	H0121380622	ЛУОГ.100.100.553.1.1	ЛМс-О 100x100-1,0ц УТ1,5
		150	256/603	1,04	H0121380623	ЛУОГ.150.100.603.1.1	ЛМс-О 150x100-1,0ц УТ1,5
		200	256/653	1,12	H0121380624	ЛУОГ.200.100.653.1.1	ЛМс-О 200x100-1,0ц УТ1,5
		300	256/753	1,30	H0121380625	ЛУОГ.300.100.753.1.1	ЛМс-О 300x100-1,0ц УТ1,5
		400	256/851	1,47	H0121380626	ЛУОГ.400.100.853.1.1	ЛМс-О 400x100-1,0ц УТ1,5
		500	256/953	1,74	H0121380627	ЛУОГ.500.100.953.1.1	ЛМс-О 500x100-1,0ц УТ1,5
		600	256/1053	1,92	H0121380628	ЛУОГ.600.100.1053.1.1	ЛМс-О 600x100-1,0ц УТ1,5
	1,5	100	256/553	1,35	H0121380642	ЛУОГ.100.100.553.1,5.1	ЛМс-О 100x100-1,5ц УТ1,5
		150	256/603	1,46	H0121380643	ЛУОГ.150.100.603.1,5.1	ЛМс-О 150x100-1,5ц УТ1,5
		200	256/653	1,58	H0121380644	ЛУОГ.200.100.653.1,5.1	ЛМс-О 200x100-1,5ц УТ1,5
		300	256/753	1,82	H0121380645	ЛУОГ.300.100.753.1,5.1	ЛМс-О 300x100-1,5ц УТ1,5
		400	256/851	2,06	H0121380646	ЛУОГ.400.100.853.1,5.1	ЛМс-О 400x100-1,5ц УТ1,5
		500	256/953	2,44	H0121380647	ЛУОГ.500.100.953.1,5.1	ЛМс-О 500x100-1,5ц УТ1,5
		600	256/1053	2,69	H0121380648	ЛУОГ.600.100.1053.1,5.1	ЛМс-О 600x100-1,5ц УТ1,5
	1	100	256/551	0,94	H0122380622	ЛУОГ.100.100.551.1.2	ЛМс-О 100x100-1,0ц УТ2,5
		150	256/601	0,99	H0122380623	ЛУОГ.150.100.601.1.2	ЛМс-О 150x100-1,0ц УТ2,5
		200	256/651	1,04	H0122380624	ЛУОГ.200.100.651.1.2	ЛМс-О 200x100-1,0ц УТ2,5
		300	256/751	1,15	H0122380625	ЛУОГ.300.100.751.1.2	ЛМс-О 300x100-1,0ц УТ2,5
		400	256/851	1,25	H0122380626	ЛУОГ.400.100.851.1.2	ЛМс-О 400x100-1,0ц УТ2,5
		500	256/951	1,4	H0122380627	ЛУОГ.500.100.951.1.2	ЛМс-О 500x100-1,0ц УТ2,5
		600	256/1051	1,54	H0122380628	ЛУОГ.600.100.1051.1.2	ЛМс-О 600x100-1,0ц УТ2,5
	1,5	100	256/551	1,32	H0122380642	ЛУОГ.100.100.551.1,5.2	ЛМс-О 100x100-1,5ц УТ2,5
		150	256/601	1,39	H0122380643	ЛУОГ.150.100.601.1,5.2	ЛМс-О 150x100-1,5ц УТ2,5
		200	256/651	1,46	H0122380644	ЛУОГ.200.100.651.1,5.2	ЛМс-О 200x100-1,5ц УТ2,5
		300	256/751	1,61	H0122380645	ЛУОГ.300.100.751.1,5.2	ЛМс-О 300x100-1,5ц УТ2,5
		400	256/851	1,75	H0122380646	ЛУОГ.400.100.851.1,5.2	ЛМс-О 400x100-1,5ц УТ2,5
		500	256/951	2,1	H0122380647	ЛУОГ.500.100.951.1,5.2	ЛМс-О 500x100-1,5ц УТ2,5
		600	256/1051	2,31	H0122380648	ЛУОГ.600.100.1051.1,5.2	ЛМс-О 600x100-1,5ц УТ2,5

Варианты исполнения:

Горячее цинкование
Сталь оцинкованная по методу Сендзимира
Полимерно-порошковая окраска
Нержавеющая сталь

Пример записи при заказе лотка монтажного ответвительного длиной 256/1051 мм, высотой 100 мм, толщиной 1,5 мм, шириной 600 мм, сталь оцинкованная по методу Сендзимира:
Лоток монтажный угловой ответвительный ЛУОГ.600.100.1051.1,5.2 (артикул H0122380648)

Лоток монтажный ответвительный ЛУОГ (ЛМс-О), борт 100-150 мм

Внимание! Лотки монтажные угловые изготавливаются толщиной стенки в диапазоне 0,7; 1; 1,2; 1,5; 2 мм

Высота, H, мм	Толщина, S, мм	Ширина, B, мм	Длина, E/F, мм	Масса, кг	Артикул	Новое наименование	Старое наименование
100	1	100	256/551	0,99	H0124380622	ЛУОГ.100.100.551.1.4	ЛМс-О 100x100-1,0 У2
		150	256/601	1,04	H0124380623	ЛУОГ.150.100.601.1.4	ЛМс-О 150x100-1,0 У2
		200	256/651	1,09	H0124380624	ЛУОГ.200.100.651.1.4	ЛМс-О 200x100-1,0 У2
		300	256/751	1,21	H0124380625	ЛУОГ.300.100.751.1.4	ЛМс-О 300x100-1,0 У2
		400	256/851	1,31	H0124380626	ЛУОГ.400.100.851.1.4	ЛМс-О 400x100-1,0 У2
		500	256/951	1,47	H0124380627	ЛУОГ.500.100.951.1.4	ЛМс-О 500x100-1,0 У2
		600	256/1051	1,62	H0124380628	ЛУОГ.600.100.1051.1.4	ЛМс-О 600x100-1,0 У2
	1,5	100	256/551	1,39	H0124380642	ЛУОГ.100.100.551.1,5.4	ЛМс-О 100x100-1,5 У2
		150	256/601	1,46	H0124380643	ЛУОГ.150.100.601.1,5.4	ЛМс-О 150x100-1,5 У2
		200	256/651	1,53	H0124380644	ЛУОГ.200.100.651.1,5.4	ЛМс-О 200x100-1,5 У2
		300	256/751	1,69	H0124380645	ЛУОГ.300.100.751.1,5.4	ЛМс-О 300x100-1,5 У2
		400	256/851	1,84	H0124380646	ЛУОГ.400.100.851.1,5.4	ЛМс-О 400x100-1,5 У2
		500	256/951	2,21	H0124380647	ЛУОГ.500.100.951.1,5.4	ЛМс-О 500x100-1,5 У2
		600	256/1051	2,43	H0124380648	ЛУОГ.600.100.1051.1,5.4	ЛМс-О 600x100-1,5 У2
	1	100	256/551	0,94	H0129380622	ЛУОГ.100.100.551.1.6	ЛМс-О 100x100-1,0 AISI 304
		150	256/601	0,99	H0129380623	ЛУОГ.150.100.601.1.6	ЛМс-О 150x100-1,0 AISI 304
		200	256/651	1,04	H0129380624	ЛУОГ.200.100.651.1.6	ЛМс-О 200x100-1,0 AISI 304
		300	256/751	1,15	H0129380625	ЛУОГ.300.100.751.1.6	ЛМс-О 300x100-1,0 AISI 304
		400	256/851	1,25	H0129380626	ЛУОГ.400.100.851.1.6	ЛМс-О 400x100-1,0 AISI 304
		500	256/951	1,4	H0129380627	ЛУОГ.500.100.951.1.6	ЛМс-О 500x100-1,0 AISI 304
		600	256/1051	1,54	H0129380628	ЛУОГ.600.100.1051.1.6	ЛМс-О 600x100-1,0 AISI 304
	1,5	100	256/551	1,32	H0129380642	ЛУОГ.100.100.551.1,5.6	ЛМс-О 100x100-1,5 AISI 304
		150	256/601	1,39	H0129380643	ЛУОГ.150.100.601.1,5.6	ЛМс-О 150x100-1,5 AISI 304
		200	256/651	1,46	H0129380644	ЛУОГ.200.100.651.1,5.6	ЛМс-О 200x100-1,5 AISI 304
		300	256/751	1,61	H0129380645	ЛУОГ.300.100.751.1,5.6	ЛМс-О 300x100-1,5 AISI 304
		400	256/851	1,75	H0129380646	ЛУОГ.400.100.851.1,5.6	ЛМс-О 400x100-1,5 AISI 304
		500	256/951	2,1	H0129380647	ЛУОГ.500.100.951.1,5.6	ЛМс-О 500x100-1,5 AISI 304
		600	256/1051	2,31	H0129380648	ЛУОГ.600.100.1051.1,5.6	ЛМс-О 600x100-1,5 AISI 304
150	1	150	256/603	1,48	H0121380723	ЛУОГ.150.150.603.1.1	ЛМс-О 150x150-1,0ц УТ1,5
		200	256/653	1,56	H0121380724	ЛУОГ.200.150.653.1.1	ЛМс-О 200x150-1,0ц УТ1,5
		300	256/753	1,75	H0121380725	ЛУОГ.300.150.753.1.1	ЛМс-О 300x150-1,0ц УТ1,5
		400	256/851	1,93	H0121380726	ЛУОГ.400.150.853.1.1	ЛМс-О 400x150-1,0ц УТ1,5
		500	256/953	2,12	H0121380727	ЛУОГ.500.150.953.1.1	ЛМс-О 500x150-1,0ц УТ1,5
		600	256/1053	2,29	H0121380728	ЛУОГ.600.150.1053.1.1	ЛМс-О 600x150-1,0ц УТ1,5
	1,5	150	256/603	1,95	H0121380743	ЛУОГ.150.150.603.1,5.1	ЛМс-О 150x150-1,5ц УТ1,5
		200	256/653	2,07	H0121380744	ЛУОГ.200.150.653.1,5.1	ЛМс-О 200x150-1,5ц УТ1,5
		300	256/753	2,31	H0121380745	ЛУОГ.300.150.753.1,5.1	ЛМс-О 300x150-1,5ц УТ1,5
		400	256/851	2,55	H0121380746	ЛУОГ.400.150.853.1,5.1	ЛМс-О 400x150-1,5ц УТ1,5
		500	256/953	2,97	H0121380747	ЛУОГ.500.150.953.1,5.1	ЛМс-О 500x150-1,5ц УТ1,5
		600	256/1053	3,22	H0121380748	ЛУОГ.600.150.1053.1,5.1	ЛМс-О 600x150-1,5ц УТ1,5
	1	150	256/601	1,19	H0122380723	ЛУОГ.150.150.601.1.2	ЛМс-О 150x150-1,0ц УТ2,5
		200	256/651	1,26	H0122380724	ЛУОГ.200.150.651.1.2	ЛМс-О 200x150-1,0ц УТ2,5
		300	256/751	1,41	H0122380725	ЛУОГ.300.150.751.1.2	ЛМс-О 300x150-1,0ц УТ2,5
		400	256/851	1,55	H0122380726	ЛУОГ.400.150.851.1.2	ЛМс-О 400x150-1,0ц УТ2,5
		500	256/951	1,7	H0122380727	ЛУОГ.500.150.951.1.2	ЛМс-О 500x150-1,0ц УТ2,5
		600	256/1051	1,84	H0122380728	ЛУОГ.600.150.1051.1.2	ЛМс-О 600x150-1,0ц УТ2,5
	1,5	150	256/601	1,66	H0122380743	ЛУОГ.150.150.601.1,5.2	ЛМс-О 150x150-1,5ц УТ2,5
		200	256/651	1,76	H0122380744	ЛУОГ.200.150.651.1,5.2	ЛМс-О 200x150-1,5ц УТ2,5
		300	256/751	1,97	H0122380745	ЛУОГ.300.150.751.1,5.2	ЛМс-О 300x150-1,5ц УТ2,5
		400	256/851	2,17	H0122380746	ЛУОГ.400.150.851.1,5.2	ЛМс-О 400x150-1,5ц УТ2,5
		500	256/951	2,55	H0122380747	ЛУОГ.500.150.951.1,5.2	ЛМс-О 500x150-1,5ц УТ2,5
		600	256/1051	2,76	H0122380748	ЛУОГ.600.150.1051.1,5.2	ЛМс-О 600x150-1,5ц УТ2,5
	1	150	256/601	1,25	H0124380723	ЛУОГ.150.150.601.1.4	ЛМс-О 150x150-1,0 У2
		200	256/651	1,32	H0124380724	ЛУОГ.200.150.651.1.4	ЛМс-О 200x150-1,0 У2
		300	256/751	1,48	H0124380725	ЛУОГ.300.150.751.1.4	ЛМс-О 300x150-1,0 У2
		400	256/851	1,63	H0124380726	ЛУОГ.400.150.851.1.4	ЛМс-О 400x150-1,0 У2
		500	256/951	1,79	H0124380727	ЛУОГ.500.150.951.1.4	ЛМс-О 500x150-1,0 У2
		600	256/1051	1,93	H0124380728	ЛУОГ.600.150.1051.1.4	ЛМс-О 600x150-1,0 У2
	1,5	150	256/601	1,74	H0124380743	ЛУОГ.150.150.601.1,5.4	ЛМс-О 150x150-1,5 У2
		200	256/651	1,85	H0124380744	ЛУОГ.200.150.651.1,5.4	ЛМс-О 200x150-1,5 У2
		300	256/751	2,07	H0124380745	ЛУОГ.300.150.751.1,5.4	ЛМс-О 300x150-1,5 У2
		400	256/851	2,28	H0124380746	ЛУОГ.400.150.851.1,5.4	ЛМс-О 400x150-1,5 У2
		500	256/951	2,68	H0124380747	ЛУОГ.500.150.951.1,5.4	ЛМс-О 500x150-1,5 У2
		600	256/1051	2,9	H0124380748	ЛУОГ.600.150.1051.1,5.4	ЛМс-О 600x150-1,5 У2
	1	150	256/601	1,19	H0129380723	ЛУОГ.150.150.601.1.6	ЛМс-О 150x150-1,0 AISI 304
		200	256/651	1,26	H0129380724	ЛУОГ.200.150.651.1.6	ЛМс-О 200x150-1,0 AISI 304
		300	256/751	1,41	H0129380725	ЛУОГ.300.150.751.1.6	ЛМс-О 300x150-1,0 AISI 304
		400	256/851	1,55	H0129380726	ЛУОГ.400.150.851.1.6	ЛМс-О 400x150-1,0 AISI 304
		500	256/951	1,7	H0129380727	ЛУОГ.500.150.951.1.6	ЛМс-О 500x150-1,0 AISI 304
		600	256/1051	1,84	H0129380728	ЛУОГ.600.150.1051.1.6	ЛМс-О 600x150-1,0 AISI 304
	1,5	150	256/601	1,66	H0129380743	ЛУОГ.150.150.601.1,5.6	ЛМс-О 150x150-1,5 AISI 304
		200	256/651	1,76	H0129380744	ЛУОГ.200.150.651.1,5.6	ЛМс-О 200x150-1,5 AISI 304
		300	256/751	1,97	H0129380745	ЛУОГ.300.150.751.1,5.6	ЛМс-О 300x150-1,5 AISI 304
		400	256/851	2,17	H0129380746	ЛУОГ.400.150.851.1,5.6	ЛМс-О 400x150-1,5 AISI 304
		500	256/951	2,55	H0129380747	ЛУОГ.500.150.951.1,5.6	ЛМс-О 500x150-1,5 AISI 304
		600	256/1051	2,76	H0129380748	ЛУОГ.600.150.1051.1,5.6	ЛМс-О 600x150-1,5 AISI 304

Варианты исполнения:

Горячее цинкование
Сталь оцинкованная по методу Сендзимира
Полимерно-порошковая окраска
Нержавеющая сталь

Пример записи при заказе лотка монтажного ответвительного длиной 256/951 мм, высотой 150 мм, толщиной 1 мм, шириной 500 мм, нержавеющая сталь:
Лоток монтажный угловой ответвительный ЛУОГ.500.150.951.1.6 (артикул H0129380727)

Внимание! Лотки монтажные угловые изготавливаются толщиной стенки в диапазоне 0,7; 1; 1,2; 1,5; 2 мм

Лоток монтажный ответвительный ЛУОГ (ЛМс-О), борт 200 мм

Высота, H, мм	Толщина, S, мм	Ширина, B, мм	Длина, E/F, мм	Масса, кг	Артикул	Новое наименование	Старое наименование
200	1	200	256/653	1,91	H0121380824	ЛУОГ.200.200.653.1.1	ЛМс-О 200x200-1,0ц УТ1,5
		300	256/753	2,12	H0121380825	ЛУОГ.300.200.753.1.1	ЛМс-О 300x200-1,0ц УТ1,5
		400	256/851	2,29	H0121380826	ЛУОГ.400.200.853.1.1	ЛМс-О 400x200-1,0ц УТ1,5
		500	256/953	2,48	H0121380827	ЛУОГ.500.200.953.1.1	ЛМс-О 500x200-1,0ц УТ1,5
		600	256/1053	2,67	H0121380828	ЛУОГ.600.200.1053.1.1	ЛМс-О 600x200-1,0ц УТ1,5
	1,5	200	256/653	2,53	H0121380844	ЛУОГ.200.200.653.1,5.1	ЛМс-О 200x200-1,5ц УТ1,5
		300	256/753	2,80	H0121380845	ЛУОГ.300.200.753.1,5.1	ЛМс-О 300x200-1,5ц УТ1,5
		400	256/851	3,03	H0121380846	ЛУОГ.400.200.853.1,5.1	ЛМс-О 400x200-1,5ц УТ1,5
		500	256/953	3,48	H0121380847	ЛУОГ.500.200.953.1,5.1	ЛМс-О 500x200-1,5ц УТ1,5
		600	256/1053	3,74	H0121380848	ЛУОГ.600.200.1053.1,5.1	ЛМс-О 600x200-1,5ц УТ1,5
	1	200	256/651	1,54	H0122380824	ЛУОГ.200.200.651.1.2	ЛМс-О 200x200-1,0ц УТ2,5
		300	256/751	1,70	H0122380825	ЛУОГ.300.200.751.1.2	ЛМс-О 300x200-1,0ц УТ2,5
		400	256/851	1,84	H0122380826	ЛУОГ.400.200.851.1.2	ЛМс-О 400x200-1,0ц УТ2,5
		500	256/951	1,99	H0122380827	ЛУОГ.500.200.951.1.2	ЛМс-О 500x200-1,0ц УТ2,5
		600	256/1051	2,14	H0122380828	ЛУОГ.600.200.1051.1.2	ЛМс-О 600x200-1,0ц УТ2,5
	1,5	200	256/651	2,15	H0122380844	ЛУОГ.200.200.651.1,5.2	ЛМс-О 200x200-1,5ц УТ2,5
		300	256/751	2,38	H0122380845	ЛУОГ.300.200.751.1,5.2	ЛМс-О 300x200-1,5ц УТ2,5
		400	256/851	2,58	H0122380846	ЛУОГ.400.200.851.1,5.2	ЛМс-О 400x200-1,5ц УТ2,5
		500	256/951	2,99	H0122380847	ЛУОГ.500.200.951.1,5.2	ЛМс-О 500x200-1,5ц УТ2,5
		600	256/1051	3,21	H0122380848	ЛУОГ.600.200.1051.1,5.2	ЛМс-О 600x200-1,5ц УТ2,5
	1	200	256/651	1,62	H0124380824	ЛУОГ.200.200.651.1.4	ЛМс-О 200x200-1,0 У2
		300	256/751	1,79	H0124380825	ЛУОГ.300.200.751.1.4	ЛМс-О 300x200-1,0 У2
		400	256/851	1,93	H0124380826	ЛУОГ.400.200.851.1.4	ЛМс-О 400x200-1,0 У2
		500	256/951	2,09	H0124380827	ЛУОГ.500.200.951.1.4	ЛМс-О 500x200-1,0 У2
		600	256/1051	2,25	H0124380828	ЛУОГ.600.200.1051.1.4	ЛМс-О 600x200-1,0 У2
	1,5	200	256/651	2,26	H0124380844	ЛУОГ.200.200.651.1,5.4	ЛМс-О 200x200-1,5 У2
		300	256/751	2,5	H0124380845	ЛУОГ.300.200.751.1,5.4	ЛМс-О 300x200-1,5 У2
		400	256/851	2,71	H0124380846	ЛУОГ.400.200.851.1,5.4	ЛМс-О 400x200-1,5 У2
		500	256/951	3,14	H0124380847	ЛУОГ.500.200.951.1,5.4	ЛМс-О 500x200-1,5 У2
		600	256/1051	3,37	H0124380848	ЛУОГ.600.200.1051.1,5.4	ЛМс-О 600x200-1,5 У2
	1	200	256/651	1,54	H0129380824	ЛУОГ.200.200.651.1.6	ЛМс-О 200x200-1,0 AISI 304
		300	256/751	1,7	H0129380825	ЛУОГ.300.200.751.1.6	ЛМс-О 300x200-1,0 AISI 304
		400	256/851	1,84	H0129380826	ЛУОГ.400.200.851.1.6	ЛМс-О 400x200-1,0 AISI 304
		500	256/951	1,99	H0129380827	ЛУОГ.500.200.951.1.6	ЛМс-О 500x200-1,0 AISI 304
		600	256/1051	2,14	H0129380828	ЛУОГ.600.200.1051.1.6	ЛМс-О 600x200-1,0 AISI 304
	1,5	200	256/651	2,15	H0129380844	ЛУОГ.200.200.651.1,5.6	ЛМс-О 200x200-1,5 AISI 304
		300	256/751	2,38	H0129380845	ЛУОГ.300.200.751.1,5.6	ЛМс-О 300x200-1,5 AISI 304
		400	256/851	2,58	H0129380846	ЛУОГ.400.200.851.1,5.6	ЛМс-О 400x200-1,5 AISI 304
		500	256/951	2,99	H0129380847	ЛУОГ.500.200.951.1,5.6	ЛМс-О 500x200-1,5 AISI 304
		600	256/1051	3,21	H0129380848	ЛУОГ.600.200.1051.1,5.6	ЛМс-О 600x200-1,5 AISI 304

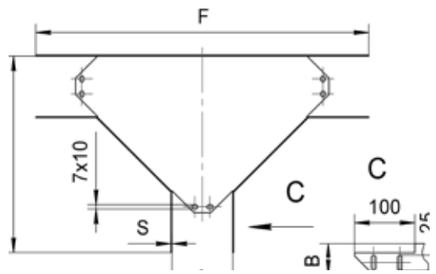

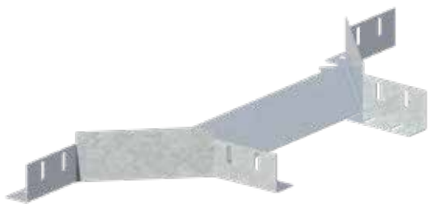

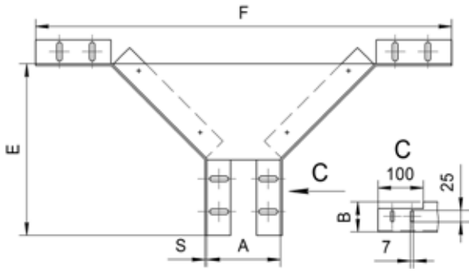

Варианты исполнения:

Горячее цинкование
Сталь оцинкованная по методу Сендзимира
Полимерно-порошковая окраска
Нержавеющая сталь

Пример записи при заказе лотка монтажного ответвительного длиной 256/851 мм, высотой 200 мм, толщиной 1,5 мм, шириной 400 мм, полимерно-порошковая окраска:
Лоток монтажный угловой ответвительный ЛУОГ.400.200.851.1,5.4 (артикул H0124380826)

Крышка лотка монтажного ответвительного ЛРО (ЛМсК-О)

Высота, H, мм	Толщина, S, мм	Длина, E/F, мм	Ширина, B, мм	Масса, кг	Артикул	Новое наименование	Старое наименование
10	1	126/303	50	0,25	H0121480121	ЛРО.50.15.303.1.1	ЛМсК-О 50-1,0ц УТ1,5
		126/353	100	0,31	H0121480122	ЛРО.100.15.353.1.1	ЛМсК-О 100-1,0ц УТ1,5
		126/403	150	0,37	H0121480123	ЛРО.150.15.403.1.1	ЛМсК-О 150-1,0ц УТ1,5
		126/453	200	0,42	H0121480124	ЛРО.200.15.453.1.1	ЛМсК-О 200-1,0ц УТ1,5
		126/553	300	0,54	H0121480125	ЛРО.300.15.553.1.1	ЛМсК-О 300-1,0ц УТ1,5
		126/653	400	0,65	H0121480126	ЛРО.400.15.653.1.1	ЛМсК-О 400-1,0ц УТ1,5
			500	0,83	H0121480127	ЛРО.500.15.653.1.1	ЛМсК-О 500-1,0ц УТ1,5
			600	0,94	H0121480128	ЛРО.600.15.653.1.1	ЛМсК-О 600-1,0ц УТ1,5
15	1,5	126/303	50	0,35	H0121480141	ЛРО.50.15.303.1,5.1	ЛМсК-О 50-1,5ц УТ1,5
		126/353	100	0,44	H0121480142	ЛРО.100.15.353.1,5.1	ЛМсК-О 100-1,5ц УТ1,5
		126/403	150	0,52	H0121480143	ЛРО.150.15.403.1,5.1	ЛМсК-О 150-1,5ц УТ1,5
		126/453	200	0,60	H0121480144	ЛРО.200.15.453.1,5.1	ЛМсК-О 200-1,5ц УТ1,5
		126/553	300	0,76	H0121480145	ЛРО.300.15.553.1,5.1	ЛМсК-О 300-1,5ц УТ1,5
		126/653	400	0,92	H0121480146	ЛРО.400.15.653.1,5.1	ЛМсК-О 400-1,5ц УТ1,5
			500	1,16	H0121480147	ЛРО.500.15.653.1,5.1	ЛМсК-О 500-1,5ц УТ1,5
			600	1,32	H0121480148	ЛРО.600.15.653.1,5.1	ЛМсК-О 600-1,5ц УТ1,5
10	1	126/303	50	0,20	H0122480121	ЛРО.50.10.303.1.	ЛМсК-О 50-1,0ц УТ2,5
		126/353	100	0,25	H0122480122	ЛРО.100.10.353.1.	ЛМсК-О 100-1,0ц УТ2,5
		126/403	150	0,30	H0122480123	ЛРО.150.10.403.1.	ЛМсК-О 150-1,0ц УТ2,5
		126/453	200	0,35	H0122480124	ЛРО.200.10.453.1.	ЛМсК-О 200-1,0ц УТ2,5
		126/553	300	0,44	H0122480125	ЛРО.300.10.553.1.	ЛМсК-О 300-1,0ц УТ2,5
		126/653	400	0,54	H0122480126	ЛРО.400.10.653.1.	ЛМсК-О 400-1,0ц УТ2,5
			500	0,66	H0122480127	ЛРО.500.15.653.1.2	ЛМсК-О 500-1,0ц УТ2,5
			600	0,76	H0122480128	ЛРО.600.15.653.1.2	ЛМсК-О 600-1,0ц УТ2,5
15	1,5	126/303	50	0,28	H0122480141	ЛРО.50.10.303.1,5.	ЛМсК-О 50-1,5ц УТ2,5
		126/353	100	0,35	H0122480142	ЛРО.100.10.353.1,5.	ЛМсК-О 100-1,5ц УТ2,5
		126/403	150	0,42	H0122480143	ЛРО.150.10.403.1,5.	ЛМсК-О 150-1,5ц УТ2,5
		126/453	200	0,49	H0122480144	ЛРО.200.10.453.1,5.	ЛМсК-О 200-1,5ц УТ2,5
		126/553	300	0,62	H0122480145	ЛРО.300.10.553.1,5.	ЛМсК-О 300-1,5ц УТ2,5
		126/653	400	0,76	H0122480146	ЛРО.400.10.653.1,5.	ЛМсК-О 400-1,5ц УТ2,5
			500	1	H0122480147	ЛРО.500.15.653.1,5.2	ЛМсК-О 500-1,5ц УТ2,5
			600	1,14	H0122480148	ЛРО.600.15.653.1,5.2	ЛМсК-О 600-1,5ц УТ2,5
10	1	126/303	50	0,21	H0124480121	ЛРО.50.10.303.1.4	ЛМсК-О 50-1,0 У2
		126/353	100	0,26	H0124480122	ЛРО.100.10.353.1.4	ЛМсК-О 100-1,0 У2
		126/403	150	0,32	H0124480123	ЛРО.150.10.403.1.4	ЛМсК-О 150-1,0 У2
		126/453	200	0,37	H0124480124	ЛРО.200.10.453.1.4	ЛМсК-О 200-1,0 У2
		126/553	300	0,46	H0124480125	ЛРО.300.10.553.1.4	ЛМсК-О 300-1,0 У2
		126/653	400	0,57	H0124480126	ЛРО.400.10.653.1.4	ЛМсК-О 400-1,0 У2
			500	0,69	H0124480127	ЛРО.500.10.653.1.4	ЛМсК-О 500-1,0 У2
			600	0,8	H0124480128	ЛРО.600.10.653.1.4	ЛМсК-О 600-1,0 У2
15	1,5	126/303	50	0,29	H0124480141	ЛРО.50.15.303.1,5.4	ЛМсК-О 50-1,5 У2
		126/353	100	0,37	H0124480142	ЛРО.100.15.353.1,5.4	ЛМсК-О 100-1,5 У2
		126/403	150	0,44	H0124480143	ЛРО.150.15.403.1,5.4	ЛМсК-О 150-1,5 У2
		126/453	200	0,51	H0124480144	ЛРО.200.15.453.1,5.4	ЛМсК-О 200-1,5 У2
		126/553	300	0,65	H0124480145	ЛРО.300.15.553.1,5.4	ЛМсК-О 300-1,5 У2
		126/653	400	0,8	H0124480146	ЛРО.400.15.653.1,5.4	ЛМсК-О 400-1,5 У2
			500	1,05	H0124480147	ЛРО.500.15.653.1,5.4	ЛМсК-О 500-1,5 У2
			600	1,2	H0124480148	ЛРО.600.15.653.1,5.4	ЛМсК-О 600-1,5 У2
10	1	126/303	50	0,2	H0129480121	ЛРО.50.10.303.1.6	ЛМсК-О 50-1,0 AISI 304
		126/353	100	0,25	H0129480122	ЛРО.100.10.353.1.6	ЛМсК-О 100-1,0 AISI 304
		126/403	150	0,3	H0129480123	ЛРО.150.10.403.1.6	ЛМсК-О 150-1,0 AISI 304
		126/453	200	0,35	H0129480124	ЛРО.200.10.453.1.6	ЛМсК-О 200-1,0 AISI 304
		126/553	300	0,44	H0129480125	ЛРО.300.10.553.1.6	ЛМсК-О 300-1,0 AISI 304
		126/653	400	0,54	H0129480126	ЛРО.400.10.653.1.6	ЛМсК-О 400-1,0 AISI 304
			500	0,66	H0129480127	ЛРО.500.10.653.1.6	ЛМсК-О 500-1,0 AISI 304
			600	0,76	H0129480128	ЛРО.600.10.653.1.6	ЛМсК-О 600-1,0 AISI 304
15	1,5	126/303	50	0,28	H0129480141	ЛРО.50.15.303.1,5.6	ЛМсК-О 50-1,5 AISI 304
		126/353	100	0,35	H0129480142	ЛРО.100.15.353.1,5.6	ЛМсК-О 100-1,5 AISI 304
		126/403	150	0,42	H0129480143	ЛРО.150.15.403.1,5.6	ЛМсК-О 150-1,5 AISI 304
		126/453	200	0,49	H0129480144	ЛРО.200.15.453.1,5.6	ЛМсК-О 200-1,5 AISI 304
		126/553	300	0,62	H0129480145	ЛРО.300.15.553.1,5.6	ЛМсК-О 300-1,5 AISI 304
		126/653	400	0,76	H0129480146	ЛРО.400.15.653.1,5.6	ЛМсК-О 400-1,5 AISI 304
			500	1	H0129480147	ЛРО.500.15.653.1,5.6	ЛМсК-О 500-1,5 AISI 304
			600	1,14	H0129480148	ЛРО.600.15.653.1,5.6	ЛМсК-О 600-1,5 AISI 304

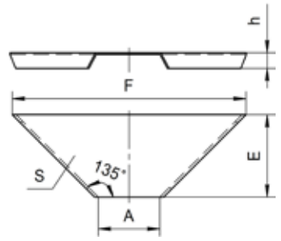

Варианты исполнения:

Горячее цинкование
Сталь оцинкованная по методу Сендзимира
Полимерно-порошковая окраска
Нержавеющая сталь

Пример записи при заказе крышки лотка монтажного ответвительного длиной 126/653 мм, высотой 15 мм, толщиной 1,5 мм, шириной 600 мм, нержавеющая сталь:
Крышка лотка углового монтажного ответвительного ЛРО.600.15.653.1,5.6 (артикул H0129480148)

Внимание! Лотки монтажные угловые изготавливаются толщиной стенки в диапазоне 0,7; 1; 1,2; 1,5; 2 мм

Лоток монтажный крестообразный ЛУКГ (ЛМс-К), борт 50 мм

Высота, H, мм	Толщина, S, мм	Ширина, B, мм	Длина, F, мм	Масса, кг	Артикул	Новое наименование	Старое наименование
50	1	50	426	0,90	H0121390321	ЛУКГ.50.50.426.1.1	ЛМс-К 50x50-1,0ц УТ1,5
		100	553	1,21	H0121390322	ЛУКГ.100.50.553.1.1	ЛМс-К 100x50-1,0ц УТ1,5
		150	603	1,54	H0121390323	ЛУКГ.150.50.603.1.1	ЛМс-К 150x50-1,0ц УТ1,5
		200	653	1,86	H0121390324	ЛУКГ.200.50.653.1.1	ЛМс-К 200x50-1,0ц УТ1,5
		300	753	2,51	H0121390325	ЛУКГ.300.50.753.1.1	ЛМс-К 300x50-1,0ц УТ1,5
		400	853	3,15	H0121390326	ЛУКГ.400.50.853.1.1	ЛМс-К 400x50-1,0ц УТ1,5
		500	953	6,39	H0121390327	ЛУКГ.500.50.953.1.1	ЛМс-К 500x50-1,0ц УТ1,5
		600	1053	8,10	H0121390328	ЛУКГ.600.50.1053.1.1	ЛМс-К 600x50-1,0ц УТ1,5
	1,5	50	426	1,25	H0121390341	ЛУКГ.50.50.426.1,5.1	ЛМс-К 50x50-1,5ц УТ1,5
		100	553	1,70	H0121390342	ЛУКГ.100.50.553.1,5.1	ЛМс-К 100x50-1,5ц УТ1,5
		150	603	2,16	H0121390343	ЛУКГ.150.50.603.1,5.1	ЛМс-К 150x50-1,5ц УТ1,5
		200	653	2,61	H0121390344	ЛУКГ.200.50.653.1,5.1	ЛМс-К 200x50-1,5ц УТ1,5
		300	753	3,52	H0121390345	ЛУКГ.300.50.753.1,5.1	ЛМс-К 300x50-1,5ц УТ1,5
		400	853	4,42	H0121390346	ЛУКГ.400.50.853.1,5.1	ЛМс-К 400x50-1,5ц УТ1,5
		500	953	8,96	H0121390347	ЛУКГ.500.50.953.1,5.1	ЛМс-К 500x50-1,5ц УТ1,5
		600	1053	11,35	H0121390348	ЛУКГ.600.50.1053.1,5.1	ЛМс-К 600x50-1,5ц УТ1,5
	1	50	501	1,19	H0122390321	ЛУКГ.50.50.501.1.2	ЛМс-К 50x50-1,0ц УТ2,5
		100	551	1,55	H0122390322	ЛУКГ.100.50.551.1.2	ЛМс-К 100x50-1,0ц УТ2,5
		150	601	1,84	H0122390323	ЛУКГ.150.50.601.1.2	ЛМс-К 150x50-1,0ц УТ2,5
		200	651	2,18	H0122390324	ЛУКГ.200.50.651.1.2	ЛМс-К 200x50-1,0ц УТ2,5
		300	751	2,97	H0122390325	ЛУКГ.300.50.751.1.2	ЛМс-К 300x50-1,0ц УТ2,5
		400	851	3,91	H0122390326	ЛУКГ.400.50.851.1.2	ЛМс-К 400x50-1,0ц УТ2,5
		500	951	5,14	H0122390327	ЛУКГ.500.50.951.1.2	ЛМс-К 500x50-1,0ц УТ2,5
		600	1051	6,51	H0122390328	ЛУКГ.600.50.1051.1.2	ЛМс-К 600x50-1,0ц УТ2,5
	1,5	50	501	1,67	H0122390341	ЛУКГ.50.50.501.1,5.2	ЛМс-К 50x50-1,5ц УТ2,5
		100	551	2,17	H0122390342	ЛУКГ.100.50.551.1,5.2	ЛМс-К 100x50-1,5ц УТ2,5
		150	601	2,58	H0122390343	ЛУКГ.150.50.601.1,5.2	ЛМс-К 150x50-1,5ц УТ2,5
		200	651	3,05	H0122390344	ЛУКГ.200.50.651.1,5.2	ЛМс-К 200x50-1,5ц УТ2,5
		300	751	4,15	H0122390345	ЛУКГ.300.50.751.1,5.2	ЛМс-К 300x50-1,5ц УТ2,5
		400	851	5,47	H0122390346	ЛУКГ.400.50.851.1,5.2	ЛМс-К 400x50-1,5ц УТ2,5
		500	951	7,7	H0122390347	ЛУКГ.500.50.951.1,5.2	ЛМс-К 500x50-1,5ц УТ2,5
		600	1051	9,76	H0122390348	ЛУКГ.600.50.1051.1,5.2	ЛМс-К 600x50-1,5ц УТ2,5
	1	50	501	1,25	H0124390321	ЛУКГ.50.50.501.1.4	ЛМс-К 50x50-1,0У2
		100	551	1,63	H0124390322	ЛУКГ.100.50.551.1.4	ЛМс-К 100x50-1,0У2
		150	601	1,93	H0124390323	ЛУКГ.150.50.601.1.4	ЛМс-К 150x50-1,0У2
		200	651	2,29	H0124390324	ЛУКГ.200.50.651.1.4	ЛМс-К 200x50-1,0У2
		300	751	3,12	H0124390325	ЛУКГ.300.50.751.1.4	ЛМс-К 300x50-1,0У2
		400	851	4,11	H0124390326	ЛУКГ.400.50.851.1.4	ЛМс-К 400x50-1,0У2
		500	951	5,4	H0124390327	ЛУКГ.500.50.951.1.4	ЛМс-К 500x50-1,0У2
		600	1051	6,84	H0124390328	ЛУКГ.600.50.1051.1.4	ЛМс-К 600x50-1,0У2
	1,5	50	501	1,75	H0124390341	ЛУКГ.50.50.501.1,5.4	ЛМс-К 50x50-1,5У2
		100	551	2,28	H0124390342	ЛУКГ.100.50.551.1,5.4	ЛМс-К 100x50-1,5У2
		150	601	2,71	H0124390343	ЛУКГ.150.50.601.1,5.4	ЛМс-К 150x50-1,5У2
		200	651	3,2	H0124390344	ЛУКГ.200.50.651.1,5.4	ЛМс-К 200x50-1,5У2
		300	751	4,36	H0124390345	ЛУКГ.300.50.751.1,5.4	ЛМс-К 300x50-1,5У2
		400	851	5,74	H0124390346	ЛУКГ.400.50.851.1,5.4	ЛМс-К 400x50-1,5У2
		500	951	8,09	H0124390347	ЛУКГ.500.50.951.1,5.4	ЛМс-К 500x50-1,5У2
		600	1051	10,25	H0124390348	ЛУКГ.600.50.1051.1,5.4	ЛМс-К 600x50-1,5У2
	1	50	501	1,19	H0129390321	ЛУКГ.50.50.501.1.6	ЛМс-К 50x50-1,0 AISI 304
		100	551	1,55	H0129390322	ЛУКГ.100.50.551.1.6	ЛМс-К 100x50-1,0 AISI 304
		150	601	1,84	H0129390323	ЛУКГ.150.50.601.1.6	ЛМс-К 150x50-1,0 AISI 304
		200	651	2,18	H0129390324	ЛУКГ.200.50.651.1.6	ЛМс-К 200x50-1,0 AISI 304
		300	751	2,97	H0129390325	ЛУКГ.300.50.751.1.6	ЛМс-К 300x50-1,0 AISI 304
		400	851	3,91	H0129390326	ЛУКГ.400.50.851.1.6	ЛМс-К 400x50-1,0 AISI 304
		500	951	5,14	H0129390327	ЛУКГ.500.50.951.1.6	ЛМс-К 500x50-1,0 AISI 304
		600	1051	6,51	H0129390328	ЛУКГ.600.50.1051.1.6	ЛМс-К 600x50-1,0 AISI 304
	1,5	50	501	1,67	H0129390341	ЛУКГ.50.50.501.1,5.6	ЛМс-К 50x50-1,5 AISI 304
		100	551	2,17	H0129390342	ЛУКГ.100.50.551.1,5.6	ЛМс-К 100x50-1,5 AISI 304
		150	601	2,58	H0129390343	ЛУКГ.150.50.601.1,5.6	ЛМс-К 150x50-1,5 AISI 304
		200	651	3,05	H0129390344	ЛУКГ.200.50.651.1,5.6	ЛМс-К 200x50-1,5 AISI 304
		300	751	4,15	H0129390345	ЛУКГ.300.50.751.1,5.6	ЛМс-К 300x50-1,5 AISI 304
		400	851	5,47	H0129390346	ЛУКГ.400.50.851.1,5.6	ЛМс-К 400x50-1,5 AISI 304
		500	951	7,7	H0129390347	ЛУКГ.500.50.951.1,5.6	ЛМс-К 500x50-1,5 AISI 304
		600	1051	9,76	H0129390348	ЛУКГ.600.50.1051.1,5.6	ЛМс-К 600x50-1,5 AISI 304

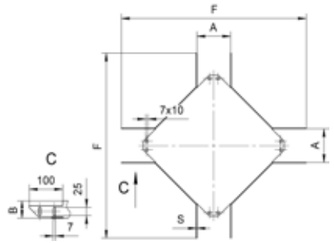

Варианты исполнения:

- Горячее цинкование
- Сталь оцинкованная по методу Сендзимира
- Полимерно-порошковая окраска
- Нержавеющая сталь

Пример записи при заказе лотка монтажного крестообразного длиной 1051 мм, высотой 50 мм, толщиной 1,5 мм, шириной 600 мм, нержавеющая сталь:
Лоток монтажный угловой крестообразный ЛУКГ.600.50.1051.1,5.6 (артикул H0129390348)

Лоток монтажный крестообразный ЛУКГ (ЛМс-К), борт 65-80 мм

Высота, H, мм	Толщина, S, мм	Ширина, B, мм	Длина, F, мм	Масса, кг	Артикул	Новое наименование	Старое наименование
65	1	100	553	1,35	H0121390422	ЛУКГ.100.65.553.1.1	ЛМс-К 100x65-1,0ц УТ1,5
		150	603	1,66	H0121390423	ЛУКГ.150.65.603.1.1	ЛМс-К 150x65-1,0ц УТ1,5
		200	653	1,97	H0121390424	ЛУКГ.200.65.653.1.1	ЛМс-К 200x65-1,0ц УТ1,5
		300	753	2,60	H0121390425	ЛУКГ.300.65.753.1.1	ЛМс-К 300x65-1,0ц УТ1,5
		400	853	3,22	H0121390426	ЛУКГ.400.65.853.1.1	ЛМс-К 400x65-1,0ц УТ1,5
		500	953	6,61	H0121390427	ЛУКГ.500.65.953.1.1	ЛМс-К 500x65-1,0ц УТ1,5
		600	1053	8,30	H0121390428	ЛУКГ.600.65.1053.1.1	ЛМс-К 600x65-1,0ц УТ1,5
	1,5	100	553	1,90	H0121390442	ЛУКГ.100.65.553.1,5.1	ЛМс-К 100x65-1,5ц УТ1,5
		150	603	2,33	H0121390443	ЛУКГ.150.65.603.1,5.1	ЛМс-К 150x65-1,5ц УТ1,5
		200	653	2,77	H0121390444	ЛУКГ.200.65.653.1,5.1	ЛМс-К 200x65-1,5ц УТ1,5
		300	753	3,65	H0121390445	ЛУКГ.300.65.753.1,5.1	ЛМс-К 300x65-1,5ц УТ1,5
		400	853	4,52	H0121390446	ЛУКГ.400.65.853.1,5.1	ЛМс-К 400x65-1,5ц УТ1,5
		500	953	9,27	H0121390447	ЛУКГ.500.65.953.1,5.1	ЛМс-К 500x65-1,5ц УТ1,5
		600	1053	11,64	H0121390448	ЛУКГ.600.65.1053.1,5.1	ЛМс-К 600x65-1,5ц УТ1,5
	1	100	551	1,73	H0122390422	ЛУКГ.100.65.551.1.2	ЛМс-К 100x65-1,0ц УТ2,5
		150	601	2,02	H0122390423	ЛУКГ.150.65.601.1.2	ЛМс-К 150x65-1,0ц УТ2,5
		200	651	2,35	H0122390424	ЛУКГ.200.65.651.1.2	ЛМс-К 200x65-1,0ц УТ2,5
		300	751	3,14	H0122390425	ЛУКГ.300.65.751.1.2	ЛМс-К 300x65-1,0ц УТ2,5
		400	851	4,08	H0122390426	ЛУКГ.400.65.851.1.2	ЛМс-К 400x65-1,0ц УТ2,5
		500	951	5,31	H0122390427	ЛУКГ.500.65.951.1.2	ЛМс-К 500x65-1,0ц УТ2,5
		600	1051	6,67	H0122390428	ЛУКГ.600.65.1051.1.2	ЛМс-К 600x65-1,0ц УТ2,5
	1,5	100	551	2,42	H0122390442	ЛУКГ.100.65.551.1,5.2	ЛМс-К 100x65-1,5ц УТ2,5
		150	601	2,83	H0122390443	ЛУКГ.150.65.601.1,5.2	ЛМс-К 150x65-1,5ц УТ2,5
		200	651	3,30	H0122390444	ЛУКГ.200.65.651.1,5.2	ЛМс-К 200x65-1,5ц УТ2,5
		300	751	4,40	H0122390445	ЛУКГ.300.65.751.1,5.2	ЛМс-К 300x65-1,5ц УТ2,5
		400	851	5,72	H0122390446	ЛУКГ.400.65.851.1,5.2	ЛМс-К 400x65-1,5ц УТ2,5
		500	951	7,97	H0122390447	ЛУКГ.500.65.951.1,5.2	ЛМс-К 500x65-1,5ц УТ2,5
		600	1051	10,01	H0122390448	ЛУКГ.600.65.1051.1,5.2	ЛМс-К 600x65-1,5ц УТ2,5
	1	100	551	1,82	H0124390422	ЛУКГ.100.65.551.1.4	ЛМс-К 100x65-1,0У2
		150	601	2,12	H0124390423	ЛУКГ.150.65.601.1.4	ЛМс-К 150x65-1,0У2
		200	651	2,47	H0124390424	ЛУКГ.200.65.651.1.4	ЛМс-К 200x65-1,0У2
		300	751	3,3	H0124390425	ЛУКГ.300.65.751.1.4	ЛМс-К 300x65-1,0У2
		400	851	4,28	H0124390426	ЛУКГ.400.65.851.1.4	ЛМс-К 400x65-1,0У2
		500	951	5,58	H0124390427	ЛУКГ.500.65.951.1.4	ЛМс-К 500x65-1,0У2
		600	1051	7	H0124390428	ЛУКГ.600.65.1051.1.4	ЛМс-К 600x65-1,0У2
	1,5	100	551	2,54	H0124390442	ЛУКГ.100.65.551.1,5.4	ЛМс-К 100x65-1,5У2
		150	601	2,97	H0124390443	ЛУКГ.150.65.601.1,5.4	ЛМс-К 150x65-1,5У2
		200	651	3,47	H0124390444	ЛУКГ.200.65.651.1,5.4	ЛМс-К 200x65-1,5У2
		300	751	4,62	H0124390445	ЛУКГ.300.65.751.1,5.4	ЛМс-К 300x65-1,5У2
		400	851	6,01	H0124390446	ЛУКГ.400.65.851.1,5.4	ЛМс-К 400x65-1,5У2
		500	951	8,37	H0124390447	ЛУКГ.500.65.951.1,5.4	ЛМс-К 500x65-1,5У2
		600	1051	10,51	H0124390448	ЛУКГ.600.65.1051.1,5.4	ЛМс-К 600x65-1,5У2
	1	100	551	1,73	H0129390422	ЛУКГ.100.65.551.1.6	ЛМс-К 100x65-1,0 AISI 304
		150	601	2,02	H0129390423	ЛУКГ.150.65.601.1.6	ЛМс-К 150x65-1,0 AISI 304
		200	651	2,35	H0129390424	ЛУКГ.200.65.651.1.6	ЛМс-К 200x65-1,0 AISI 304
		300	751	3,14	H0129390425	ЛУКГ.300.65.751.1.6	ЛМс-К 300x65-1,0 AISI 304
		400	851	4,08	H0129390426	ЛУКГ.400.65.851.1.6	ЛМс-К 400x65-1,0 AISI 304
		500	951	5,31	H0129390427	ЛУКГ.500.65.951.1.6	ЛМс-К 500x65-1,0 AISI 304
		600	1051	6,67	H0129390428	ЛУКГ.600.65.1051.1.6	ЛМс-К 600x65-1,0 AISI 304
	1,5	100	551	2,42	H0129390442	ЛУКГ.100.65.551.1,5.6	ЛМс-К 100x65-1,5 AISI 304
		150	601	2,83	H0129390443	ЛУКГ.150.65.601.1,5.6	ЛМс-К 150x65-1,5 AISI 304
		200	651	3,3	H0129390444	ЛУКГ.200.65.651.1,5.6	ЛМс-К 200x65-1,5 AISI 304
		300	751	4,4	H0129390445	ЛУКГ.300.65.751.1,5.6	ЛМс-К 300x65-1,5 AISI 304
		400	851	5,72	H0129390446	ЛУКГ.400.65.851.1,5.6	ЛМс-К 400x65-1,5 AISI 304
		500	951	7,97	H0129390447	ЛУКГ.500.65.951.1,5.6	ЛМс-К 500x65-1,5 AISI 304
		600	1051	10,01	H0129390448	ЛУКГ.600.65.1051.1,5.6	ЛМс-К 600x65-1,5 AISI 304
80	1	100	553	1,47	H0121390522	ЛУКГ.100.80.553.1.1	ЛМс-К 100x80-1,0ц УТ1,5
		150	603	1,77	H0121390523	ЛУКГ.150.80.603.1.1	ЛМс-К 150x80-1,0ц УТ1,5
		200	653	2,07	H0121390524	ЛУКГ.200.80.653.1.1	ЛМс-К 200x80-1,0ц УТ1,5
		300	753	2,67	H0121390525	ЛУКГ.300.80.753.1.1	ЛМс-К 300x80-1,0ц УТ1,5
		400	853	3,28	H0121390526	ЛУКГ.400.80.853.1.1	ЛМс-К 400x80-1,0ц УТ1,5
		500	953	6,84	H0121390527	ЛУКГ.500.80.953.1.1	ЛМс-К 500x80-1,0ц УТ1,5
		600	1053	8,53	H0121390528	ЛУКГ.600.80.1053.1.1	ЛМс-К 600x80-1,0ц УТ1,5

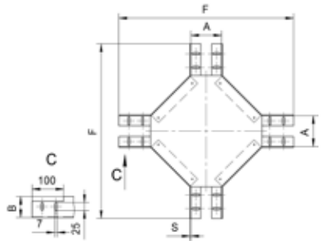

Варианты исполнения:

- Горячее цинкование
- Сталь оцинкованная по методу Сендзимира
- Полимерно-порошковая окраска
- Нержавеющая сталь

Пример записи при заказе лотка монтажного крестообразного длиной 553 мм, высотой 80 мм, толщиной 1 мм, шириной 100 мм, горячее цинкование:
Лоток монтажный угловой крестообразный ЛУКГ.100.80.553.1.1 (артикул H0121390522)

Внимание! Лотки монтажные угловые изготавливаются толщиной стенки в диапазоне 0,7; 1; 1,2; 1,5; 2 мм

Лоток монтажный крестообразный ЛУКГ (ЛМс-К), борт 80-100 мм

Внимание! Лотки монтажные угловые изготавливаются толщиной стенки в диапазоне 0,7; 1; 1,2; 1,5; 2 мм

Высота, H, мм	Толщина, S, мм	Ширина, B, мм	Длина, F, мм	Масса, кг	Артикул	Новое наименование	Старое наименование
80	1,5	100	553	2,07	H0121390542	ЛУКГ.100.80.553.1,5.1	ЛМс-К 100х80-1,5ц УТ1,5
		150	603	2,49	H0121390543	ЛУКГ.150.80.603.1,5.1	ЛМс-К 150х80-1,5ц УТ1,5
		200	653	2,91	H0121390544	ЛУКГ.200.80.653.1,5.1	ЛМс-К 200х80-1,5ц УТ1,5
		300	753	3,75	H0121390545	ЛУКГ.300.80.753.1,5.1	ЛМс-К 300х80-1,5ц УТ1,5
		400	853	4,60	H0121390546	ЛУКГ.400.80.853.1,5.1	ЛМс-К 400х80-1,5ц УТ1,5
		500	953	9,58	H0121390547	ЛУКГ.500.80.953.1,5.1	ЛМс-К 500х80-1,5ц УТ1,5
		600	1053	11,95	H0121390548	ЛУКГ.600.80.1053.1,5.1	ЛМс-К 600х80-1,5ц УТ1,5
	1	100	551	1,90	H0122390522	ЛУКГ.100.80.551.1.2	ЛМс-К 100х80-1,0ц УТ2,5
		150	601	2,20	H0122390523	ЛУКГ.150.80.601.1.2	ЛМс-К 150х80-1,0ц УТ2,5
		200	651	2,53	H0122390524	ЛУКГ.200.80.651.1.2	ЛМс-К 200х80-1,0ц УТ2,5
		300	751	3,32	H0122390525	ЛУКГ.300.80.751.1.2	ЛМс-К 300х80-1,0ц УТ2,5
		400	851	4,26	H0122390526	ЛУКГ.400.80.851.1.2	ЛМс-К 400х80-1,0ц УТ2,5
		500	951	5,49	H0122390527	ЛУКГ.500.80.951.1.2	ЛМс-К 500х80-1,0ц УТ2,5
		600	1051	6,85	H0122390528	ЛУКГ.600.80.1051.1.2	ЛМс-К 600х80-1,0ц УТ2,5
	1,5	100	551	2,66	H0122390542	ЛУКГ.100.80.551.1,5.2	ЛМс-К 100х80-1,5ц УТ2,5
		150	601	3,08	H0122390543	ЛУКГ.150.80.601.1,5.2	ЛМс-К 150х80-1,5ц УТ2,5
		200	651	3,54	H0122390544	ЛУКГ.200.80.651.1,5.2	ЛМс-К 200х80-1,5ц УТ2,5
		300	751	4,64	H0122390545	ЛУКГ.300.80.751.1,5.2	ЛМс-К 300х80-1,5ц УТ2,5
		400	851	5,97	H0122390546	ЛУКГ.400.80.851.1,5.2	ЛМс-К 400х80-1,5ц УТ2,5
		500	951	8,24	H0122390547	ЛУКГ.500.80.951.1,5.2	ЛМс-К 500х80-1,5ц УТ2,5
		600	1051	10,28	H0122390548	ЛУКГ.600.80.1051.1,5.2	ЛМс-К 600х80-1,5ц УТ2,5
	1	100	551	2	H0124390522	ЛУКГ.100.80.551.1.4	ЛМс-К 100х80-1,0У2
		150	601	2,31	H0124390523	ЛУКГ.150.80.601.1.4	ЛМс-К 150х80-1,0У2
		200	651	2,66	H0124390524	ЛУКГ.200.80.651.1.4	ЛМс-К 200х80-1,0У2
		300	751	3,49	H0124390525	ЛУКГ.300.80.751.1.4	ЛМс-К 300х80-1,0У2
		400	851	4,47	H0124390526	ЛУКГ.400.80.851.1.4	ЛМс-К 400х80-1,0У2
		500	951	5,76	H0124390527	ЛУКГ.500.80.951.1.4	ЛМс-К 500х80-1,0У2
		600	1051	7,19	H0124390528	ЛУКГ.600.80.1051.1.4	ЛМс-К 600х80-1,0У2
	1,5	100	551	2,79	H0124390542	ЛУКГ.100.80.551.1,5.4	ЛМс-К 100х80-1,5У2
		150	601	3,23	H0124390543	ЛУКГ.150.80.601.1,5.4	ЛМс-К 150х80-1,5У2
		200	651	3,72	H0124390544	ЛУКГ.200.80.651.1,5.4	ЛМс-К 200х80-1,5У2
		300	751	4,87	H0124390545	ЛУКГ.300.80.751.1,5.4	ЛМс-К 300х80-1,5У2
		400	851	6,27	H0124390546	ЛУКГ.400.80.851.1,5.4	ЛМс-К 400х80-1,5У2
		500	951	8,65	H0124390547	ЛУКГ.500.80.951.1,5.4	ЛМс-К 500х80-1,5У2
		600	1051	10,79	H0124390548	ЛУКГ.600.80.1051.1,5.4	ЛМс-К 600х80-1,5У2
	1	100	551	1,9	H0129390522	ЛУКГ.100.80.551.1.6	ЛМс-К 100х80-1,0 AISI 304
		150	601	2,2	H0129390523	ЛУКГ.150.80.601.1.6	ЛМс-К 150х80-1,0 AISI 304
		200	651	2,53	H0129390524	ЛУКГ.200.80.651.1.6	ЛМс-К 200х80-1,0 AISI 304
		300	751	3,32	H0129390525	ЛУКГ.300.80.751.1.6	ЛМс-К 300х80-1,0 AISI 304
		400	851	4,26	H0129390526	ЛУКГ.400.80.851.1.6	ЛМс-К 400х80-1,0 AISI 304
		500	951	5,49	H0129390527	ЛУКГ.500.80.951.1.6	ЛМс-К 500х80-1,0 AISI 304
		600	1051	6,85	H0129390528	ЛУКГ.600.80.1051.1.6	ЛМс-К 600х80-1,0 AISI 304
	1,5	100	551	2,66	H0129390542	ЛУКГ.100.80.551.1,5.6	ЛМс-К 100х80-1,5 AISI 304
		150	601	3,08	H0129390543	ЛУКГ.150.80.601.1,5.6	ЛМс-К 150х80-1,5 AISI 304
		200	651	3,54	H0129390544	ЛУКГ.200.80.651.1,5.6	ЛМс-К 200х80-1,5 AISI 304
		300	751	4,64	H0129390545	ЛУКГ.300.80.751.1,5.6	ЛМс-К 300х80-1,5 AISI 304
		400	851	5,97	H0129390546	ЛУКГ.400.80.851.1,5.6	ЛМс-К 400х80-1,5 AISI 304
		500	951	8,24	H0129390547	ЛУКГ.500.80.951.1,5.6	ЛМс-К 500х80-1,5 AISI 304
		600	1051	10,28	H0129390548	ЛУКГ.600.80.1051.1,5.6	ЛМс-К 600х80-1,5 AISI 304
100	1	100	553	1,62	H0121390622	ЛУКГ.100.100.553.1.1	ЛМс-К 100х100-1,0ц УТ1,5
		150	603	1,90	H0121390623	ЛУКГ.150.100.603.1.1	ЛМс-К 150х100-1,0ц УТ1,5
		200	653	2,19	H0121390624	ЛУКГ.200.100.653.1.1	ЛМс-К 200х100-1,0ц УТ1,5
		300	753	2,76	H0121390625	ЛУКГ.300.100.753.1.1	ЛМс-К 300х100-1,0ц УТ1,5
		400	853	3,33	H0121390626	ЛУКГ.400.100.853.1.1	ЛМс-К 400х100-1,0ц УТ1,5
		500	953	7,13	H0121390627	ЛУКГ.500.100.953.1.1	ЛМс-К 500х100-1,0ц УТ1,5
		600	1053	8,82	H0121390628	ЛУКГ.600.100.1053.1.1	ЛМс-К 600х100-1,0ц УТ1,5
	1,5	100	553	2,27	H0121390642	ЛУКГ.100.100.553.1,5.1	ЛМс-К 100х100-1,5ц УТ1,5
		150	603	2,67	H0121390643	ЛУКГ.150.100.603.1,5.1	ЛМс-К 150х100-1,5ц УТ1,5
		200	653	3,07	H0121390644	ЛУКГ.200.100.653.1,5.1	ЛМс-К 200х100-1,5ц УТ1,5
		300	753	3,87	H0121390645	ЛУКГ.300.100.753.1,5.1	ЛМс-К 300х100-1,5ц УТ1,5
		400	853	4,67	H0121390646	ЛУКГ.400.100.853.1,5.1	ЛМс-К 400х100-1,5ц УТ1,5
		500	953	9,99	H0121390647	ЛУКГ.500.100.953.1,5.1	ЛМс-К 500х100-1,5ц УТ1,5
		600	1053	12,36	H0121390648	ЛУКГ.600.100.1053.1,5.1	ЛМс-К 600х100-1,5ц УТ1,5
	1	100	551	2,14	H0122390622	ЛУКГ.100.100.551.1.2	ЛМс-К 100х100-1,0ц УТ2,5
		150	601	2,43	H0122390623	ЛУКГ.150.100.601.1.2	ЛМс-К 150х100-1,0ц УТ2,5
		200	651	2,77	H0122390624	ЛУКГ.200.100.651.1.2	ЛМс-К 200х100-1,0ц УТ2,5
		300	751	3,55	H0122390625	ЛУКГ.300.100.751.1.2	ЛМс-К 300х100-1,0ц УТ2,5
		400	851	4,50	H0122390626	ЛУКГ.400.100.851.1.2	ЛМс-К 400х100-1,0ц УТ2,5
		500	951	5,73	H0122390627	ЛУКГ.500.100.951.1.2	ЛМс-К 500х100-1,0ц УТ2,5
		600	1051	7,09	H0122390628	ЛУКГ.600.100.1051.1.2	ЛМс-К 600х100-1,0ц УТ2,5
	1,5	100	551	2,99	H0122390642	ЛУКГ.100.100.551.1,5.2	ЛМс-К 100х100-1,5ц УТ2,5
		150	601	3,40	H0122390643	ЛУКГ.150.100.601.1,5.2	ЛМс-К 150х100-1,5ц УТ2,5
		200	651	3,87	H0122390644	ЛУКГ.200.100.651.1,5.2	ЛМс-К 200х100-1,5ц УТ2,5
		300	751	4,97	H0122390645	ЛУКГ.300.100.751.1,5.2	ЛМс-К 300х100-1,5ц УТ2,5
		400	851	6,29	H0122390646	ЛУКГ.400.100.851.1,5.2	ЛМс-К 400х100-1,5ц УТ2,5
		500	951	8,59	H0122390647	ЛУКГ.500.100.951.1,5.2	ЛМс-К 500х100-1,5ц УТ2,5
		600	1051	10,63	H0122390648	ЛУКГ.600.100.1051.1,5.2	ЛМс-К 600х100-1,5ц УТ2,5

Варианты исполнения:
- Горячее цинкование
- Сталь оцинкованная по методу Сендзимира
- Полимерно-порошковая окраска
- Нержавеющая сталь

Пример записи при заказе лотка монтажного крестообразного длиной 1051 мм, высотой 100 мм, толщиной 1,5 мм, шириной 600 мм, сталь оцинкованная по методу Сендзимира:
Лоток монтажный угловой крестообразный ЛУКГ.600.100.1051.1,5.2 (артикул H0122390648)

Лоток монтажный крестообразный ЛУКГ (ЛМс-К), борт 100-150 мм

Внимание! Лотки монтажные угловые изготавливаются толщиной стенки в диапазоне 0,7; 1; 1,2; 1,5; 2 мм

Высота, H, мм	Толщина, S, мм	Ширина, B, мм	Длина, F, мм	Масса, кг	Артикул	Новое наименование	Старое наименование
100	1	100	551	2,25	H0124390622	ЛУКГ.100.100.551.1.4	ЛМс-К 100х100-1,0У2
		150	601	2,55	H0124390623	ЛУКГ.150.100.601.1.4	ЛМс-К 150х100-1,0У2
		200	651	2,91	H0124390624	ЛУКГ.200.100.651.1.4	ЛМс-К 200х100-1,0У2
		300	751	3,73	H0124390625	ЛУКГ.300.100.751.1.4	ЛМс-К 300х100-1,0У2
		400	851	4,73	H0124390626	ЛУКГ.400.100.851.1.4	ЛМс-К 400х100-1,0У2
		500	951	6,02	H0124390627	ЛУКГ.500.100.951.1.4	ЛМс-К 500х100-1,0У2
		600	1051	7,44	H0124390628	ЛУКГ.600.100.1051.1.4	ЛМс-К 600х100-1,0У2
	1,5	100	551	3,14	H0124390642	ЛУКГ.100.100.551.1,5.4	ЛМс-К 100х100-1,5У2
		150	601	3,57	H0124390643	ЛУКГ.150.100.601.1,5.4	ЛМс-К 150х100-1,5У2
		200	651	4,06	H0124390644	ЛУКГ.200.100.651.1,5.4	ЛМс-К 200х100-1,5У2
		300	751	5,22	H0124390645	ЛУКГ.300.100.751.1,5.4	ЛМс-К 300х100-1,5У2
		400	851	6,6	H0124390646	ЛУКГ.400.100.851.1,5.4	ЛМс-К 400х100-1,5У2
		500	951	9,02	H0124390647	ЛУКГ.500.100.951.1,5.4	ЛМс-К 500х100-1,5У2
		600	1051	11,16	H0124390648	ЛУКГ.600.100.1051.1,5.4	ЛМс-К 600х100-1,5У2
	1	100	551	2,14	H0129390622	ЛУКГ.100.100.551.1.6	ЛМс-К 100х100-1,0 AISI 304
		150	601	2,43	H0129390623	ЛУКГ.150.100.601.1.6	ЛМс-К 150х100-1,0 AISI 304
		200	651	2,77	H0129390624	ЛУКГ.200.100.651.1.6	ЛМс-К 200х100-1,0 AISI 304
		300	751	3,55	H0129390625	ЛУКГ.300.100.751.1.6	ЛМс-К 300х100-1,0 AISI 304
		400	851	4,5	H0129390626	ЛУКГ.400.100.851.1.6	ЛМс-К 400х100-1,0 AISI 304
		500	951	5,73	H0129390627	ЛУКГ.500.100.951.1.6	ЛМс-К 500х100-1,0 AISI 304
		600	1051	7,09	H0129390628	ЛУКГ.600.100.1051.1.6	ЛМс-К 600х100-1,0 AISI 304
	1,5	100	551	2,99	H0129390642	ЛУКГ.100.100.551.1,5.6	ЛМс-К 100х100-1,5 AISI 304
		150	601	3,4	H0129390643	ЛУКГ.150.100.601.1,5.6	ЛМс-К 150х100-1,5 AISI 304
		200	651	3,87	H0129390644	ЛУКГ.200.100.651.1,5.6	ЛМс-К 200х100-1,5 AISI 304
		300	751	4,97	H0129390645	ЛУКГ.300.100.751.1,5.6	ЛМс-К 300х100-1,5 AISI 304
		400	851	6,29	H0129390646	ЛУКГ.400.100.851.1,5.6	ЛМс-К 400х100-1,5 AISI 304
		500	951	8,59	H0129390647	ЛУКГ.500.100.951.1,5.6	ЛМс-К 500х100-1,5 AISI 304
		600	1051	10,63	H0129390648	ЛУКГ.600.100.1051.1,5.6	ЛМс-К 600х100-1,5 AISI 304
150	1	150	603	3,44	H0121390723	ЛУКГ.150.150.603.1.1	ЛМс-К 150х150-1,0ц УТ1,5
		200	653	3,92	H0121390724	ЛУКГ.200.150.653.1.1	ЛМс-К 200х150-1,0ц УТ1,5
		300	753	5,04	H0121390725	ЛУКГ.300.150.753.1.1	ЛМс-К 300х150-1,0ц УТ1,5
		400	853	6,35	H0121390726	ЛУКГ.400.150.853.1.1	ЛМс-К 400х150-1,0ц УТ1,5
		500	953	7,88	H0121390727	ЛУКГ.500.150.953.1.1	ЛМс-К 500х150-1,0ц УТ1,5
		600	1053	9,56	H0121390728	ЛУКГ.600.150.1053.1.1	ЛМс-К 600х150-1,0ц УТ1,5
	1,5	150	603	4,55	H0121390743	ЛУКГ.150.150.603.1,5.1	ЛМс-К 150х150-1,5ц УТ1,5
		200	653	5,18	H0121390744	ЛУКГ.200.150.653.1,5.1	ЛМс-К 200х150-1,5ц УТ1,5
		300	753	6,66	H0121390745	ЛУКГ.300.150.753.1,5.1	ЛМс-К 300х150-1,5ц УТ1,5
		400	853	8,39	H0121390746	ЛУКГ.400.150.853.1,5.1	ЛМс-К 400х150-1,5ц УТ1,5
		500	953	11,04	H0121390747	ЛУКГ.500.150.953.1,5.1	ЛМс-К 500х150-1,5ц УТ1,5
		600	1053	13,4	H0121390748	ЛУКГ.600.150.1053.1,5.1	ЛМс-К 600х150-1,5ц УТ1,5
	1	150	601	2,76	H0122390723	ЛУКГ.150.150.601.1.2	ЛМс-К 150х150-1,0ц УТ2,5
		200	651	3,15	H0122390724	ЛУКГ.200.150.651.1.2	ЛМс-К 200х150-1,0ц УТ2,5
		300	751	4,05	H0122390725	ЛУКГ.300.150.751.1.2	ЛМс-К 300х150-1,0ц УТ2,5
		400	851	5,10	H0122390726	ЛУКГ.400.150.851.1.2	ЛМс-К 400х150-1,0ц УТ2,5
		500	951	6,33	H0122390727	ЛУКГ.500.150.951.1.2	ЛМс-К 500х150-1,0ц УТ2,5
		600	1051	7,68	H0122390728	ЛУКГ.600.150.1051.1.2	ЛМс-К 600х150-1,0ц УТ2,5
	1,5	150	601	3,87	H0122390743	ЛУКГ.150.150.601.1,5.2	ЛМс-К 150х150-1,5ц УТ2,5
		200	651	4,41	H0122390744	ЛУКГ.200.150.651.1,5.2	ЛМс-К 200х150-1,5ц УТ2,5
		300	751	5,67	H0122390745	ЛУКГ.300.150.751.1,5.2	ЛМс-К 300х150-1,5ц УТ2,5
		400	851	7,14	H0122390746	ЛУКГ.400.150.851.1,5.2	ЛМс-К 400х150-1,5ц УТ2,5
		500	951	9,49	H0122390747	ЛУКГ.500.150.951.1,5.2	ЛМс-К 500х150-1,5ц УТ2,5
		600	1051	11,52	H0122390748	ЛУКГ.600.150.1051.1,5.2	ЛМс-К 600х150-1,5ц УТ2,5
	1	150	601	2,9	H0124390723	ЛУКГ.150.150.601.1.4	ЛМс-К 150х150-1,0 У2
		200	651	3,31	H0124390724	ЛУКГ.200.150.651.1.4	ЛМс-К 200х150-1,0 У2
		300	751	4,25	H0124390725	ЛУКГ.300.150.751.1.4	ЛМс-К 300х150-1,0 У2
		400	851	5,36	H0124390726	ЛУКГ.400.150.851.1.4	ЛМс-К 400х150-1,0 У2
		500	951	6,65	H0124390727	ЛУКГ.500.150.951.1.4	ЛМс-К 500х150-1,0У2
		600	1051	8,06	H0124390728	ЛУКГ.600.150.1051.1.4	ЛМс-К 600х150-1,0У2
	1,5	150	601	4,06	H0124390743	ЛУКГ.150.150.601.1,5.4	ЛМс-К 150х150-1,5 У2
		200	651	4,63	H0124390744	ЛУКГ.200.150.651.1,5.4	ЛМс-К 200х150-1,5 У2
		300	751	5,95	H0124390745	ЛУКГ.300.150.751.1,5.4	ЛМс-К 300х150-1,5 У2
		400	851	7,5	H0124390746	ЛУКГ.400.150.851.1,5.4	ЛМс-К 400х150-1,5 У2
		500	951	9,96	H0124390747	ЛУКГ.500.150.951.1,5.4	ЛМс-К 500х150-1,5У2
		600	1051	12,1	H0124390748	ЛУКГ.600.150.1051.1,5.4	ЛМс-К 600х150-1,5У2
	1	150	601	2,76	H0129390723	ЛУКГ.150.150.601.1.6	ЛМс-К 150х150-1,0 AISI 304
		200	651	3,15	H0129390724	ЛУКГ.200.150.651.1.6	ЛМс-К 200х150-1,0 AISI 304
		300	751	4,05	H0129390725	ЛУКГ.300.150.751.1.6	ЛМс-К 300х150-1,0 AISI 304
		400	851	5,1	H0129390726	ЛУКГ.400.150.851.1.6	ЛМс-К 400х150-1,0 AISI 304
		500	951	6,33	H0129390727	ЛУКГ.500.150.951.1.6	ЛМс-К 500х150-1,0 AISI 304
		600	1051	7,68	H0129390728	ЛУКГ.600.150.1051.1.6	ЛМс-К 600х150-1,0 AISI 304
	1,5	150	601	3,87	H0129390743	ЛУКГ.150.150.601.1,5.6	ЛМс-К 150х150-1,5 AISI 304
		200	651	4,41	H0129390744	ЛУКГ.200.150.651.1,5.6	ЛМс-К 200х150-1,5 AISI 304
		300	751	5,67	H0129390745	ЛУКГ.300.150.751.1,5.6	ЛМс-К 300х150-1,5 AISI 304
		400	851	7,14	H0129390746	ЛУКГ.400.150.851.1,5.6	ЛМс-К 400х150-1,5 AISI 304
		500	951	9,49	H0129390747	ЛУКГ.500.150.951.1,5.6	ЛМс-К 500х150-1,5 AISI 304
		600	1051	11,52	H0129390748	ЛУКГ.600.150.1051.1,5.6	ЛМс-К 600х150-1,5 AISI 304

Варианты исполнения:
- Горячее цинкование
- Сталь оцинкованная по методу Сендзимира
- Полимерно-порошковая окраска
- Нержавеющая сталь

Пример записи при заказе лотка монтажного крестообразного длиной 651 мм, высотой 150 мм, толщиной 1 мм, шириной 200 мм, нержавеющая сталь:
Лоток монтажный угловой крестообразный ЛУКГ.200.150.651.1.6 (артикул H0129390724)

Внимание! Лотки монтажные угловые изготавливаются толщиной стенки в диапазоне 0,7; 1; 1,2; 1,5; 2 мм

Лоток монтажный крестообразный ЛУКГ (ЛМс-К), борт 200 мм

Высота, H, мм	Толщина, S, мм	Ширина, B, мм	Длина, F, мм	Масса, кг	Артикул	Новое наименование	Старое наименование
200	1	200	653	4,66	H0121390824	ЛУКГ.200.200.653.1.1	ЛМс-К 200х200-1,0ц УТ1,5
		300	753	5,78	H0121390825	ЛУКГ.300.200.753.1.1	ЛМс-К 300х200-1,0ц УТ1,5
		400	853	7,09	H0121390826	ЛУКГ.400.200.853.1.1	ЛМс-К 400х200-1,0ц УТ1,5
		500	953	8,61	H0121390827	ЛУКГ.500.200.953.1.1	ЛМс-К 500х200-1,0ц УТ1,5
		600	1053	10,29	H0121390828	ЛУКГ.600.200.1053.1.1	ЛМс-К 600х200-1,0ц УТ1,5
	1,5	200	653	6,16	H0121390844	ЛУКГ.200.200.653.1,5.1	ЛМс-К 200х200-1,5ц УТ1,5
		300	753	7,64	H0121390845	ЛУКГ.300.200.753.1,5.1	ЛМс-К 300х200-1,5ц УТ1,5
		400	853	9,36	H0121390846	ЛУКГ.400.200.853.1,5.1	ЛМс-К 400х200-1,5ц УТ1,5
		500	953	12,08	H0121390847	ЛУКГ.500.200.953.1,5.1	ЛМс-К 500х200-1,5ц УТ1,5
		600	1053	14,43	H0121390848	ЛУКГ.600.200.1053.1,5.1	ЛМс-К 600х200-1,5ц УТ1,5
	1	200	651	3,74	H0122390824	ЛУКГ.200.200.651.1.2	ЛМс-К 200х200-1,0ц УТ2,5
		300	751	4,64	H0122390825	ЛУКГ.300.200.751.1.2	ЛМс-К 300х200-1,0ц УТ2,5
		400	851	5,69	H0122390826	ЛУКГ.400.200.851.1.2	ЛМс-К 400х200-1,0ц УТ2,5
		500	951	6,92	H0122390827	ЛУКГ.500.200.951.1.2	ЛМс-К 500х200-1,0ц УТ2,5
		600	1051	8,27	H0122390828	ЛУКГ.600.200.1051.1.2	ЛМс-К 600х200-1,0ц УТ2,5
	1,5	200	651	5,24	H0122390844	ЛУКГ.200.200.651.1,5.2	ЛМс-К 200х200-1,5ц УТ2,5
		300	751	6,50	H0122390845	ЛУКГ.300.200.751.1,5.2	ЛМс-К 300х200-1,5ц УТ2,5
		400	851	7,97	H0122390846	ЛУКГ.400.200.851.1,5.2	ЛМс-К 400х200-1,5ц УТ2,5
		500	951	10,38	H0122390847	ЛУКГ.500.200.951.1,5.2	ЛМс-К 500х200-1,5ц УТ2,5
		600	1051	12,41	H0122390848	ЛУКГ.600.200.1051.1,5.2	ЛМс-К 600х200-1,5ц УТ2,5
	1	200	651	3,93	H0124390824	ЛУКГ.200.200.651.1.4	ЛМс-К 200х200-1,0 У2
		300	751	4,87	H0124390825	ЛУКГ.300.200.751.1.4	ЛМс-К 300х200-1,0 У2
		400	851	5,97	H0124390826	ЛУКГ.400.200.851.1.4	ЛМс-К 400х200-1,0 У2
		500	951	7,27	H0124390827	ЛУКГ.500.200.951.1.4	ЛМс-К 500х200-1,0У2
		600	1051	8,68	H0124390828	ЛУКГ.600.200.1051.1.4	ЛМс-К 600х200-1,0У2
	1,5	200	651	5,5	H0124390844	ЛУКГ.200.200.651.1,5.4	ЛМс-К 200х200-1,5 У2
		300	751	6,83	H0124390845	ЛУКГ.300.200.751.1,5.4	ЛМс-К 300х200-1,5 У2
		400	851	8,37	H0124390846	ЛУКГ.400.200.851.1,5.4	ЛМс-К 400х200-1,5 У2
		500	951	10,9	H0124390847	ЛУКГ.500.200.951.1,5.4	ЛМс-К 500х200-1,5У2
		600	1051	13,03	H0124390848	ЛУКГ.600.200.1051.1,5.4	ЛМс-К 600х200-1,5У2
	1	200	651	3,74	H0129390824	ЛУКГ.200.200.651.1.6	ЛМс-К 200х200-1,0 AISI 304
		300	751	4,64	H0129390825	ЛУКГ.300.200.751.1.6	ЛМс-К 300х200-1,0 AISI 304
		400	851	5,69	H0129390826	ЛУКГ.400.200.851.1.6	ЛМс-К 400х200-1,0 AISI 304
		500	951	6,92	H0129390827	ЛУКГ.500.200.951.1.6	ЛМс-К 500х200-1,0 AISI 304
		600	1051	8,27	H0129390828	ЛУКГ.600.200.1051.1.6	ЛМс-К 600х200-1,0 AISI 304
	1,5	200	651	5,24	H0129390844	ЛУКГ.200.200.651.1,5.6	ЛМс-К 200х200-1,5 AISI 304
		300	751	6,5	H0129390845	ЛУКГ.300.200.751.1,5.6	ЛМс-К 300х200-1,5 AISI 304
		400	851	7,97	H0129390846	ЛУКГ.400.200.851.1,5.6	ЛМс-К 400х200-1,5 AISI 304
		500	951	10,38	H0129390847	ЛУКГ.500.200.951.1,5.6	ЛМс-К 500х200-1,5 AISI 304
		600	1051	12,41	H0129390848	ЛУКГ.600.200.1051.1,5.6	ЛМс-К 600х200-1,5 AISI 304

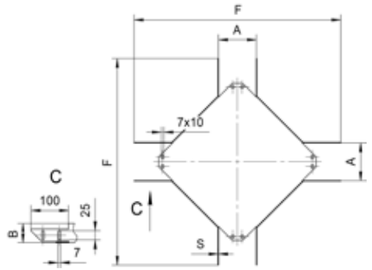

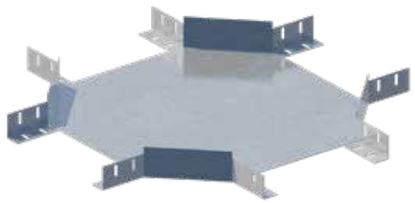

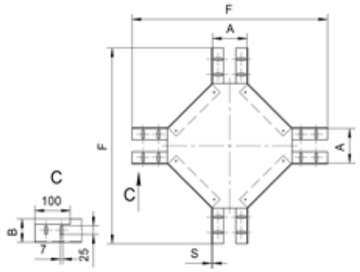

Варианты исполнения:

Горячее цинкование
Сталь оцинкованная по методу Сендзимира
Полимерно-порошковая окраска
Нержавеющая сталь

Пример записи при заказе лотка монтажного крестообразного длиной 851 мм, высотой 200 мм, толщиной 1,5 мм, шириной 400 мм, полимерно-порошковая окраска:
Лоток монтажный угловой крестообразный ЛУКГ.400.200.851.1,5.4 (артикул H0124390846)

Крышка лотка монтажного крестообразного ЛРК (ЛМсК-К)

Высота, H, мм	Толщина, S, мм	Длина, F, мм	Ширина, B, мм	Масса, кг	Артикул	Новое наименование	Старое наименование
10	1	303	50	0,65	H0121490121	ЛРК.50.15.303.1.1	ЛМсК-К 50-1,0ц УТ1,5
		353	100	0,95	H0121490122	ЛРК.100.15.353.1.1	ЛМсК-К 100-1,0ц УТ1,5
		403	150	1,30	H0121490123	ЛРК.150.15.403.1.1	ЛМсК-К 150-1,0ц УТ1,5
		453	200	1,70	H0121490124	ЛРК.200.15.453.1.1	ЛМсК-К 200-1,0ц УТ1,5
		553	300	2,62	H0121490125	ЛРК.300.15.553.1.1	ЛМсК-К 300-1,0ц УТ1,5
		653	400	3,73	H0121490126	ЛРК.400.15.653.1.1	ЛМсК-К 400-1,0ц УТ1,5
			500	5,33	H0121490127	ЛРК.500.15.653.1.1	ЛМсК-К 500-1,0ц УТ1,5
			600	6,90	H0121490128	ЛРК.600.15.653.1.1	ЛМсК-К 600-1,0ц УТ1,5
15	1,5	303	50	0,91	H0121490141	ЛРК.50.15.303.1,5.1	ЛМсК-К 50-1,5ц УТ1,5
		353	100	1,33	H0121490142	ЛРК.100.15.353.1,5.1	ЛМсК-К 100-1,5ц УТ1,5
		403	150	1,82	H0121490143	ЛРК.150.15.403.1,5.1	ЛМсК-К 150-1,5ц УТ1,5
		453	200	2,37	H0121490144	ЛРК.200.15.453.1,5.1	ЛМсК-К 200-1,5ц УТ1,5
		553	300	3,67	H0121490145	ЛРК.300.15.553.1,5.1	ЛМсК-К 300-1,5ц УТ1,5
		653	400	5,23	H0121490146	ЛРК.400.15.653.1,5.1	ЛМсК-К 400-1,5ц УТ1,5
			500	7,46	H0121490147	ЛРК.500.15.653.1,5.1	ЛМсК-К 500-1,5ц УТ1,5
			600	9,67	H0121490148	ЛРК.600.15.653.1,5.1	ЛМсК-К 600-1,5ц УТ1,5
10	1	303	50	0,53	H0122490121	ЛРК.50.10.303.1.2	ЛМсК-К 50-1,0ц УТ2,5
		353	100	0,77	H0122490122	ЛРК.100.10.353.1.2	ЛМсК-К 100-1,0ц УТ2,5
		403	150	1,08	H0122490123	ЛРК.150.10.403.1.2	ЛМсК-К 150-1,0ц УТ2,5
		453	200	1,41	H0122490124	ЛРК.200.10.453.1.2	ЛМсК-К 200-1,0ц УТ2,5
		553	300	2,20	H0122490125	ЛРК.300.10.553.1.2	ЛМсК-К 300-1,0ц УТ2,5
		653	400	3,14	H0122490126	ЛРК.400.10.653.1.2	ЛМсК-К 400-1,0ц УТ2,5
			500	4,28	H0122490127	ЛРК.500.15.653.1.2	ЛМсК-К 500-1,0ц УТ2,5
			600	5,54	H0122490128	ЛРК.600.15.653.1.2	ЛМсК-К 600-1,0ц УТ2,5
15	1,5	303	50	0,74	H0122490141	ЛРК.50.10.303.1,5.2	ЛМсК-К 50-1,5ц УТ2,5
		353	100	1,10	H0122490142	ЛРК.100.10.353.1,5.2	ЛМсК-К 100-1,5ц УТ2,5
		403	150	1,51	H0122490143	ЛРК.150.10.403.1,5.2	ЛМсК-К 150-1,5ц УТ2,5
		453	200	1,98	H0122490144	ЛРК.200.10.453.1,5.2	ЛМсК-К 200-1,5ц УТ2,5
		553	300	3,08	H0122490145	ЛРК.300.10.553.1,5.2	ЛМсК-К 300-1,5ц УТ2,5
		653	400	4,40	H0122490146	ЛРК.400.10.653.1,5.2	ЛМсК-К 400-1,5ц УТ2,5
			500	6,42	H0122490147	ЛРК.500.15.653.1,5.2	ЛМсК-К 500-1,5ц УТ2,5
			600	8,31	H0122490148	ЛРК.600.15.653.1,5.2	ЛМсК-К 600-1,5ц УТ2,5
10	1	303	50	0,56	H0124490121	ЛРК.50.15.303.1.4	ЛМсК-К 50-1,0 У2
		353	100	0,81	H0124490122	ЛРК.100.15.353.1.4	ЛМсК-К 100-1,0 У2
		403	150	1,13	H0124490123	ЛРК.150.10.403.1.4	ЛМсК-К 150-1,0 У2
		453	200	1,48	H0124490124	ЛРК.200.10.453.1.4	ЛМсК-К 200-1,0 У2
		553	300	2,31	H0124490125	ЛРК.300.10.553.1.4	ЛМсК-К 300-1,0 У2
		653	400	3,3	H0124490126	ЛРК.400.10.653.1.4	ЛМсК-К 400-1,0 У2
			500	4,49	H0124490127	ЛРК.500.10.653.1.4	ЛМсК-К 500-1,0 У2
			600	5,82	H0124490128	ЛРК.600.10.653.1.4	ЛМсК-К 600-1,0 У2
15	1,5	303	50	0,78	H0124490141	ЛРК.50.15.303.1,5.4	ЛМсК-К 50-1,5 У2
		353	100	1,16	H0124490142	ЛРК.100.15.353.1,5.4	ЛМсК-К 100-1,5 У2
		403	150	1,59	H0124490143	ЛРК.150.15.403.1,5.4	ЛМсК-К 150-1,5 У2
		453	200	2,08	H0124490144	ЛРК.200.15.453.1,5.4	ЛМсК-К 200-1,5 У2
		553	300	3,23	H0124490145	ЛРК.300.15.553.1,5.4	ЛМсК-К 300-1,5 У2
		653	400	4,62	H0124490146	ЛРК.400.15.653.1,5.4	ЛМсК-К 400-1,5 У2
			500	6,74	H0124490147	ЛРК.500.15.653.1,5.4	ЛМсК-К 500-1,5 У2
			600	8,73	H0124490148	ЛРК.600.15.653.1,5.4	ЛМсК-К 600-1,5 У2
10	1	303	50	0,53	H0129490121	ЛРК.50.10.303.1.6	ЛМсК-К 50-1,0 AISI 304
		353	100	0,77	H0129490122	ЛРК.100.15.353.1.6	ЛМсК-К 100-1,0 AISI 304
		403	150	1,08	H0129490123	ЛРК.150.10.403.1.6	ЛМсК-К 150-1,0 AISI 304
		453	200	1,41	H0129490124	ЛРК.200.10.453.1.6	ЛМсК-К 200-1,0 AISI 304
		553	300	2,2	H0129490125	ЛРК.300.10.553.1.6	ЛМсК-К 300-1,0 AISI 304
		653	400	3,14	H0129490126	ЛРК.400.10.653.1.6	ЛМсК-К 400-1,0 AISI 304
			500	4,28	H0129490127	ЛРК.500.10.653.1.6	ЛМсК-К 500-1,0 AISI 304
			600	5,54	H0129490128	ЛРК.600.10.653.1.6	ЛМсК-К 600-1,0 AISI 304
15	1,5	303	50	0,74	H0129490141	ЛРК.50.15.303.1,5.6	ЛМсК-К 50-1,5 AISI 304
		353	100	1,1	H0129490142	ЛРК.100.15.353.1,5.6	ЛМсК-К 100-1,5 AISI 304
		403	150	1,51	H0129490143	ЛРК.150.15.403.1,5.6	ЛМсК-К 150-1,5 AISI 304
		453	200	1,98	H0129490144	ЛРК.200.15.453.1,5.6	ЛМсК-К 200-1,5 AISI 304
		553	300	3,08	H0129490145	ЛРК.300.15.553.1,5.6	ЛМсК-К 300-1,5 AISI 304
		653	400	4,4	H0129490146	ЛРК.400.15.653.1,5.6	ЛМсК-К 400-1,5 AISI 304
			500	6,42	H0129490147	ЛРК.500.15.653.1,5.6	ЛМсК-К 500-1,5 AISI 304
			600	8,31	H0129490148	ЛРК.600.15.653.1,5.6	ЛМсК-К 600-1,5 AISI 304

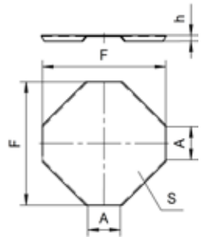

Варианты исполнения:

Горячее цинкование
Сталь оцинкованная по методу Сендзимира
Полимерно-порошковая окраска
Нержавеющая сталь

Пример записи при заказе крышки лотка монтажного крестообразного длиной 653 мм, высотой 15 мм, толщиной 1,5 мм, шириной 600 мм, нержавеющая сталь:
Крышка лотка монтажного углового крестообразного ЛРК.600.15.653.1,5.6 (артикул H0129490148)

Внимание! Лотки монтажные угловые изготавливаются толщиной стенки в диапазоне 0,7; 1; 1,2; 1,5; 2 мм

Аксессуар лотка монтажного: соединитель переходный левый ЛАСЛ (ЛМс-СПЛ)

Длина, L, мм	Высота, H, мм	Толщина, S, мм	Ширина, B, мм	Масса, кг	Артикул	Новое наименование	Старое наименование
200	50	1	50	0,13	H0121540321	ЛАСЛ.50.50.200.1.1	ЛМс-СПЛ 50х50-1,0ц УТ1,5
			100	0,16	H0121540322	ЛАСЛ.100.50.200.1.1	ЛМс-СПЛ 100х50-1,0ц УТ1,5
		1,2	50	0,16	H0121540331	ЛАСЛ.50.50.200.1,2.1	ЛМс-СПЛ 50х50-1,2ц УТ1,5
			100	0,19	H0121540332	ЛАСЛ.100.50.200.1,2.1	ЛМс-СПЛ 100х50-1,2ц УТ1,5
		1,5	50	0,18	H0121540341	ЛАСЛ.50.50.200.1,5.1	ЛМс-СПЛ 50х50-1,5ц УТ1,5
			100	0,23	H0121540342	ЛАСЛ.100.50.200.1,5.1	ЛМс-СПЛ 100х50-1,5ц УТ1,5
		2	50	0,30	H0121540351	ЛАСЛ.50.50.200.2.1	ЛМс-СПЛ 50х50-2,0ц УТ1,5
			100	0,38	H0121540352	ЛАСЛ.100.50.200.2.1	ЛМс-СПЛ 100х50-2,0ц УТ1,5
		0,7	50	0,08	H0122540311	ЛАСЛ.50.50.200.0,7.2	ЛМс-СПЛ 50х50-0,7ц УТ2,5
			100	0,10	H0122540312	ЛАСЛ.100.50.200.0,7.2	ЛМс-СПЛ 100х50-0,7ц УТ2,5
		1	50	0,11	H0122540321	ЛАСЛ.50.50.200.1.2	ЛМс-СПЛ 50х50-1,0ц УТ2,5
			100	0,14	H0122540322	ЛАСЛ.100.50.200.1.2	ЛМс-СПЛ 100х50-1,0ц УТ2,5
		1,2	50	0,13	H0122540331	ЛАСЛ.50.50.200.1,2.2	ЛМс-СПЛ 50х50-1,2ц УТ2,5
			100	0,16	H0122540332	ЛАСЛ.100.50.200.1,2.2	ЛМс-СПЛ 100х50-1,2ц УТ2,5
		1,5	50	0,16	H0122540341	ЛАСЛ.50.50.200.1,5.2	ЛМс-СПЛ 50х50-1,5ц УТ2,5
			100	0,19	H0122540342	ЛАСЛ.100.50.200.1,5.2	ЛМс-СПЛ 100х50-1,5ц УТ2,5
		0,7	50	0,08	H0124540311	ЛАСЛ.50.50.200.0,7.4	ЛМс-СПЛ 50х50-0,7 У2
			100	0,11	H0124540312	ЛАСЛ.100.50.200.0,7.4	ЛМс-СПЛ 100х50-0,7 У2
		1	50	0,12	H0124540321	ЛАСЛ.50.50.200.1.4	ЛМс-СПЛ 50х50-1,0 У2
			100	0,15	H0124540322	ЛАСЛ.100.50.200.1.4	ЛМс-СПЛ 100х50-1,0 У2
		1,2	50	0,14	H0124540331	ЛАСЛ.50.50.200.1,2.4	ЛМс-СПЛ 50х50-1,2 У2
			100	0,17	H0124540332	ЛАСЛ.100.50.200.1,2.4	ЛМс-СПЛ 100х50-1,2 У2
		1,5	50	0,17	H0124540341	ЛАСЛ.50.50.200.1,5.4	ЛМс-СПЛ 50х50-1,5 У2
			100	0,2	H0124540342	ЛАСЛ.100.50.200.1,5.4	ЛМс-СПЛ 100х50-1,5 У2
		0,8	50	0,09	H0129540381	ЛАСЛ.50.50.200.0,8.6	ЛМс-СПЛ 50х50-0,8 AISI 304
			100	0,11	H0129540382	ЛАСЛ.100.50.200.0,8.6	ЛМс-СПЛ 100х50-0,8 AISI 304
		1	50	0,11	H0129540321	ЛАСЛ.50.50.200.1.6	ЛМс-СПЛ 50х50-1,0 AISI 304
			100	0,14	H0129540322	ЛАСЛ.100.50.200.1.6	ЛМс-СПЛ 100х50-1,0 AISI 304
		1,2	50	0,13	H0129540331	ЛАСЛ.50.50.200.1,2.6	ЛМс-СПЛ 50х50-1,2 AISI 304
			100	0,16	H0129540332	ЛАСЛ.100.50.200.1,2.6	ЛМс-СПЛ 100х50-1,2 AISI 304
		1,5	50	0,16	H0129540341	ЛАСЛ.50.50.200.1,5.6	ЛМс-СПЛ 50х50-1,5 AISI 304
			100	0,19	H0129540342	ЛАСЛ.100.50.200.1,5.6	ЛМс-СПЛ 100х50-1,5 AISI 304
	65/80	1	50	0,17	H0121540421	ЛАСЛ.50.65/80.200.1.1	ЛМс-СПЛ 50х65(80)-1,0ц УТ1,5
			100	0,20	H0121540422	ЛАСЛ.100.65/80.200.1.1	ЛМс-СПЛ 100х65(80)-1,0ц УТ1,5
		1,2	50	0,20	H0121540431	ЛАСЛ.50.65/80.200.1,2.1	ЛМс-СПЛ 50х65(80)-1,2ц УТ1,5
			100	0,24	H0121540432	ЛАСЛ.100.65/80.200.1,2.1	ЛМс-СПЛ 100х65(80)-1,2ц УТ1,5
		1,5	50	0,23	H0121540441	ЛАСЛ.50.65/80.200.1,5.1	ЛМс-СПЛ 50х65(80)-1,5ц УТ1,5
			100	0,28	H0121540442	ЛАСЛ.100.65/80.200.1,5.1	ЛМс-СПЛ 100х65(80)-1,5ц УТ1,5
		2	50	0,38	H0121540451	ЛАСЛ.50.65/80.200.2.1	ЛМс-СПЛ 50х65(80)-2,0ц УТ1,5
			100	0,47	H0121540452	ЛАСЛ.100.65/80.200.2.1	ЛМс-СПЛ 100х65(80)-2,0ц УТ1,5
		0,7	50	0,10	H0122540411	ЛАСЛ.50.65/80.200.0,7.2	ЛМс-СПЛ 50х65(80)-0,7ц УТ2,5
			100	0,12	H0122540412	ЛАСЛ.100.65/80.200.0,7.2	ЛМс-СПЛ 100х65(80)-0,7ц УТ2,5
		1	50	0,14	H0122540421	ЛАСЛ.50.65/80.200.1.2	ЛМс-СПЛ 50х65(80)-1,0ц УТ2,5
			100	0,17	H0122540422	ЛАСЛ.100.65/80.200.1.2	ЛМс-СПЛ 100х65(80)-1,0ц УТ2,5
		1,2	50	0,17	H0122540431	ЛАСЛ.50.65/80.200.1,2.2	ЛМс-СПЛ 50х65(80)-1,2ц УТ2,5
			100	0,21	H0122540432	ЛАСЛ.100.65/80.200.1,2.2	ЛМс-СПЛ 100х65(80)-1,2ц УТ2,5
		1,5	50	0,20	H0122540441	ЛАСЛ.50.65/80.200.1,5.2	ЛМс-СПЛ 50х65(80)-1,5ц УТ2,5
			100	0,24	H0122540442	ЛАСЛ.100.65/80.200.1,5.2	ЛМс-СПЛ 100х65(80)-1,5ц УТ2,5
		0,7	50	0,11	H0124540411	ЛАСЛ.50.65/80.200.0,7.4	ЛМс-СПЛ 50х65(80)-0,7 У2
			100	0,13	H0124540412	ЛАСЛ.100.65/80.200.0,7.4	ЛМс-СПЛ 100х65(80)-0,7 У2
		1	50	0,15	H0124540421	ЛАСЛ.50.65/80.200.1.4	ЛМс-СПЛ 50х65(80)-1,0 У2
			100	0,18	H0124540422	ЛАСЛ.100.65/80.200.1.4	ЛМс-СПЛ 100х65(80)-1,0 У2
		1,2	50	0,18	H0124540431	ЛАСЛ.50.65/80.200.1,2.4	ЛМс-СПЛ 50х65(80)-1,2 У2
			100	0,22	H0124540432	ЛАСЛ.100.65/80.200.1,2.4	ЛМс-СПЛ 100х65(80)-1,2 У2
		1,5	50	0,21	H0124540441	ЛАСЛ.50.65/80.200.1,5.4	ЛМс-СПЛ 50х65(80)-1,5 У2
			100	0,25	H0124540442	ЛАСЛ.100.65/80.200.1,5.4	ЛМс-СПЛ 100х65(80)-1,5 У2
		0,8	50	0,11	H0129540481	ЛАСЛ.50.65/80.200.0,8.6	ЛМс-СПЛ 50х65(80)-0,8 AISI 304
			100	0,14	H0129540482	ЛАСЛ.100.65/80.200.0,8.6	ЛМс-СПЛ 100х65(80)-0,8 AISI 304
		1	50	0,14	H0129540421	ЛАСЛ.50.65/80.200.1.6	ЛМс-СПЛ 50х65(80)-1,0 AISI 304
			100	0,17	H0129540422	ЛАСЛ.100.65/80.200.1.6	ЛМс-СПЛ 100х65(80)-1,0 AISI 304
		1,2	50	0,17	H0129540431	ЛАСЛ.50.65/80.200.1,2.6	ЛМс-СПЛ 50х65(80)-1,2 AISI 304
			100	0,21	H0129540432	ЛАСЛ.100.65/80.200.1,2.6	ЛМс-СПЛ 100х65(80)-1,2 AISI 304
		1,5	50	0,2	H0129540441	ЛАСЛ.50.65/80.200.1,5.6	ЛМс-СПЛ 50х65(80)-1,5 AISI 304
			100	0,24	H0129540442	ЛАСЛ.100.65/80.200.1,5.6	ЛМс-СПЛ 100х65(80)-1,5 AISI 304
	100	1	50	0,24	H0121540621	ЛАСЛ.50.100.200.1.1	ЛМс-СПЛ 50х100-1,0ц УТ1,5
			100	0,30	H0121540622	ЛАСЛ.100.100.200.1.1	ЛМс-СПЛ 100х100-1,0ц УТ1,5
		1,2	50	0,29	H0121540631	ЛАСЛ.50.100.200.1,2.1	ЛМс-СПЛ 50х100-1,2ц УТ1,5
			100	0,36	H0121540632	ЛАСЛ.100.100.200.1,2.1	ЛМс-СПЛ 100х100-1,2ц УТ1,5
		1,5	50	0,34	H0121540641	ЛАСЛ.50.100.200.1,5.1	ЛМс-СПЛ 50х100-1,5ц УТ1,5
			100	0,42	H0121540642	ЛАСЛ.100.100.200.1,5.1	ЛМс-СПЛ 100х100-1,5ц УТ1,5
		2	50	0,57	H0121540651	ЛАСЛ.50.100.200.2.1	ЛМс-СПЛ 50х100-2,0ц УТ1,5
			100	0,70	H0121540652	ЛАСЛ.100.100.200.2.1	ЛМс-СПЛ 100х100-2,0ц УТ1,5
		0,7	50	0,15	H0122540611	ЛАСЛ.50.100.200.0,7.2	ЛМс-СПЛ 50х100-0,7ц УТ2,5
			100	0,18	H0122540612	ЛАСЛ.100.100.200.0,7.2	ЛМс-СПЛ 100х100-0,7ц УТ2,5
		1	50	0,21	H0122540621	ЛАСЛ.50.100.200.1.2	ЛМс-СПЛ 50х100-1,0ц УТ2,5
			100	0,26	H0122540622	ЛАСЛ.100.100.200.1.2	ЛМс-СПЛ 100х100-1,0ц УТ2,5
		1,2	50	0,25	H0122540631	ЛАСЛ.50.100.200.1,2.2	ЛМс-СПЛ 50х100-1,2ц УТ2,5
			100	0,31	H0122540632	ЛАСЛ.100.100.200.1,2.2	ЛМс-СПЛ 100х100-1,2ц УТ2,5
		1,5	50	0,29	H0122540641	ЛАСЛ.50.100.200.1,5.2	ЛМс-СПЛ 50х100-1,5ц УТ2,5
			100	0,36	H0122540642	ЛАСЛ.100.100.200.1,5.2	ЛМс-СПЛ 100х100-1,5ц УТ2,5

Под заказ возможно изготовление нестандартных лотков с другими типоразмерами, толщинами, длиной и типом покрытия

Аксессуар лотка монтажного: соединитель переходный левый ЛАСЛ (ЛМс-СПЛ)

Длина, L, мм	Высота, H, мм	Толщина, S, мм	Ширина, B, мм	Масса, кг	Артикул	Новое наименование	Старое наименование
200	1000	0,7	50	0,16	H0124540611	ЛАСЛ.50.100.200.0,7.4	ЛМс-СПЛ 50х100-0,7 У2
			100	0,19	H0124540612	ЛАСЛ.100.100.200.0,7.4	ЛМс-СПЛ 100х100-0,7 У2
		1	50	0,22	H0124540621	ЛАСЛ.50.100.200.1.4	ЛМс-СПЛ 50х100-1,0 У2
			100	0,27	H0124540622	ЛАСЛ.100.100.200.1.4	ЛМс-СПЛ 100х100-1,0 У2
		1,2	50	0,26	H0124540631	ЛАСЛ.50.100.200.1,2.4	ЛМс-СПЛ 50х100-1,2 У2
			100	0,33	H0124540632	ЛАСЛ.100.100.200.1,2.4	ЛМс-СПЛ 100х100-1,2 У2
		1,5	50	0,3	H0124540641	ЛАСЛ.50.100.200.1,5.4	ЛМс-СПЛ 50х100-1,5 У2
			100	0,38	H0124540642	ЛАСЛ.100.100.200.1,5.4	ЛМс-СПЛ 100х100-1,5 У2
		0,8	50	0,17	H0129540681	ЛАСЛ.50.100.200.0,8.6	ЛМс-СПЛ 50х100-0,8 AISI 304
			100	0,21	H0129540682	ЛАСЛ.100.100.200.0,8.6	ЛМс-СПЛ 100х100-0,8 AISI 304
		1	50	0,21	H0129540621	ЛАСЛ.50.100.200.1.6	ЛМс-СПЛ 50х100-1,0 AISI 304
			100	0,26	H0129540622	ЛАСЛ.100.100.200.1.6	ЛМс-СПЛ 100х100-1,0 AISI 304
		1,2	50	0,25	H0129540631	ЛАСЛ.50.100.200.1,2.6	ЛМс-СПЛ 50х100-1,2 AISI 304
			100	0,31	H0129540632	ЛАСЛ.100.100.200.1,2.6	ЛМс-СПЛ 100х100-1,2 AISI 304
		1,5	50	0,29	H0129540641	ЛАСЛ.50.100.200.1,5.6	ЛМс-СПЛ 50х100-1,5 AISI 304
			100	0,36	H0129540642	ЛАСЛ.100.100.200.1,5.6	ЛМс-СПЛ 100х100-1,5 AISI 304

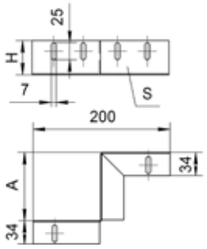

Аксессуар лотка монтажного: соединитель переходной правый ЛАСП (ЛМс-СПП)

Длина, L, мм	Высота, H, мм	Толщина, S, мм	Ширина, B, мм	Масса, кг	Артикул	Новое наименование	Старое наименование
200	50	1	50	0,13	H0121550321	ЛАСП.50.50.200.1.1	ЛМс-СПП 50х50-1,0ц УТ1,5
			100	0,16	H0121550322	ЛАСП.100.50.200.1.1	ЛМс-СПП 100х50-1,0ц УТ1,5
		1,2	50	0,16	H0121550331	ЛАСП.50.50.200.1,2.1	ЛМс-СПП 50х50-1,2ц УТ1,5
			100	0,19	H0121550332	ЛАСП.100.50.200.1,2.1	ЛМс-СПП 100х50-1,2ц УТ1,5
		1,5	50	0,18	H0121550341	ЛАСП.50.50.200.1,5.1	ЛМс-СПП 50х50-1,5ц УТ1,5
			100	0,23	H0121550342	ЛАСП.100.50.200.1,5.1	ЛМс-СПП 100х50-1,5ц УТ1,5
		2	50	0,30	H0121550351	ЛАСП.50.50.200.2.1	ЛМс-СПП 50х50-2,0ц УТ1,5
			100	0,38	H0121550352	ЛАСП.100.50.200.2.1	ЛМс-СПП 100х50-2,0ц УТ1,5
		0,7	50	0,08	H0122550311	ЛАСП.50.50.200.0,7.2	ЛМс-СПП 50х50-0,7ц УТ2,5
			100	0,10	H0122550312	ЛАСП.100.50.200.0,7.2	ЛМс-СПП 100х50-0,7ц УТ2,5
		1	50	0,11	H0122550321	ЛАСП.50.50.200.1.2	ЛМс-СПП 50х50-1,0ц УТ2,5
			100	0,14	H0122550322	ЛАСП.100.50.200.1.2	ЛМс-СПП 100х50-1,0ц УТ2,5
		1,2	50	0,13	H0122550331	ЛАСП.50.50.200.1,2.2	ЛМс-СПП 50х50-1,2ц УТ2,5
			100	0,16	H0122550332	ЛАСП.100.50.200.1,2.2	ЛМс-СПП 100х50-1,2ц УТ2,5
		1,5	50	0,16	H0122550341	ЛАСП.50.50.200.1,5.2	ЛМс-СПП 50х50-1,5ц УТ2,5
			100	0,19	H0122550342	ЛАСП.100.50.200.1,5.2	ЛМс-СПП 100х50-1,5ц УТ2,5
		0,7	50	0,08	H0124550311	ЛАСП.50.50.200.0,7.4	ЛМс-СПП 50х50-0,7 У2
			100	0,11	H0124550312	ЛАСП.100.50.200.0,7.4	ЛМс-СПП 100х50-0,7 У2
		1	50	0,12	H0124550321	ЛАСП.50.50.200.1.4	ЛМс-СПП 50х50-1,0 У2
			100	0,15	H0124550322	ЛАСП.100.50.200.1.4	ЛМс-СПП 100х50-1,0 У2
		1,2	50	0,14	H0124550331	ЛАСП.50.50.200.1,2.4	ЛМс-СПП 50х50-1,2 У2
			100	0,17	H0124550332	ЛАСП.100.50.200.1,2.4	ЛМс-СПП 100х50-1,2 У2
		1,5	50	0,17	H0124550341	ЛАСП.50.50.200.1,5.4	ЛМс-СПП 50х50-1,5 У2
			100	0,2	H0124550342	ЛАСП.100.50.200.1,5.4	ЛМс-СПП 100х50-1,5 У2
		0,8	50	0,09	H0129550381	ЛАСП.50.50.200.0,8.6	ЛМс-СПП 50х50-0,8 AISI 304
			100	0,11	H0129550382	ЛАСП.100.50.200.0,8.6	ЛМс-СПП 100х50-0,8 AISI 304
		1	50	0,11	H0129550321	ЛАСП.50.50.200.1.6	ЛМс-СПП 50х50-1,0 AISI 304
			100	0,14	H0129550322	ЛАСП.100.50.200.1.6	ЛМс-СПП 100х50-1,0 AISI 304
		1,2	50	0,13	H0129550331	ЛАСП.50.50.200.1,2.6	ЛМс-СПП 50х50-1,2 AISI 304
			100	0,16	H0129550332	ЛАСП.100.50.200.1,2.6	ЛМс-СПП 100х50-1,2 AISI 304
		1,5	50	0,16	H0129550341	ЛАСП.50.50.200.1,5.6	ЛМс-СПП 50х50-1,5 AISI 304
			100	0,19	H0129550342	ЛАСП.100.50.200.1,5.6	ЛМс-СПП 100х50-1,5 AISI 304
	65/80	1	50	0,17	H0121550421	ЛАСП.50.65/80.200.1.1	ЛМс-СПП 50х65(80)-1,0ц УТ1,5
			100	0,20	H0121550422	ЛАСП.100.65/80.200.1.1	ЛМс-СПП 100х65(80)-1,0ц УТ1,5
		1,2	50	0,20	H0121550431	ЛАСП.50.65/80.200.1,2.1	ЛМс-СПП 50х65(80)-1,2ц УТ1,5
			100	0,24	H0121550432	ЛАСП.100.65/80.200.1,2.1	ЛМс-СПП 100х65(80)-1,2ц УТ1,5
		1,5	50	0,23	H0121550441	ЛАСП.50.65/80.200.1,5.1	ЛМс-СПП 50х65(80)-1,5ц УТ1,5
			100	0,28	H0121550442	ЛАСП.100.65/80.200.1,5.1	ЛМс-СПП 100х65(80)-1,5ц УТ1,5
		2	50	0,38	H0121550451	ЛАСП.50.65/80.200.2.1	ЛМс-СПП 50х65(80)-2,0ц УТ1,5
			100	0,47	H0121550452	ЛАСП.100.65/80.200.2.1	ЛМс-СПП 100х65(80)-2,0ц УТ1,5

Варианты исполнения:
Горячее цинкование
Сталь оцинкованная по методу Сендзимира
Полимерно-порошковая окраска
Нержавеющая сталь

Пример записи при заказе соединителя переходного правого линой 200 мм, высотой 50 мм, толщиной 1,5 мм, шириной 100 мм, полимерно-порошковая окраска:
Соединитель переходный правый ЛАСП.100.50.200.1,5.4 (артикул H0124550342)

Аксессуар лотка монтажного: соединитель переходный правый ЛАСП (ЛМс-СПП)

Длина, L, мм	Высота, H, мм	Толщина, S, мм	Ширина, B, мм	Масса, кг	Артикул	Новое наименование	Старое наименование
200	65/80	0,7	50	0,10	H0122550411	ЛАСП.50.65/80.200.0,7.2	ЛМс-СПП 50х65(80)-0,7ц УТ2,5
			100	0,12	H0122550412	ЛАСП.100.65/80.200.0,7.2	ЛМс-СПП 100х65(80)-0,7ц УТ2,5
		1	50	0,14	H0122550421	ЛАСП.50.65/80.200.1.2	ЛМс-СПП 50х65(80)-1,0ц УТ2,5
			100	0,17	H0122550422	ЛАСП.100.65/80.200.1.2	ЛМс-СПП 100х65(80)-1,0ц УТ2,5
		1,2	50	0,17	H0122550431	ЛАСП.50.65/80.200.1,2.2	ЛМс-СПП 50х65(80)-1,2ц УТ2,5
			100	0,21	H0122550432	ЛАСП.100.65/80.200.1,2.2	ЛМс-СПП 100х65(80)-1,2ц УТ2,5
		1,5	50	0,20	H0122550441	ЛАСП.50.65/80.200.1,5.2	ЛМс-СПП 50х65(80)-1,5ц УТ2,5
			100	0,24	H0122550442	ЛАСП.100.65/80.200.1,5.2	ЛМс-СПП 100х65(80)-1,5ц УТ2,5
		0,7	50	0,11	H0124550411	ЛАСП.50.65/80.200.0,7.4	ЛМс-СПП 50х65(80)-0,7 У2
			100	0,13	H0124550412	ЛАСП.100.65/80.200.0,7.4	ЛМс-СПП 100х65(80)-0,7 У2
		1	50	0,15	H0124550421	ЛАСП.50.65/80.200.1.4	ЛМс-СПП 50х65(80)-1,0 У2
			100	0,18	H0124550422	ЛАСП.100.65/80.200.1.4	ЛМс-СПП 100х65(80)-1,0 У2
		1,2	50	0,18	H0124550431	ЛАСП.50.65/80.200.1,2.4	ЛМс-СПП 50х65(80)-1,2 У2
			100	0,22	H0124550432	ЛАСП.100.65/80.200.1,2.4	ЛМс-СПП 100х65(80)-1,2 У2
		1,5	50	0,21	H0124550441	ЛАСП.50.65/80.200.1,5.4	ЛМс-СПП 50х65(80)-1,5 У2
			100	0,25	H0124550442	ЛАСП.100.65/80.200.1,5.4	ЛМс-СПП 100х65(80)-1,5 У2
		0,8	50	0,11	H0129550481	ЛАСП.50.65/80.200.0,8.6	ЛМс-СПП 50х65(80)-0,8 AISI 304
			100	0,14	H0129550482	ЛАСП.100.65/80.200.0,8.6	ЛМс-СПП 100х65(80)-0,8 AISI 304
		1	50	0,14	H0129550421	ЛАСП.50.65/80.200.1.6	ЛМс-СПП 50х65(80)-1,0 AISI 304
			100	0,17	H0129550422	ЛАСП.100.65/80.200.1.6	ЛМс-СПП 100х65(80)-1,0 AISI 304
		1,2	50	0,17	H0129550431	ЛАСП.50.65/80.200.1,2.6	ЛМс-СПП 50х65(80)-1,2 AISI 304
			100	0,21	H0129550432	ЛАСП.100.65/80.200.1,2.6	ЛМс-СПП 100х65(80)-1,2 AISI 304
		1,5	50	0,2	H0129550441	ЛАСП.50.65/80.200.1,5.6	ЛМс-СПП 50х65(80)-1,5 AISI 304
			100	0,24	H0129550442	ЛАСП.100.65/80.200.1,5.6	ЛМс-СПП 100х65(80)-1,5 AISI 304
	100	1	50	0,24	H0121550621	ЛАСП.50.100.200.1.1	ЛМс-СПП 50х100-1,0ц УТ1,5
			100	0,30	H0121550622	ЛАСП.100.100.200.1.1	ЛМс-СПП 100х100-1,0ц УТ1,5
		1,2	50	0,29	H0121550631	ЛАСП.50.100.200.1,2.1	ЛМс-СПП 50х100-1,2ц УТ1,5
			100	0,36	H0121550632	ЛАСП.100.100.200.1,2.1	ЛМс-СПП 100х100-1,2ц УТ1,5
		1,5	50	0,34	H0121550641	ЛАСП.50.100.200.1,5.1	ЛМс-СПП 50х100-1,5ц УТ1,5
			100	0,42	H0121550642	ЛАСП.100.100.200.1,5.1	ЛМс-СПП 100х100-1,5ц УТ1,5
		2	50	0,57	H0121550651	ЛАСП.50.100.200.2.1	ЛМс-СПП 50х100-2,0ц УТ1,5
			100	0,70	H0121550652	ЛАСП.100.100.200.2.1	ЛМс-СПП 100х100-2,0ц УТ1,5
		0,7	50	0,15	H0122550611	ЛАСП.50.100.200.0,7.2	ЛМс-СПП 50х100-0,7ц УТ2,5
			100	0,18	H0122550612	ЛАСП.100.100.200.0,7.2	ЛМс-СПП 100х100-0,7ц УТ2,5
		1	50	0,21	H0122550621	ЛАСП.50.100.200.1.2	ЛМс-СПП 50х100-1,0ц УТ2,5
			100	0,26	H0122550622	ЛАСП.100.100.200.1.2	ЛМс-СПП 100х100-1,0ц УТ2,5
		1,2	50	0,25	H0122550631	ЛАСП.50.100.200.1,2.2	ЛМс-СПП 50х100-1,2ц УТ2,5
			100	0,31	H0122550632	ЛАСП.100.100.200.1,2.2	ЛМс-СПП 100х100-1,2ц УТ2,5
		1,5	50	0,29	H0122550641	ЛАСП.50.100.200.1,5.2	ЛМс-СПП 50х100-1,5ц УТ2,5
			100	0,36	H0122550642	ЛАСП.100.100.200.1,5.2	ЛМс-СПП 100х100-1,5ц УТ2,5
		0,7	50	0,16	H0124550611	ЛАСП.50.100.200.0,7.4	ЛМс-СПП 50х100-0,7 У2
			100	0,19	H0124550612	ЛАСП.100.100.200.0,7.4	ЛМс-СПП 100х100-0,7 У2
		1	50	0,22	H0124550621	ЛАСП.50.100.200.1.4	ЛМс-СПП 50х100-1,0 У2
			100	0,27	H0124550622	ЛАСП.100.100.200.1.4	ЛМс-СПП 100х100-1,0 У2
		1,2	50	0,26	H0124550631	ЛАСП.50.100.200.1,2.4	ЛМс-СПП 50х100-1,2 У2
			100	0,33	H0124550632	ЛАСП.100.100.200.1,2.4	ЛМс-СПП 100х100-1,2 У2
		1,5	50	0,3	H0124550641	ЛАСП.50.100.200.1,5.4	ЛМс-СПП 50х100-1,5 У2
			100	0,38	H0124550642	ЛАСП.100.100.200.1,5.4	ЛМс-СПП 100х100-1,5 У2
		0,8	50	0,17	H0129550681	ЛАСП.50.100.200.0,8.6	ЛМс-СПП 50х100-0,8 AISI 304
			100	0,21	H0129550682	ЛАСП.100.100.200.0,8.6	ЛМс-СПП 100х100-0,8 AISI 304
		1	50	0,21	H0129550621	ЛАСП.50.100.200.1.6	ЛМс-СПП 50х100-1,0 AISI 304
			100	0,26	H0129550622	ЛАСП.100.100.200.1.6	ЛМс-СПП 100х100-1,0 AISI 304
		1,2	50	0,25	H0129550631	ЛАСП.50.100.200.1,2.6	ЛМс-СПП 50х100-1,2 AISI 304
			100	0,31	H0129550632	ЛАСП.100.100.200.1,2.6	ЛМс-СПП 100х100-1,2 AISI 304
		1,5	50	0,29	H0129550641	ЛАСП.50.100.200.1,5.6	ЛМс-СПП 50х100-1,5 AISI 304
			100	0,36	H0129550642	ЛАСП.100.100.200.1,5.6	ЛМс-СПП 100х100-1,5 AISI 304

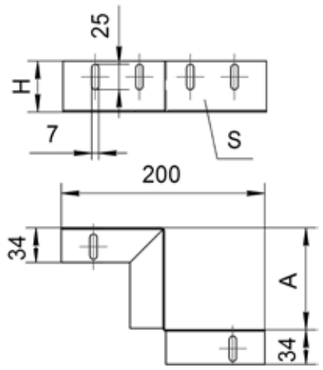

Варианты исполнения:

- Горячее цинкование
- Сталь оцинкованная по методу Сендзимира
- Полимерно-порошковая окраска
- Нержавеющая сталь

Пример записи при заказе соединителя переходного правого длиной 200 мм, высотой 100 мм, толщиной 1,5 мм, шириной 100 мм, нержавеющая сталь:
Соединитель переходный правый ЛАСП.100.100.200.1,5.6 (артикул H0129550642)

Аксессуар лотка монтажного: соединитель лотковый ЛАСМ (ЛМс-СЛ)

Длина, L, мм	Ширина, B, мм	Высота, H, мм	Толщина, S, мм	Масса, кг	Артикул	Новое наименование	Старое наименование
200	26	50	1	0,12	H0121510320	ЛАСМ.26.50.200.1.1	ЛМс-СЛ 50-1,0ц УТ1,5
			1,2	0,14	H0121510330	ЛАСМ.26.50.200.1,2.1	ЛМс-СЛ 50-1,2ц УТ1,5
			1,5	0,16	H0121510340	ЛАСМ.26.50.200.1,5.1	ЛМс-СЛ 50-1,5ц УТ1,5
			2	0,20	H0121510350	ЛАСМ.26.50.200.2.1	ЛМс-СЛ 50-2,0ц УТ1,5
			0,7	0,07	H0122510310	ЛАСМ.26.50.200.0,7.2	ЛМс-СЛ 50-0,7ц УТ2,5
			1	0,10	H0122510320	ЛАСМ.26.50.200.1.2	ЛМс-СЛ 50-1,0ц УТ2,5
			1,2	0,11	H0122510330	ЛАСМ.26.50.200.1,2.2	ЛМс-СЛ 50-1,2ц УТ2,5
			1,5	0,13	H0122510340	ЛАСМ.26.50.200.1,5.2	ЛМс-СЛ 50-1,5ц УТ2,5
			2	0,20	H0122510350	ЛАСМ.26.50.200.2.2	ЛМс-СЛ 50-2,0ц УТ2,5
			0,7	0,07	H0124510310	ЛАСМ.26.50.200.0,7.4	ЛМс-СЛ 50-0,7 У2
			1	0,11	H0124510320	ЛАСМ.26.50.200.1.4	ЛМс-СЛ 50-1,0 У2
			1,2	0,12	H0124510330	ЛАСМ.26.50.200.1,2.4	ЛМс-СЛ 50-1,2 У2
			1,5	0,14	H0124510340	ЛАСМ.26.50.200.1,5.4	ЛМс-СЛ 50-1,5 У2
			0,8	0,08	H0129510380	ЛАСМ.26.50.200.0,8.6	ЛМс-СЛ 50-0,8 AISI 304
			1	0,10	H0129510320	ЛАСМ.26.50.200.1.6	ЛМс-СЛ 50-1,0 AISI 304
			1,2	0,11	H0129510330	ЛАСМ.26.50.200.1,2.6	ЛМс-СЛ 50-1,2 AISI 304
			1,5	0,13	H0129510340	ЛАСМ.26.50.200.1,5.6	ЛМс-СЛ 50-1,5 AISI 304
	34	65/80	1	0,17	H0121510420	ЛАСМ.34.65/80.200.1.1	ЛМс-СЛ 65(80)-1,0ц УТ1,5
			1,2	0,18	H0121510430	ЛАСМ.34.65/80.200.1,2.1	ЛМс-СЛ 65(80)-1,2ц УТ1,5
			1,5	0,19	H0121510440	ЛАСМ.34.65/80.200.1,5.1	ЛМс-СЛ 65(80)-1,5ц УТ1,5
			2	0,34	H0121510450	ЛАСМ.34.65/80.200.2.1	ЛМс-СЛ 65(80)-2,0ц УТ1,5
			0,7	0,24	H0122510450	ЛАСМ.34.65(80).200.2.2	ЛМс-СЛ 65(80)-2,0ц УТ2,5
			1	0,08	H0122510410	ЛАСМ.34.65(80).200.0,7.2	ЛМс-СЛ 65(80)-0,7ц УТ2,5
			1,2	0,12	H0122510420	ЛАСМ.34.65(80).200.1.2	ЛМс-СЛ 65(80)-1,0ц УТ2,5
			1,5	0,14	H0122510430	ЛАСМ.34.65(80).200.1,2.2	ЛМс-СЛ 65(80)-1,2ц УТ2,5
			2	0,17	H0122510440	ЛАСМ.34.65(80).200.1,5.2	ЛМс-СЛ 65(80)-1,5ц УТ2,5
			0,7	0,08	H0124510410	ЛАСМ.34.65(80).200.0,7.4	ЛМс-СЛ 65(80)-0,7 У2
			1	0,13	H0124510420	ЛАСМ.34.65(80).200.1.4	ЛМс-СЛ 65(80)-1,0 У2
			1,2	0,15	H0124510430	ЛАСМ.34.65(80).200.1,2.4	ЛМс-СЛ 65(80)-1,2 У2
			1,5	0,18	H0124510440	ЛАСМ.34.65(80).200.1,5.4	ЛМс-СЛ 65(80)-1,5 У2
			0,8	0,09	H0129510480	ЛАСМ.34.65(80).200.0,8.6	ЛМс-СЛ 65(80)-0,8 AISI 304
			1	0,12	H0129510420	ЛАСМ.34.65(80).200.1.6	ЛМс-СЛ 65(80)-1,0 AISI 304
			1,2	0,14	H0129510430	ЛАСМ.34.65(80).200.1,2.6	ЛМс-СЛ 65(80)-1,2 AISI 304
			1,5	0,17	H0129510440	ЛАСМ.34.65(80).200.1,5.6	ЛМс-СЛ 65(80)-1,5 AISI 304
		100	1	0,21	H0121510620	ЛАСМ.34.100.200.1.1	ЛМс-СЛ 100-1,0ц УТ1,5
			1,2	0,25	H0121510630	ЛАСМ.34.100.200.1,2.1	ЛМс-СЛ 100-1,2ц УТ1,5
			1,5	0,29	H0121510640	ЛАСМ.34.100.200.1,5.1	ЛМс-СЛ 100-1,5ц УТ1,5
			2	0,39	H0121510650	ЛАСМ.34.100.200.2.1	ЛМс-СЛ 100-2,0ц УТ1,5
			0,7	0,12	H0122510610	ЛАСМ.34.100.200.0,7.2	ЛМс-СЛ 100-0,7ц УТ2,5
			1	0,17	H0122510620	ЛАСМ.34.100.200.1.2	ЛМс-СЛ 100-1,0ц УТ2,5
			1,2	0,21	H0122510630	ЛАСМ.34.100.200.1,2.2	ЛМс-СЛ 100-1,2ц УТ2,5
			1,5	0,24	H0122510640	ЛАСМ.34.100.200.1,5.2	ЛМс-СЛ 100-1,5ц УТ2,5
			2	0,34	H0122510650	ЛАСМ.34.100.200.2.2	ЛМс-СЛ 100-2,0ц УТ2,5
			0,7	0,13	H0124510610	ЛАСМ.34.100.200.0,7.4	ЛМс-СЛ 100-0,7 У2
			1	0,18	H0124510620	ЛАСМ.34.100.200.1.4	ЛМс-СЛ 100-1,0 У2
			1,2	0,22	H0124510630	ЛАСМ.34.100.200.1,2.4	ЛМс-СЛ 100-1,2 У2
			1,5	0,25	H0124510640	ЛАСМ.34.100.200.1,5.4	ЛМс-СЛ 100-1,5 У2
			0,8	0,14	H0129510680	ЛАСМ.34.100.200.0,8.6	ЛМс-СЛ 100-0,8 AISI 304
			1	0,17	H0129510620	ЛАСМ.34.100.200.1.6	ЛМс-СЛ 100-1,0 AISI 304
			1,2	0,21	H0129510630	ЛАСМ.34.100.200.1,2.6	ЛМс-СЛ 100-1,2 AISI 304
			1,5	0,24	H0129510640	ЛАСМ.34.100.200.1,5.6	ЛМс-СЛ 100-1,5 AISI 304
		150	0,7	0,18	H0122510710	ЛАСМ.34.150.200.0,7.2	ЛМс-СЛ 150-0,7ц УТ2,5
			1	0,26	H0122510720	ЛАСМ.34.150.200.1.2	ЛМс-СЛ 150-1,0ц УТ2,5
			1,2	0,32	H0122510730	ЛАСМ.34.150.200.1,2.2	ЛМс-СЛ 150-1,2ц УТ2,5
			1,5	0,36	H0122510740	ЛАСМ.34.150.200.1,5.2	ЛМс-СЛ 150-1,5ц УТ2,5
			2	0,51	H0122510750	ЛАСМ.34.150.200.2.2	ЛМс-СЛ 150-2,0ц УТ2,5
		200	0,7	0,24	H0122510810	ЛАСМ.34.200.200.0,7.2	ЛМс-СЛ 200-0,7ц УТ2,5
			1	0,34	H0122510820	ЛАСМ.34.200.200.1.2	ЛМс-СЛ 200-1,0ц УТ2,5
			1,2	0,42	H0122510830	ЛАСМ.34.200.200.1,2.2	ЛМс-СЛ 200-1,2ц УТ2,5
			1,5	0,48	H0122510840	ЛАСМ.34.200.200.1,5.2	ЛМс-СЛ 200-1,5ц УТ2,5
			2	0,68	H0122510850	ЛАСМ.34.200.200.2.2	ЛМс-СЛ 200-2,0ц УТ2,5

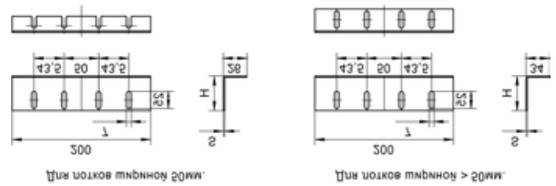

Варианты исполнения:

- Горячее цинкование
- Сталь оцинкованная по методу Сендзимира
- Полимерно-порошковая окраска
- Нержавеющая сталь

Пример записи при заказе соединителя лоткового длиной 200 мм, высотой 200 мм, толщиной 2 мм, шириной 34 мм, сталь оцинкованная по методу Сендзимира:
Соединитель лотковый ЛАСМ.34.200.200.2.2 (артикул H0122510850)

Аксессуар лотка монтажного: соединитель шарнирный ЛАСШ (ЛМс-СШ)

Толщина, S, мм	Ширина, B, мм	Высота, H, мм	Длина, L, мм	Масса, кг	Артикул	Новое наименование	Старое наименование
2	2	22	228	0,15	H0121570350	ЛАСШ.2.22.228.2.1	ЛМс-СШц УТ1,5 (h=50 мм)
				0,12	H0122570350	ЛАСШ.2.22.228.2.2	ЛМс -СШц УТ2,5 (h=50 мм)
				0,13	H0124570350	ЛАСШ.2.22.228.2.4	ЛМс-СШ У2 (h=50 мм)
				0,12	H0129570350	ЛАСШ.2.22.228.2.6	ЛМс-СШ AISI 304 (h=50 мм)
		47	263	0,3	H0121570450	ЛАСШ.2.47.263.2.1	ЛМс -СШц УТ1,5 (h=65(80) мм)
				0,26	H0122570450	ЛАСШ.2.47.263.2.2	ЛМс -СШц УТ2,5 (h=65(80) мм)
				0,27	H0124570450	ЛАСШ.2.47.263.2.4	ЛМс-СШ У2 (h=65(80) мм)
				0,26	H0129570450	ЛАСШ.2.47.263.2.6	ЛМс-СШ AISI 304 (h=65(80) мм)
		72	278	0,48	H0121570650	ЛАСШ.2.72.278.2.1	ЛМс -СШц УТ1,5 (h=100 мм)
				0,42	H0122570650	ЛАСШ.2.72.278.2.2	ЛМс -СШц УТ2,5 (h=100 мм)
				0,44	H0124570650	ЛАСШ.2.72.278.2.4	ЛМс-СШ У2 (h=100 мм)
				0,42	H0129570650	ЛАСШ.2.72.278.2.6	ЛМс-СШ AISI 304 (h=100 мм)

В комплект соединителя входит: соединитель – 1 шт., болт М8х20 – 1 шт., гайка М8 – 1 шт., шайба-гровер 8 – 1 шт.; винт М6х20- 2 шт., гайка М6- 2 шт., шайба звездочка 6- 2 шт. (борт 50 мм),
винт М6х20- 4 шт., гайка М6- 4 шт., шайба звездочка 6- 4 шт. (борт 65 / 80 / 100 мм).
Масса указана с учетом элементов крепежа.

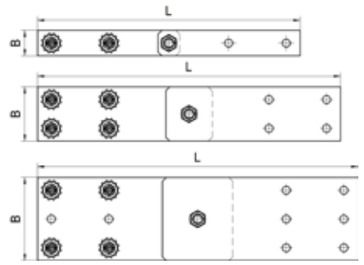

Аксессуар лотка монтажного: скоба крышки ЛАК (ЛМс-СК)

Длина, L, мм	Ширина, B, мм	Высота, H, мм	Толщина, S, мм	Масса, кг	Артикул	Новое наименование	Старое наименование
80	25	50	1	0,05	H0121520020	ЛАК.25.50.80.1.1	ЛМс-СК-1,0ц УТ1,5
			1,2	0,05	H0121520030	ЛАК.25.50.80.1,2.1	ЛМс-СК-1,2ц УТ1,5
			1,5	0,05	H0121520040	ЛАК.25.50.80.1,5.1	ЛМс-СК-1,5ц УТ1,5
			2	0,06	H0121520050	ЛАК.25.50.80.2.1	ЛМс-СК-2,0ц УТ1,5
			0,7	0,02	H0122520010	ЛАК.25.50.80.0,7.2	ЛМс-СК-0,7ц УТ2,5
			1	0,03	H0122520020	ЛАК.25.50.80.1.2	ЛМс-СК-1,0ц УТ2,5
			1,2	0,03	H0122520030	ЛАК.25.50.80.1,2.2	ЛМс-СК-1,2ц УТ2,5
			1,5	0,04	H0122520040	ЛАК.25.50.80.1,5.2	ЛМс-СК-1,5ц УТ2,5
			2	0,06	H0122520050	ЛАК.25.50.80.2.2	ЛМс-СК-2,0ц УТ2,5
			0,7	0,02	H0124520010	ЛАК.25.50.80.0,7.4	ЛМс-СК -0,7 У2
			1	0,03	H0124520020	ЛАК.25.50.80.1.4	ЛМс-СК -1,0 У2
			1,2	0,03	H0124520030	ЛАК.25.50.80.1,2.4	ЛМс-СК -1,2 У2
			1,5	0,04	H0124520040	ЛАК.25.50.80.1,5.4	ЛМс-СК -1,5 У2
			0,8	0,02	H0129520080	ЛАК.25.50.80.0,8.6	ЛМс-СК -0,8 AISI 304
			1	0,03	H0129520020	ЛАК.25.50.80.1.6	ЛМс-СК -1,0 AISI 304
			1,2	0,03	H0129520030	ЛАК.25.50.80.1,2.6	ЛМс-СК -1,2 AISI 304
			1,5	0,04	H0129520040	ЛАК.25.50.80.1,5.6	ЛМс-СК -1,5 AISI 304

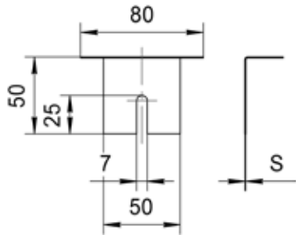

Варианты исполнения:
- Горячее цинкование
- Сталь оцинкованная по методу Сендзимира
- Полимерно-порошковая окраска
- Нержавеющая сталь

Пример записи при заказе соединителя шарнирного длиной 278 мм, высотой 72 мм, толщиной 2 мм, шириной 2 мм, сталь оцинкованная по методу Сендзимира:
Соединитель шарнирный ЛАСШ.2.72.278.2.2 (артикул Н0122570650)

Аксессуар лотка монтажного: разделитель лотковый ЛАР (ЛМс-Р)

Ширина, B, мм	Длина, L, мм	Высота, H, мм	Толщина, S, мм	Масса, кг	Артикул	Новое наименование	Старое наименование
25	2000	50	1	1,25	H0121531320	ЛАР.25.50.2000.1.1	ЛМс-Р 50-1,0ц УТ1,5 (L=2000 мм)
			1,2	1,49	H0121531330	ЛАР.25.50.2000.1,2.1	ЛМс-Р 50-1,2ц УТ1,5 (L=2000 мм)
			1,5	1,73	H0121531340	ЛАР.25.50.2000.1,5.1	ЛМс-Р 50-1,5ц УТ1,5 (L=2000 мм)
			2	2,21	H0121531350	ЛАР.25.50.2000.2.1	ЛМс-Р 50-2,0ц УТ1,5 (L=2000 мм)
			0,55	0,65	H0122531300	ЛАР.25.50.2000.0,55.2	ЛМс-Р 50-0,55ц УТ2,5 (L=2000мм)
			0,7	0,75	H0122531310	ЛАР.25.50.2000.0,7.2	ЛМс-Р 50-0,7ц УТ2,5 (L=2000 мм)
			1	1,08	H0122531320	ЛАР.25.50.2000.1.2	ЛМс-Р 50-1,0ц УТ2,5 (L=2000 мм)
			1,2	1,29	H0122531330	ЛАР.25.50.2000.1,2.2	ЛМс-Р 50-1,2ц УТ2,5 (L=2000 мм)
			1,5	1,51	H0122531340	ЛАР.25.50.2000.1,5.2	ЛМс-Р 50-1,5ц УТ2,5 (L=2000 мм)
			0,55	0,68	H0124531300	ЛАР.25.50.2000.0,55.4	ЛМс-Р 50-0,55У2 (L=2000мм)
			0,7	0,79	H0124531310	ЛАР.25.50.2000.0,7.4	ЛМс-Р 50-0,7У2 (L=2000мм)
			1	1,13	H0124531320	ЛАР.25.50.2000.1.4	ЛМс-Р 50-1,0У2 (L=2000мм)
			1,2	1,35	H0124531330	ЛАР.25.50.2000.1,2.4	ЛМс-Р 50-1,2У2 (L=2000мм)
			1,5	1,59	H0124531340	ЛАР.25.50.2000.1,5.4	ЛМс-Р 50-1,5У2 (L=2000мм)
			0,5	0,65	H0129531300	ЛАР.25.50.2000.0,5.6	ЛМс-Р 50-0,5 AISI 304 (L=2000мм)
			0,8	0,86	H0129531380	ЛАР.25.50.2000.0,8.6	ЛМс-Р 50-0,8 AISI 304 (L=2000мм)
			1	1,08	H0129531320	ЛАР.25.50.2000.1.6	ЛМс-Р 50-1,0 AISI 304 (L=2000мм)
			1,2	1,29	H0129531330	ЛАР.25.50.2000.1,2.6	ЛМс-Р 50-1,2 AISI 304 (L=2000мм)
			1,5	1,51	H0129531340	ЛАР.25.50.2000.1,5.6	ЛМс-Р 50-1,5 AISI 304 (L=2000мм)
		65	1	1,52	H0121531420	ЛАР.25.65.2000.1.1	ЛМс-Р 65-1,0ц УТ1,5 (L=2000 мм)
			1,2	1,82	H0121531430	ЛАР.25.65.2000.1,2.1	ЛМс-Р 65-1,2ц УТ1,5 (L=2000 мм)
			1,5	2,12	H0121531440	ЛАР.25.65.2000.1,5.1	ЛМс-Р 65-1,5ц УТ1,5 (L=2000 мм)
			2	2,72	H0121531450	ЛАР.25.65.2000.2.1	ЛМс-Р 65-2,0ц УТ1,5 (L=2000 мм)
			0,55	0,78	H0122531400	ЛАР.25.65.2000.0,55.2	ЛМс-Р 65-0,55ц УТ2,5 (L=2000мм)
			0,7	0,92	H0122531410	ЛАР.25.65.2000.0,7.2	ЛМс-Р 65-0,7ц УТ2,5 (L=2000 мм)
			1	1,31	H0122531420	ЛАР.25.65.2000.1.2	ЛМс-Р 65-1,0ц УТ2,5 (L=2000 мм)
			1,2	1,58	H0122531430	ЛАР.25.65.2000.1,2.2	ЛМс-Р 65-1,2ц УТ2,5 (L=2000 мм)
			1,5	1,84	H0122531440	ЛАР.25.65.2000.1,5.2	ЛМс-Р 65-1,5ц УТ2,5 (L=2000 мм)
			0,55	0,82	H0124531400	ЛАР.25.65.2000.0,55.4	ЛМс-Р 65-0,55У2 (L=2000мм)
			0,7	0,97	H0124531410	ЛАР.25.65.2000.0,7.4	ЛМс-Р 65-0,7У2 (L=2000мм)
			1	1,38	H0124531420	ЛАР.25.65.2000.1.4	ЛМс-Р 65-1,0У2 (L=2000мм)
			1,2	1,66	H0124531430	ЛАР.25.65.2000.1,2.4	ЛМс-Р 65-1,2У2 (L=2000мм)
			1,5	1,93	H0124531440	ЛАР.25.65.2000.1,5.4	ЛМс-Р 65-1,5У2 (L=2000мм)
			0,5	0,78	H0129531400	ЛАР.25.65.2000.0,5.6	ЛМс-Р 65-0,5 AISI 304 (L=2000мм)
			0,8	1,05	H0129531480	ЛАР.25.65.2000.0,8.6	ЛМс-Р 65-0,8 AISI 304 (L=2000мм)
			1	1,31	H0129531420	ЛАР.25.65.2000.1.6	ЛМс-Р 65-1,0 AISI 304 (L=2000мм)
			1,2	1,58	H0129531430	ЛАР.25.65.2000.1,2.6	ЛМс-Р 65-1,2 AISI 304 (L=2000мм)
			1,5	1,84	H0129531440	ЛАР.25.65.2000.1,5.6	ЛМс-Р 65-1,5 AISI 304 (L=2000мм)
		80	1	1,78	H0121531520	ЛАР.25.80.2000.1.1	ЛМс-Р 80-1,0ц УТ1,5 (L=2000 мм)
			1,2	2,15	H0121531530	ЛАР.25.80.2000.1,2.1	ЛМс-Р 80-1,2ц УТ1,5 (L=2000 мм)
			1,5	2,51	H0121531540	ЛАР.25.80.2000.1,5.1	ЛМс-Р 80-1,5ц УТ1,5 (L=2000 мм)
			2	3,23	H0121531550	ЛАР.25.80.2000.2.1	ЛМс-Р 80-2,0ц УТ1,5 (L=2000 мм)
			0,55	0,91	H0122531500	ЛАР.25.80.2000.0,55.2	ЛМс-Р 80-0,55ц УТ2,5 (L=2000мм)
			0,7	1,08	H0122531510	ЛАР.25.80.2000.0,7.2	ЛМс-Р 80-0,7ц УТ2,5 (L=2000 мм)
			1	1,55	H0122531520	ЛАР.25.80.2000.1.2	ЛМс-Р 80-1,0ц УТ2,5 (L=2000 мм)
			1,2	1,86	H0122531530	ЛАР.25.80.2000.1,2.2	ЛМс-Р 80-1,2ц УТ2,5 (L=2000 мм)
			1,5	2,17	H0122531540	ЛАР.25.80.2000.1,5.2	ЛМс-Р 80-1,5ц УТ2,5 (L=2000 мм)
			0,55	0,96	H0124531500	ЛАР.25.80.2000.0,55.4	ЛМс-Р 80-0,55У2 (L=2000мм)
			0,7	1,13	H0124531510	ЛАР.25.80.2000.0,7.4	ЛМс-Р 80-0,7У2 (L=2000мм)
			1	1,63	H0124531520	ЛАР.25.80.2000.1.4	ЛМс-Р 80-1,0У2 (L=2000мм)
			1,2	1,95	H0124531530	ЛАР.25.80.2000.1,2.4	ЛМс-Р 80-1,2У2 (L=2000мм)
			1,5	2,28	H0124531540	ЛАР.25.80.2000.1,5.4	ЛМс-Р 80-1,5У2 (L=2000мм)
			0,5	0,91	H0129531500	ЛАР.25.80.2000.0,5.6	ЛМс-Р 80-0,5 AISI 304 (L=2000мм)
			0,8	1,23	H0129531580	ЛАР.25.80.2000.0,8.6	ЛМс-Р 80-0,8 AISI 304 (L=2000мм)
			1	1,55	H0129531520	ЛАР.25.80.2000.1.6	ЛМс-Р 80-1,0 AISI 304 (L=2000мм)
			1,2	1,86	H0129531530	ЛАР.25.80.2000.1,2.6	ЛМс-Р 80-1,2 AISI 304 (L=2000мм)
			1,5	2,17	H0129531540	ЛАР.25.80.2000.1,5.6	ЛМс-Р 80-1,5 AISI 304 (L=2000мм)
		100	1	2,16	H0121531620	ЛАР.25.100.2000.1.1	ЛМс-Р 100-1,0ц УТ1,5 (L=2000 мм)
			1,2	2,59	H0121531630	ЛАР.25.100.2000.1,2.1	ЛМс-Р 100-1,2ц УТ1,5 (L=2000 мм)
			1,5	3,02	H0121531640	ЛАР.25.100.2000.1,5.1	ЛМс-Р 100-1,5ц УТ1,5 (L=2000 мм)
			2	3,88	H0121531650	ЛАР.25.100.2000.2.1	ЛМс-Р 100-2,0ц УТ1,5 (L=2000 мм)
			0,55	1,02	H0122531600	ЛАР.25.100.2000.0,55.2	ЛМс-Р 100-0,55ц УТ2,5 (L=2000мм)
			0,7	1,30	H0122531610	ЛАР.25.100.2000.0,7.2	ЛМс-Р 100-0,7ц УТ2,5 (L=2000 мм)
			1	1,86	H0122531620	ЛАР.25.100.2000.1.2	ЛМс-Р 100-1,0ц УТ2,5 (L=2000 мм)
			1,2	2,24	H0122531630	ЛАР.25.100.2000.1,2.2	ЛМс-Р 100-1,2ц УТ2,5 (L=2000 мм)
			1,5	2,61	H0122531640	ЛАР.25.100.2000.1,5.2	ЛМс-Р 100-1,5ц УТ2,5 (L=2000 мм)
			0,55	1,07	H0124531600	ЛАР.25.100.2000.0,55.4	ЛМс-Р 100-0,55У2 (L=2000мм)
			0,7	1,37	H0124531610	ЛАР.25.100.2000.0,7.4	ЛМс-Р 100-0,7У2 (L=2000мм)
			1	1,95	H0124531620	ЛАР.25.100.2000.1.4	ЛМс-Р 100-1,0У2 (L=2000мм)
			1,2	2,35	H0124531630	ЛАР.25.100.2000.1,2.4	ЛМс-Р 100-1,2У2 (L=2000мм)
			1,5	2,74	H0124531640	ЛАР.25.100.2000.1,5.4	ЛМс-Р 100-1,5У2 (L=2000мм)
			0,5	1,021	H0129531600	ЛАР.25.100.2000.0,5.6	ЛМс-Р 100-0,5 AISI 304 (L=2000мм)
			0,8	1,49	H0129531680	ЛАР.25.100.2000.0,8.6	ЛМс-Р 100-0,8 AISI 304 (L=2000мм)
			1	1,86	H0129531620	ЛАР.25.100.2000.1.6	ЛМс-Р 100-1,0 AISI 304 (L=2000мм)
			1,2	2,24	H0129531630	ЛАР.25.100.2000.1,2.6	ЛМс-Р 100-1,2 AISI 304 (L=2000мм)
			1,5	2,61	H0129531640	ЛАР.25.100.2000.1,5.6	ЛМс-Р 100-1,5 AISI 304 (L=2000мм)

Под заказ возможно изготовление нестандартных лотков с другими типоразмерами, толщинами, длиной и типом покрытия

Варианты исполнения:
- Горячее цинкование
- Сталь оцинкованная по методу Сендзимира
- Полимерно-порошковая окраска
- Нержавеющая сталь

Пример записи при заказе разделителя лотков длиной 2000 мм, высотой 100 мм, толщиной 1,5 мм, шириной 25 мм, нержавеющая сталь:
Разделитель лотковый ЛАР.25.100.2000.1,5.6 (артикул Н0129531640)

Аксессуар лотка монтажного: разделитель лотковый ЛАР (ЛМс-Р)

Ширина, B, мм	Длина, L, мм	Высота, H, мм	Толщина, S, мм	Масса, кг	Артикул	Новое наименование	Старое наименование
25	2000	150	1	2,92	H0121531720	ЛАР.25.150.2000.1.1	ЛМс-Р 150-1,0ц УТ1,5 (L=2000 мм)
			1,2	3,88	H0121531730	ЛАР.25.150.2000.1,2.1	ЛМс-Р 150-1,2ц УТ1,5 (L=2000 мм)
			1,5	4,84	H0121531740	ЛАР.25.150.2000.1,5.1	ЛМс-Р 150-1,5ц УТ1,5 (L=2000 мм)
			2	6,76	H0121531750	ЛАР.25.150.2000.2.1	ЛМс-Р 150-2,0ц УТ1,5 (L=2000 мм)
			1	2,75	H0122531720	ЛАР.25.150.2000.1.2	ЛМс-Р 150-1,0ц УТ2,5 (L=2000 мм)
			1,2	3,30	H0122531730	ЛАР.25.150.2000.1,2.2	ЛМс-Р 150-1,2ц УТ2,5 (L=2000 мм)
			1,5	4,12	H0122531740	ЛАР.25.150.2000.1,5.2	ЛМс-Р 150-1,5ц УТ2,5 (L=2000 мм)
			1	2,89	H0124531720	ЛАР.25.150.2000.1.4	ЛМс-Р 150-1,0У2 (L=2000мм)
			1,2	3,47	H0124531730	ЛАР.25.150.2000.1,2.4	ЛМс-Р 150-1,2У2 (L=2000мм)
			1,5	4,33	H0124531740	ЛАР.25.150.2000.1,5.4	ЛМс-Р 150-1,5У2 (L=2000мм)
			1	2,75	H0129531720	ЛАР.25.150.2000.1.6	ЛМс-Р 150-1,0 AISI 304 (L=2000мм)
			1,2	3,3	H0129531730	ЛАР.25.150.2000.1,2.6	ЛМс-Р 150-1,2 AISI 304 (L=2000мм)
			1,5	4,12	H0129531740	ЛАР.25.150.2000.1,5.6	ЛМс-Р 150-1,5 AISI 304 (L=2000мм)
		200	1	4,15	H0121531820	ЛАР.25.200.2000.1.1	ЛМс-Р 200-1,0ц УТ1,5 (L=2000 мм)
			1,2	4,98	H0121531830	ЛАР.25.200.2000.1,2.1	ЛМс-Р 200-1,2ц УТ1,5 (L=2000 мм)
			1,5	6,23	H0121531840	ЛАР.25.200.2000.1,5.1	ЛМс-Р 200-1,5ц УТ1,5 (L=2000 мм)
			2	7,10	H0121531850	ЛАР.25.200.2000.2.1	ЛМс-Р 200-2,0ц УТ1,5 (L=2000 мм)
			1	3,53	H0122531820	ЛАР.25.200.2000.1.2	ЛМс-Р 200-1,0ц УТ2,5 (L=2000 мм)
			1,2	4,24	H0122531830	ЛАР.25.200.2000.1,2.2	ЛМс-Р 200-1,2ц УТ2,5 (L=2000 мм)
			1,5	5,30	H0122531840	ЛАР.25.200.2000.1,5.2	ЛМс-Р 200-1,5ц УТ2,5 (L=2000 мм)
			1	3,71	H0124531820	ЛАР.25.200.2000.1.4	ЛМс-Р 200-1,0У2 (L=2000мм)
			1,2	4,45	H0124531830	ЛАР.25.200.2000.1,2.4	ЛМс-Р 200-1,2У2 (L=2000мм)
			1,5	5,57	H0124531840	ЛАР.25.200.2000.1,5.4	ЛМс-Р 200-1,5У2 (L=2000мм)
			1	3,53	H0129531820	ЛАР.25.200.2000.1.6	ЛМс-Р 200-1,0 AISI 304 (L=2000мм)
			1,2	4,24	H0129531830	ЛАР.25.200.2000.1,2.6	ЛМс-Р 200-1,2 AISI 304 (L=2000мм)
			1,5	5,3	H0129531840	ЛАР.25.200.2000.1,5.6	ЛМс-Р 200-1,5 AISI 304 (L=2000мм)
	3000	50	1	2,08	H0121532320	ЛАР.25.50.3000.1.1	ЛМс-Р 50-1,0ц УТ1,5 (L=3000 мм)
			1,2	2,49	H0121532330	ЛАР.25.50.3000.1,2.1	ЛМс-Р 50-1,2ц УТ1,5 (L=3000 мм)
			1,5	3,11	H0121532340	ЛАР.25.50.3000.1,5.1	ЛМс-Р 50-1,5ц УТ1,5 (L=3000 мм)
			2	4,16	H0121532350	ЛАР.25.50.3000.2.1	ЛМс-Р 50-2,0ц УТ1,5 (L=3000 мм)
			0,55	0,89	H0122532300	ЛАР.25.50.3000.0,55.2	ЛМс-Р 50-0,55ц УТ2,5 (L=3000мм)
			0,7	1,13	H0122532310	ЛАР.25.50.3000.0,7.2	ЛМс-Р 50-0,7ц УТ2,5 (L=3000 мм)
			1	1,62	H0122532320	ЛАР.25.50.3000.1.2	ЛМс-Р 50-1,0ц УТ2,5 (L=3000 мм)
			1,2	1,94	H0122532330	ЛАР.25.50.3000.1,2.2	ЛМс-Р 50-1,2ц УТ2,5 (L=3000 мм)
			1,5	2,26	H0122532340	ЛАР.25.50.3000.1,5.2	ЛМс-Р 50-1,5ц УТ2,5 (L=3000 мм)
			0,5	0,89	H0129532300	ЛАР.25.50.3000.0,5.6	ЛМс-Р 50-0,5 AISI 304 (L=3000мм)
			0,8	1,29	H0129532380	ЛАР.25.50.3000.0,8.6	ЛМс-Р 50-0,8 AISI 304 (L=3000мм)
			1	1,62	H0129532320	ЛАР.25.50.3000.1.6	ЛМс-Р 50-1,0 AISI 304 (L=3000мм)
			1,2	1,94	H0129532330	ЛАР.25.50.3000.1,2.6	ЛМс-Р 50-1,2 AISI 304 (L=3000мм)
			1,5	2,26	H0129532340	ЛАР.25.50.3000.1,5.6	ЛМс-Р 50-1,5 AISI 304 (L=3000мм)
		65	1	2,49	H0121532420	ЛАР.25.65.3000.1.1	ЛМс-Р 65-1,0ц УТ1,5 (L=3000 мм)
			1,2	2,98	H0121532430	ЛАР.25.65.3000.1,2.1	ЛМс-Р 65-1,2ц УТ1,5 (L=3000 мм)
			1,5	3,74	H0121532440	ЛАР.25.65.3000.1,5.1	ЛМс-Р 65-1,5ц УТ1,5 (L=3000 мм)
			2	4,96	H0121532450	ЛАР.25.65.3000.2.1	ЛМс-Р 65-2,0ц УТ1,5 (L=3000 мм)
			0,55	1,17	H0122532400	ЛАР.25.65.3000.0,55.2	ЛМс-Р 65-0,55ц УТ2,5 (L=3000мм)
			0,7	1,38	H0122532410	ЛАР.25.65.3000.0,7.2	ЛМс-Р 65-0,7ц УТ2,5 (L=3000 мм)
			1	1,97	H0122532420	ЛАР.25.65.3000.1.2	ЛМс-Р 65-1,0ц УТ2,5 (L=3000 мм)
			1,2	2,36	H0122532430	ЛАР.25.65.3000.1,2.2	ЛМс-Р 65-1,2ц УТ2,5 (L=3000 мм)
			1,5	2,76	H0122532440	ЛАР.25.65.3000.1,5.2	ЛМс-Р 65-1,5ц УТ2,5 (L=3000 мм)
			0,5	1,17	H0129532400	ЛАР.25.65.3000.0,5.6	ЛМс-Р 65-0,5 AISI 304 (L=3000мм)
			0,8	1,58	H0129532480	ЛАР.25.65.3000.0,8.6	ЛМс-Р 65-0,8 AISI 304 (L=3000мм)
			1	1,97	H0129532420	ЛАР.25.65.3000.1.6	ЛМс-Р 65-1,0 AISI 304 (L=3000мм)
			1,2	2,36	H0129532430	ЛАР.25.65.3000.1,2.6	ЛМс-Р 65-1,2 AISI 304 (L=3000мм)
			1,5	2,76	H0129532440	ЛАР.25.65.3000.1,5.6	ЛМс-Р 65-1,5 AISI 304 (L=3000мм)
		80	1	2,90	H0121532520	ЛАР.25.80.3000.1.1	ЛМс-Р 80-1,0ц УТ1,5 (L=3000 мм)
			1,2	3,49	H0121532530	ЛАР.25.80.3000.1,2.1	ЛМс-Р 80-1,2ц УТ1,5 (L=3000 мм)
			1,5	4,36	H0121532540	ЛАР.25.80.3000.1,5.1	ЛМс-Р 80-1,5ц УТ1,5 (L=3000 мм)
			2	5,80	H0121532550	ЛАР.25.80.3000.2.1	ЛМс-Р 80-2,0ц УТ1,5 (L=3000 мм)
			0,55	1,36	H0122532500	ЛАР.25.80.3000.0,55.2	ЛМс-Р 80-0,55ц УТ2,5 (L=3000мм)
			0,7	1,63	H0122532510	ЛАР.25.80.3000.0,7.2	ЛМс-Р 80-0,7ц УТ2,5 (L=3000 мм)
			1	2,32	H0122532520	ЛАР.25.80.3000.1.2	ЛМс-Р 80-1,0ц УТ2,5 (L=3000 мм)
			1,2	2,79	H0122532530	ЛАР.25.80.3000.1,2.2	ЛМс-Р 80-1,2ц УТ2,5 (L=3000 мм)
			1,5	3,25	H0122532540	ЛАР.25.80.3000.1,5.2	ЛМс-Р 80-1,5ц УТ2,5 (L=3000 мм)
			0,5	1,36	H0129532500	ЛАР.25.80.3000.0,5.6	ЛМс-Р 80-0,5 AISI 304 (L=3000мм)
			0,8	1,86	H0129532580	ЛАР.25.80.3000.0,8.6	ЛМс-Р 80-0,8 AISI 304 (L=3000мм)
			1	2,32	H0129532520	ЛАР.25.80.3000.1.6	ЛМс-Р 80-1,0 AISI 304 (L=3000мм)
			1,2	2,79	H0129532530	ЛАР.25.80.3000.1,2.6	ЛМс-Р 80-1,2 AISI 304 (L=3000мм)
			1,5	3,25	H0129532540	ЛАР.25.80.3000.1,5.6	ЛМс-Р 80-1,5 AISI 304 (L=3000мм)

Варианты исполнения:

- Горячее цинкование
- Сталь оцинкованная по методу Сендзимира
- Полимерно-порошковая окраска
- Нержавеющая сталь

Пример записи при заказе разделителя лотков длиной 3000 мм, высотой 50 мм, толщиной 1 мм, шириной 25 мм, горячее цинкование:
Разделитель лотковый ЛАР.25.50.3000.1.1 (артикул H0121532320)

Аксессуар лотка монтажного: разделитель лотковый ЛАР (ЛМс-Р)

Ширина, B, мм	Длина, L, мм	Высота, H, мм	Толщина, S, мм	Масса, кг	Артикул	Новое наименование	Старое наименование
25	3000	100	1	3,45	H0121532620	ЛАР.25.100.3000.1.1	ЛМс-Р 100-1,0ц УТ1,5 (L=3000 мм)
			1,2	4,15	H0121532630	ЛАР.25.100.3000.1,2.1	ЛМс-Р 100-1,2ц УТ1,5 (L=3000 мм)
			1,5	5,19	H0121532640	ЛАР.25.100.3000.1,5.1	ЛМс-Р 100-1,5ц УТ1,5 (L=3000 мм)
			2	6,90	H0121532650	ЛАР.25.100.3000.2.1	ЛМс-Р 100-2,0ц УТ1,5 (L=3000 мм)
			0,55	1,62	H0122532600	ЛАР.25.100.3000.0,55.2	ЛМс-Р 100-0,55ц УТ2,5 (L=3000мм)
			0,7	1,96	H0122532610	ЛАР.25.100.3000.0,7.2	ЛМс-Р 100-0,7ц УТ2,5 (L=3000 мм)
			1	2,79	H0122532620	ЛАР.25.100.3000.1.2	ЛМс-Р 100-1,0ц УТ2,5 (L=3000 мм)
			1,2	3,35	H0122532630	ЛАР.25.100.3000.1,2.2	ЛМс-Р 100-1,2ц УТ2,5 (L=3000 мм)
			1,5	3,91	H0122532640	ЛАР.25.100.3000.1,5.2	ЛМс-Р 100-1,5ц УТ2,5 (L=3000 мм)
			0,5	1,62	H0129532600	ЛАР.25.100.3000.0,5.6	ЛМс-Р 100-0,5 AISI 304 (L=3000мм)
			0,8	2,24	H0129532680	ЛАР.25.100.3000.0,8.6	ЛМс-Р 100-0,8 AISI 304 (L=3000мм)
			1	2,79	H0129532620	ЛАР.25.100.3000.1.6	ЛМс-Р 100-1,0 AISI 304 (L=3000мм)
			1,2	3,35	H0129532630	ЛАР.25.100.3000.1,2.6	ЛМс-Р 100-1,2 AISI 304 (L=3000мм)
			1,5	3,91	H0129532640	ЛАР.25.100.3000.1,5.6	ЛМс-Р 100-1,5 AISI 304 (L=3000мм)
		150	1	4,84	H0121532720	ЛАР.25.150.3000.1.1	ЛМс-Р 150-1,0ц УТ1,5 (L=3000 мм)
			1,2	5,81	H0121532730	ЛАР.25.150.3000.1,2.1	ЛМс-Р 150-1,2ц УТ1,5 (L=3000 мм)
			1,5	7,26	H0121532740	ЛАР.25.150.3000.1,5.1	ЛМс-Р 150-1,5ц УТ1,5 (L=3000 мм)
			2	9,68	H0121532750	ЛАР.25.150.3000.2.1	ЛМс-Р 150-2,0ц УТ1,5 (L=3000 мм)
			1	4,12	H0122532720	ЛАР.25.150.3000.1.2	ЛМс-Р 150-1,0ц УТ2,5 (L=3000 мм)
			1,2	4,95	H0122532730	ЛАР.25.150.3000.1,2.2	ЛМс-Р 150-1,2ц УТ2,5 (L=3000 мм)
			1,5	6,18	H0122532740	ЛАР.25.150.3000.1,5.2	ЛМс-Р 150-1,5ц УТ2,5 (L=3000 мм)
			1	4,12	H0129532720	ЛАР.25.150.3000.1.6	ЛМс-Р 150-1,0 AISI 304 (L=3000мм)
			1,2	4,95	H0129532730	ЛАР.25.150.3000.1,2.6	ЛМс-Р 150-1,2 AISI 304 (L=3000мм)
			1,5	6,18	H0129532740	ЛАР.25.150.3000.1,5.6	ЛМс-Р 150-1,5 AISI 304 (L=3000мм)
		200	1	6,23	H0121532820	ЛАР.25.200.3000.1.1	ЛМс-Р 200-1,0ц УТ1,5 (L=3000 мм)
			1,2	7,47	H0121532830	ЛАР.25.200.3000.1,2.1	ЛМс-Р 200-1,2ц УТ1,5 (L=3000 мм)
			1,5	9,34	H0121532840	ЛАР.25.200.3000.1,5.1	ЛМс-Р 200-1,5ц УТ1,5 (L=3000 мм)
			2	10,15	H0121532850	ЛАР.25.200.3000.2.1	ЛМс-Р 200-2,0ц УТ1,5 (L=3000 мм)
			1	5,30	H0122532820	ЛАР.25.200.3000.1.2	ЛМс-Р 200-1,0ц УТ2,5 (L=3000 мм)
			1,2	6,36	H0122532830	ЛАР.25.200.3000.1,2.2	ЛМс-Р 200-1,2ц УТ2,5 (L=3000 мм)
			1,5	7,95	H0122532840	ЛАР.25.200.3000.1,5.2	ЛМс-Р 200-1,5ц УТ2,5 (L=3000 мм)
			1	5,3	H0129532820	ЛАР.25.200.3000.1.6	ЛМс-Р 200-1,0 AISI 304 (L=3000мм)
			1,2	6,36	H0129532830	ЛАР.25.200.3000.1,2.6	ЛМс-Р 200-1,2 AISI 304 (L=3000мм)
			1,5	7,95	H0129532840	ЛАР.25.200.3000.1,5.6	ЛМс-Р 200-1,5 AISI 304 (L=3000мм)

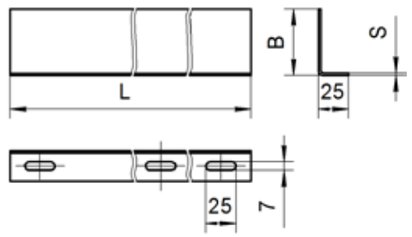

Метизы, применяемые при монтаже лотков ЛМс		
Наименование	**Масса 1шт.,**	**Артикул**
Винт М6х20	0,0049	H0125620000
Гайка М6	0,0025	H0125630000
Шайба звездочка 6	0,002	H0125640000

Под заказ возможно изготовление нестандартных лотков с другими типоразмерами, толщинами, длиной и типом покрытия

Аксессуар лотка монтажного: заглушка ЛАЗ (ЛМс-3Г), борт 50 мм

Длина, L, мм	Высота, H, мм	Толщина, S, мм	Ширина, B, мм	Масса, кг	Артикул	Новое наименование	Старое наименование
50	50	1	50	0,06	H0121560321	ЛАЗ.50.50.50.1.1	ЛМс-3Г 50х50-1,0ц УТ1,5
			100	0,09	H0121560322	ЛАЗ.100.50.50.1.1	ЛМс-3Г 100х50-1,0ц УТ1,5
			150	0,11	H0121560323	ЛАЗ.150.50.50.1.1	ЛМс-3Г 150х50-1,0ц УТ1,5
			200	0,13	H0121560324	ЛАЗ.200.50.50.1.1	ЛМс-3Г 200х50-1,0ц УТ1,5
			300	0,17	H0121560325	ЛАЗ.300.50.50.1.1	ЛМс-3Г 300х50-1,0ц УТ1,5
			400	0,22	H0121560326	ЛАЗ.400.50.50.1.1	ЛМс-3Г 400х50-1,0ц УТ1,5
			500	0,26	H0121560327	ЛАЗ.500.50.50.1.1	ЛМс-3Г 500х50-1,0ц УТ1,5
			600	0,30	H0121560328	ЛАЗ.600.50.50.1.1	ЛМс-3Г 600х50-1,0ц УТ1,5
		1,2	50	0,08	H0121560331	ЛАЗ.50.50.50.1,2.1	ЛМс-3Г 50х50-1,2ц УТ1,5
			100	0,10	H0121560332	ЛАЗ.100.50.50.1,2.1	ЛМс-3Г 100х50-1,2ц УТ1,5
			150	0,13	H0121560333	ЛАЗ.150.50.50.1,2.1	ЛМс-3Г 150х50-1,2ц УТ1,5
			200	0,16	H0121560334	ЛАЗ.200.50.50.1,2.1	ЛМс-3Г 200х50-1,2ц УТ1,5
			300	0,21	H0121560335	ЛАЗ.300.50.50.1,2.1	ЛМс-3Г 300х50-1,2ц УТ1,5
			400	0,26	H0121560336	ЛАЗ.400.50.50.1,2.1	ЛМс-3Г 400х50-1,2ц УТ1,5
			500	0,31	H0121560337	ЛАЗ.500.50.50.1,2.1	ЛМс-3Г 500х50-1,2ц УТ1,5
			600	0,36	H0121560338	ЛАЗ.600.50.50.1,2.1	ЛМс-3Г 600х50-1,2ц УТ1,5
		1,5	50	0,10	H0121560341	ЛАЗ.50.50.50.1,5.1	ЛМс-3Г 50х50-1,5ц УТ1,5
			100	0,13	H0121560342	ЛАЗ.100.50.50.1,5.1	ЛМс-3Г 100х50-1,5ц УТ1,5
			150	0,16	H0121560343	ЛАЗ.150.50.50.1,5.1	ЛМс-3Г 150х50-1,5ц УТ1,5
			200	0,19	H0121560344	ЛАЗ.200.50.50.1,5.1	ЛМс-3Г 200х50-1,5ц УТ1,5
			300	0,26	H0121560345	ЛАЗ.300.50.50.1,5.1	ЛМс-3Г 300х50-1,5ц УТ1,5
			400	0,32	H0121560346	ЛАЗ.400.50.50.1,5.1	ЛМс-3Г 400х50-1,5ц УТ1,5
			500	0,39	H0121560347	ЛАЗ.500.50.50.1,5.1	ЛМс-3Г 500х50-1,5ц УТ1,5
			600	0,45	H0121560348	ЛАЗ.600.50.50.1,5.1	ЛМс-3Г 600х50-1,5ц УТ1,5
		2	50	0,13	H0121560351	ЛАЗ.50.50.50.2.1	ЛМс-3Г 50х50-2,0ц УТ1,5
			100	0,17	H0121560352	ЛАЗ.100.50.50.2.1	ЛМс-3Г 100х50-2,0ц УТ1,5
			150	0,22	H0121560353	ЛАЗ.150.50.50.2.1	ЛМс-3Г 150х50-2,0ц УТ1,5
			200	0,26	H0121560354	ЛАЗ.200.50.50.2.1	ЛМс-3Г 200х50-2,0ц УТ1,5
			300	0,35	H0121560355	ЛАЗ.300.50.50.2.1	ЛМс-3Г 300х50-2,0ц УТ1,5
			400	0,43	H0121560356	ЛАЗ.400.50.50.2.1	ЛМс-3Г 400х50-2,0ц УТ1,5
			500	0,52	H0121560357	ЛАЗ.500.50.50.2.1	ЛМс-3Г 500х50-2,0ц УТ1,5
			600	0,60	H0121560358	ЛАЗ.600.50.50.2.1	ЛМс-3Г 600х50-2,0ц УТ1,5
		0,7	50	0,04	H0122560311	ЛАЗ.50.50.50.0,7.2	ЛМс-3Г 50х50-0,7ц УТ2,5
			100	0,05	H0122560312	ЛАЗ.100.50.50.0,7.2	ЛМс-3Г 100х50-0,7ц УТ2,5
			150	0,07	H0122560313	ЛАЗ.150.50.50.0,7.2	ЛМс-3Г 150х50-0,7ц УТ2,5
			200	0,08	H0122560314	ЛАЗ.200.50.50.0,7.2	ЛМс-3Г 200х50-0,7ц УТ2,5
			300	0,11	H0122560315	ЛАЗ.300.50.50.0,7.2	ЛМс-3Г 300х50-0,7ц УТ2,5
			400	0,14	H0122560316	ЛАЗ.400.50.50.0,7.2	ЛМс-3Г 400х50-0,7ц УТ2,5
			500	0,16	H0122560327	ЛАЗ.500.50.50.0,7.2	ЛМс-3Г 500х50-0,7ц УТ2,5
			600	0,19	H0122560328	ЛАЗ.600.50.50.0,7.2	ЛМс-3Г 600х50-0,7ц УТ2,5
		1	50	0,06	H0122560321	ЛАЗ.50.50.50.1.2	ЛМс-3Г 50х50-1,0ц УТ2,5
			100	0,08	H0122560322	ЛАЗ.100.50.50.1.2	ЛМс-3Г 100х50-1,0ц УТ2,5
			150	0,10	H0122560323	ЛАЗ.150.50.50.1.2	ЛМс-3Г 150х50-1,0ц УТ2,5
			200	0,12	H0122560324	ЛАЗ.200.50.50.1.2	ЛМс-3Г 200х50-1,0ц УТ2,5
			300	0,16	H0122560325	ЛАЗ.300.50.50.1.2	ЛМс-3Г 300х50-1,0ц УТ2,5
			400	0,20	H0122560326	ЛАЗ.400.50.50.1.2	ЛМс-3Г 400х50-1,0ц УТ2,5
			500	0,24	H0122560327	ЛАЗ.500.50.50.1.2	ЛМс-3Г 500х50-1,0ц УТ2,5
			600	0,27	H0122560328	ЛАЗ.600.50.50.1.2	ЛМс-3Г 600х50-1,0ц УТ2,5
		1,2	50	0,07	H0122560331	ЛАЗ.50.50.50.1,2.2	ЛМс-3Г 50х50-1,2ц УТ2,5
			100	0,09	H0122560332	ЛАЗ.100.50.50.1,2.2	ЛМс-3Г 100х50-1,2ц УТ2,5
			150	0,12	H0122560333	ЛАЗ.150.50.50.1,2.2	ЛМс-3Г 150х50-1,2ц УТ2,5
			200	0,14	H0122560334	ЛАЗ.200.50.50.1,2.2	ЛМс-3Г 200х50-1,2ц УТ2,5
			300	0,19	H0122560335	ЛАЗ.300.50.50.1,2.2	ЛМс-3Г 300х50-1,2ц УТ2,5
			400	0,24	H0122560336	ЛАЗ.400.50.50.1,2.2	ЛМс-3Г 400х50-1,2ц УТ2,5
			500	0,28	H0122560337	ЛАЗ.500.50.50.1,2.2	ЛМс-3Г 500х50-1,2ц УТ2,5
			600	0,33	H0122560338	ЛАЗ.600.50.50.1,2.2	ЛМс-3Г 600х50-1,2ц УТ2,5
		1,5	50	0,09	H0122560341	ЛАЗ.50.50.50.1,5.2	ЛМс-3Г 50х50-1,5ц УТ2,5
			100	0,12	H0122560342	ЛАЗ.100.50.50.1,5.2	ЛМс-3Г 100х50-1,5ц УТ2,5
			150	0,15	H0122560343	ЛАЗ.150.50.50.1,5.2	ЛМс-3Г 150х50-1,5ц УТ2,5
			200	0,18	H0122560344	ЛАЗ.200.50.50.1,5.2	ЛМс-3Г 200х50-1,5ц УТ2,5
			300	0,24	H0122560345	ЛАЗ.300.50.50.1,5.2	ЛМс-3Г 300х50-1,5ц УТ2,5
			400	0,29	H0122560346	ЛАЗ.400.50.50.1,5.2	ЛМс-3Г 400х50-1,5ц УТ2,5
			500	0,35	H0122560347	ЛАЗ.500.50.50.1,5.2	ЛМс-3Г 500х50-1,5ц УТ2,5
			600	0,41	H0122560348	ЛАЗ.600.50.50.1,5.2	ЛМс-3Г 600х50-1,5ц УТ2,5
		2	50	0,12	H0122560351	ЛАЗ.50.50.50.2.2	ЛМс-3Г 50х50-2,0ц УТ2,5
			100	0,16	H0122560352	ЛАЗ.100.50.50.2.2	ЛМс-3Г 100х50-2,0ц УТ2,5
			150	0,20	H0122560353	ЛАЗ.150.50.50.2.2	ЛМс-3Г 150х50-2,0ц УТ2,5
			200	0,24	H0122560354	ЛАЗ.200.50.50.2.2	ЛМс-3Г 200х50-2,0ц УТ2,5
			300	0,31	H0122560355	ЛАЗ.300.50.50.2.2	ЛМс-3Г 300х50-2,0ц УТ2,5
			400	0,39	H0122560356	ЛАЗ.400.50.50.2.2	ЛМс-3Г 400х50-2,0ц УТ2,5
			500	0,47	H0122560357	ЛАЗ.500.50.50.2.2	ЛМс-3Г 500х50-2,0ц УТ2,5
			600	0,55	H0122560358	ЛАЗ.600.50.50.2.2	ЛМс-3Г 600х50-2,0ц УТ2,5
		0,7	50	0,04	H0124560311	ЛАЗ.50.50.50.0,7.4	ЛМс-3Г 50х50-0,7 У2
			100	0,06	H0124560312	ЛАЗ.100.50.50.0,7.4	ЛМс-3Г 100х50-0,7 У2
			150	0,07	H0124560313	ЛАЗ.150.50.50.0,7.4	ЛМс-3Г 150х50-0,7 У2
			200	0,09	H0124560314	ЛАЗ.200.50.50.0,7.4	ЛМс-3Г 200х50-0,7 У2
			300	0,12	H0124560315	ЛАЗ.300.50.50.0,7.4	ЛМс-3Г 300х50-0,7 У2
			400	0,15	H0124560316	ЛАЗ.400.50.50.0,7.4	ЛМс-3Г 400х50-0,7 У2
			500	0,18	H0124560317	ЛАЗ.500.50.50.0,7.4	ЛМс-3Г 500х50-0,7У2
			600	0,21	H0124560318	ЛАЗ.600.50.50.0,7.4	ЛМс-3Г 600х50-0,7У2

Под заказ возможно изготовление нестандартных лотков с другими типоразмерами, толщинами, длиной и типом покрытия

Аксессуар лотка монтажного: заглушка ЛАЗ (ЛМс-3Г), борт 50 мм

Длина, L, мм	Высота, H, мм	Толщина, S, мм	Ширина, B, мм	Масса, кг	Артикул	Новое наименование	Старое наименование
50	50	1	50	0,06	H0124560321	ЛАЗ.50.50.50.1.4	ЛМс-3Г 50х50-1,0 У2
			100	0,08	H0124560322	ЛАЗ.100.50.50.1.4	ЛМс-3Г 100х50-1,0 У2
			150	0,11	H0124560323	ЛАЗ.150.50.50.1.4	ЛМс-3Г 150х50-1,0 У2
			200	0,13	H0124560324	ЛАЗ.200.50.50.1.4	ЛМс-3Г 200х50-1,0 У2
			300	0,17	H0124560325	ЛАЗ.300.50.50.1.4	ЛМс-3Г 300х50-1,0 У2
			400	0,21	H0124560326	ЛАЗ.400.50.50.1.4	ЛМс-3Г 400х50-1,0 У2
			500	0,25	H0124560327	ЛАЗ.500.50.50.1.4	ЛМс-3Г 500х50-1,0У2
			600	0,30	H0124560328	ЛАЗ.600.50.50.1.4	ЛМс-3Г 600х50-1,0У2
		1,2	50	0,08	H0124560331	ЛАЗ.50.50.50.1,2.4	ЛМс-3Г 50х50-1,2 У2
			100	0,10	H0124560332	ЛАЗ.100.50.50.1,2.4	ЛМс-3Г 100х50-1,2 У2
			150	0,13	H0124560333	ЛАЗ.150.50.50.1,2.4	ЛМс-3Г 150х50-1,2 У2
			200	0,15	H0124560334	ЛАЗ.200.50.50.1,2.4	ЛМс-3Г 200х50-1,2 У2
			300	0,20	H0124560335	ЛАЗ.300.50.50.1,2.4	ЛМс-3Г 300х50-1,2 У2
			400	0,25	H0124560336	ЛАЗ.400.50.50.1,2.4	ЛМс-3Г 400х50-1,2 У2
			500	0,31	H0124560327	ЛАЗ.500.50.50.1,2.4	ЛМс-3Г 500х50-1,2У2
			600	0,36	H0124560328	ЛАЗ.600.50.50.1,2.4	ЛМс-3Г 600х50-1,2У2
		1,5	50	0,10	H0124560341	ЛАЗ.500.50.50.1,5.4	ЛМс-3Г 50х50-1,5 У2
			100	0,13	H0124560342	ЛАЗ.100.50.50.1,5.4	ЛМс-3Г 100х50-1,5 У2
			150	0,16	H0124560343	ЛАЗ.150.50.50.1,5.4	ЛМс-3Г 150х50-1,5 У2
			200	0,19	H0124560344	ЛАЗ.200.50.50.1,5.4	ЛМс-3Г 200х50-1,5 У2
			300	0,25	H0124560345	ЛАЗ.300.50.50.1,5.4	ЛМс-3Г 300х50-1,5 У2
			400	0,32	H0124560346	ЛАЗ.400.50.50.1,5.4	ЛМс-3Г 400х50-1,5 У2
			500	0,38	H0124560347	ЛАЗ.500.50.50.1,5.4	ЛМс-3Г 500х50-1,5У2
			600	0,45	H0124560348	ЛАЗ.600.50.50.1,5.4	ЛМс-3Г 600х50-1,5У2
		2	50	0,13	H0124560351	ЛАЗ.50.50.50.2.4	ЛМс-3Г 50х50-2,0 У2
			100	0,17	H0124560352	ЛАЗ.100.50.50.2.4	ЛМс-3Г 100х50-2,0 У2
			150	0,21	H0124560353	ЛАЗ.150.50.50.2.4	ЛМс-3Г 150х50-2,0 У2
			200	0,25	H0124560354	ЛАЗ.200.50.50.2.4	ЛМс-3Г 200х50-2,0 У2
			300	0,34	H0124560355	ЛАЗ.300.50.50.2.4	ЛМс-3Г 300х50-2,0 У2
			400	0,42	H0124560356	ЛАЗ.400.50.50.2.4	ЛМс-3Г 400х50-2,0 У2
			500	0,51	H0124560357	ЛАЗ.500.50.50.2.4	ЛМс-3Г 500х50-2,0У2
			600	0,59	H0124560358	ЛАЗ.600.50.50.2.4	ЛМс-3Г 600х50-2,0У2
		0,8	50	0,05	H0129560381	ЛАЗ.50.50.50.0,8.6	ЛМс-3Г 50х50-0,8 AISI 304
			100	0,06	H0129560382	ЛАЗ.100.50.50.0,8.6	ЛМс-3Г 100х50-0,8 AISI 304
			150	0,08	H0129560383	ЛАЗ.150.50.50.0,8.6	ЛМс-3Г 150х50-0,8 AISI 304
			200	0,09	H0129560384	ЛАЗ.200.50.50.0,8.6	ЛМс-3Г 200х50-0,8 AISI 304
			300	0,13	H0129560385	ЛАЗ.300.50.50.0,8.6	ЛМс-3Г 300х50-0,8 AISI 304
			400	0,16	H0129560386	ЛАЗ.400.50.50.0,8.6	ЛМс-3Г 400х50-0,8 AISI 304
			500	0,19	H0129560327	ЛАЗ.500.50.50.0,8.6	ЛМс-3Г 500х50-0,8AISI 304
			600	0,22	H0129560328	ЛАЗ.600.50.50.0,8.6	ЛМс-3Г 600х50-0,8AISI 304
		1	50	0,06	H0129560321	ЛАЗ.50.50.50.1.6	ЛМс-3Г 50х50-1,0 AISI 304
			100	0,08	H0129560322	ЛАЗ.100.50.50.1.6	ЛМс-3Г 100х50-1,0 AISI 304
			150	0,10	H0129560323	ЛАЗ.150.50.50.1.6	ЛМс-3Г 150х50-1,0 AISI 304
			200	0,12	H0129560324	ЛАЗ.200.50.50.1.6	ЛМс-3Г 200х50-1,0 AISI 304
			300	0,16	H0129560325	ЛАЗ.300.50.50.1.6	ЛМс-3Г 300х50-1,0 AISI 304
			400	0,20	H0129560326	ЛАЗ.400.50.50.1.6	ЛМс-3Г 400х50-1,0 AISI 304
			500	0,24	H0129560327	ЛАЗ.500.50.50.1.6	ЛМс-3Г 500х50-1,0AISI 304
			600	0,27	H0129560328	ЛАЗ.600.50.50.1.6	ЛМс-3Г 600х50-1,0AISI 304
		1,2	50	0,07	H0129560331	ЛАЗ.50.50.50.1,2.6	ЛМс-3Г 50х50-1,2 AISI 304
			100	0,09	H0129560332	ЛАЗ.100.50.50.1,2.6	ЛМс-3Г 100х50-1,2 AISI 304
			150	0,12	H0129560333	ЛАЗ.150.50.50.1,2.6	ЛМс-3Г 150х50-1,2 AISI 304
			200	0,14	H0129560334	ЛАЗ.200.50.50.1,2.6	ЛМс-3Г 200х50-1,2 AISI 304
			300	0,19	H0129560335	ЛАЗ.300.50.50.1,2.6	ЛМс-3Г 300х50-1,2 AISI 304
			400	0,24	H0129560336	ЛАЗ.400.50.50.1,2.6	ЛМс-3Г 400х50-1,2 AISI 304
			500	0,28	H0129560337	ЛАЗ.500.50.50.1,2.6	ЛМс-3Г 500х50-1,2AISI 304
			600	0,33	H0129560338	ЛАЗ.600.50.50.1,2.6	ЛМс-3Г 600х50-1,2AISI 304
		1,5	50	0,09	H0129560341	ЛАЗ.50.50.50.1,5.6	ЛМс-3Г 50х50-1,5 AISI 304
			100	0,12	H0129560342	ЛАЗ.100.50.50.1,5.6	ЛМс-3Г 100х50-1,5 AISI 304
			150	0,15	H0129560343	ЛАЗ.150.50.50.1,5.6	ЛМс-3Г 150х50-1,5 AISI 304
			200	0,18	H0129560344	ЛАЗ.200.50.50.1,5.6	ЛМс-3Г 200х50-1,5 AISI 304
			300	0,24	H0129560345	ЛАЗ.300.50.50.1,5.6	ЛМс-3Г 300х50-1,5 AISI 304
			400	0,29	H0129560346	ЛАЗ.400.50.50.1,5.6	ЛМс-3Г 400х50-1,5 AISI 304
			500	0,35	H012956047	ЛАЗ.500.50.50.1,5.6	ЛМс-3Г 500х50-1,5AISI 304
			600	0,41	H0129560348	ЛАЗ.600.50.50.1,5.6	ЛМс-3Г 600х50-1,5AISI 304
		2	50	0,12	H0129560351	ЛАЗ.50.50.50.2.6	ЛМс-3Г 50х50-2,0 AISI 304
			100	0,16	H0129560355	ЛАЗ.100.50.50.2.6	ЛМс-3Г 100х50-2,0 AISI 304
			150	0,20	H0129560353	ЛАЗ.150.50.50.2.6	ЛМс-3Г 150х50-2,0 AISI 304
			200	0,24	H0129560354	ЛАЗ.200.50.50.2.6	ЛМс-3Г 200х50-2,0 AISI 304
			300	0,31	H0129560355	ЛАЗ.300.50.50.2.6	ЛМс-3Г 300х50-2,0 AISI 304
			400	0,39	H0129560356	ЛАЗ.400.50.50.2.6	ЛМс-3Г 400х50-2,0 AISI 304
			500	0,47	H0129560357	ЛАЗ.500.50.50.2.6	ЛМс-3Г 500х50-2,0AISI 304
			600	0,55	H0129560358	ЛАЗ.600.50.50.2.6	ЛМс-3Г 600х50-2,0AISI 304

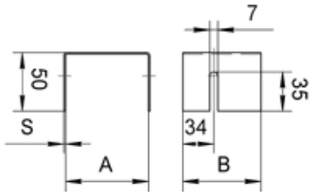

Под заказ возможно изготовление нестандартных лотков с другими типоразмерами, толщинами, длиной и типом покрытия

Аксессуар лотка монтажного: заглушка ЛАЗ (ЛМс-3Г), борт 65 мм

Длина, L, мм	Высота, H, мм	Толщина, S, мм	Ширина, B, мм	Масса, кг	Артикул	Новое наименование	Старое наименование
50	65	1	100	0,11	H0121560422	ЛАЗ.100.65.50.1.1	ЛМс-3Г 100х65-1,0ц УТ1,5
			150	0,14	H0121560423	ЛАЗ.150.65.50.1.1	ЛМс-3Г 150х65-1,0ц УТ1,5
			200	0,17	H0121560424	ЛАЗ.200.65.50.1.1	ЛМс-3Г 200х65-1,0ц УТ1,5
			300	0,22	H0121560425	ЛАЗ.300.65.50.1.1	ЛМс-3Г 300х65-1,0ц УТ1,5
			400	0,28	H0121560426	ЛАЗ.400.65.50.1.1	ЛМс-3Г 400х65-1,0ц УТ1,5
			500	0,34	H0121560427	ЛАЗ.500.65.50.1.1	ЛМс-3Г 500х65-1,0ц УТ1,5
			600	0,39	H0121560428	ЛАЗ.600.65.50.1.1	ЛМс-3Г 600х65-1,0ц УТ1,5
		1,2	100	0,13	H0121560432	ЛАЗ.100.65.50.1,2.1	ЛМс-3Г 100х65-1,2ц УТ1,5
			150	0,17	H0121560433	ЛАЗ.150.65.50.1,2.1	ЛМс-3Г 150х65-1,2ц УТ1,5
			200	0,20	H0121560434	ЛАЗ.200.65.50.1,2.1	ЛМс-3Г 200х65-1,2ц УТ1,5
			300	0,27	H0121560435	ЛАЗ.300.65.50.1,2.1	ЛМс-3Г 300х65-1,2ц УТ1,5
			400	0,34	H0121560436	ЛАЗ.400.65.50.1,2.1	ЛМс-3Г 400х65-1,2ц УТ1,5
			500	0,40	H0121560437	ЛАЗ.500.65.50.1,2.1	ЛМс-3Г 500х65-1,2ц УТ1,5
			600	0,47	H0121560438	ЛАЗ.600.65.50.1,2.1	ЛМс-3Г 600х65-1,2ц УТ1,5
		1,5	100	0,17	H0121560442	ЛАЗ.100.65.50.1,5.1	ЛМс-3Г 100х65-1,5ц УТ1,5
			150	0,21	H0121560443	ЛАЗ.150.65.50.1,5.1	ЛМс-3Г 150х65-1,5ц УТ1,5
			200	0,25	H0121560444	ЛАЗ.200.65.50.1,5.1	ЛМс-3Г 200х65-1,5ц УТ1,5
			300	0,34	H0121560445	ЛАЗ.300.65.50.1,5.1	ЛМс-3Г 300х65-1,5ц УТ1,5
			400	0,42	H0121560446	ЛАЗ.400.65.50.1,5.1	ЛМс-3Г 400х65-1,5ц УТ1,5
			500	0,51	H0121560447	ЛАЗ.500.65.50.1,5.1	ЛМс-3Г 500х65-1,5ц УТ1,5
			600	0,59	H0121560448	ЛАЗ.600.65.50.1,5.1	ЛМс-3Г 600х65-1,5ц УТ1,5
		2	100	0,22	H0121560452	ЛАЗ.100.65.50.2.1	ЛМс-3Г 100х65-2,0ц УТ1,5
			150	0,28	H0121560453	ЛАЗ.150.65.50.2.1	ЛМс-3Г 150х65-2,0ц УТ1,5
			200	0,34	H0121560454	ЛАЗ.200.65.50.2.1	ЛМс-3Г 200х65-2,0ц УТ1,5
			300	0,45	H0121560455	ЛАЗ.300.65.50.2.1	ЛМс-3Г 300х65-2,0ц УТ1,5
			400	0,56	H0121560456	ЛАЗ.400.65.50.2.1	ЛМс-3Г 400х65-2,0ц УТ1,5
			500	0,67	H0121560457	ЛАЗ.500.65.50.2.1	ЛМс-3Г 500х65-2,0ц УТ1,5
			600	0,79	H0121560458	ЛАЗ.600.65.50.2.1	ЛМс-3Г 600х65-2,0ц УТ1,5
		0,7	100	0,07	H0122560412	ЛАЗ.100.65.50.0,7.2	ЛМс-3Г 100х65-0,7ц УТ2,5
			150	0,09	H0122560413	ЛАЗ.150.65.50.0,7.2	ЛМс-3Г 150х65-0,7ц УТ2,5
			200	0,11	H0122560414	ЛАЗ.200.65.50.0,7.2	ЛМс-3Г 200х65-0,7ц УТ2,5
			300	0,14	H0122560415	ЛАЗ.300.65.50.0,7.2	ЛМс-3Г 300х65-0,7ц УТ2,5
			400	0,18	H0122560416	ЛАЗ.400.65.50.0,7.2	ЛМс-3Г 400х65-0,7ц УТ2,5
			500	0,21	H0122560417	ЛАЗ.400.65.50.0,7.2	ЛМс-3Г 500х65-0,7ц УТ2,5
			600	0,25	H0122560418	ЛАЗ.500.65.50.0,7.2	ЛМс-3Г 600х65-0,7ц УТ2,5
		1	100	0,10	H0122560422	ЛАЗ.100.65.50.1.2	ЛМс-3Г 100х65-1,0ц УТ2,5
			150	0,13	H0122560423	ЛАЗ.150.65.50.1.2	ЛМс-3Г 150х65-1,0ц УТ2,5
			200	0,15	H0122560424	ЛАЗ.200.65.50.1.2	ЛМс-3Г 200х65-1,0ц УТ2,5
			300	0,20	H0122560425	ЛАЗ.300.65.50.1.2	ЛМс-3Г 300х65-1,0ц УТ2,5
			400	0,26	H0122560426	ЛАЗ.400.65.50.1.2	ЛМс-3Г 400х65-1,0ц УТ2,5
			500	0,31	H0122560427	ЛАЗ.500.65.50.1.2	ЛМс-3Г 500х65-1,0ц УТ2,5
			600	0,36	H0122560428	ЛАЗ.600.65.50.1.2	ЛМс-3Г 600х65-1,0ц УТ2,5
		1,2	100	0,12	H0122560432	ЛАЗ.100.65.50.1,2.2	ЛМс-3Г 100х65-1,2ц УТ2,5
			150	0,15	H0122560433	ЛАЗ.150.65.50.1,2.2	ЛМс-3Г 150х65-1,2ц УТ2,5
			200	0,18	H0122560434	ЛАЗ.5200.65.50.1,2.2	ЛМс-3Г 200х65-1,2ц УТ2,5
			300	0,24	H0122560435	ЛАЗ.300.65.50.1,2.2	ЛМс-3Г 300х65-1,2ц УТ2,5
			400	0,31	H0122560436	ЛАЗ.400.65.50.1,2.2	ЛМс-3Г 400х65-1,2ц УТ2,5
			500	0,37	H0122560437	ЛАЗ.500.65.50.1,2.2	ЛМс-3Г 500х65-1,2ц УТ2,5
			600	0,43	H0122560438	ЛАЗ.600.65.50.1,2.2	ЛМс-3Г 600х65-1,2ц УТ2,5
		1,5	100	0,15	H0122560442	ЛАЗ.100.65.50.1,5.2	ЛМс-3Г 100х65-1,5ц УТ2,5
			150	0,19	H0122560443	ЛАЗ.150.65.50.1,5.2	ЛМс-3Г 150х65-1,5ц УТ2,5
			200	0,23	H0122560444	ЛАЗ.200.65.50.1,5.2	ЛМс-3Г 200х65-1,5ц УТ2,5
			300	0,31	H0122560445	ЛАЗ.300.65.50.1,5.2	ЛМс-3Г 300х65-1,5ц УТ2,5
			400	0,38	H0122560446	ЛАЗ.400.65.50.1,5.2	ЛМс-3Г 400х65-1,5ц УТ2,5
			500	0,46	H0122560447	ЛАЗ.500.65.50.1,5.2	ЛМс-3Г 500х65-1,5ц УТ2,5
			600	0,54	H0122560448	ЛАЗ.600.65.50.1,5.2	ЛМс-3Г 600х65-1,5ц УТ2,5
		2	100	0,20	H0122560452	ЛАЗ.100.65.50.2.2	ЛМс-3Г 100х65-2,0ц УТ2,5
			150	0,26	H0122560453	ЛАЗ.150.65.50.2.2	ЛМс-3Г 150х65-2,0ц УТ2,5
			200	0,31	H0122560454	ЛАЗ.200.65.50.2.2	ЛМс-3Г 200х65-2,0ц УТ2,5
			300	0,41	H0122560455	ЛАЗ.300.65.50.2.2	ЛМс-3Г 300х65-2,0ц УТ2,5
			400	0,51	H0122560456	ЛАЗ.400.65.50.2.2	ЛМс-3Г 400х65-2,0ц УТ2,5
			500	0,61	H0122560457	ЛАЗ.500.65.50.2.2	ЛМс-3Г 500х65-2,0ц УТ2,5
			600	0,71	H0122560458	ЛАЗ.600.65.50.2.2	ЛМс-3Г 600х65-2,0ц УТ2,5
		0,7	100	0,08	H0124560412	ЛАЗ.100.65.50.0,7.4	ЛМс-3Г 100х65-0,7 У2
			150	0,10	H0124560413	ЛАЗ.150.65.50.0,7.4	ЛМс-3Г 150х65-0,7 У2
			200	0,12	H0124560414	ЛАЗ.200.65.50.0,7.4	ЛМс-3Г 200х65-0,7 У2
			300	0,15	H0124560415	ЛАЗ.300.65.50.0,7.4	ЛМс-3Г 300х65-0,7 У2
			400	0,19	H0124560416	ЛАЗ.400.65.50.0,7.4	ЛМс-3Г 400х65-0,7 У2
			500	0,23	H0124560417	ЛАЗ.500.65.50.0,7.4	ЛМс-3Г 500х65-0,7У2
			600	0,27	H0124560418	ЛАЗ.600.65.50.0,7.4	ЛМс-3Г 600х65-0,7У2
		1	100	0,11	H0124560422	ЛАЗ.100.65.50.1.4	ЛМс-3Г 100х65-1,0 У2
			150	0,14	H0124560423	ЛАЗ.150.65.50.1.4	ЛМс-3Г 150х65-1,0 У2
			200	0,17	H0124560424	ЛАЗ.200.65.50.1.4	ЛМс-3Г 200х65-1,0 У2
			300	0,22	H0124560425	ЛАЗ.300.65.50.1.4	ЛМс-3Г 300х65-1,0 У2
			400	0,28	H0124560426	ЛАЗ.400.65.50.1.4	ЛМс-3Г 400х65-1,0 У2
			500	0,33	H0124560427	ЛАЗ.500.65.50.1.4	ЛМс-3Г 500х65-1,0У2
			600	0,39	H0124560428	ЛАЗ.600.65.50.1.4	ЛМс-3Г 600х65-1,0У2

Варианты исполнения:
- Горячее цинкование
- Сталь оцинкованная по методу Сендзимира
- Полимерно-порошковая окраска
- Нержавеющая сталь

Пример записи при заказе заглушки лотка монтажного длиной 50 мм, высотой 65 мм, толщиной 2 мм, шириной 600 мм, сталь оцинкованная по методу Сендзимира:
Заглушка ЛАЗ.600.65.50.2.2
(артикул H0122560458)

Аксессуар лотка монтажного: заглушка ЛАЗ (ЛМс-3Г), борт 65-80 мм

Длина, L, мм	Высота, H, мм	Толщина, S, мм	Ширина, B, мм	Масса, кг	Артикул	Новое наименование	Старое наименование
50	65	1,2	100	0,13	H0124560432	ЛАЗ.100.65.50.1,2.4	ЛМс-3Г 100х65-1,2 У2
			150	0,17	H0124560433	ЛАЗ.150.65.50.1,2.4	ЛМс-3Г 150х65-1,2 У2
			200	0,20	H0124560434	ЛАЗ.200.65.50.1,2.4	ЛМс-3Г 200х65-1,2 У2
			300	0,26	H0124560435	ЛАЗ.300.65.50.1,2.4	ЛМс-3Г 300х65-1,2 У2
			400	0,33	H0124560436	ЛАЗ.400.65.50.1,2.4	ЛМс-3Г 400х65-1,2 У2
			500	0,40	H0124560437	ЛАЗ.500.65.50.1,2.4	ЛМс-3Г 500х65-1,2У2
			600	0,46	H0124560438	ЛАЗ.600.65.50.1,2.4	ЛМс-3Г 600х65-1,2У2
		1,5	100	0,17	H0124560442	ЛАЗ.150.65.50.1,5.4	ЛМс-3Г 100х65-1,5 У2
			150	0,21	H0124560443	ЛАЗ.200.65.50.1,5.4	ЛМс-3Г 150х65-1,5 У2
			200	0,25	H0124560444	ЛАЗ.300.65.50.1,5.4	ЛМс-3Г 200х65-1,5 У2
			300	0,33	H0124560445	ЛАЗ.400.65.50.1,5.4	ЛМс-3Г 300х65-1,5 У2
			400	0,41	H0124560446	ЛАЗ.500.65.50.1,5.4	ЛМс-3Г 400х65-1,5 У2
			500	0,50	H0124560447	ЛАЗ.500.65.50.1,5.4	ЛМс-3Г 500х65-1,5У2
			600	0,58	H0124560448	ЛАЗ.600.65.50.1,5.4	ЛМс-3Г 600х65-1,5У2
		2	100	0,22	H0124560452	ЛАЗ.100.65.50.2.4	ЛМс-3Г 100х65-2,0 У2
			150	0,28	H0124560453	ЛАЗ.150.65.50.2.4	ЛМс-3Г 150х65-2,0 У2
			200	0,33	H0124560454	ЛАЗ.200.65.50.2.4	ЛМс-3Г 200х65-2,0 У2
			300	0,44	H0124560455	ЛАЗ.300.65.50.2.4	ЛМс-3Г 300х65-2,0 У2
			400	0,55	H0124560456	ЛАЗ.400.65.50.2.4	ЛМс-3Г 400х65-2,0 У2
			500	0,66	H0124560457	ЛАЗ.500.65.50.2.4	ЛМс-3Г 500х65-2,0У2
			600	0,77	H0124560458	ЛАЗ.600.65.50.2.4	ЛМс-3Г 600х65-2,0У2
		0,8	100	0,08	H0129560482	ЛАЗ.100.65.50.0,8.6	ЛМс-3Г 100х65-0,8 AISI 304
			150	0,10	H0129560483	ЛАЗ.150.65.50.0,8.6	ЛМс-3Г 150х65-0,8 AISI 304
			200	0,12	H0129560484	ЛАЗ.200.65.50.0,8.6	ЛМс-3Г 200х65-0,8 AISI 304
			300	0,16	H0129560485	ЛАЗ.300.65.50.0,8.6	ЛМс-3Г 300х65-0,8 AISI 304
			400	0,20	H0129560486	ЛАЗ.400.65.50.0,8.6	ЛМс-3Г 400х65-0,8 AISI 304
			500	0,24	H0129560487	ЛАЗ.500.65.50.0,8.6	ЛМс-3Г 500х65-0,8AISI 304
			600	0,29	H0129560488	ЛАЗ.600.65.50.0,8.6	ЛМс-3Г 600х65-0,8AISI 304
		1	100	0,10	H0129560422	ЛАЗ.100.65.50.1.6	ЛМс-3Г 100х65-1,0 AISI 304
			150	0,13	H0129560423	ЛАЗ.150.65.50.1.6	ЛМс-3Г 150х65-1,0 AISI 304
			200	0,15	H0129560424	ЛАЗ.200.65.50.1.6	ЛМс-3Г 200х65-1,0 AISI 304
			300	0,20	H0129560425	ЛАЗ.300.65.50.1.6	ЛМс-3Г 300х65-1,0 AISI 304
			400	0,26	H0129560426	ЛАЗ.400.65.50.1.6	ЛМс-3Г 400х65-1,0 AISI 304
			500	0,31	H0129560427	ЛАЗ.500.65.50.1.6	ЛМс-3Г 500х65-1,0AISI 304
			600	0,36	H0129560428	ЛАЗ.600.65.50.1.6	ЛМс-3Г 600х65-1,0AISI 304
		1,2	100	0,12	H0129560432	ЛАЗ.100.65.50.1,2.6	ЛМс-3Г 100х65-1,2 AISI 304
			150	0,15	H0129560433	ЛАЗ.150.65.50.1,2.6	ЛМс-3Г 150х65-1,2 AISI 304
			200	0,18	H0129560434	ЛАЗ.200.65.50.1,2.6	ЛМс-3Г 200х65-1,2 AISI 304
			300	0,24	H0129560435	ЛАЗ.300.65.50.1,2.6	ЛМс-3Г 300х65-1,2 AISI 304
			400	0,31	H0129560436	ЛАЗ.400.65.50.1,2.6	ЛМс-3Г 400х65-1,2 AISI 304
			500	0,37	H0129560437	ЛАЗ.500.65.50.1,2.6	ЛМс-3Г 500х65-1,2AISI 304
			600	0,43	H0129560438	ЛАЗ.600.65.50.1,2.6	ЛМс-3Г 600х65-1,2AISI 304
		1,5	100	0,15	H0129560442	ЛАЗ.100.65.50.1,5.6	ЛМс-3Г 100х65-1,5 AISI 304
			150	0,19	H0129560443	ЛАЗ.150.65.50.1,5.6	ЛМс-3Г 150х65-1,5 AISI 304
			200	0,23	H0129560444	ЛАЗ.200.65.50.1,5.6	ЛМс-3Г 200х65-1,5 AISI 304
			300	0,31	H0129560445	ЛАЗ.300.65.50.1,5.6	ЛМс-3Г 300х65-1,5 AISI 304
			400	0,38	H0129560446	ЛАЗ.400.65.50.1,5.6	ЛМс-3Г 400х65-1,5 AISI 304
			500	0,46	H0129560447	ЛАЗ.500.65.50.1,5.6	ЛМс-3Г 500х65-1,5AISI 304
			600	0,54	H0129560448	ЛАЗ.400.65.50.1,5.6	ЛМс-3Г 600х65-1,5AISI 304
		2	100	0,20	H0129560452	ЛАЗ.100.65.50.2.6	ЛМс-3Г 100х65-2,0 AISI 304
			150	0,26	H0129560453	ЛАЗ.150.65.50.2.6	ЛМс-3Г 150х65-2,0 AISI 304
			200	0,31	H0129560454	ЛАЗ.200.65.50.2.6	ЛМс-3Г 200х65-2,0 AISI 304
			300	0,41	H0129560455	ЛАЗ.300.65.50.2.6	ЛМс-3Г 300х65-2,0 AISI 304
			400	0,51	H0129560456	ЛАЗ.400.65.50.2.6	ЛМс-3Г 400х65-2,0 AISI 304
			500	0,61	H0129560457	ЛАЗ.500.65.50.2.6	ЛМс-3Г 500х65-2,0AISI 304
			600	0,71	H0129560458	ЛАЗ.600.65.50.2.6	ЛМс-3Г 600х65-2,0AISI 304
	80	1	100	0,14	H0121560522	ЛАЗ.100.80.50.1.1	ЛМс-3Г 100х80-1,0ц УТ1,5
			150	0,17	H0121560523	ЛАЗ.150.80.50.1.1	ЛМс-3Г 150х80-1,0ц УТ1,5
			200	0,21	H0121560524	ЛАЗ.200.80.50.1.1	ЛМс-3Г 200х80-1,0ц УТ1,5
			300	0,28	H0121560525	ЛАЗ.300.80.50.1.1	ЛМс-3Г 300х80-1,0ц УТ1,5
			400	0,35	H0121560526	ЛАЗ.400.80.50.1.1	ЛМс-3Г 400х80-1,0ц УТ1,5
			500	0,41	H0121560527	ЛАЗ.500.80.50.1.1	ЛМс-3Г 500х80-1,0ц УТ1,5
			600	0,48	H0121560528	ЛАЗ.600.80.50.1.1	ЛМс-3Г 600х80-1,0ц УТ1,5
		1,2	100	0,17	H0121560532	ЛАЗ.100.80.50.1,2.1	ЛМс-3Г 100х80-1,2ц УТ1,5
			150	0,21	H0121560533	ЛАЗ.150.80.50.1,2.1	ЛМс-3Г 150х80-1,2ц УТ1,5
			200	0,25	H0121560534	ЛАЗ.200.80.50.1,2.1	ЛМс-3Г 200х80-1,2ц УТ1,5
			300	0,33	H0121560535	ЛАЗ.300.80.50.1,2.1	ЛМс-3Г 300х80-1,2ц УТ1,5
			400	0,41	H0121560536	ЛАЗ.400.80.50.1,2.1	ЛМс-3Г 400х80-1,2ц УТ1,5
			500	0,50	H0121560537	ЛАЗ.500.80.50.1,2.1	ЛМс-3Г 500х80-1,2ц УТ1,5
			600	0,58	H0121560538	ЛАЗ.600.80.50.1,2.1	ЛМс-3Г 600х80-1,2ц УТ1,5
		1,5	100	0,21	H0121560542	ЛАЗ.100.80.50.1,5.1	ЛМс-3Г 100х80-1,5ц УТ1,5
			150	0,26	H0121560543	ЛАЗ.150.80.50.1,5.1	ЛМс-3Г 150х80-1,5ц УТ1,5
			200	0,31	H0121560544	ЛАЗ.200.80.50.1,5.1	ЛМс-3Г 200х80-1,5ц УТ1,5
			300	0,41	H0121560545	ЛАЗ.300.80.50.1,5.1	ЛМс-3Г 300х80-1,5ц УТ1,5
			400	0,52	H0121560546	ЛАЗ.400.80.50.1,5.1	ЛМс-3Г 400х80-1,5ц УТ1,5
			500	0,62	H0121560547	ЛАЗ.500.80.50.1,5.1	ЛМс-3Г 500х80-1,5ц УТ1,5
			600	0,73	H0121560548	ЛАЗ.600.80.50.1,5.1	ЛМс-3Г 600х80-1,5ц УТ1,5

Варианты исполнения:
- Горячее цинкование
- Сталь оцинкованная по методу Сендзимира
- Полимерно-порошковая окраска
- Нержавеющая сталь

Пример записи при заказе заглушки лотка монтажного длиной 50 мм, высотой 80 мм, толщиной 1,5 мм, шириной 100 мм, горячее цинкование:
Заглушка ЛАЗ.100.80.50.1,5.1
(артикул H0121560542)

Аксессуар лотка монтажного: заглушка ЛАЗ (ЛМс-3Г), борт 80 мм

Длина, L, мм	Высота, H, мм	Толщина, S, мм	Ширина, B, мм	Масса, кг	Артикул	Новое наименование	Старое наименование
50	80	2	100	0,28	H0121560552	ЛАЗ.100.80.50.2.1	ЛМс-3Г 100х80-2,0ц УТ1,5
			150	0,35	H0121560553	ЛАЗ.150.80.50.2.1	ЛМс-3Г 150х80-2,0ц УТ1,5
			200	0,41	H0121560554	ЛАЗ.200.80.50.2.1	ЛМс-3Г 200х80-2,0ц УТ1,5
			300	0,55	H0121560555	ЛАЗ.300.80.50.2.1	ЛМс-3Г 300х80-2,0ц УТ1,5
			400	0,69	H0121560556	ЛАЗ.400.80.50.2.1	ЛМс-3Г 400х80-2,0ц УТ1,5
			500	0,83	H0121560557	ЛАЗ.500.80.50.2.1	ЛМс-3Г 500х80-2,0ц УТ1,5
			600	0,97	H0121560558	ЛАЗ.600.80.50.2.1	ЛМс-3Г 600х80-2,0ц УТ1,5
		0,7	100	0,09	H0122560512	ЛАЗ.100.80.50.0,7.2	ЛМс-3Г 100х80-0,7ц УТ2,5
			150	0,11	H0122560513	ЛАЗ.150.80.50.0,7.2	ЛМс-3Г 150х80-0,7ц УТ2,5
			200	0,13	H0122560514	ЛАЗ.200.80.50.0,7.2	ЛМс-3Г 200х80-0,7ц УТ2,5
			300	0,18	H0122560515	ЛАЗ.300.80.50.0,7.2	ЛМс-3Г 300х80-0,7ц УТ2,5
			400	0,22	H0122560516	ЛАЗ.400.80.50.0,7.2	ЛМс-3Г 400х80-0,7ц УТ2,5
			500	0,26	H0122560517	ЛАЗ.500.80.50.0,7.2	ЛМс-3Г 500х80-0,7ц УТ2,5
			600	0,31	H0122560518	ЛАЗ.600.80.50.0,7.2	ЛМс-3Г 600х80-0,7ц УТ2,5
		1	100	0,13	H0122560522	ЛАЗ.100.80.50.1.2	ЛМс-3Г 100х80-1,0ц УТ2,5
			150	0,16	H0122560523	ЛАЗ.150.80.50.1.2	ЛМс-3Г 150х80-1,0ц УТ2,5
			200	0,19	H0122560524	ЛАЗ.200.80.50.1.2	ЛМс-3Г 200х80-1,0ц УТ2,5
			300	0,25	H0122560525	ЛАЗ.300.80.50.1.2	ЛМс-3Г 300х80-1,0ц УТ2,5
			400	0,31	H0122560526	ЛАЗ.400.80.50.1.2	ЛМс-3Г 400х80-1,0ц УТ2,5
			500	0,38	H0122560527	ЛАЗ.500.80.50.1.2	ЛМс-3Г 500х80-1,0ц УТ2,5
			600	0,44	H0122560528	ЛАЗ.600.80.50.1.2	ЛМс-3Г 600х80-1,0ц УТ2,5
		1,2	100	0,15	H0122560532	ЛАЗ.100.80.50.1,2.2	ЛМс-3Г 100х80-1,2ц УТ2,5
			150	0,19	H0122560533	ЛАЗ.150.80.50.1,2.2	ЛМс-3Г 150х80-1,2ц УТ2,5
			200	0,23	H0122560534	ЛАЗ.200.80.50.1,2.2	ЛМс-3Г 200х80-1,2ц УТ2,5
			300	0,30	H0122560535	ЛАЗ.300.80.50.1,2.2	ЛМс-3Г 300х80-1,2ц УТ2,5
			400	0,38	H0122560536	ЛАЗ.400.80.50.1,2.2	ЛМс-3Г 400х80-1,2ц УТ2,5
			500	0,45	H0122560537	ЛАЗ.500.80.50.1,2.2	ЛМс-3Г 500х80-1,2ц УТ2,5
			600	0,53	H0122560538	ЛАЗ.600.80.50.1,2.2	ЛМс-3Г 600х80-1,2ц УТ2,5
		1,5	100	0,19	H0122560542	ЛАЗ.100.80.50.1,5.2	ЛМс-3Г 100х80-1,5ц УТ2,5
			150	0,24	H0122560543	ЛАЗ.150.80.50.1,5.2	ЛМс-3Г 150х80-1,5ц УТ2,5
			200	0,28	H0122560544	ЛАЗ.200.80.50.1,5.2	ЛМс-3Г 200х80-1,5ц УТ2,5
			300	0,38	H0122560545	ЛАЗ.300.80.50.1,5.2	ЛМс-3Г 300х80-1,5ц УТ2,5
			400	0,47	H0122560546	ЛАЗ.400.80.50.1,5.2	ЛМс-3Г 400х80-1,5ц УТ2,5
			500	0,57	H0122560547	ЛАЗ.500.80.50.1,5.2	ЛМс-3Г 500х80-1,5ц УТ2,5
			600	0,66	H0122560548	ЛАЗ.600.80.50.1,5.2	ЛМс-3Г 600х80-1,5ц УТ2,5
		2	100	0,25	H0122560552	ЛАЗ.100.80.50.2.2	ЛМс-3Г 100х80-2,0ц УТ2,5
			150	0,31	H0122560553	ЛАЗ.150.80.50.2.2	ЛМс-3Г 150х80-2,0ц УТ2,5
			200	0,38	H0122560554	ЛАЗ.200.80.50.2.2	ЛМс-3Г 200х80-2,0ц УТ2,5
			300	0,50	H0122560555	ЛАЗ.300.80.50.2.2	ЛМс-3Г 300х80-2,0ц УТ2,5
			400	0,63	H0122560556	ЛАЗ.400.80.50.2.2	ЛМс-3Г 400х80-2,0ц УТ2,5
			500	0,75	H0122560557	ЛАЗ.500.80.50.2.2	ЛМс-3Г 500х80-2,0ц УТ2,5
			600	0,88	H0122560558	ЛАЗ.600.80.50.2.2	ЛМс-3Г 600х80-2,0ц УТ2,5
		0,7	100	0,09	H0124560512	ЛАЗ.100.80.50.0,7.4	ЛМс-3Г 100х80-0,7 У2
			150	0,12	H0124560513	ЛАЗ.150.80.50.0,7.4	ЛМс-3Г 150х80-0,7 У2
			200	0,14	H0124560514	ЛАЗ.200.80.50.0,7.4	ЛМс-3Г 200х80-0,7 У2
			300	0,19	H0124560515	ЛАЗ.300.80.50.0,7.4	ЛМс-3Г 300х80-0,7 У2
			400	0,24	H0124560516	ЛАЗ.400.80.50.0,7.4	ЛМс-3Г 400х80-0,7 У2
			500	0,28	H0124560517	ЛАЗ.500.80.50.0,7.4	ЛМс-3Г 500х80-0,7У2
			600	0,33	H0124560518	ЛАЗ.600.80.50.0,7.4	ЛМс-3Г 600х80-0,7У2
		1	100	0,14	H0124560522	ЛАЗ.100.80.50.1.4	ЛМс-3Г 100х80-1,0 У2
			150	0,17	H0124560523	ЛАЗ.150.80.50.1.4	ЛМс-3Г 150х80-1,0 У2
			200	0,20	H0124560524	ЛАЗ.200.80.50.1.4	ЛМс-3Г 200х80-1,0 У2
			300	0,27	H0124560525	ЛАЗ.300.80.50.1.4	ЛМс-3Г 300х80-1,0 У2
			400	0,34	H0124560526	ЛАЗ.400.80.50.1.4	ЛМс-3Г 400х80-1,0 У2
			500	0,41	H0124560527	ЛАЗ.500.80.50.1.4	ЛМс-3Г 500х80-1,0У2
			600	0,47	H0124560528	ЛАЗ.600.80.50.1.4	ЛМс-3Г 600х80-1,0У2
		1,2	100	0,16	H0124560532	ЛАЗ.100.80.50.1,2.4	ЛМс-3Г 100х80-1,2 У2
			150	0,20	H0124560533	ЛАЗ.150.80.50.1,2.4	ЛМс-3Г 150х80-1,2 У2
			200	0,24	H0124560534	ЛАЗ.200.80.50.1,2.4	ЛМс-3Г 200х80-1,2 У2
			300	0,33	H0124560535	ЛАЗ.300.80.50.1,2.4	ЛМс-3Г 300х80-1,2 У2
			400	0,41	H0124560536	ЛАЗ.400.80.50.1,2.4	ЛМс-3Г 400х80-1,2 У2
			500	0,49	H0124560537	ЛАЗ.500.80.50.1,2.4	ЛМс-3Г 500х80-1,2У2
			600	0,57	H0124560538	ЛАЗ.600.80.50.1,2.4	ЛМс-3Г 600х80-1,2У2
		1,5	100	0,20	H0124560542	ЛАЗ.100.80.50.1,5.4	ЛМс-3Г 100х80-1,5 У2
			150	0,25	H0124560543	ЛАЗ.150.80.50.1,5.4	ЛМс-3Г 150х80-1,5 У2
			200	0,31	H0124560544	ЛАЗ.200.80.50.1,5.4	ЛМс-3Г 200х80-1,5 У2
			300	0,41	H0124560545	ЛАЗ.300.80.50.1,5.4	ЛМс-3Г 300х80-1,5 У2
			400	0,51	H0124560546	ЛАЗ.400.80.50.1,5.4	ЛМс-3Г 400х80-1,5 У2
			500	0,61	H0124560547	ЛАЗ.500.80.50.1,5.4	ЛМс-3Г 500х80-1,5У2
			600	0,71	H0124560548	ЛАЗ.600.80.50.1,5.4	ЛМс-3Г 600х80-1,5У2
		2	100	0,27	H0124560552	ЛАЗ.100.80.50.2.4	ЛМс-3Г 500х80-2,0У2
			150	0,34	H0124560553	ЛАЗ.150.80.50.2.4	ЛМс-3Г 600х80-2,0У2
			200	0,41	H0124560554	ЛАЗ.200.80.50.2.4	ЛМс-3Г 100х80-2,0 У2
			300	0,54	H0124560555	ЛАЗ.300.80.50.2.4	ЛМс-3Г 150х80-2,0 У2
			400	0,68	H0124560556	ЛАЗ.400.80.50.2.4	ЛМс-3Г 200х80-2,0 У2
			500	0,81	H0124560557	ЛАЗ.500.80.50.2.4	ЛМс-3Г 300х80-2,0 У2
			600	0,95	H0124560558	ЛАЗ.600.80.50.2.4	ЛМс-3Г 400х80-2,0 У2

Варианты исполнения:
- Горячее цинкование
- Сталь оцинкованная по методу Сендзимира
- Полимерно-порошковая окраска
- Нержавеющая сталь

Пример записи при заказе заглушки лотка монтажного длиной 50 мм, высотой 80 мм, толщиной 2 мм, шириной 600 мм, полимерно-порошковая окраска:
Заглушка ЛАЗ.600.80.50.2.4
(артикул H0124560558)

Аксессуар лотка монтажного: заглушка ЛАЗ (ЛМс-3Г), борт 80-100 мм

Длина, L, мм	Высота, H, мм	Толщина, S, мм	Ширина, B, мм	Масса, кг	Артикул	Новое наименование	Старое наименование
50	80	0,8	100	0,10	H0129560582	ЛАЗ.100.80.50.0,8.6	ЛМс-3Г 100х80-0,8 AISI 304
			150	0,13	H0129560583	ЛАЗ.150.80.50.0,8.6	ЛМс-3Г 150х80-0,8 AISI 304
			200	0,15	H0129560584	ЛАЗ.200.80.50.0,8.6	ЛМс-3Г 200х80-0,8 AISI 304
			300	0,20	H0129560585	ЛАЗ.300.80.50.0,8.6	ЛМс-3Г 300х80-0,8 AISI 304
			400	0,25	H0129560586	ЛАЗ.400.80.50.0,8.6	ЛМс-3Г 400х80-0,8 AISI 304
			500	0,30	H0129560587	ЛАЗ.500.80.50.0,8.6	ЛМс-3Г 500х80-0,8AISI 304
			600	0,35	H0129560588	ЛАЗ.600.80.50.0,8.6	ЛМс-3Г 600х80-0,8AISI 304
		1	100	0,13	H0129560522	ЛАЗ.100.80.50.1.6	ЛМс-3Г 100х80-1,0 AISI 304
			150	0,16	H0129560523	ЛАЗ.150.80.50.1.6	ЛМс-3Г 150х80-1,0 AISI 304
			200	0,19	H0129560524	ЛАЗ.200.80.50.1.6	ЛМс-3Г 200х80-1,0 AISI 304
			300	0,25	H0129560525	ЛАЗ.300.80.50.1.6	ЛМс-3Г 300х80-1,0 AISI 304
			400	0,31	H0129560526	ЛАЗ.400.80.50.1.6	ЛМс-3Г 400х80-1,0 AISI 304
			500	0,38	H0129560527	ЛАЗ.500.80.50.1.6	ЛМс-3Г 500х80-1,0AISI 304
			600	0,44	H0129560528	ЛАЗ.600.80.50.1.6	ЛМс-3Г 600х80-1,0AISI 304
		1,2	100	0,15	H0129560532	ЛАЗ.100.80.50.1,2.6	ЛМс-3Г 100х80-1,2 AISI 304
			150	0,19	H0129560533	ЛАЗ.150.80.50.1,2.6	ЛМс-3Г 150х80-1,2 AISI 304
			200	0,23	H0129560534	ЛАЗ.200.80.50.1,2.6	ЛМс-3Г 200х80-1,2 AISI 304
			300	0,30	H0129560535	ЛАЗ.300.80.50.1,2.6	ЛМс-3Г 300х80-1,2 AISI 304
			400	0,38	H0129560536	ЛАЗ.400.80.50.1,2.6	ЛМс-3Г 400х80-1,2 AISI 304
			500	0,45	H0129560537	ЛАЗ.500.80.50.1,2.6	ЛМс-3Г 500х80-1,2AISI 304
			600	0,53	H0129560538	ЛАЗ.600.80.50.1,2.6	ЛМс-3Г 600х80-1,2AISI 304
		1,5	100	0,19	H0129560542	ЛАЗ.100.80.50.1,5.6	ЛМс-3Г 100х80-1,5 AISI 304
			150	0,24	H0129560543	ЛАЗ.150.80.50.1,5.6	ЛМс-3Г 150х80-1,5 AISI 304
			200	0,28	H0129560544	ЛАЗ.200.80.50.1,5.6	ЛМс-3Г 200х80-1,5 AISI 304
			300	0,38	H0129560545	ЛАЗ.300.80.50.1,5.6	ЛМс-3Г 300х80-1,5 AISI 304
			400	0,47	H0129560546	ЛАЗ.400.80.50.1,5.6	ЛМс-3Г 400х80-1,5 AISI 304
			500	0,57	H0129560547	ЛАЗ.500.80.50.1,5.6	ЛМс-3Г 500х80-1,5AISI 304
			600	0,66	H0129560548	ЛАЗ.600.80.50.1,5.6	ЛМс-3Г 600х80-1,5AISI 304
		2	100	0,25	H0129560555	ЛАЗ.100.80.50.2.6	ЛМс-3Г 100х80-2,0 AISI 304
			150	0,31	H0129560553	ЛАЗ.150.80.50.2.6	ЛМс-3Г 150х80-2,0 AISI 304
			200	0,38	H0129560554	ЛАЗ.200.80.50.2.6	ЛМс-3Г 200х80-2,0 AISI 304
			300	0,50	H0129560555	ЛАЗ.300.80.50.2.6	ЛМс-3Г 300х80-2,0 AISI 304
			400	0,63	H0129560556	ЛАЗ.400.80.50.2.6	ЛМс-3Г 400х80-2,0 AISI 304
			500	0,75	H0129560557	ЛАЗ.500.80.50.2.6	ЛМс-3Г 500х80-2,0AISI 304
			600	0,88	H0129560558	ЛАЗ.600.80.50.2.6	ЛМс-3Г 600х80-2,0AISI 304
	100	1	100	0,17	H0121560622	ЛАЗ.100.100.50.1.1	ЛМс-3Г 100х100-1,0ц УТ1,5
			150	0,22	H0121560623	ЛАЗ.150.100.50.1.1	ЛМс-3Г 150х100-1,0ц УТ1,5
			200	0,26	H0121560624	ЛАЗ.200.100.50.1.1	ЛМс-3Г 200х100-1,0ц УТ1,5
			300	0,35	H0121560625	ЛАЗ.300.100.50.1.1	ЛМс-3Г 300х100-1,0ц УТ1,5
			400	0,43	H0121560626	ЛАЗ.400.100.50.1.1	ЛМс-3Г 400х100-1,0ц УТ1,5
			500	0,52	H0121560627	ЛАЗ.500.100.50.1.1	ЛМс-3Г 500х100-1,0ц УТ1,5
			600	0,60	H0121560628	ЛАЗ.600.100.50.1.1	ЛМс-3Г 600х100-1,0ц УТ1,5
		1,2	100	0,21	H0121560632	ЛАЗ.100.100.50.1,2.1	ЛМс-3Г 100х100-1,2ц УТ1,5
			150	0,26	H0121560633	ЛАЗ.150.100.50.1,2.1	ЛМс-3Г 150х100-1,2ц УТ1,5
			200	0,31	H0121560634	ЛАЗ.200.100.50.1,2.1	ЛМс-3Г 200х100-1,2ц УТ1,5
			300	0,41	H0121560635	ЛАЗ.300.100.50.1,2.1	ЛМс-3Г 300х100-1,2ц УТ1,5
			400	0,52	H0121560636	ЛАЗ.400.100.50.1,2.1	ЛМс-3Г 400х100-1,2ц УТ1,5
			500	0,62	H0121560637	ЛАЗ.500.100.50.1,2.1	ЛМс-3Г 500х100-1,2ц УТ1,5
			600	0,73	H0121560638	ЛАЗ.600.100.50.1,2.1	ЛМс-3Г 600х100-1,2ц УТ1,5
		1,5	100	0,26	H0121560642	ЛАЗ.100.100.50.1,5.1	ЛМс-3Г 100х100-1,5ц УТ1,5
			150	0,32	H0121560643	ЛАЗ.150.100.50.1,5.1	ЛМс-3Г 150х100-1,5ц УТ1,5
			200	0,39	H0121560644	ЛАЗ.200.100.50.1,5.1	ЛМс-3Г 200х100-1,5ц УТ1,5
			300	0,52	H0121560645	ЛАЗ.300.100.50.1,5.1	ЛМс-3Г 300х100-1,5ц УТ1,5
			400	0,65	H0121560646	ЛАЗ.400.100.50.1,5.1	ЛМс-3Г 400х100-1,5ц УТ1,5
			500	0,78	H0121560647	ЛАЗ.500.100.50.1,5.1	ЛМс-3Г 500х100-1,5ц УТ1,5
			600	0,91	H0121560648	ЛАЗ.600.100.50.1,5.1	ЛМс-3Г 600х100-1,5ц УТ1,5
		2	100	0,35	H0121560652	ЛАЗ.100.100.50.2.1	ЛМс-3Г 100х100-2,0ц УТ1,5
			150	0,43	H0121560653	ЛАЗ.150.100.50.2.1	ЛМс-3Г 150х100-2,0ц УТ1,5
			200	0,52	H0121560654	ЛАЗ.200.100.50.2.1	ЛМс-3Г 200х100-2,0ц УТ1,5
			300	0,69	H0121560655	ЛАЗ.300.100.50.2.1	ЛМс-3Г 300х100-2,0ц УТ1,5
			400	0,86	H0121560656	ЛАЗ.400.100.50.2.1	ЛМс-3Г 400х100-2,0ц УТ1,5
			500	1,04	H0121560657	ЛАЗ.500.100.50.2.1	ЛМс-3Г 500х100-2,0ц УТ1,5
			600	1,21	H0121560658	ЛАЗ.600.100.50.2.1	ЛМс-3Г 600х100-2,0ц УТ1,5
		0,7	100	0,11	H0122560612	ЛАЗ.100.100.50.0,7.2	ЛМс-3Г 100х100-0,7ц УТ2,5
			150	0,14	H0122560613	ЛАЗ.150.100.50.0,7.2	ЛМс-3Г 150х100-0,7ц УТ2,5
			200	0,16	H0122560614	ЛАЗ.200.100.50.0,7.2	ЛМс-3Г 200х100-0,7ц УТ2,5
			300	0,22	H0122560615	ЛАЗ.300.100.50.0,7.2	ЛМс-3Г 300х100-0,7ц УТ2,5
			400	0,27	H0122560616	ЛАЗ.400.100.50.0,7.2	ЛМс-3Г 400х100-0,7ц УТ2,5
			500	0,33	H0122560617	ЛАЗ.500.100.50.0,7.2	ЛМс-3Г 500х100-0,7ц УТ2,5
			600	0,38	H0122560618	ЛАЗ.600.100.50.0,7.2	ЛМс-3Г 600х100-0,7ц УТ2,5
		1	100	0,16	H0122560622	ЛАЗ.100.100.50.1.2	ЛМс-3Г 100х100-1,0ц УТ2,5
			150	0,20	H0122560623	ЛАЗ.150.100.50.1.2	ЛМс-3Г 150х100-1,0ц УТ2,5
			200	0,24	H0122560624	ЛАЗ.200.100.50.1.2	ЛМс-3Г 200х100-1,0ц УТ2,5
			300	0,31	H0122560625	ЛАЗ.300.100.50.1.2	ЛМс-3Г 300х100-1,0ц УТ2,5
			400	0,39	H0122560626	ЛАЗ.400.100.50.1.2	ЛМс-3Г 400х100-1,0ц УТ2,5
			500	0,47	H0122560627	ЛАЗ.500.100.50.1.2	ЛМс-3Г 500х100-1,0ц УТ2,5
			600	0,55	H0122560628	ЛАЗ.600.100.50.1.2	ЛМс-3Г 600х100-1,0ц УТ2,5

Варианты исполнения:
- Горячее цинкование
- Сталь оцинкованная по методу Сендзимира
- Полимерно-порошковая окраска
- Нержавеющая сталь

Пример записи при заказе заглушки лотка монтажного длиной 50 мм, высотой 100 мм, толщиной 1 мм, шириной 600 мм, сталь оцинкованная по методу Сендзимира:
Заглушка ЛАЗ.600.100.50.1.2
(артикул H0122560628)

Аксессуар лотка монтажного: заглушка ЛАЗ (ЛМс-3Г), борт 100 мм

Длина, L, мм	Высота, H, мм	Толщина, S, мм	Ширина, B, мм	Масса, кг	Артикул	Новое наименование	Старое наименование
50	100	1,2	100	0,19	H0122560632	ЛАЗ.100.100.50.1,2.2	ЛМс-3Г 100х100-1,2ц УТ2,5
			150	0,24	H0122560633	ЛАЗ.150.100.50.1,2.2	ЛМс-3Г 150х100-1,2ц УТ2,5
			200	0,28	H0122560634	ЛАЗ.200.100.50.1,2.2	ЛМс-3Г 200х100-1,2ц УТ2,5
			300	0,38	H0122560635	ЛАЗ.300.100.50.1,2.2	ЛМс-3Г 300х100-1,2ц УТ2,5
			400	0,47	H0122560636	ЛАЗ.400.100.50.1,2.2	ЛМс-3Г 400х100-1,2ц УТ2,5
			500	0,57	H0122560637	ЛАЗ.500.100.50.1,2.2	ЛМс-3Г 500х100-1,2ц УТ2,5
			600	0,66	H0122560638	ЛАЗ.600.100.50.1,2.2	ЛМс-3Г 600х100-1,2ц УТ2,5
		1,5	100	0,24	H0122560642	ЛАЗ.100.100.50.1,5.2	ЛМс-3Г 100х100-1,5ц УТ2,5
			150	0,29	H0122560643	ЛАЗ.150.100.50.1,5.2	ЛМс-3Г 150х100-1,5ц УТ2,5
			200	0,35	H0122560644	ЛАЗ.200.100.50.1,5.2	ЛМс-3Г 200х100-1,5ц УТ2,5
			300	0,47	H0122560645	ЛАЗ.300.100.50.1,5.2	ЛМс-3Г 300х100-1,5ц УТ2,5
			400	0,59	H0122560646	ЛАЗ.400.100.50.1,5.2	ЛМс-3Г 400х100-1,5ц УТ2,5
			500	0,71	H0122560647	ЛАЗ.500.100.50.1,5.2	ЛМс-3Г 500х100-1,5ц УТ2,5
			600	0,82	H0122560648	ЛАЗ.600.100.50.1,5.2	ЛМс-3Г 600х100-1,5ц УТ2,5
		2	100	0,31	H0122560652	ЛАЗ.100.100.50.2.2	ЛМс-3Г 100х100-2,0ц УТ2,5
			150	0,39	H0122560653	ЛАЗ.150.100.50.2.2	ЛМс-3Г 150х100-2,0ц УТ2,5
			200	0,47	H0122560654	ЛАЗ.200.100.50.2.2	ЛМс-3Г 200х100-2,0ц УТ2,5
			300	0,63	H0122560655	ЛАЗ.300.100.50.2.2	ЛМс-3Г 300х100-2,0ц УТ2,5
			400	0,79	H0122560656	ЛАЗ.400.100.50.2.2	ЛМс-3Г 400х100-2,0ц УТ2,5
			500	0,94	H0122560657	ЛАЗ.500.100.50.2.2	ЛМс-3Г 500х100-2,0ц УТ2,5
			600	1,10	H0122560658	ЛАЗ.600.100.50.2.2	ЛМс-3Г 600х100-2,0ц УТ2,5
		0,7	100	0,12	H0124560612	ЛАЗ.100.100.50.0,7.4	ЛМс-3Г 100х100-0,7 У2
			150	0,15	H0124560613	ЛАЗ.150.100.50.0,7.4	ЛМс-3Г 150х100-0,7 У2
			200	0,18	H0124560614	ЛАЗ.200.100.50.0,7.4	ЛМс-3Г 200х100-0,7 У2
			300	0,24	H0124560615	ЛАЗ.300.100.50.0,7.4	ЛМс-3Г 300х100-0,7 У2
			400	0,30	H0124560616	ЛАЗ.400.100.50.0,7.4	ЛМс-3Г 400х100-0,7 У2
			500	0,36	H0124560617	ЛАЗ.500.100.50.0,7.4	ЛМс-3Г 500х100-0,7У2
			600	0,42	H0124560618	ЛАЗ.600.100.50.0,7.4	ЛМс-3Г 600х100-0,7У2
		1	100	0,17	H0124560622	ЛАЗ.100.100.50.1.4	ЛМс-3Г 100х100-1,0 У2
			150	0,21	H0124560623	ЛАЗ.150.100.50.1.4	ЛМс-3Г 150х100-1,0 У2
			200	0,25	H0124560624	ЛАЗ.200.100.50.1.4	ЛМс-3Г 200х100-1,0 У2
			300	0,34	H0124560625	ЛАЗ.300.100.50.1.4	ЛМс-3Г 300х100-1,0 У2
			400	0,42	H0124560626	ЛАЗ.400.100.50.1.4	ЛМс-3Г 400х100-1,0 У2
			500	0,51	H0124560627	ЛАЗ.500.100.50.1.4	ЛМс-3Г 500х100-1,0У2
			600	0,59	H0124560628	ЛАЗ.600.100.50.1.4	ЛМс-3Г 600х100-1,0У2
		1,2	100	0,20	H0124560632	ЛАЗ.100.100.50.1,2.4	ЛМс-3Г 100х100-1,2 У2
			150	0,25	H0124560633	ЛАЗ.150.100.50.1,2.4	ЛМс-3Г 150х100-1,2 У2
			200	0,31	H0124560634	ЛАЗ.200.100.50.1,2.4	ЛМс-3Г 200х100-1,2 У2
			300	0,41	H0124560635	ЛАЗ.300.100.50.1,2.4	ЛМс-3Г 300х100-1,2 У2
			400	0,51	H0124560636	ЛАЗ.400.100.50.1,2.4	ЛМс-3Г 400х100-1,2 У2
			500	0,61	H0124560637	ЛАЗ.500.100.50.1,2.4	ЛМс-3Г 500х100-1,2У2
			600	0,71	H0124560638	ЛАЗ.600.100.50.1,2.4	ЛМс-3Г 600х100-1,2У2
		1,5	100	0,25	H0124560642	ЛАЗ.100.100.50.1,5.4	ЛМс-3Г 100х100-1,5 У2
			150	0,32	H0124560643	ЛАЗ.150.100.50.1,5.4	ЛМс-3Г 150х100-1,5 У2
			200	0,38	H0124560644	ЛАЗ.200.100.50.1,5.4	ЛМс-3Г 200х100-1,5 У2
			300	0,51	H0124560645	ЛАЗ.300.100.50.1,5.4	ЛМс-3Г 300х100-1,5 У2
			400	0,64	H0124560646	ЛАЗ.400.100.50.1,5.4	ЛМс-3Г 400х100-1,5 У2
			500	0,76	H0124560647	ЛАЗ.500.100.50.1,5.4	ЛМс-3Г 500х100-1,5У2
			600	0,89	H0124560648	ЛАЗ.600.100.50.1,5.4	ЛМс-3Г 600х100-1,5У2
		2	100	0,35	H0124560652	ЛАЗ.100.100.50.2.4	ЛМс-3Г 100х100-2,0 У2
			150	0,43	H0124560653	ЛАЗ.150.100.50.2.4	ЛМс-3Г 150х100-2,0 У2
			200	0,52	H0124560654	ЛАЗ.200.100.50.2.4	ЛМс-3Г 200х100-2,0 У2
			300	0,69	H0124560655	ЛАЗ.300.100.50.2.4	ЛМс-3Г 300х100-2,0 У2
			400	0,86	H0124560656	ЛАЗ.400.100.50.2.4	ЛМс-3Г 400х100-2,0 У2
			500	1,04	H0124560657	ЛАЗ.500.100.50.2.4	ЛМс-3Г 500х100-2,0 У2
			600	1,21	H0124560658	ЛАЗ.600.100.50.2.4	ЛМс-3Г 600х100-2,0 У2
		0,8	100	0,13	H0129560682	ЛАЗ.100.100.50.0,8.6	ЛМс-3Г 100х100-0,8 AISI 304
			150	0,16	H0129560683	ЛАЗ.150.100.50.0,8.6	ЛМс-3Г 150х100-0,8 AISI 304
			200	0,19	H0129560684	ЛАЗ.200.100.50.0,8.6	ЛМс-3Г 200х100-0,8 AISI 304
			300	0,25	H0129560685	ЛАЗ.300.100.50.0,8.6	ЛМс-3Г 300х100-0,8 AISI 304
			400	0,31	H0129560686	ЛАЗ.400.100.50.0,8.6	ЛМс-3Г 400х100-0,8 AISI 304
			500	0,38	H0129560687	ЛАЗ.500.100.50.0,8.6	ЛМс-3Г 500х100-0,8AISI 304
			600	0,44	H0129560688	ЛАЗ.600.100.50.0,8.6	ЛМс-3Г 600х100-0,8AISI 304
		1	100	0,16	H0129560622	ЛАЗ.100.100.50.1.6	ЛМс-3Г 100х100-1,0 AISI 304
			150	0,20	H0129560623	ЛАЗ.150.100.50.1.6	ЛМс-3Г 150х100-1,0 AISI 304
			200	0,24	H0129560624	ЛАЗ.200.100.50.1.6	ЛМс-3Г 200х100-1,0 AISI 304
			300	0,31	H0129560625	ЛАЗ.300.100.50.1.6	ЛМс-3Г 300х100-1,0 AISI 304
			400	0,39	H0129560626	ЛАЗ.400.100.50.1.6	ЛМс-3Г 400х100-1,0 AISI 304
			500	0,47	H0129560627	ЛАЗ.500.100.50.1.6	ЛМс-3Г 500х100-1,0AISI 304
			600	0,55	H0129560628	ЛАЗ.600.100.50.1.6	ЛМс-3Г 600х100-1,0AISI 304
		1,2	100	0,19	H0129560632	ЛАЗ.100.100.50.1,2.6	ЛМс-3Г 100х100-1,2 AISI 304
			150	0,24	H0129560633	ЛАЗ.150.100.50.1,2.6	ЛМс-3Г 150х100-1,2 AISI 304
			200	0,28	H0129560634	ЛАЗ.200.100.50.1,2.6	ЛМс-3Г 200х100-1,2 AISI 304
			300	0,38	H0129560635	ЛАЗ.300.100.50.1,2.6	ЛМс-3Г 300х100-1,2 AISI 304
			400	0,47	H0129560636	ЛАЗ.400.100.50.1,2.6	ЛМс-3Г 400х100-1,2 AISI 304
			500	0,57	H0129560637	ЛАЗ.500.100.50.1,2.6	ЛМс-3Г 500х100-1,2AISI 304
			600	0,66	H0129560638	ЛАЗ.600.100.50.1,2.6	ЛМс-3Г 600х100-1,2AISI 304

Варианты исполнения:

- Горячее цинкование
- Сталь оцинкованная по методу Сендзимира
- Полимерно-порошковая окраска
- Нержавеющая сталь

Пример записи при заказе заглушки лотка монтажного длиной 50 мм, высотой 100 мм, толщиной 1,2 мм, шириной 100 мм, нержавеющая сталь:
Заглушка ЛАЗ.100.100.50.1,2.6
(артикул H0129560632)

Аксессуар лотка монтажного: заглушка ЛАЗ (ЛМс-3Г), борт 100-150 мм

Длина, L, мм	Высота, H, мм	Толщина, S, мм	Ширина, B, мм	Масса, кг	Артикул	Новое наименование	Старое наименование
50	100	1,5	100	0,19	H0129560642	ЛАЗ.100.100.50.1,5.6	ЛМс-3Г 100х100-1,5 AISI 304
			150	0,24	H0129560643	ЛАЗ.150.100.50.1,5.6	ЛМс-3Г 150х100-1,5 AISI 304
			200	0,28	H0129560644	ЛАЗ.200.100.50.1,5.6	ЛМс-3Г 200х100-1,5 AISI 304
			300	0,38	H0129560645	ЛАЗ.300.100.50.1,5.6	ЛМс-3Г 300х100-1,5 AISI 304
			400	0,47	H0129560646	ЛАЗ.400.100.50.1,5.6	ЛМс-3Г 400х100-1,5 AISI 304
			500	0,57	H0129560647	ЛАЗ.500.100.50.1,5.6	ЛМс-3Г 500х100-1,5AISI 304
			600	0,66	H0129560648	ЛАЗ.600.100.50.1,5.6	ЛМс-3Г 600х100-1,5AISI 304
		2	100	0,19	H0129560655	ЛАЗ.100.100.50.2.6	ЛМс-3Г 100х100-2,0 AISI 304
			150	0,24	H0129560653	ЛАЗ.150.100.50.2.6	ЛМс-3Г 150х100-2,0 AISI 304
			200	0,28	H0129560654	ЛАЗ.200.100.50.2.6	ЛМс-3Г 200х100-2,0 AISI 304
			300	0,38	H0129560655	ЛАЗ.300.100.50.2.6	ЛМс-3Г 300х100-2,0 AISI 304
			400	0,47	H0129560656	ЛАЗ.400.100.50.2.6	ЛМс-3Г 400х100-2,0 AISI 304
			500	0,57	H0129560657	ЛАЗ.500.100.50.2.6	ЛМс-3Г 500х100-2,0AISI 304
			600	0,66	H0129560658	ЛАЗ.600.100.50.2.6	ЛМс-3Г 600х100-2,0AISI 304
	150	1	150	0,32	H0121560723	ЛАЗ.150.150.50.1.1	ЛМс-3Г 150х150-1,0ц УТ1,5
			200	0,39	H0121560724	ЛАЗ.200.150.50.1.1	ЛМс-3Г 200х150-1,0ц УТ1,5
			300	0,52	H0121560725	ЛАЗ.300.150.50.1.1	ЛМс-3Г 300х150-1,0ц УТ1,5
			400	0,65	H0121560726	ЛАЗ.400.150.50.1.1	ЛМс-3Г 400х150-1,0ц УТ1,5
			500	0,78	H0121560727	ЛАЗ.500.150.50.1.1	ЛМс-3Г 500х150-1,0ц УТ1,5
			600	0,91	H0121560728	ЛАЗ.600.150.50.1.1	ЛМс-3Г 600х150-1,0ц УТ1,5
		1,2	150	0,39	H0121560733	ЛАЗ.150.150.50.1,2.1	ЛМс-3Г 150х150-1,2ц УТ1,5
			200	0,47	H0121560734	ЛАЗ.200.150.50.1,2.1	ЛМс-3Г 200х150-1,2ц УТ1,5
			300	0,62	H0121560735	ЛАЗ.300.150.50.1,2.1	ЛМс-3Г 300х150-1,2ц УТ1,5
			400	0,78	H0121560736	ЛАЗ.400.150.50.1,2.1	ЛМс-3Г 400х150-1,2ц УТ1,5
			500	0,93	H0121560737	ЛАЗ.500.150.50.1,2.1	ЛМс-3Г 500х150-1,2ц УТ1,5
			600	1,09	H0121560738	ЛАЗ.600.150.50.1,2.1	ЛМс-3Г 600х150-1,2ц УТ1,5
		1,5	150	0,49	H0121560743	ЛАЗ.150.150.50.1,5.1	ЛМс-3Г 150х150-1,5ц УТ1,5
			200	0,58	H0121560744	ЛАЗ.200.150.50.1,5.1	ЛМс-3Г 200х150-1,5ц УТ1,5
			300	0,78	H0121560745	ЛАЗ.300.150.50.1,5.1	ЛМс-3Г 300х150-1,5ц УТ1,5
			400	0,97	H0121560746	ЛАЗ.400.150.50.1,5.1	ЛМс-3Г 400х150-1,5ц УТ1,5
			500	1,17	H0121560747	ЛАЗ.500.150.50.1,5.1	ЛМс-3Г 500х150-1,5ц УТ1,5
			600	1,36	H0121560748	ЛАЗ.600.150.50.1,5.1	ЛМс-3Г 600х150-1,5ц УТ1,5
		2	150	0,65	H0121560753	ЛАЗ.150.150.50.2.1	ЛМс-3Г 150х150-2,0ц УТ1,5
			200	0,78	H0121560754	ЛАЗ.200.150.50.2.1	ЛМс-3Г 200х150-2,0ц УТ1,5
			300	1,04	H0121560755	ЛАЗ.300.150.50.2.1	ЛМс-3Г 300х150-2,0ц УТ1,5
			400	1,3	H0121560756	ЛАЗ.400.150.50.2.1	ЛМс-3Г 400х150-2,0ц УТ1,5
			500	1,55	H0121560757	ЛАЗ.500.150.50.2.1	ЛМс-3Г 500х150-2,0ц УТ1,5
			600	1,81	H0121560758	ЛАЗ.600.150.50.2.1	ЛМс-3Г 600х150-2,0ц УТ1,5
		0,7	150	0,21	H0122560713	ЛАЗ.150.150.50.0,7.2	ЛМс-3Г 150х150-0,7ц УТ2,5
			200	0,25	H0122560714	ЛАЗ.200.150.50.0,7.2	ЛМс-3Г 200х150-0,7ц УТ2,5
			300	0,33	H0122560715	ЛАЗ.300.150.50.0,7.2	ЛМс-3Г 300х150-0,7ц УТ2,5
			400	0,41	H0122560716	ЛАЗ.400.150.50.0,7.2	ЛМс-3Г 400х150-0,7ц УТ2,5
			500	0,49	H0122560717	ЛАЗ.500.150.50.0,7.2	ЛМс-3Г 500х150-0,7ц УТ2,5
			600	0,58	H0122560718	ЛАЗ.600.150.50.0,7.2	ЛМс-3Г 600х150-0,7ц УТ2,5
		1	150	0,29	H0122560723	ЛАЗ.150.150.50.1.2	ЛМс-3Г 150х150-1,0ц УТ2,5
			200	0,35	H0122560724	ЛАЗ.200.150.50.1.2	ЛМс-3Г 200х150-1,0ц УТ2,5
			300	0,47	H0122560725	ЛАЗ.300.150.50.1.2	ЛМс-3Г 300х150-1,0ц УТ2,5
			400	0,59	H0122560726	ЛАЗ.400.150.50.1.2	ЛМс-3Г 400х150-1,0ц УТ2,5
			500	0,71	H0122560727	ЛАЗ.500.150.50.1.2	ЛМс-3Г 500х150-1,0ц УТ2,5
			600	0,82	H0122560728	ЛАЗ.600.150.50.1.2	ЛМс-3Г 600х150-1,0ц УТ2,5
		1,2	150	0,35	H0122560733	ЛАЗ.150.150.50.1,2.2	ЛМс-3Г 150х150-1,2ц УТ2,5
			200	0,42	H0122560734	ЛАЗ.200.150.50.1,2.2	ЛМс-3Г 200х150-1,2ц УТ2,5
			300	0,57	H0122560735	ЛАЗ.300.150.50.1,2.2	ЛМс-3Г 300х150-1,2ц УТ2,5
			400	0,71	H0122560736	ЛАЗ.400.150.50.1,2.2	ЛМс-3Г 400х150-1,2ц УТ2,5
			500	0,85	H0122560737	ЛАЗ.500.150.50.1,2.2	ЛМс-3Г 500х150-1,2ц УТ2,5
			600	0,99	H0122560738	ЛАЗ.600.150.50.1,2.2	ЛМс-3Г 600х150-1,2ц УТ2,5
		1,5	150	0,44	H0122560743	ЛАЗ.150.150.50.1,5.2	ЛМс-3Г 150х150-1,5ц УТ2,5
			200	0,53	H0122560744	ЛАЗ.200.150.50.1,5.2	ЛМс-3Г 200х150-1,5ц УТ2,5
			300	0,71	H0122560745	ЛАЗ.300.150.50.1,5.2	ЛМс-3Г 300х150-1,5ц УТ2,5
			400	0,88	H0122560746	ЛАЗ.400.150.50.1,5.2	ЛМс-3Г 400х150-1,5ц УТ2,5
			500	1,06	H0122560747	ЛАЗ.500.150.50.1,5.2	ЛМс-3Г 500х150-1,5ц УТ2,5
			600	1,24	H0122560748	ЛАЗ.600.150.50.1,5.2	ЛМс-3Г 600х150-1,5ц УТ2,5
		2	150	0,59	H0122560753	ЛАЗ.150.150.50.2.2	ЛМс-3Г 150х150-2,0ц УТ2,5
			200	0,71	H0122560754	ЛАЗ.200.150.50.2.2	ЛМс-3Г 200х150-2,0ц УТ2,5
			300	0,94	H0122560755	ЛАЗ.300.150.50.2.2	ЛМс-3Г 300х150-2,0ц УТ2,5
			400	1,18	H0122560756	ЛАЗ.400.150.50.2.2	ЛМс-3Г 400х150-2,0ц УТ2,5
			500	1,41	H0122560757	ЛАЗ.500.150.50.2.2	ЛМс-3Г 500х150-2,0ц УТ2,5
			600	1,65	H0122560758	ЛАЗ.600.150.50.2.2	ЛМс-3Г 600х150-2,0ц УТ2,5
		0,7	150	0,22	H0124560713	ЛАЗ.150.150.50.0,7.4	ЛМс-3Г 150х150-0,7У2
			200	0,27	H0124560714	ЛАЗ.200.150.50.0,7.4	ЛМс-3Г 200х150-0,7У2
			300	0,36	H0124560715	ЛАЗ.300.150.50.0,7.4	ЛМс-3Г 300х150-0,7У2
			400	0,45	H0124560716	ЛАЗ.400.150.50.0,7.4	ЛМс-3Г 400х150-0,7У2
			500	0,53	H0124560717	ЛАЗ.500.150.50.0,7.4	ЛМс-3Г 500х150-0,7У2
			600	0,62	H0124560718	ЛАЗ.600.150.50.0,7.4	ЛМс-3Г 600х150-0,7У2
		1	150	0,32	H0124560723	ЛАЗ.150.150.50.1.4	ЛМс-3Г 150х150-1,0У2
			200	0,38	H0124560724	ЛАЗ.200.150.50.1.4	ЛМс-3Г 200х150-1,0У2
			300	0,51	H0124560725	ЛАЗ.300.150.50.1.4	ЛМс-3Г 300х150-1,0У2
			400	0,64	H0124560726	ЛАЗ.400.150.50.1.4	ЛМс-3Г 400х150-1,0У2
			500	0,76	H0124560727	ЛАЗ.500.150.50.1.4	ЛМс-3Г 500х150-1,0У2
			600	0,89	H0124560728	ЛАЗ.600.150.50.1.4	ЛМс-3Г 600х150-1,0У2

Под заказ возможно изготовление нестандартных лотков с другими типоразмерами, толщинами, длиной и типом покрытия

Под заказ возможно изготовление нестандартных лотков с другими типоразмерами, толщинами, длиной и типом покрытия

Аксессуар лотка монтажного: заглушка ЛАЗ (ЛМс-3Г), борт 150-200 мм

Длина, L, мм	Высота, H, мм	Толщина, S, мм	Ширина, B, мм	Масса, кг	Артикул	Новое наименование	Старое наименование
50	150	1,2	150	0,38	H0124560733	ЛАЗ.150.150.50.1,2.4	ЛМс-3Г 150х150-1,2У2
			200	0,46	H0124560734	ЛАЗ.200.150.50.1,2.4	ЛМс-3Г 200х150-1,2У2
			300	0,61	H0124560735	ЛАЗ.300.150.50.1,2.4	ЛМс-3Г 300х150-1,2У2
			400	0,76	H0124560736	ЛАЗ.400.150.50.1,2.4	ЛМс-3Г 400х150-1,2У2
			500	0,92	H0124560737	ЛАЗ.500.150.50.1,2.4	ЛМс-3Г 500х150-1,2У2
			600	1,07	H0124560738	ЛАЗ.600.150.50.1,2.4	ЛМс-3Г 600х150-1,2У2
		1,5	150	0,48	H0124560743	ЛАЗ.150.150.50.1,5.4	ЛМс-3Г 150х150-1,5У2
			200	0,57	H0124560744	ЛАЗ.200.150.50.1,5.4	ЛМс-3Г 200х150-1,5У2
			300	0,76	H0124560745	ЛАЗ.300.150.50.1,5.4	ЛМс-3Г 300х150-1,5У2
			400	0,95	H0124560746	ЛАЗ.400.150.50.1,5.4	ЛМс-3Г 400х150-1,5У2
			500	1,14	H0124560747	ЛАЗ.500.150.50.1,5.4	ЛМс-3Г 500х150-1,5У2
			600	1,34	H0124560748	ЛАЗ.600.150.50.1,5.4	ЛМс-3Г 600х150-1,5У2
		2	150	0,64	H0124560753	ЛАЗ.150.150.50.2.4	ЛМс-3Г 150х150-2,0У2
			200	0,76	H0124560754	ЛАЗ.200.150.50.2.4	ЛМс-3Г 200х150-2,0У2
			300	1,02	H0124560755	ЛАЗ.300.150.50.2.4	ЛМс-3Г 300х150-2,0У2
			400	1,27	H0124560756	ЛАЗ.400.150.50.2.4	ЛМс-3Г 400х150-2,0У2
			500	1,53	H0124560757	ЛАЗ.500.150.50.2.4	ЛМс-3Г 500х150-2,0У2
			600	1,78	H0124560758	ЛАЗ.600.150.50.2.4	ЛМс-3Г 600х150-2,0У2
		0,8	150	0,24	H0129560783	ЛАЗ.150.150.50.0,8.6	ЛМс-3Г 150х150-0,8AISI 304
			200	0,28	H0129560784	ЛАЗ.200.150.50.0,8.6	ЛМс-3Г 200х150-0,8AISI 304
			300	0,38	H0129560785	ЛАЗ.300.150.50.0,8.6	ЛМс-3Г 300х150-0,8AISI 304
			400	0,47	H0129560786	ЛАЗ.400.150.50.0,8.6	ЛМс-3Г 400х150-0,8AISI 304
			500	0,57	H0129560787	ЛАЗ.500.150.50.0,8.6	ЛМс-3Г 500х150-0,8AISI 304
			600	0,66	H0129560788	ЛАЗ.600.150.50.0,8.6	ЛМс-3Г 600х150-0,8AISI 304
		1	150	0,29	H0129560723	ЛАЗ.150.150.50.1.6	ЛМс-3Г 150х150-1,0AISI 304
			200	0,35	H0129560724	ЛАЗ.200.150.50.1.6	ЛМс-3Г 200х150-1,0AISI 304
			300	0,47	H0129560725	ЛАЗ.300.150.50.1.6	ЛМс-3Г 300х150-1,0AISI 304
			400	0,59	H0129560726	ЛАЗ.400.150.50.1.6	ЛМс-3Г 400х150-1,0AISI 304
			500	0,71	H0129560727	ЛАЗ.500.150.50.1.6	ЛМс-3Г 500х150-1,0AISI 304
			600	0,82	H0129560728	ЛАЗ.600.150.50.1.6	ЛМс-3Г 600х150-1,0AISI 304
		1,2	150	0,35	H0129560733	ЛАЗ.150.150.50.1,2.6	ЛМс-3Г 150х150-1,2AISI 304
			200	0,42	H0129560734	ЛАЗ.200.150.50.1,2.6	ЛМс-3Г 200х150-1,2AISI 304
			300	0,57	H0129560735	ЛАЗ.300.150.50.1,2.6	ЛМс-3Г 300х150-1,2AISI 304
			400	0,71	H0129560736	ЛАЗ.400.150.50.1,2.6	ЛМс-3Г 400х150-1,2AISI 304
			500	0,85	H0129560737	ЛАЗ.500.150.50.1,2.6	ЛМс-3Г 500х150-1,2AISI 304
			600	0,99	H0129560738	ЛАЗ.600.150.50.1,2.6	ЛМс-3Г 600х150-1,2AISI 304
		1,5	150	0,44	H0129560743	ЛАЗ.150.150.50.1,5.6	ЛМс-3Г 150х150-1,5AISI 304
			200	0,53	H0129560744	ЛАЗ.200.150.50.1,5.6	ЛМс-3Г 200х150-1,5AISI 304
			300	0,71	H0129560745	ЛАЗ.300.150.50.1,5.6	ЛМс-3Г 300х150-1,5AISI 304
			400	0,88	H0129560746	ЛАЗ.400.150.50.1,5.6	ЛМс-3Г 400х150-1,5AISI 304
			500	1,06	H0129560747	ЛАЗ.500.150.50.1,5.6	ЛМс-3Г 500х150-1,5AISI 304
			600	1,24	H0129560748	ЛАЗ.600.150.50.1,5.6	ЛМс-3Г 600х150-1,5AISI 304
		2	150	0,59	H0129560753	ЛАЗ.150.150.50.2.6	ЛМс-3Г 150х150-2,0AISI 304
			200	0,71	H0129560754	ЛАЗ.200.150.50.2.6	ЛМс-3Г 200х150-2,0AISI 304
			300	0,94	H0129560755	ЛАЗ.300.150.50.2.6	ЛМс-3Г 300х150-2,0AISI 304
			400	1,18	H0129560756	ЛАЗ.400.150.50.2.6	ЛМс-3Г 400х150-2,0AISI 304
			500	1,41	H0129560757	ЛАЗ.500.150.50.2.6	ЛМс-3Г 500х150-2,0AISI 304
			600	1,65	H0129560758	ЛАЗ.600.150.50.2.6	ЛМс-3Г 600х150-2,0AISI 304
	200	1	200	0,52	H0121560824	ЛАЗ.200.200.50.1.1	ЛМс-3Г 200х200-1,0ц УТ1,5
			300	0,69	H0121560825	ЛАЗ.300.200.50.1.1	ЛМс-3Г 300х200-1,0ц УТ1,5
			400	0,86	H0121560826	ЛАЗ.400.200.50.1.1	ЛМс-3Г 400х200-1,0ц УТ1,5
			500	1,04	H0121560827	ЛАЗ.500.200.50.1.1	ЛМс-3Г 500х200-1,0ц УТ1,5
			600	1,21	H0121560828	ЛАЗ.600.200.50.1.1	ЛМс-3Г 600х200-1,0ц УТ1,5
		1,2	200	0,62	H0121560834	ЛАЗ.200.200.50.1,2.1	ЛМс-3Г 200х200-1,2ц УТ1,5
			300	0,83	H0121560835	ЛАЗ.300.200.50.1,2.1	ЛМс-3Г 300х200-1,2ц УТ1,5
			400	1,04	H0121560836	ЛАЗ.400.200.50.1,2.1	ЛМс-3Г 400х200-1,2ц УТ1,5
			500	1,24	H0121560837	ЛАЗ.500.200.50.1,2.1	ЛМс-3Г 500х200-1,2ц УТ1,5
			600	1,45	H0121560838	ЛАЗ.600.200.50.1,2.1	ЛМс-3Г 600х200-1,2ц УТ1,5
		1,5	200	0,78	H0121560844	ЛАЗ.200.200.50.1,5.1	ЛМс-3Г 200х200-1,5ц УТ1,5
			300	1,04	H0121560845	ЛАЗ.300.200.50.1,5.1	ЛМс-3Г 300х200-1,5ц УТ1,5
			400	1,30	H0121560846	ЛАЗ.400.200.50.1,5.1	ЛМс-3Г 400х200-1,5ц УТ1,5
			500	1,55	H0121560847	ЛАЗ.500.200.50.1,5.1	ЛМс-3Г 500х200-1,5ц УТ1,5
			600	1,81	H0121560848	ЛАЗ.600.200.50.1,5.1	ЛМс-3Г 600х200-1,5ц УТ1,5
		2	200	1,04	H0121560854	ЛАЗ.200.200.50.2.1	ЛМс-3Г 200х200-2,0ц УТ1,5
			300	1,38	H0121560855	ЛАЗ.300.200.50.2.1	ЛМс-3Г 300х200-2,0ц УТ1,5
			400	1,73	H0121560856	ЛАЗ.400.200.50.2.1	ЛМс-3Г 400х200-2,0ц УТ1,5
			500	2,07	H0121560857	ЛАЗ.500.200.50.2.1	ЛМс-3Г 500х200-2,0ц УТ1,5
			600	2,42	H0121560858	ЛАЗ.600.200.50.2.1	ЛМс-3Г 600х200-2,0ц УТ1,5
		0,7	200	0,33	H0122560814	ЛАЗ.200.200.50.0,7.2	ЛМс-3Г 200х200-0,7 ц УТ2,5
			300	0,44	H0122560815	ЛАЗ.300.200.50.0,7.2	ЛМс-3Г 300х200-0,7 ц УТ2,5
			400	0,55	H0122560816	ЛАЗ.400.200.50.0,7.2	ЛМс-3Г 400х200-0,7 ц УТ2,5
			500	0,66	H0122560817	ЛАЗ.500.200.50.0,7.2	ЛМс-3Г 500х200-0,7 ц УТ2,5
			600	0,77	H0122560818	ЛАЗ.600.200.50.0,7.2	ЛМс-3Г 600х200-0,7 ц УТ2,5
		1	200	0,47	H0122560824	ЛАЗ.200.200.50.1.2	ЛМс-3Г 200х200-1,0ц УТ2,5
			300	0,63	H0122560825	ЛАЗ.300.200.50.1.2	ЛМс-3Г 300х200-1,0ц УТ2,5
			400	0,79	H0122560826	ЛАЗ.400.200.50.1.2	ЛМс-3Г 400х200-1,0ц УТ2,5
			500	0,94	H0122560827	ЛАЗ.500.200.50.1.2	ЛМс-3Г 500х200-1,0ц УТ2,5
			600	1,10	H0122560828	ЛАЗ.600.200.50.1.2	ЛМс-3Г 600х200-1,0ц УТ2,5

Варианты исполнения:

- Горячее цинкование
- Сталь оцинкованная по методу Сендзимира
- Полимерно-порошковая окраска
- Нержавеющая сталь

Пример записи при заказе заглушки лотка монтажного длиной 50 мм, высотой 200 мм, толщиной 0,7 мм, шириной 200 мм, сталь оцинкованная по методу Сендзимира:
Заглушка ЛАЗ.200.200.50.0,7.2
(артикул Н0122560814)

Аксессуар лотка монтажного: заглушка ЛАЗ (ЛМс-3Г), борт 200 мм

Длина, L, мм	Высота, H, мм	Толщина, S, мм	Ширина, B, мм	Масса, кг	Артикул	Новое наименование	Старое наименование
50	200	1,2	200	0,57	H0122560834	ЛАЗ.200.200.50.1,2.2	ЛМс-3Г 200х200-1,2ц УТ2,5
			300	0,75	H0122560835	ЛАЗ.300.200.50.1,2.2	ЛМс-3Г 300х200-1,2ц УТ2,5
			400	0,94	H0122560836	ЛАЗ.400.200.50.1,2.2	ЛМс-3Г 400х200-1,2ц УТ2,5
			500	1,13	H0122560837	ЛАЗ.500.200.50.1,2.2	ЛМс-3Г 500х200-1,2ц УТ2,5
			600	1,32	H0122560838	ЛАЗ.600.200.50.1,2.2	ЛМс-3Г 600х200-1,2ц УТ2,5
		1,5	200	0,71	H0122560844	ЛАЗ.200.200.50.1,5.2	ЛМс-3Г 200х200-1,5ц УТ2,5
			300	0,94	H0122560845	ЛАЗ.300.200.50.1,5.2	ЛМс-3Г 300х200-1,5ц УТ2,5
			400	1,18	H0122560846	ЛАЗ.400.200.50.1,5.2	ЛМс-3Г 400х200-1,5ц УТ2,5
			500	1,41	H0122560847	ЛАЗ.500.200.50.1,5.2	ЛМс-3Г 500х200-1,5ц УТ2,5
			600	1,65	H0122560848	ЛАЗ.600.200.50.1,5.2	ЛМс-3Г 600х200-1,5ц УТ2,5
		2	200	0,94	H0122560854	ЛАЗ.200.200.50.2.2	ЛМс-3Г 200х200-2,0ц УТ2,5
			300	1,26	H0122560855	ЛАЗ.300.200.50.2.2	ЛМс-3Г 300х200-2,0ц УТ2,5
			400	1,57	H0122560856	ЛАЗ.400.200.50.2.2	ЛМс-3Г 400х200-2,0ц УТ2,5
			500	1,88	H0122560857	ЛАЗ.500.200.50.2.2	ЛМс-3Г 500х200-2,0ц УТ2,5
			600	2,20	H0122560858	ЛАЗ.600.200.50.2.2	ЛМс-3Г 600х200-2,0ц УТ2,5
		0,7	200	0,36	H0124560814	ЛАЗ.200.200.50.0,7.4	ЛМс-3Г 200х200-0,7 У2
			300	0,47	H0124560815	ЛАЗ.300.200.50.0,7.4	ЛМс-3Г 300х200-0,7 У2
			400	0,59	H0124560816	ЛАЗ.400.200.50.0,7.4	ЛМс-3Г 400х200-0,7 У2
			500	0,71	H0124560817	ЛАЗ.500.200.50.0,7.4	ЛМс-3Г 500х200-0,7 У2
			600	0,83	H0124560818	ЛАЗ.600.200.50.0,7.4	ЛМс-3Г 600х200-0,7 У2
		1	200	0,51	H0124560824	ЛАЗ.200.200.50.1.4	ЛМс-3Г 200х200-1,0 У2
			300	0,68	H0124560825	ЛАЗ.300.200.50.1.4	ЛМс-3Г 300х200-1,0 У2
			400	0,85	H0124560826	ЛАЗ.400.200.50.1.4	ЛМс-3Г 400х200-1,0 У2
			500	1,02	H0124560827	ЛАЗ.500.200.50.1.4	ЛМс-3Г 500х200-1,0 У2
			600	1,19	H0124560828	ЛАЗ.600.200.50.1.4	ЛМс-3Г 600х200-1,0 У2
		1,2	200	0,61	H0124560834	ЛАЗ.200.200.50.1,2.4	ЛМс-3Г 200х200-1,2 У2
			300	0,81	H0124560835	ЛАЗ.300.200.50.1,2.4	ЛМс-3Г 300х200-1,2 У2
			400	1,02	H0124560836	ЛАЗ.400.200.50.1,2.4	ЛМс-3Г 400х200-1,2 У2
			500	1,22	H0124560837	ЛАЗ.500.200.50.1,2.4	ЛМс-3Г 500х200-1,2 У2
			600	1,42	H0124560838	ЛАЗ.600.200.50.1,2.4	ЛМс-3Г 600х200-1,2 У2
		1,5	200	0,76	H0124560844	ЛАЗ.200.200.50.1,5.4	ЛМс-3Г 200х200-1,5 У2
			300	1,02	H0124560845	ЛАЗ.300.200.50.1,5.4	ЛМс-3Г 300х200-1,5 У2
			400	1,27	H0124560846	ЛАЗ.400.200.50.1,5.4	ЛМс-3Г 400х200-1,5 У2
			500	1,53	H0124560847	ЛАЗ.500.200.50.1,5.4	ЛМс-3Г 500х200-1,5 У2
			600	1,78	H0124560848	ЛАЗ.600.200.50.1,5.4	ЛМс-3Г 600х200-1,5 У2
		2	200	1,04	H0124560854	ЛАЗ.200.200.50.2.4	ЛМс-3Г 200х200-2,0 У2
			300	1,38	H0124560855	ЛАЗ.300.200.50.2.4	ЛМс-3Г 300х200-2,0 У2
			400	1,73	H0124560856	ЛАЗ.400.200.50.2.4	ЛМс-3Г 400х200-2,0 У2
			500	2,07	H0124560857	ЛАЗ.500.200.50.2.4	ЛМс-3Г 500х200-2,0 У2
			600	2,42	H0124560858	ЛАЗ.600.200.50.2.4	ЛМс-3Г 600х200-2,0 У2
		0,8	200	0,38	H0129560884	ЛАЗ.200.200.50.0,8.1	ЛМс-3Г 200х200-0,8 AISI 304
			300	0,50	H0129560885	ЛАЗ.300.200.50.0,8.1	ЛМс-3Г 300х200-0,8 AISI 304
			400	0,63	H0129560886	ЛАЗ.400.200.50.0,8.1	ЛМс-3Г 400х200-0,8 AISI 304
			500	0,75	H0129560887	ЛАЗ.500.200.50.0,8.1	ЛМс-3Г 500х200-0,8 AISI 304
			600	0,88	H0129560888	ЛАЗ.600.200.50.0,8.1	ЛМс-3Г 600х200-0,8 AISI 304
		1	200	0,47	H0129560824	ЛАЗ.200.200.50.1.6	ЛМс-3Г 200х200-1,0 AISI 304
			300	0,63	H0129560825	ЛАЗ.300.200.50.1.6	ЛМс-3Г 300х200-1,0 AISI 304
			400	0,79	H0129560826	ЛАЗ.400.200.50.1.6	ЛМс-3Г 400х200-1,0 AISI 304
			500	0,94	H0129560827	ЛАЗ.500.200.50.1.6	ЛМс-3Г 500х200-1,0 AISI 304
			600	1,10	H0129560828	ЛАЗ.600.200.50.1.6	ЛМс-3Г 600х200-1,0 AISI 304
		1,2	200	0,57	H0129560834	ЛАЗ.200.200.50.1,2.6	ЛМс-3Г 200х200-1,2 AISI 304
			300	0,75	H0129560835	ЛАЗ.300.200.50.1,2.6	ЛМс-3Г 300х200-1,2 AISI 304
			400	0,94	H0129560836	ЛАЗ.400.200.50.1,2.6	ЛМс-3Г 400х200-1,2 AISI 304
			500	1,13	H0129560837	ЛАЗ.500.200.50.1,2.6	ЛМс-3Г 500х200-1,2 AISI 304
			600	1,32	H0129560838	ЛАЗ.600.200.50.1,2.6	ЛМс-3Г 600х200-1,2 AISI 304
		1,5	200	0,71	H0129560844	ЛАЗ.200.200.50.1,5.6	ЛМс-3Г 200х200-1,5 AISI 304
			300	0,94	H0129560845	ЛАЗ.300.200.50.1,5.6	ЛМс-3Г 300х200-1,5 AISI 304
			400	1,18	H0129560846	ЛАЗ.400.200.50.1,5.6	ЛМс-3Г 400х200-1,5 AISI 304
			500	1,41	H0129560847	ЛАЗ.500.200.50.1,5.6	ЛМс-3Г 500х200-1,5 AISI 304
			600	1,65	H0129560848	ЛАЗ.600.200.50.1,5.6	ЛМс-3Г 600х200-1,5 AISI 304
		2	200	0,94	H0129560854	ЛАЗ.200.200.50.2.6	ЛМс-3Г 200х200-2,0 AISI 304
			300	1,26	H0129560855	ЛАЗ.300.200.50.2.6	ЛМс-3Г 300х200-2,0 AISI 304
			400	1,57	H0129560856	ЛАЗ.400.200.50.2.6	ЛМс-3Г 400х200-2,0 AISI 304
			500	1,88	H0129560857	ЛАЗ.500.200.50.2.6	ЛМс-3Г 500х200-2,0 AISI 304
			600	2,20	H0129560858	ЛАЗ.600.200.50.2.6	ЛМс-3Г 600х200-2,0 AISI 304

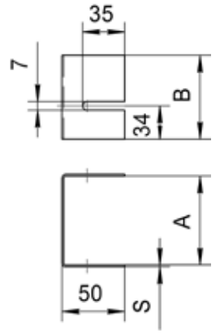

Под заказ возможно изготовление нестандартных лотков с другими типоразмерами, толщинами, длиной и типом покрытия

Примеры монтажа

Количество метизов в таблицах необходимое для монтажа соединений

Соединение прямых/прямых замковых лотков между собой

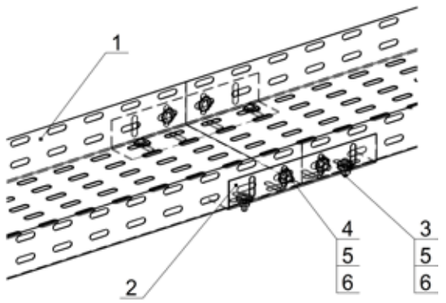

№п/п	Наименование	Обозначение	Кол-во, шт.
1	Лоток прямой/лоток замковый	К1157	2
2	Соединитель лотковый	ЛМс-П, ЛМс-ПН/ ЛМс-ПЗ, ЛМс-ПЗН	2
3	Винт М6х16	2	4
4	Винт М6х20	ЛМс-СЛ	4
5	Шайба звездочка 6		16
6	Гайка М6		8

Соединение прямых лотков с крышкам

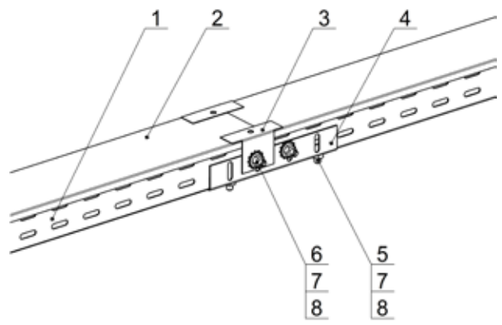

№п/п	Наименование	Обозначение	Кол-во, шт.
1	Лоток прямой	ЛМс-П, ЛМс-ПН	2
2	Крышка лотка прямого	ЛМсК-П	2
3	Скоба	ЛМс-СК	2
4	Соединитель лотковый	ЛМс-СЛ	2
5	Винт М6х16		4
6	Винт М6х20		4
7	Шайба звездочка 6		18
8	Гайка М6		10

Соединение прямых/прямых замковых лотков между собой

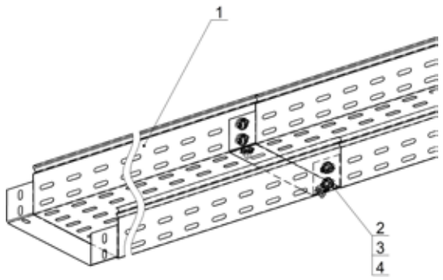

№п/п	Наименование	Обозначение	Кол-во, шт.
1	Лоток прямой замковый	ЛМс-ПЗМ, ЛМс-ПЗНМ	2
2	Винт М6х16		6(4)
3	Шайба звездочка 6		12(8)
4	Гайка М6		6(4)
В скобках даны метизы для бортов 50, 65 мм			

Соединение прямых замковых лотков с крышками

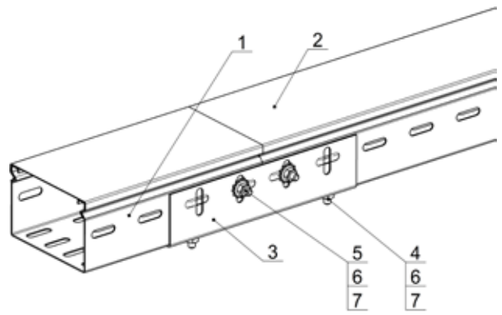

№п/п	Наименование	Обозначение	Кол-во, шт.
1	Лоток прямой замковый	ЛМс-ПЗ, ЛМс-ПЗН	2
2	Крышка лотка прямого замкового	ЛМсК-ПЗ	2
3	Соединитель лотковый	ЛМс-СЛ	2
4	Винт М6х16		2
5	Винт М6х20		4
6	Шайба звездочка 6		4
7	Гайка М6		18

Примеры монтажа

Количество метизов в таблицах необходимое для монтажа соединений

Соединение прямого лотка с угловым Изменение трассы под угол 90˚ в горизонтальной плоскости

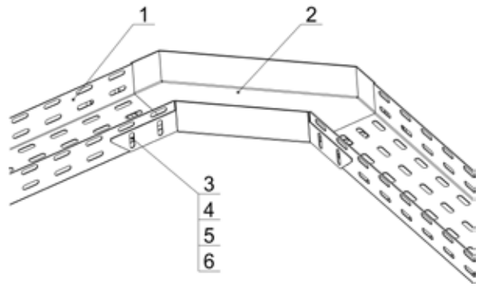

№п/п	Наименование	Обозначение	Кол-во, шт.
1	Лоток прямой	ЛМс-П, ЛМс-ПЗ, ЛМс-ПН, ЛМс-ПЗН	2
2	Лоток угловой	ЛМс-90Г	1
3	Винт М6х16		8
4	Винт М6х20		8
5	Шайба звездочка 6		32
6	Гайка М6		16

Соединение прямого лотка с угловым Изменение трассы под угол 90˚ вверх

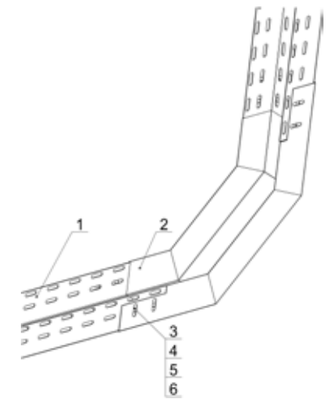

№п/п	Наименование	Обозначение	Кол-во, шт.
1	Лоток прямой	ЛМс-П, ЛМс-ПЗ, ЛМс-ПН, ЛМс-ПЗН	2
2	Лоток угловой	ЛМс-90В	1
3	Винт М6х16		8
4	Винт М6х20		8
5	Шайба звездочка 6		32
6	Гайка М6		16

Соединение прямого лотка с угловым Изменение трассы под угол 90˚ вниз

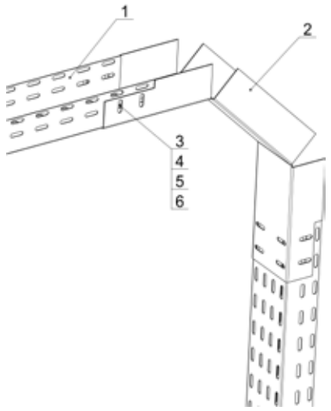

№п/п	Наименование	Обозначение	Кол-во, шт.
1	Лоток прямой	ЛМс-П, ЛМс-ПЗ, ЛМс-ПН, ЛМс-ПЗН	2
2	Лоток угловой	ЛМс-90Н	1
3	Винт М6х16		8
4	Винт М6х20		8
5	Шайба звездочка 6		32
6	Гайка М6		16

Соединение прямого лотка с угловым Изменение трассы под угол 135˚ в горизонтальной плоскости

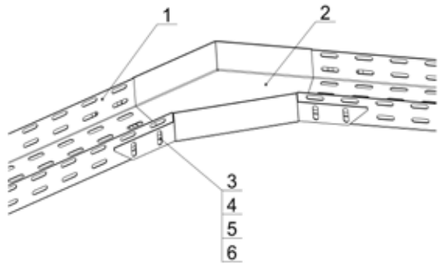

№п/п	Наименование	Обозначение	Кол-во, шт.
1	Лоток прямой	ЛМс-П, ЛМс-ПЗ, ЛМс-ПН, ЛМс-ПЗН	2
2	Лоток угловой	ЛМсК-ПЗ	1
3	Винт М6х16	ЛМс-СЛ	8
4	Винт М6х20		8
5	Шайба звездочка 6		32
6	Гайка М6		16

Примеры монтажа

Количество метизов в таблицах необходимое для монтажа соединений

Соединение прямого лотка с угловым
Изменение трассы под угол 45˚ вверх

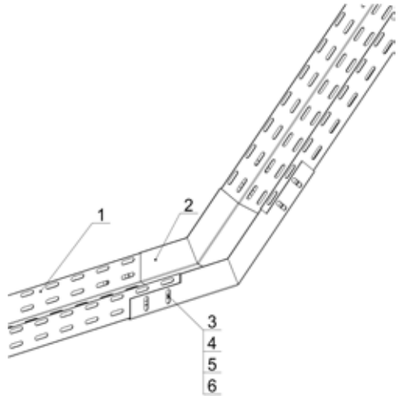

№п/п	Наименование	Обозначение	Кол-во, шт.
1	Лоток прямой	ЛМс-П, ЛМс-ПЗ, ЛМс-ПН, ЛМс-ПЗН	2
2	Лоток угловой	ЛМс-45В	1
3	Винт М6х16		8
4	Винт М6х20		8
5	Шайба звездочка 6		32
6	Гайка М6		16

Соединение прямого лотка с угловым
Изменение трассы под угол 45˚ вниз

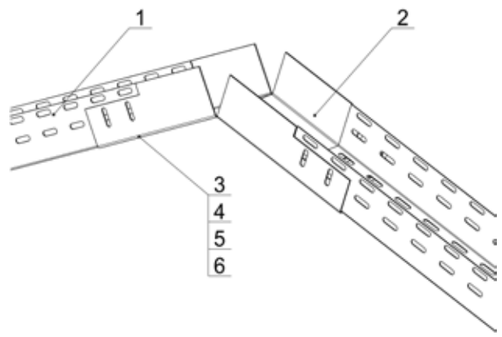

№п/п	Наименование	Обозначение	Кол-во, шт.
1	Лоток прямой	ЛМс-П, ЛМс-ПЗ, ЛМс-ПН, ЛМс-ПЗН	2
2	Лоток угловой	ЛМс-45Н	1
3	Винт М6х16		8
4	Винт М6х20		8
5	Шайба звездочка 6		32
6	Гайка М6		16

Соединение прямого лотка с тройниковым

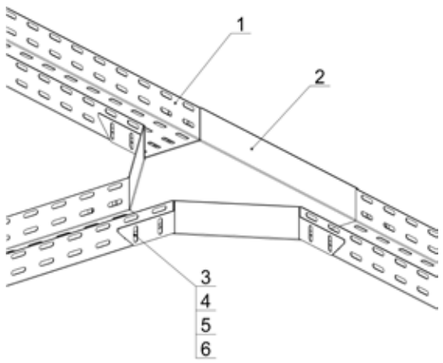

№п/п	Наименование	Обозначение	Кол-во, шт.
1	Лоток прямой	ЛМс-П, ЛМс-ПЗ, ЛМс-ПН, ЛМс-ПЗН	3
2	Лоток тройниковый	ЛМс-Т	1
3	Винт М6х16		12
4	Винт М6х20		12
5	Шайба звездочка 6		48
6	Гайка М6		24

Соединение прямого лотка с ответвительным
Изменение трассы для получения отвода

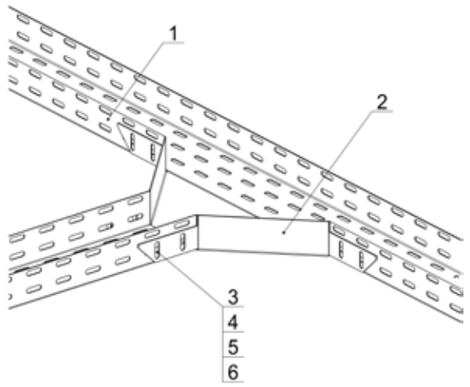

№п/п	Наименование	Обозначение	Кол-во, шт.
1	Лоток прямой	ЛМс-П, ЛМс-ПЗ, ЛМс-ПН, ЛМс-ПЗН	2
2	Лоток ответвительный	ЛМс-О	1
3	Винт М6х16		8
4	Винт М6х20		8
5	Шайба звездочка 6		32
6	Гайка М6		16

Примеры монтажа

Количество метизов в таблицах необходимое для монтажа соединений

Соединение прямых лотков с крестообразным

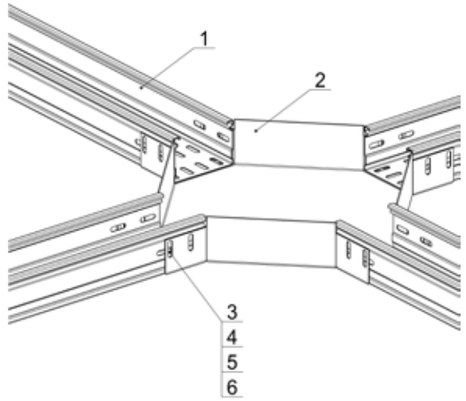

№п/п	Наименование	Обозначение	Кол-во, шт.
1	Лоток прямой	ЛМс-П, ЛМс-ПЗ, ЛМс-ПН, ЛМс-ПЗН	4
2	Лоток крестообразный	ЛМс-К	1
3	Винт М6х16		16
4	Винт М6х20		16
5	Шайба звездочка 6		64
6	Гайка М6		32

Соединение прямого лотка с разделителем

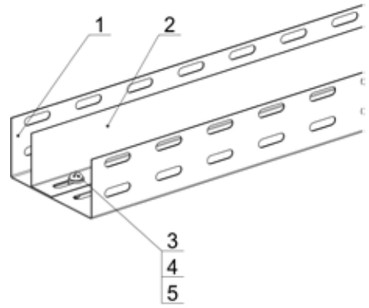

№п/п	Наименование	Обозначение	Кол-во, шт.
1	Лоток прямой	ЛМс-П, ЛМс-ПЗ, ЛМс-ПН, ЛМс-ПЗН	1
2	Разделитель	ЛМс-Р	1
3	Винт М6х16		3
4	Шайба звездочка 6		6
5	Гайка М6		3

Соединение прямых лотков при помощи переходника соединительного

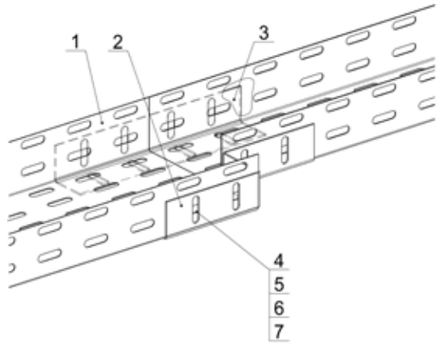

№п/п	Наименование	Обозначение	Кол-во, шт.
1	Лоток прямой	ЛМс-П, ЛМс-ПЗ, ЛМс-ПН, ЛМс-ПЗН	2
2	Переходник соединитель-ный	ЛМс-СПЛ, ЛМс-СПП	1
3	Соединитель лотковый	ЛМс-СЛ	1
4	Винт М6х16		4
5	Винт М6х20		4
6	Шайба звездочка 6		16
7	Гайка М6		8

Соединение прямого лотка с заглушкой

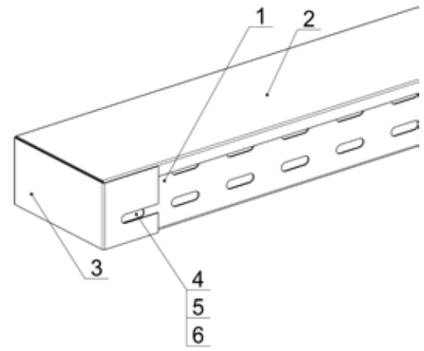

№п/п	Наименование	Обозначение	Кол-во, шт.
1	Лоток прямой	ЛМс-П, ЛМс-ПЗ, ЛМс-ПН, ЛМс-ПЗН	1
2	Крышка лотка прямого	ЛМсК-П	1
3	Заглушка	ЛМс-ЗГ	1
4	Винт М6х20		2
5	Шайба звездочка 6		4
6	Гайка М6		2

Для записей

СОЭМИ

WWW.SOEMI.RU

Лотки проволочные

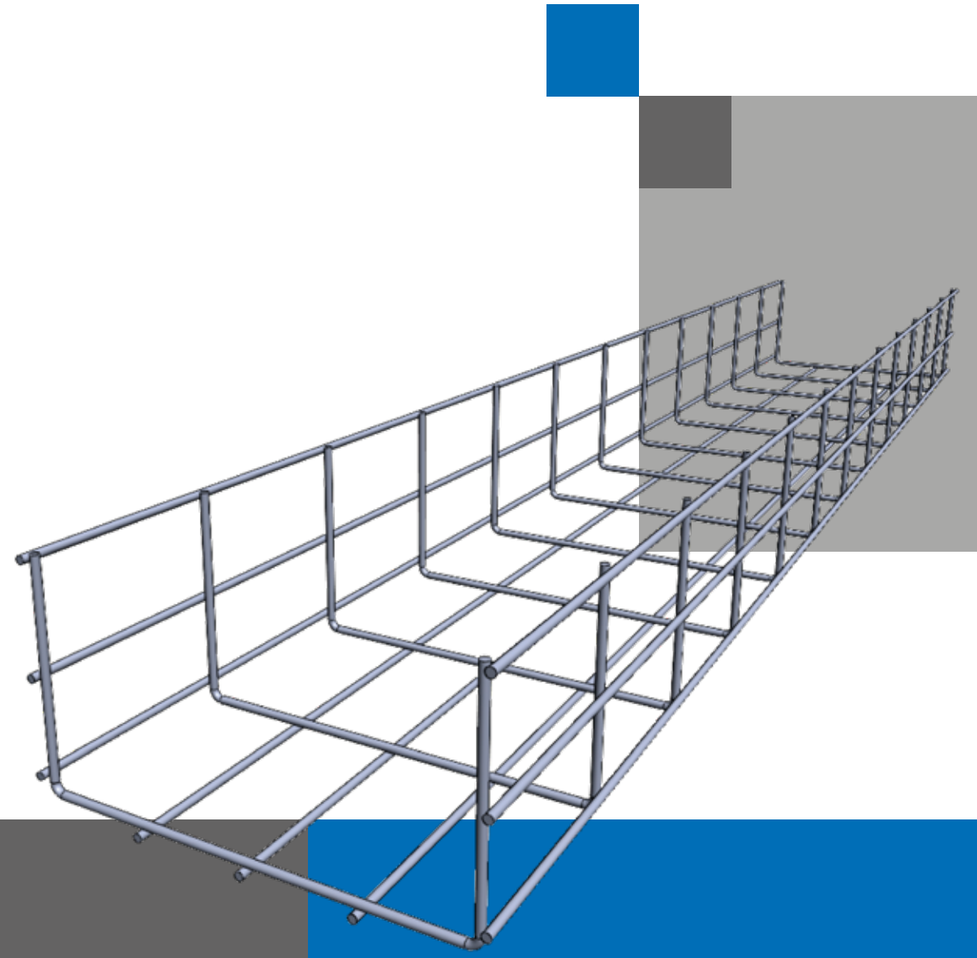

Объект: АПХ «Мираторг» (Агропромышленный холдинг «Мираторг») Роботизированная мясохладобойня АПХ «Мираторг»

Адрес: 307207, с. Черницыно, Октябрьский район, Курская область

*Один из объектов поставки кабеленесущих систем СОЭМИ.
С более подробным перечнем заказчиков и объектов
можно ознакомиться на сайте www.soemi.ru

Лотки проволочные

лоток проволочный прямой, борт 35 мм	564
лоток проволочный усиленный, борт 35 мм	566
лоток проволочный прямой, борт 60 мм	568
лоток проволочный усиленный, борт 60 мм	570
лоток проволочный прямой, борт 85 мм	572
лоток проволочный усиленный, борт 85 мм	574
лоток проволочный прямой, борт 105 мм	576
лоток проволочный усиленный, борт 105 мм	578
аксессуары лотка проволочного	580

ЛОТКИ ПРОВОЛОЧНЫЕ

Одним из популярных видов кабельного лотка являются проволочные лотки. Они рассматриваются как прочные и надежные конструкции для кабельных трасс. Данный лоток представлен в виде металлической сетки, выполненной из жестких прутьев. Прутья соединены сваркой.

Сфера применения

Лотки из проволоки используются в различных зданиях и сооружениях, включая жилые, промышленные и коммерческие объекты. Они особенно востребованы в помещениях с высоким уровнем запыленности, строгими санитарно-гигиеническими нормами и жесткими требованиями к перегреву проводов. Лотки из проволоки защищают провода от повреждений и обеспечивают свободный доступ для технического обслуживания. Монтаж проволочных лотков может выполняться открытым способом или закрываться декоративными панелями и подвесными потолками.

Технология изготовления и характеристики

Проволочные кабельные лотки изготавливаются из прочной стальной проволоки. Элементы лотков располагаются перекрестно и соединяются точечной сваркой, которая обеспечивает надежность фиксации. Габаритные размеры зависят от модели. В ассортименте СОЭМИ представлены стандартные и усиленные проволочные лотки шириной от 50 до 600 мм и высотой борта 35, 60, 85 и 105 мм. Длина изделий составляет 3 000 мм. Возможны несколько вариантов исполнения: горячее цинкование, полимерно-порошковая окраска, гальванопокрытие, цинкование по методу Сендзимира и основание из нержавеющей стали.

Преимущества применения

Проволочные кабельные лотки сочетают в себе прочность и небольшой вес, что упрощает монтаж. Они имеют высокую несущую способность и не нуждаются в дополнительном усилении основания при установке на вертикальных и горизонтальных поверхностях. К другим преимуществам проволочных лотков относятся продолжительный срок службы, гибкость и разнообразие модификаций, огнестойкость, эффективная вентиляция и простота монтажа и обслуживания. Защитно-декоративное покрытие предохраняет сетчатые стальные конструкции от воздействия влаги и агрессивных веществ.

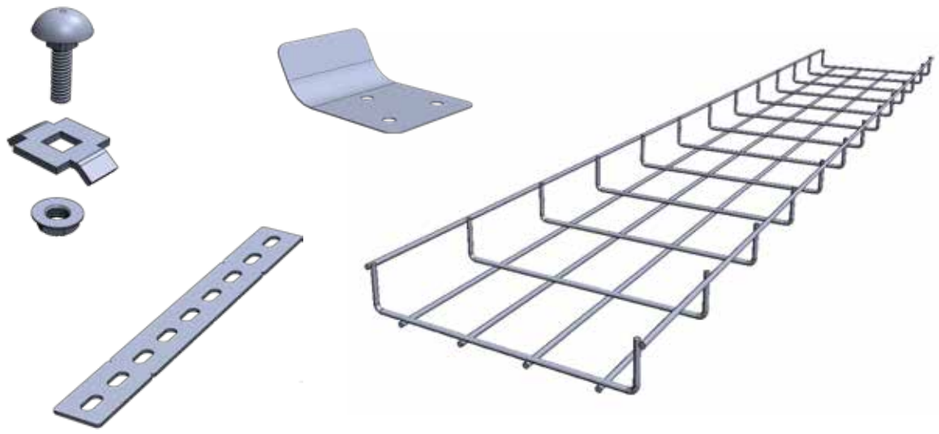

Структурное обозначение лотка проволочного

Лоток проволочный прямой		
Пример наименования:	ППЗ.50.35.3000.8.1	
Структура условного обозначения:	ППZ.X.X1.X2.X3.X4	
ПП	Прямой проволочный	
У	усиленный	
Z	диаметр проволоки	4; 5 мм
X	ширина лотка	50; 100; 150; 200; 250; 300; 350; 400; 450; 500; 550; 600 мм
X1	высота борта	35; 60; 85; 105 мм
X2	длина лотка	3000 мм
X3	толщина	8; 10 мм
X4	вариант исполнения	1- горячее цинкование; 2- сталь оцинкованная по методу Сендзимира; 4- полимерно-порошковая окраска; 5- гальванопопкрытие; 6- нержавеющая сталь

Аксессуары					
Наименование:		Спуск защитный ПАЗ	Соединитель перфорированный ПАСП	Крепежная площадка подвеса на шпильку ПАМП	Плата универсальная ПАПУ
Структура условного обозначения:		ПАЗ.0.0.0.0.X	ПАСП.0.0.0.0.X	ПАМП.0.0.0.0.X	ПАПУ.0.0.0.0.X
X	вариант исполнения	1- горячее цинкование; 2- сталь оцинкованная по методу Сендзимира; 4- полимерно-порошковая окраска; 6- нержавеющая сталь	1- горячее цинкование; 2- сталь оцинкованная по методу Сендзимира; 4- полимерно-порошковая окраска; 6- нержавеющая сталь	1- горячее цинкование; 2- сталь оцинкованная по методу Сендзимира; 4- полимерно-порошковая окраска; 6- нержавеющая сталь	1- горячее цинкование; 2- сталь оцинкованная по методу Сендзимира; 4- полимерно-порошковая окраска; 6- нержавеющая сталь

Наименование:		Соединитель одинарный ПАС2	Соединитель одинарный ПАС1	Соединитель безвинтовой ПАСВ	Крюк под шпильку ПАК
Структура условного обозначения:		ПАС2.0.0.0.0.X	ПАС1.0.0.0.0.X	ПАСВ.0.0.0.0.X	ПАК.0.0.0.0.X
X	вариант исполнения	1- горячее цинкование; 2- сталь оцинкованная по методу Сендзимира	2- сталь оцинкованная по методу Сендзимира; 6- нержавеющая сталь	2- сталь оцинкованная по методу Сендзимира; 6- нержавеющая сталь	1- горячее цинкование; 2- сталь оцинкованная по методу Сендзимира; 4- полимерно-порошковая окраска

Лоток проволочный прямой ПП4, борт 35 мм

Длина L, мм	Диаметр проволки, мм	Высота H, мм	Ширина B, мм	Масса, кг	Артикул	Наименование
3000	4	35	50	1,32	H6104001341	ПП4.50.35.3000.8.1
			100	1,77	H6104101341	ПП4.100.35.3000.8.1
			150	2,37	H6104011341	ПП4.150.35.3000.8.1
			200	2,67	H6104201341	ПП4.200.35.3000.8.1
			250	3,09	H6104021341	ПП4.250.35.3000.8.1
			300	3,54	H6104301341	ПП4.300.35.3000.8.1
			350	3,99	H6104031341	ПП4.350.35.3000.8.1
			400	4,44	H6104401341	ПП4.400.35.3000.8.1
			450	4,86	H6104041341	ПП4.450.35.3000.8.1
			500	5,31	H6104501341	ПП4.500.35.3000.8.1
			550	5,76	H6104051341	ПП4.550.35.3000.8.1
			600	6,21	H6104601341	ПП4.600.35.3000.8.1
			50	1,32	H6104001342	ПП4.50.35.3000.8.2
			100	1,77	H6104101342	ПП4.100.35.3000.8.2
			150	2,37	H6104011342	ПП4.150.35.3000.8.2
			200	2,67	H6104201342	ПП4.200.35.3000.8.2
			250	3,09	H6104021342	ПП4.250.35.3000.8.2
			300	3,54	H6104301342	ПП4.300.35.3000.8.2
			350	3,99	H6104031342	ПП4.350.35.3000.8.2
			400	4,44	H6104401342	ПП4.400.35.3000.8.2
			450	4,86	H6104041342	ПП4.450.35.3000.8.2
			500	5,31	H6104501342	ПП4.500.35.3000.8.2
			550	5,76	H6104051342	ПП4.550.35.3000.8.2
			600	6,21	H6104601342	ПП4.600.35.3000.8.2
			50	1,32	H6104001344	ПП4.50.35.3000.8.4
			100	1,77	H6104101344	ПП4.100.35.3000.8.4
			150	2,37	H6104011344	ПП4.150.35.3000.8.4
			200	2,67	H6104201344	ПП4.200.35.3000.8.4
			250	3,09	H6104021344	ПП4.250.35.3000.8.4
			300	3,54	H6104301344	ПП4.300.35.3000.8.4
			350	3,99	H6104031344	ПП4.350.35.3000.8.4
			400	4,44	H6104401344	ПП4.400.35.3000.8.4
			450	4,86	H6104041344	ПП4.450.35.3000.8.4
			500	5,31	H6104501344	ПП4.500.35.3000.8.4
			550	5,76	H6104051344	ПП4.550.35.3000.8.4
			600	6,21	H6104601344	ПП4.600.35.3000.8.4
			50	1,32	H6104001345	ПП4.50.35.3000.8.5
			100	1,77	H6104101345	ПП4.100.35.3000.8.5
			150	2,37	H6104011345	ПП4.150.35.3000.8.5
			200	2,67	H6104201345	ПП4.200.35.3000.8.5
			250	3,09	H6104021345	ПП4.250.35.3000.8.5
			300	3,54	H6104301345	ПП4.300.35.3000.8.5
			350	3,99	H6104031345	ПП4.350.35.3000.8.5
			400	4,44	H6104401345	ПП4.400.35.3000.8.5
			450	4,86	H6104041345	ПП4.450.35.3000.8.5
			500	5,31	H6104501345	ПП4.500.35.3000.8.5
			550	5,76	H6104051345	ПП4.550.35.3000.8.5
			600	6,21	H6104601345	ПП4.600.35.3000.8.5
			50	1,32	H6104001346	ПП4.50.35.3000.8.6
			100	1,77	H6104101346	ПП4.100.35.3000.8.6
			150	2,37	H6104011346	ПП4.150.35.3000.8.6
			200	2,67	H6104201346	ПП4.200.35.3000.8.6
			250	3,09	H6104021346	ПП4.250.35.3000.8.6
			300	3,54	H6104301346	ПП4.300.35.3000.8.6
			350	3,99	H6104031346	ПП4.350.35.3000.8.6
			400	4,44	H6104401346	ПП4.400.35.3000.8.6
			450	4,86	H6104041346	ПП4.450.35.3000.8.6
			500	5,31	H6104501346	ПП4.500.35.3000.8.6
			550	5,76	H6104051346	ПП4.550.35.3000.8.6
			600	6,21	H6104601346	ПП4.600.35.3000.8.6

Варианты исполнения:

- Горячее цинкование
- Сталь оцинкованная по методу Сендзимира
- Полимерно-порошковая окраска
- Гальванопокрытие
- Нержавеющая сталь

Пример записи при заказе лотка проволочного прямого диаметром проволоки 4 мм, шириной 100 мм, высотой 35 мм, длиной 3000 мм, толщиной 8 мм, сталь оцинкованная по методу Сендзимира:
Лоток проволочный прямой ПП4.100.35.3000.8.2 (артикул H6104101342).

Система лотков проволочных

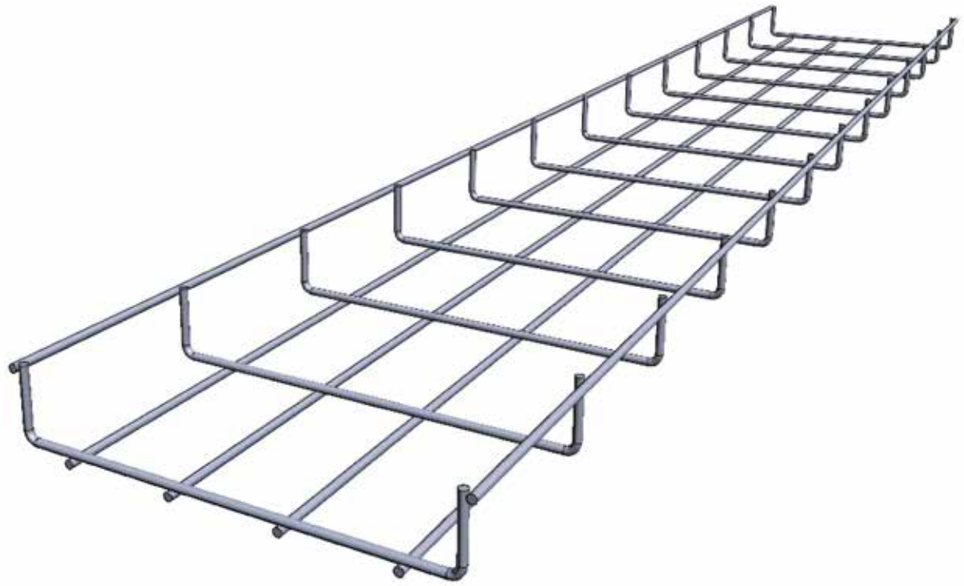

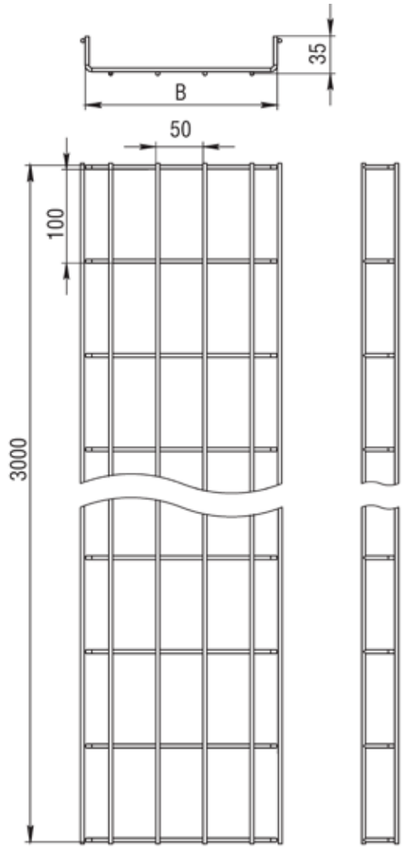

Нагрузка БРН при расстоянии между опорами, кг/м

Обозначение	1,0 м	1,5 м	2,0 м
ПП4.XXX.35.3000.8.X	21	15	11

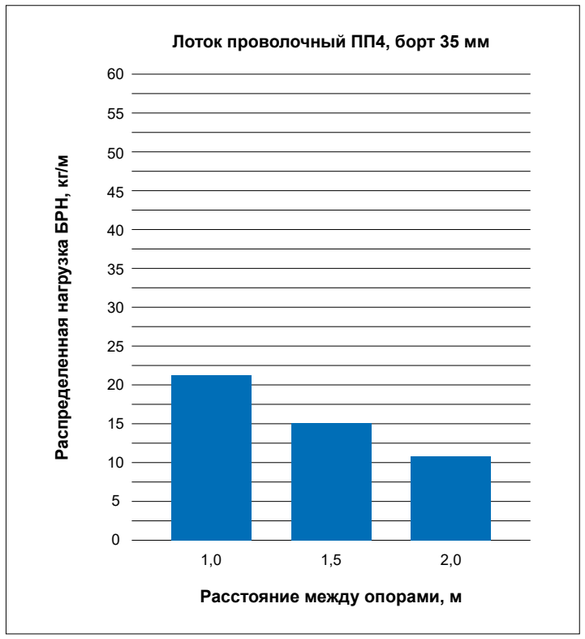

Лоток проволочный прямой усиленный ППУ5, борт 35 мм

Длина L, мм	Диаметр проволки, мм	Высота H, мм	Ширина B, мм	Масса, кг	Артикул	Наименование
3000	5	35	50	2,04	H6125001351	ППУ5.50.35.3000.10.1
			100	2,73	H6125101351	ППУ5.100.35.3000.10.1
			150	3,63	H6125011351	ППУ5.150.35.3000.10.1
			200	4,08	H6125201351	ППУ5.200.35.3000.10.1
			250	4,77	H6125021351	ППУ5.250.35.3000.10.1
			300	5,46	H6125301351	ППУ5.300.35.3000.10.1
			350	6,12	H6125031351	ППУ5.350.35.3000.10.1
			400	6,81	H6125401351	ППУ5.400.35.3000.10.1
			450	7,50	H6125041351	ППУ5.450.35.3000.10.1
			500	8,19	H6125501351	ППУ5.500.35.3000.10.1
			550	8,85	H6125051351	ППУ5.550.35.3000.10.1
			600	9,54	H6125601351	ППУ5.600.35.3000.10.1
			50	2,04	H6125001352	ППУ5.50.35.3000.10.2
			100	2,73	H6125101352	ППУ5.100.35.3000.10.2
			150	3,63	H6125011352	ППУ5.150.35.3000.10.2
			200	4,08	H6125201352	ППУ5.200.35.3000.10.2
			250	4,77	H6125021352	ППУ5.250.35.3000.10.2
			300	5,46	H6125301352	ППУ5.300.35.3000.10.2
			350	6,12	H6125031352	ППУ5.350.35.3000.10.2
			400	6,81	H6125401352	ППУ5.400.35.3000.10.2
			450	7,50	H6125041352	ППУ5.450.35.3000.10.2
			500	8,19	H6125501352	ППУ5.500.35.3000.10.2
			550	8,85	H6125051352	ППУ5.550.35.3000.10.2
			600	9,54	H6125601352	ППУ5.600.35.3000.10.2
			50	2,04	H6125001354	ППУ5.50.35.3000.10.4
			100	2,73	H6125101354	ППУ5.100.35.3000.10.4
			150	3,63	H6125011354	ППУ5.150.35.3000.10.4
			200	4,08	H6125201354	ППУ5.200.35.3000.10.4
			250	4,77	H6125021354	ППУ5.250.35.3000.10.4
			300	5,46	H6125301354	ППУ5.300.35.3000.10.4
			350	6,12	H6125031354	ППУ5.350.35.3000.10.4
			400	6,81	H6125401354	ППУ5.400.35.3000.10.4
			450	7,50	H6125041354	ППУ5.450.35.3000.10.4
			500	8,19	H6125501354	ППУ5.500.35.3000.10.4
			550	8,85	H6125051354	ППУ5.550.35.3000.10.4
			600	9,54	H6125601354	ППУ5.600.35.3000.10.4
			50	2,04	H6125001355	ППУ5.50.35.3000.10.5
			100	2,73	H6125101355	ППУ5.100.35.3000.10.5
			150	3,63	H6125011355	ППУ5.150.35.3000.10.5
			200	4,08	H6125201355	ППУ5.200.35.3000.10.5
			250	4,77	H6125021355	ППУ5.250.35.3000.10.5
			300	5,46	H6125301355	ППУ5.300.35.3000.10.5
			350	6,12	H6125031355	ППУ5.350.35.3000.10.5
			400	6,81	H6125401355	ППУ5.400.35.3000.10.5
			450	7,50	H6125041355	ППУ5.450.35.3000.10.5
			500	8,19	H6125501355	ППУ5.500.35.3000.10.5
			550	8,85	H6125051355	ППУ5.550.35.3000.10.5
			600	9,54	H6125601355	ППУ5.600.35.3000.10.5
			50	2,04	H6125001356	ППУ5.50.35.3000.10.6
			100	2,73	H6125101356	ППУ5.100.35.3000.10.6
			150	3,63	H6125011356	ППУ5.150.35.3000.10.6
			200	4,08	H6125201356	ППУ5.200.35.3000.10.6
			250	4,77	H6125021356	ППУ5.250.35.3000.10.6
			300	5,46	H6125301356	ППУ5.300.35.3000.10.6
			350	6,12	H6125031356	ППУ5.350.35.3000.10.6
			400	6,81	H6125401356	ППУ5.400.35.3000.10.6
			450	7,50	H6125041356	ППУ5.450.35.3000.10.6
			500	8,19	H6125501356	ППУ5.500.35.3000.10.6
			550	8,85	H6125051356	ППУ5.550.35.3000.10.6
			600	9,54	H6125601356	ППУ5.600.35.3000.10.6

Варианты исполнения:

- Горячее цинкование
- Сталь оцинкованная по методу Сендзимира
- Полимерно-порошковая окраска
- Гальванопокрытие
- Нержавеющая сталь

Пример записи при заказе лотка проволочного прямого усиленного диаметр проволоки 5 мм, шириной 100 мм, высотой 35 мм, длиной 3000 мм, толщиной 10 мм, нержавеющая сталь:
Лоток проволочный прямой усиленный ППУ5.100.35.3000.10.6 (артикул H6125101356).

Система лотков проволочных

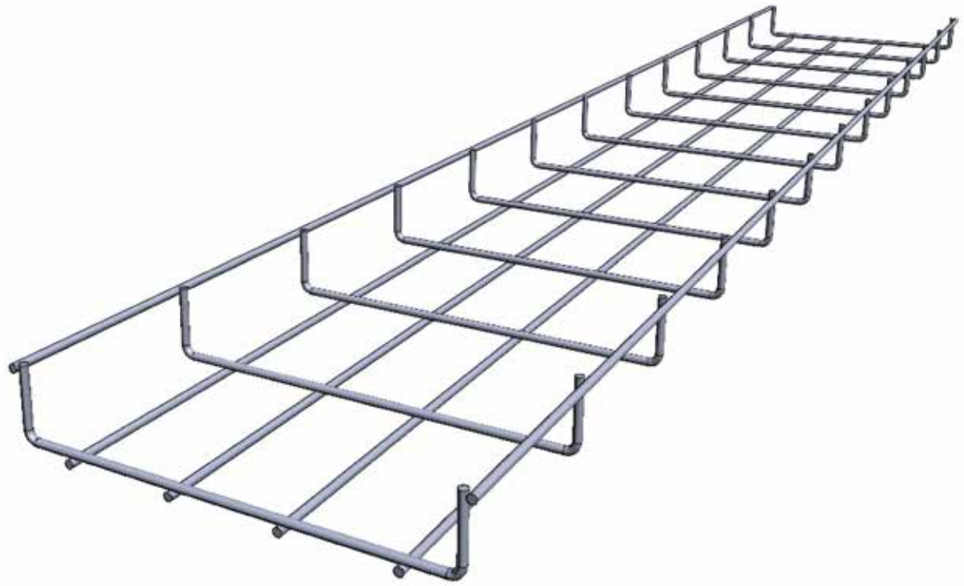

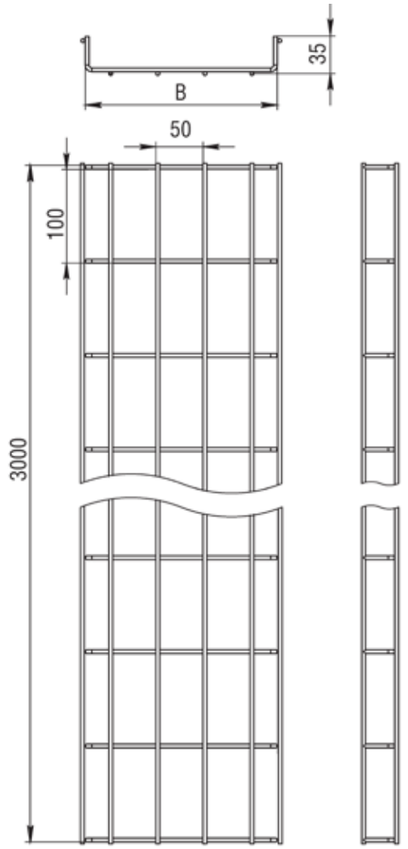

Нагрузка БРН при расстоянии между опорами, кг/м			
Обозначение	1,0 м	1,5 м	2,0 м
ППУ5.XXX.35.3000.10.X	25	18	13

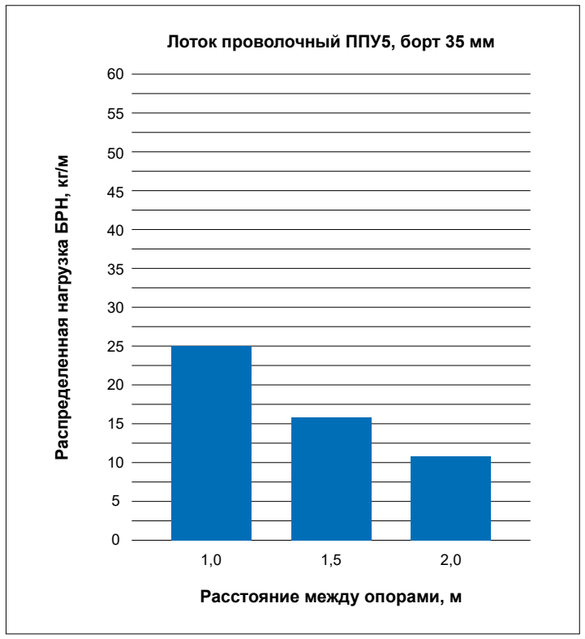

Лоток проволочный прямой ПП4, борт 60 мм

Длина L, мм	Диаметр проволки, мм	Высота H, мм	Ширина B, мм	Масса, кг	Артикул	Наименование
3000	4	60	50	1,77	H6104063341	ПП4.60.60.3000.8.1
			100	2,37	H6104103341	ПП4.100.60.3000.8.1
			150	2,67	H6104013341	ПП4.150.60.3000.8.1
			200	3,09	H6104203341	ПП4.200.60.3000.8.1
			250	3,54	H6104023341	ПП4.250.60.3000.8.1
			300	3,99	H6104303341	ПП4.300.60.3000.8.1
			350	4,44	H6104033341	ПП4.350.60.3000.8.1
			400	4,86	H6104403341	ПП4.400.60.3000.8.1
			450	5,31	H6104043341	ПП4.450.60.3000.8.1
			500	5,76	H6104503341	ПП4.500.60.3000.8.1
			550	6,21	H6104053341	ПП4.550.60.3000.8.1
			600	6,63	H6104603341	ПП4.600.60.3000.8.1
			50	1,77	H6104063342	ПП4.60.60.3000.8.2
			100	2,37	H6104103342	ПП4.100.60.3000.8.2
			150	2,67	H6104013342	ПП4.150.60.3000.8.2
			200	3,09	H6104203342	ПП4.200.60.3000.8.2
			250	3,54	H6104023342	ПП4.250.60.3000.8.2
			300	3,99	H6104303342	ПП4.300.60.3000.8.2
			350	4,44	H6104033342	ПП4.350.60.3000.8.2
			400	4,86	H6104403342	ПП4.400.60.3000.8.2
			450	5,31	H6104043342	ПП4.450.60.3000.8.2
			500	5,76	H6104503342	ПП4.500.60.3000.8.2
			550	6,21	H6104053342	ПП4.550.60.3000.8.2
			600	6,63	H6104603342	ПП4.600.60.3000.8.2
			50	1,77	H6104063344	ПП4.60.60.3000.8.4
			100	2,37	H6104103344	ПП4.100.60.3000.8.4
			150	2,67	H6104013344	ПП4.150.60.3000.8.4
			200	3,09	H6104203344	ПП4.200.60.3000.8.4
			250	3,54	H6104023344	ПП4.250.60.3000.8.4
			300	3,99	H6104303344	ПП4.300.60.3000.8.4
			350	4,44	H6104033344	ПП4.350.60.3000.8.4
			400	4,86	H6104403344	ПП4.400.60.3000.8.4
			450	5,31	H6104043344	ПП4.450.60.3000.8.4
			500	5,76	H6104503344	ПП4.500.60.3000.8.4
			550	6,21	H6104053344	ПП4.550.60.3000.8.4
			600	6,63	H6104603344	ПП4.600.60.3000.8.4
			50	1,77	H6104063345	ПП4.60.60.3000.8.5
			100	2,37	H6104103345	ПП4.100.60.3000.8.5
			150	2,67	H6104013345	ПП4.150.60.3000.8.5
			200	3,09	H6104203345	ПП4.200.60.3000.8.5
			250	3,54	H6104023345	ПП4.250.60.3000.8.5
			300	3,99	H6104303345	ПП4.300.60.3000.8.5
			350	4,44	H6104033345	ПП4.350.60.3000.8.5
			400	4,86	H6104403345	ПП4.400.60.3000.8.5
			450	5,31	H6104043345	ПП4.450.60.3000.8.5
			500	5,76	H6104503345	ПП4.500.60.3000.8.5
			550	6,21	H6104053345	ПП4.550.60.3000.8.5
			600	6,63	H6104603345	ПП4.600.60.3000.8.5
			50	1,77	H6104063346	ПП4.60.60.3000.8.6
			100	2,37	H6104103346	ПП4.100.60.3000.8.6
			150	2,67	H6104013346	ПП4.150.60.3000.8.6
			200	3,09	H6104203346	ПП4.200.60.3000.8.6
			250	3,54	H6104023346	ПП4.250.60.3000.8.6
			300	3,99	H6104303346	ПП4.300.60.3000.8.6
			350	4,44	H6104033346	ПП4.350.60.3000.8.6
			400	4,86	H6104403346	ПП4.400.60.3000.8.6
			450	5,31	H6104043346	ПП4.450.60.3000.8.6
			500	5,76	H6104503346	ПП4.500.60.3000.8.6
			550	6,21	H6104053346	ПП4.550.60.3000.8.6
			600	6,63	H6104603346	ПП4.600.60.3000.8.6

Под заказ возможно изготовление нестандартных лотков проволочных с другими типоразмерами, толщинами, длиной и типом покрытия

Варианты исполнения:

- Горячее цинкование
- Сталь оцинкованная по методу Сендзимира
- Полимерно-порошковая окраска
- Гальванопокрытие
- Нержавеющая сталь

Пример записи при заказе лотка проволочного прямого усиленного диаметр проволоки 5 мм, шириной 100 мм, высотой 35 мм, длиной 3000 мм, толщиной 10 мм, нержавеющая сталь:
Лоток проволочный прямой усиленный ППУ5.100.35.3000.10.6 (артикул H6125101356).

Система лотков проволочных

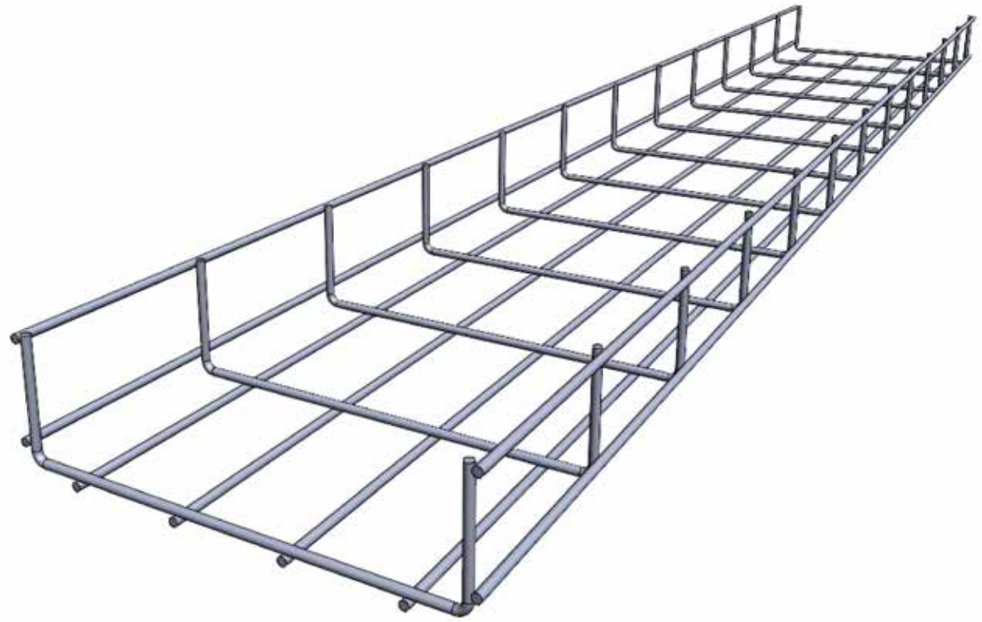

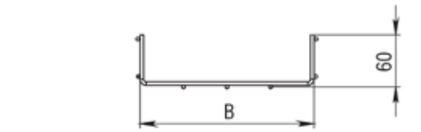

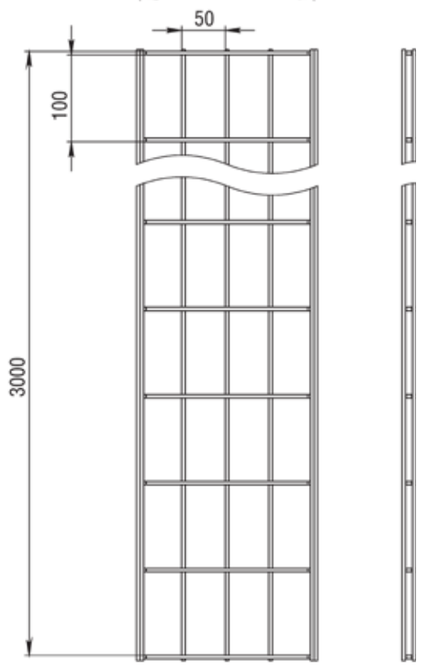

Нагрузка БРН при расстоянии между опорами, кг/м			
Обозначение	1,0 м	1,5 м	2,0 м
ПП4.XXX.60.3000.8.X	22	17	12

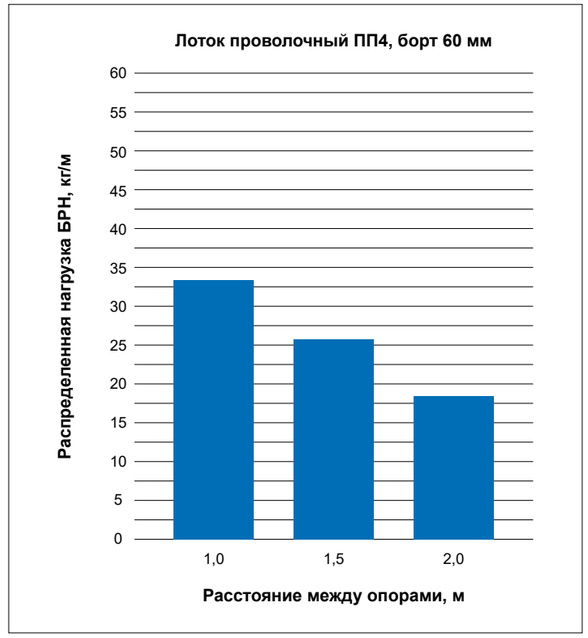

Лоток проволочный прямой ППУ5, борт 60 мм

Длина L, мм	Диаметр проволки, мм	Высота H, мм	Ширина B, мм	Масса, кг	Артикул	Наименование
3000	5	60	50	2,73	H6125063351	ППУ5.60.60.3000.10.1
			100	3,63	H6125103351	ППУ5.100.60.3000.10.1
			150	4,08	H6125013351	ППУ5.150.60.3000.10.1
			200	4,77	H6125203351	ППУ5.200.60.3000.10.1
			250	5,46	H6125023351	ППУ5.250.60.3000.10.1
			300	6,12	H6125303351	ППУ5.300.60.3000.10.1
			350	6,81	H6125033351	ППУ5.350.60.3000.10.1
			400	7,50	H6125403351	ППУ5.400.60.3000.10.1
			450	8,19	H6125043351	ППУ5.450.60.3000.10.1
			500	8,85	H6125503351	ППУ5.500.60.3000.10.1
			550	9,54	H6125053351	ППУ5.550.60.3000.10.1
			600	10,23	H6125603351	ППУ5.600.60.3000.10.1
			50	2,73	H6125063352	ППУ5.60.60.3000.10.2
			100	3,63	H6125103352	ППУ5.100.60.3000.10.2
			150	4,08	H6125013352	ППУ5.150.60.3000.10.2
			200	4,77	H6125203352	ППУ5.200.60.3000.10.2
			250	5,46	H6125023352	ППУ5.250.60.3000.10.2
			300	6,12	H6125303352	ППУ5.300.60.3000.10.2
			350	6,81	H6125033352	ППУ5.350.60.3000.10.2
			400	7,50	H6125403352	ППУ5.400.60.3000.10.2
			450	8,19	H6125043352	ППУ5.450.60.3000.10.2
			500	8,85	H6125503352	ППУ5.500.60.3000.10.2
			550	9,54	H6125053352	ППУ5.550.60.3000.10.2
			600	10,23	H6125603352	ППУ5.600.60.3000.10.2
			50	2,73	H6125063354	ППУ5.60.60.3000.10.4
			100	3,63	H6125103354	ППУ5.100.60.3000.10.4
			150	4,08	H6125013354	ППУ5.150.60.3000.10.4
			200	4,77	H6125203354	ППУ5.200.60.3000.10.4
			250	5,46	H6125023354	ППУ5.250.60.3000.10.4
			300	6,12	H6125303354	ППУ5.300.60.3000.10.4
			350	6,81	H6125033354	ППУ5.350.60.3000.10.4
			400	7,50	H6125403354	ППУ5.400.60.3000.10.4
			450	8,19	H6125043354	ППУ5.450.60.3000.10.4
			500	8,85	H6125503354	ППУ5.500.60.3000.10.4
			550	9,54	H6125053354	ППУ5.550.60.3000.10.4
			600	10,23	H6125603354	ППУ5.600.60.3000.10.4
			50	2,73	H6125063355	ППУ5.60.60.3000.10.5
			100	3,63	H6125103355	ППУ5.100.60.3000.10.5
			150	4,08	H6125013355	ППУ5.150.60.3000.10.5
			200	4,77	H6125203355	ППУ5.200.60.3000.10.5
			250	5,46	H6125023355	ППУ5.250.60.3000.10.5
			300	6,12	H6125303355	ППУ5.300.60.3000.10.5
			350	6,81	H6125033355	ППУ5.350.60.3000.10.5
			400	7,50	H6125403355	ППУ5.400.60.3000.10.5
			450	8,19	H6125043355	ППУ5.450.60.3000.10.5
			500	8,85	H6125503355	ППУ5.500.60.3000.10.5
			550	9,54	H6125053355	ППУ5.550.60.3000.10.5
			600	10,23	H6125603355	ППУ5.600.60.3000.10.5
			50	2,73	H6125063356	ППУ5.60.60.3000.10.6
			100	3,63	H6125103356	ППУ5.100.60.3000.10.6
			150	4,08	H6125013356	ППУ5.150.60.3000.10.6
			200	4,77	H6125203356	ППУ5.200.60.3000.10.6
			250	5,46	H6125023356	ППУ5.250.60.3000.10.6
			300	6,12	H6125303356	ППУ5.300.60.3000.10.6
			350	6,81	H6125033356	ППУ5.350.60.3000.10.6
			400	7,50	H6125403356	ППУ5.400.60.3000.10.6
			450	8,19	H6125043356	ППУ5.450.60.3000.10.6
			500	8,85	H6125503356	ППУ5.500.60.3000.10.6
			550	9,54	H6125053356	ППУ5.550.60.3000.10.6
			600	10,23	H6125603356	ППУ5.600.60.3000.10.6

Под заказ возможно изготовление нестандартных лотков проволочных с другими типоразмерами, толщинами, длиной и типом покрытия

Варианты исполнения:

- Горячее цинкование
- Сталь оцинкованная по методу Сендзимира
- Полимерно-порошковая окраска
- Гальванопокрытие
- Нержавеющая сталь

Пример записи при заказе лотка проволочного прямого усиленного диаметр проволоки 5 мм, шириной 100 мм, высотой 60 мм, длиной 3000 мм, толщиной 10 мм, гальванопокрытие:
Лоток проволочный прямой усиленный ППУ5.100.60.3000.10.5 (артикул H6125103355).

Система лотков проволочных

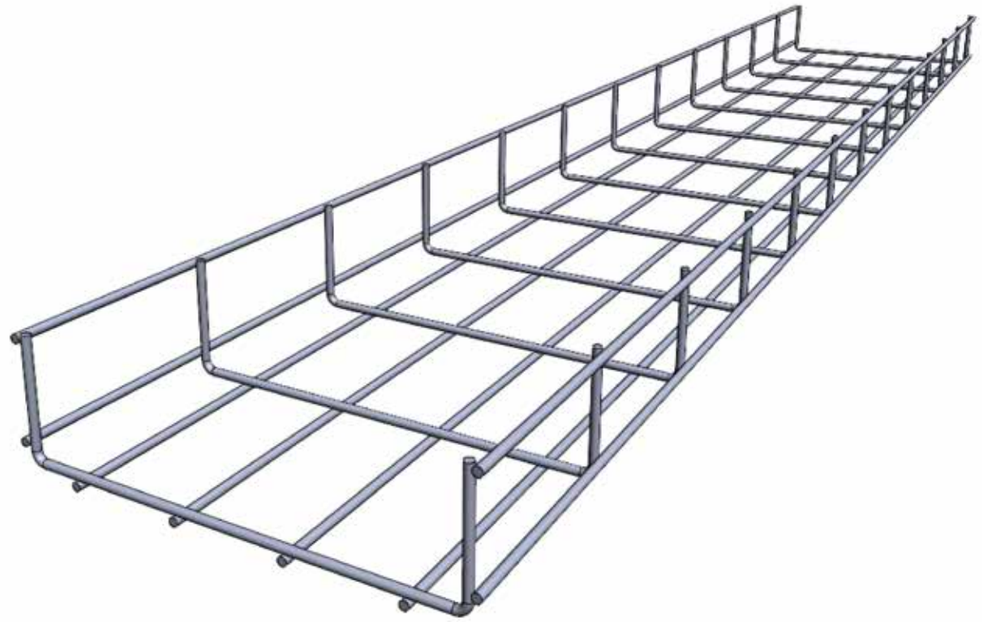

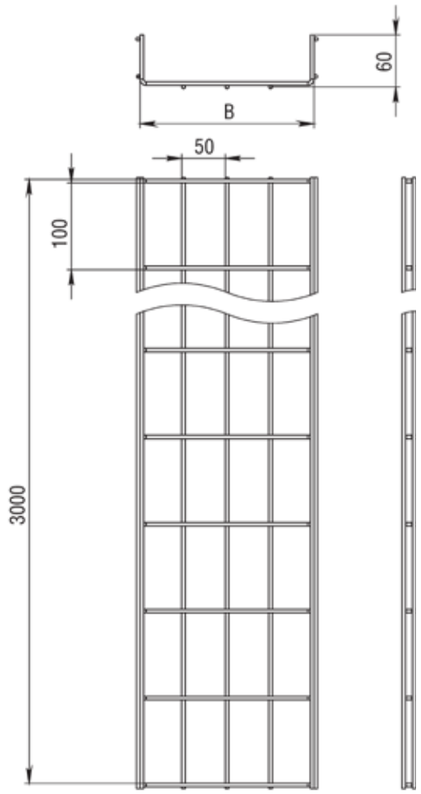

Нагрузка БРН при расстоянии между опорами, кг/м			
Обозначение	1,0 м	1,5 м	2,0 м
ППУ5.XXX.60.3000.10.X	33	26	18

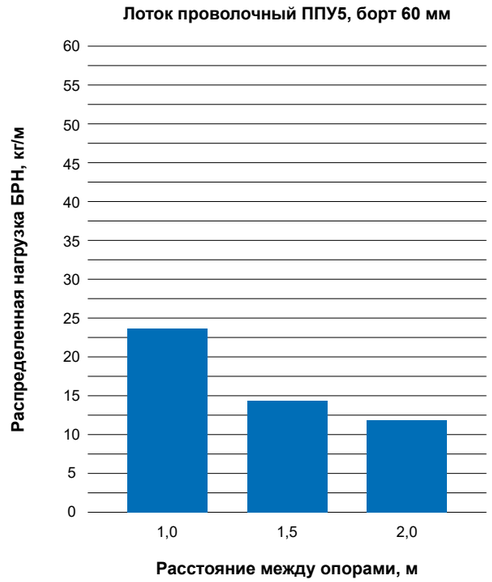

Лоток проволочный прямой ПП4, борт 85 мм

Длина L, мм	Диаметр проволки, мм	Высота H, мм	Ширина B, мм	Масса, кг	Артикул	Наименование
3000	4	85	50	2,37	H6104084341	ПП4.80.80.3000.8.1
			100	2,67	H6104105341	ПП4.100.85.3000.8.1
			150	3,09	H6104015341	ПП4.150.85.3000.8.1
			200	3,54	H6104205341	ПП4.200.85.3000.8.1
			250	3,99	H6104025341	ПП4.250.85.3000.8.1
			300	4,44	H6104305341	ПП4.300.85.3000.8.1
			350	4,86	H6104035341	ПП4.350.85.3000.8.1
			400	5,31	H6104405341	ПП4.400.85.3000.8.1
			450	5,76	H6104045341	ПП4.450.85.3000.8.1
			500	6,21	H6104505341	ПП4.500.85.3000.8.1
			550	6,63	H6104055341	ПП4.550.85.3000.8.1
			600	7,08	H6104605341	ПП4.600.85.3000.8.1
			50	2,37	H6104084342	ПП4.80.80.3000.8.2
			100	2,67	H6104105342	ПП4.100.85.3000.8.2
			150	3,09	H6104015342	ПП4.150.85.3000.8.2
			200	3,54	H6104205342	ПП4.200.85.3000.8.2
			250	3,99	H6104025342	ПП4.250.85.3000.8.2
			300	4,44	H6104305342	ПП4.300.85.3000.8.2
			350	4,86	H6104035342	ПП4.350.85.3000.8.2
			400	5,31	H6104405342	ПП4.400.85.3000.8.2
			450	5,76	H6104045342	ПП4.450.85.3000.8.2
			500	6,21	H6104505342	ПП4.500.85.3000.8.2
			550	6,63	H6104055342	ПП4.550.85.3000.8.2
			600	7,08	H6104605342	ПП4.600.85.3000.8.2
			50	2,37	H6104084344	ПП4.80.80.3000.8.4
			100	2,67	H6104105344	ПП4.100.85.3000.8.4
			150	3,09	H6104015344	ПП4.150.85.3000.8.4
			200	3,54	H6104205344	ПП4.200.85.3000.8.4
			250	3,99	H6104025344	ПП4.250.85.3000.8.4
			300	4,44	H6104305344	ПП4.300.85.3000.8.4
			350	4,86	H6104035344	ПП4.350.85.3000.8.4
			400	5,31	H6104405344	ПП4.400.85.3000.8.4
			450	5,76	H6104045344	ПП4.450.85.3000.8.4
			500	6,21	H6104505344	ПП4.500.85.3000.8.4
			550	6,63	H6104055344	ПП4.550.85.3000.8.4
			600	7,08	H6104605344	ПП4.600.85.3000.8.4
			50	2,37	H6104084345	ПП4.80.80.3000.8.5
			100	2,67	H6104105345	ПП4.100.85.3000.8.5
			150	3,09	H6104015345	ПП4.150.85.3000.8.5
			200	3,54	H6104205345	ПП4.200.85.3000.8.5
			250	3,99	H6104025345	ПП4.250.85.3000.8.5
			300	4,44	H6104305345	ПП4.300.85.3000.8.5
			350	4,86	H6104035345	ПП4.350.85.3000.8.5
			400	5,31	H6104405345	ПП4.400.85.3000.8.5
			450	5,76	H6104045345	ПП4.450.85.3000.8.5
			500	6,21	H6104505345	ПП4.500.85.3000.8.5
			550	6,63	H6104055345	ПП4.550.85.3000.8.5
			600	7,08	H6104605345	ПП4.600.85.3000.8.5
			50	2,37	H6104084346	ПП4.80.80.3000.8.6
			100	2,67	H6104105346	ПП4.100.85.3000.8.6
			150	3,09	H6104015346	ПП4.150.85.3000.8.6
			200	3,54	H6104205346	ПП4.200.85.3000.8.6
			250	3,99	H6104025346	ПП4.250.85.3000.8.6
			300	4,44	H6104305346	ПП4.300.85.3000.8.6
			350	4,86	H6104035346	ПП4.350.85.3000.8.6
			400	5,31	H6104405346	ПП4.400.85.3000.8.6
			450	5,76	H6104045346	ПП4.450.85.3000.8.6
			500	6,21	H6104505346	ПП4.500.85.3000.8.6
			550	6,63	H6104055346	ПП4.550.85.3000.8.6
			600	7,08	H6104605346	ПП4.600.85.3000.8.6

Под заказ возможно изготовление нестандартных лотков проволочных с другими типоразмерами, толщинами, длиной и типом покрытия

Варианты исполнения:

- Горячее цинкование
- Сталь оцинкованная по методу Сендзимира
- Полимерно-порошковая окраска
- Гальванопокрытие
- Нержавеющая сталь

Пример записи при заказе лотка проволочного прямого диаметр проволоки 4 мм, шириной 100 мм, высотой 85 мм, длиной 3000 мм, толщиной 8 мм, полимерно-порошковая окраска:
Лоток проволочный прямой ПП4.100.85.3000.8.4 (артикул H6104105344).

Система лотков проволочных

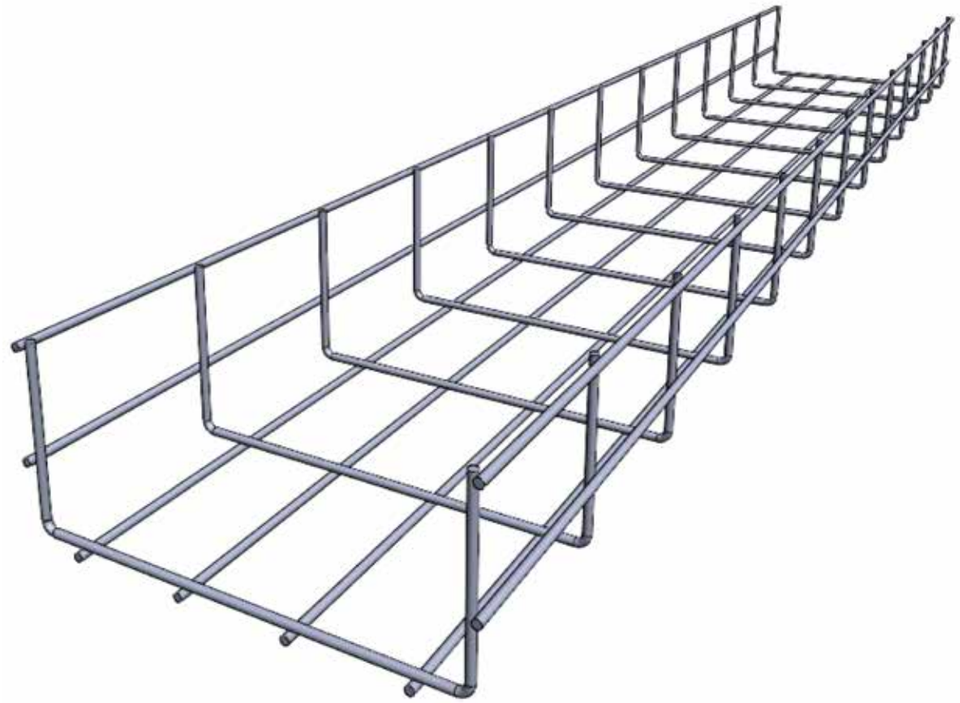

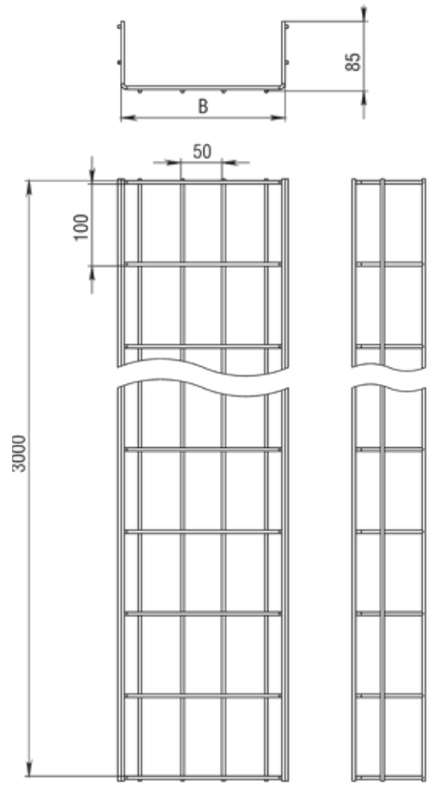

Нагрузка БРН при расстоянии между опорами, кг/м

Обозначение	1,0 м	1,5 м	2,0 м
ПП4.XXX.85.3000.8.X	33	24	17

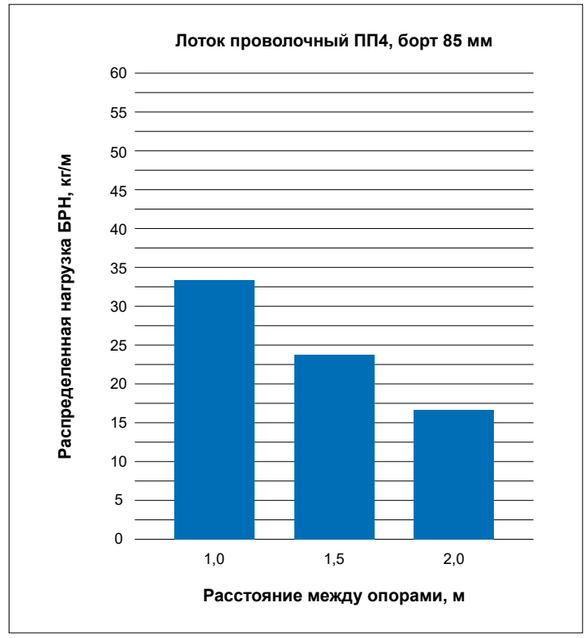

Лоток проволочный прямой ППУ5, борт 85 мм

Длина L, мм	Диаметр проволки, мм	Высота H, мм	Ширина B, мм	Масса, кг	Артикул	Наименование
3000	5	85	50	3,63	H6125084351	ППУ5.80.80.3000.10.1
			100	4,08	H6125105351	ППУ5.100.85.3000.10.1
			150	4,77	H6125015351	ППУ5.150.85.3000.10.1
			200	5,46	H6125205351	ППУ5.200.85.3000.10.1
			250	3,12	H6125025351	ППУ5.250.85.3000.10.1
			300	6,81	H6125305351	ППУ5.300.85.3000.10.1
			350	7,50	H6125035351	ППУ5.350.85.3000.10.1
			400	8,19	H6125405351	ППУ5.400.85.3000.10.1
			450	8,85	H6125045351	ППУ5.450.85.3000.10.1
			500	9,54	H6125505351	ППУ5.500.85.3000.10.1
			550	10,23	H6125055351	ППУ5.550.85.3000.10.1
			600	10,89	H6125605351	ППУ5.600.85.3000.10.1
			50	3,63	H6125084352	ППУ5.80.80.3000.10.2
			100	4,08	H6125105352	ППУ5.100.85.3000.10.2
			150	4,77	H6125015352	ППУ5.150.85.3000.10.2
			200	5,46	H6125205352	ППУ5.200.85.3000.10.2
			250	6,12	H6125025352	ППУ5.250.85.3000.10.2
			300	6,81	H6125305352	ППУ5.300.85.3000.10.2
			350	7,50	H6125035352	ППУ5.350.85.3000.10.2
			400	8,19	H6125405352	ППУ5.400.85.3000.10.2
			450	8,85	H6125045352	ППУ5.450.85.3000.10.2
			500	9,54	H6125505352	ППУ5.500.85.3000.10.2
			550	10,23	H6125055352	ППУ5.550.85.3000.10.2
			600	10,89	H6125605352	ППУ5.600.85.3000.10.2
			50	3,63	H6125084354	ППУ5.80.80.3000.10.4
			100	4,08	H6125105354	ППУ5.100.85.3000.10.4
			150	4,77	H6125015354	ППУ5.150.85.3000.10.4
			200	5,46	H6125205354	ППУ5.200.85.3000.10.4
			250	3,12	H6125025354	ППУ5.250.85.3000.10.4
			300	6,81	H6125305354	ППУ5.300.85.3000.10.4
			350	7,50	H6125035354	ППУ5.350.85.3000.10.4
			400	8,19	H6125405354	ППУ5.400.85.3000.10.4
			450	8,85	H6125045354	ППУ5.450.85.3000.10.4
			500	9,54	H6125505354	ППУ5.500.85.3000.10.4
			550	10,23	H6125055354	ППУ5.550.85.3000.10.4
			600	10,89	H6125605354	ППУ5.600.85.3000.10.4
			50	3,63	H6125084355	ППУ5.80.80.3000.10.5
			100	4,08	H6125105355	ППУ5.100.85.3000.10.5
			150	4,77	H6125015355	ППУ5.150.85.3000.10.5
			200	5,46	H6125205355	ППУ5.200.85.3000.10.5
			250	6,12	H6125025355	ППУ5.250.85.3000.10.5
			300	6,81	H6125305355	ППУ5.300.85.3000.10.5
			350	7,50	H6125035355	ППУ5.350.85.3000.10.5
			400	8,19	H6125405355	ППУ5.400.85.3000.10.5
			450	8,85	H6125045355	ППУ5.450.85.3000.10.5
			500	9,54	H6125505355	ППУ5.500.85.3000.10.5
			550	10,23	H6125055355	ППУ5.550.85.3000.10.5
			600	10,89	H6125605355	ППУ5.600.85.3000.10.5
			50	3,63	H6125084356	ППУ5.80.80.3000.10.6
			100	4,08	H6125105356	ППУ5.100.85.3000.10.6
			150	4,77	H6125015356	ППУ5.150.85.3000.10.6
			200	5,46	H6125205356	ППУ5.200.85.3000.10.6
			250	3,12	H6125025356	ППУ5.250.85.3000.10.6
			300	6,81	H6125305356	ППУ5.300.85.3000.10.6
			350	7,50	H6125035356	ППУ5.350.85.3000.10.6
			400	8,19	H6125405356	ППУ5.400.85.3000.10.6
			450	8,85	H6125045356	ППУ5.450.85.3000.10.6
			500	9,54	H6125505356	ППУ5.500.85.3000.10.6
			550	10,23	H6125055356	ППУ5.550.85.3000.10.6
			600	10,89	H6125605356	ППУ5.600.85.3000.10.6

Под заказ возможно изготовление нестандартных лотков проволочных с другими типоразмерами, толщинами, длиной и типом покрытия

Варианты исполнения:

- Горячее цинкование
- Сталь оцинкованная по методу Сендзимира
- Полимерно-порошковая окраска
- Гальванопокрытие
- Нержавеющая сталь

Пример записи при заказе лотка проволочного прямого усиленного диаметр проволоки 5 мм, шириной 100 мм, высотой 85 мм, длиной 3000 мм, толщиной 10 мм, нержавеющая сталь:
Лоток проволочный прямой усиленный ППУ5.100.85.3000.10.6 (артикул H6125105356).

Система лотков проволочных

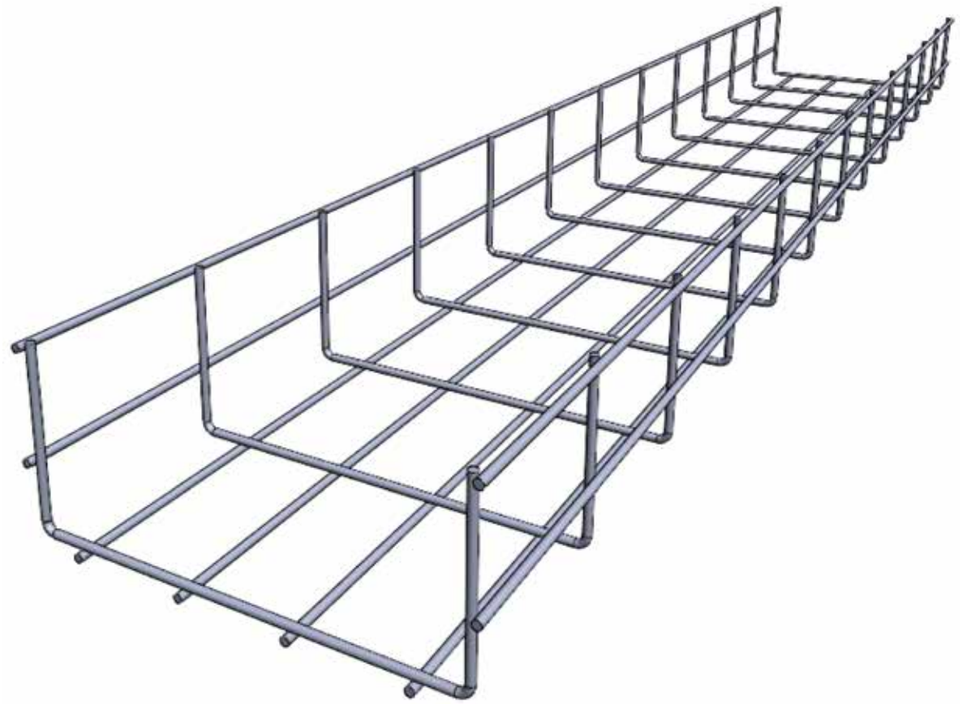

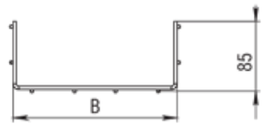

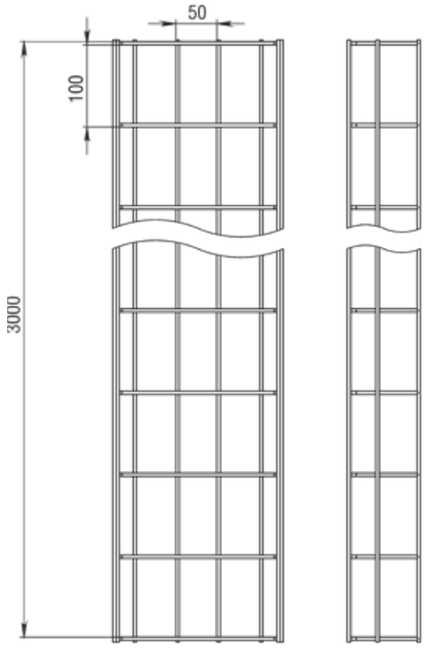

Нагрузка БРН при расстоянии между опорами, кг/м

Обозначение	1,0 м	1,5 м	2,0 м
ППУ5.XXX.85.3000.10.X	43	31	22

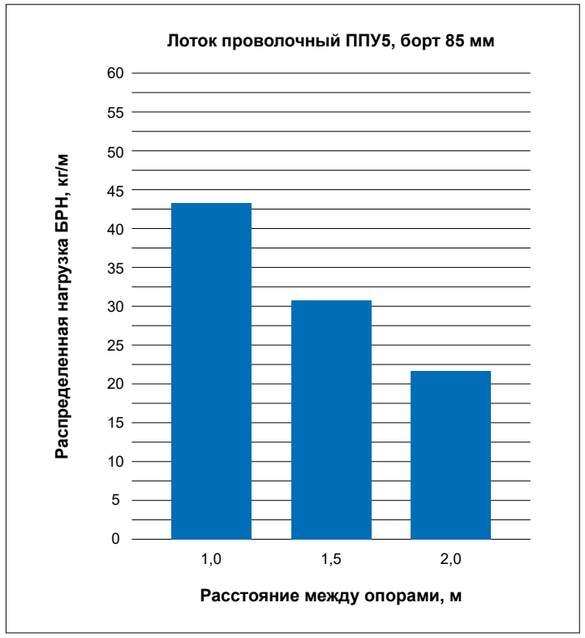

Лоток проволочный прямой ПП4, борт 105 мм

Длина L, мм	Диаметр проволки, мм	Высота H, мм	Ширина B, мм	Масса, кг	Артикул	Наименование
3000	4	105	100	3,09	H6104106341	ПП4.100.105.3000.8.1
			150	3,54	H6104016341	ПП4.150.105.3000.8.1
			200	3,99	H6104206341	ПП4.200.105.3000.8.1
			250	4,44	H6104026341	ПП4.250.105.3000.8.1
			300	4,86	H6104306341	ПП4.300.105.3000.8.1
			350	5,31	H6104036341	ПП4.350.105.3000.8.1
			400	5,76	H6104406341	ПП4.400.105.3000.8.1
			450	6,21	H6104046341	ПП4.450.105.3000.8.1
			500	6,63	H6104506341	ПП4.500.105.3000.8.1
			550	7,08	H6104056341	ПП4.550.105.3000.8.1
			600	7,53	H6104606341	ПП4.600.105.3000.8.1
			100	3,09	H6104106342	ПП4.100.105.3000.8.2
			150	3,54	H6104016342	ПП4.150.105.3000.8.2
			200	3,99	H6104206342	ПП4.200.105.3000.8.2
			250	4,44	H6104026342	ПП4.250.105.3000.8.2
			300	4,86	H6104306342	ПП4.300.105.3000.8.2
			350	5,31	H6104036342	ПП4.350.105.3000.8.2
			400	5,76	H6104406342	ПП4.400.105.3000.8.2
			450	6,21	H6104046342	ПП4.450.105.3000.8.2
			500	6,63	H6104506342	ПП4.500.105.3000.8.2
			550	7,08	H6104056342	ПП4.550.105.3000.8.2
			600	7,53	H6104606342	ПП4.600.105.3000.8.2
			100	3,09	H6104106344	ПП4.100.105.3000.8.4
			150	3,54	H6104016344	ПП4.150.105.3000.8.4
			200	3,99	H6104206344	ПП4.200.105.3000.8.4
			250	4,44	H6104026344	ПП4.250.105.3000.8.4
			300	4,86	H6104306344	ПП4.300.105.3000.8.4
			350	5,31	H6104036344	ПП4.350.105.3000.8.4
			400	5,76	H6104406344	ПП4.400.105.3000.8.4
			450	6,21	H6104046344	ПП4.450.105.3000.8.4
			500	6,63	H6104506344	ПП4.500.105.3000.8.4
			550	7,08	H6104056344	ПП4.550.105.3000.8.4
			600	7,53	H6104606344	ПП4.600.105.3000.8.4
			100	3,09	H6104106345	ПП4.100.105.3000.8.5
			150	3,54	H6104016345	ПП4.150.105.3000.8.5
			200	3,99	H6104206345	ПП4.200.105.3000.8.5
			250	4,44	H6104026345	ПП4.250.105.3000.8.5
			300	4,86	H6104306345	ПП4.300.105.3000.8.5
			350	5,31	H6104036345	ПП4.350.105.3000.8.5
			400	5,76	H6104406345	ПП4.400.105.3000.8.5
			450	6,21	H6104046345	ПП4.450.105.3000.8.5
			500	6,63	H6104506345	ПП4.500.105.3000.8.5
			550	7,08	H6104056345	ПП4.550.105.3000.8.5
			600	7,53	H6104606345	ПП4.600.105.3000.8.5
			100	3,09	H6104106346	ПП4.100.105.3000.8.6
			150	3,54	H6104016346	ПП4.150.105.3000.8.6
			200	3,99	H6104206346	ПП4.200.105.3000.8.6
			250	4,44	H6104026346	ПП4.250.105.3000.8.6
			300	4,86	H6104306346	ПП4.300.105.3000.8.6
			350	5,31	H6104036346	ПП4.350.105.3000.8.6
			400	5,76	H6104406346	ПП4.400.105.3000.8.6
			450	6,21	H6104046346	ПП4.450.105.3000.8.6
			500	6,63	H6104506346	ПП4.500.105.3000.8.6
			550	7,08	H6104056346	ПП4.550.105.3000.8.6
			600	7,53	H6104606346	ПП4.600.105.3000.8.6

Под заказ возможно изготовление нестандартных лотков проволочных с другими типоразмерами, толщинами, длиной и типом покрытия

Варианты исполнения:

- Горячее цинкование
- Сталь оцинкованная по методу Сендзимира
- Полимерно-порошковая окраска
- Гальванопокрытие
- Нержавеющая сталь

Пример записи при заказе лотка проволочного прямого диаметр проволоки 4 мм, шириной 100 мм, высотой 105 мм, длиной 3000 мм, толщиной 8 мм, сталь оцинкованная по методу Сендзимира:
Лоток проволочный прямой ПП4.100.105.3000.8.2 (артикул H6104106342).

Система лотков проволочных

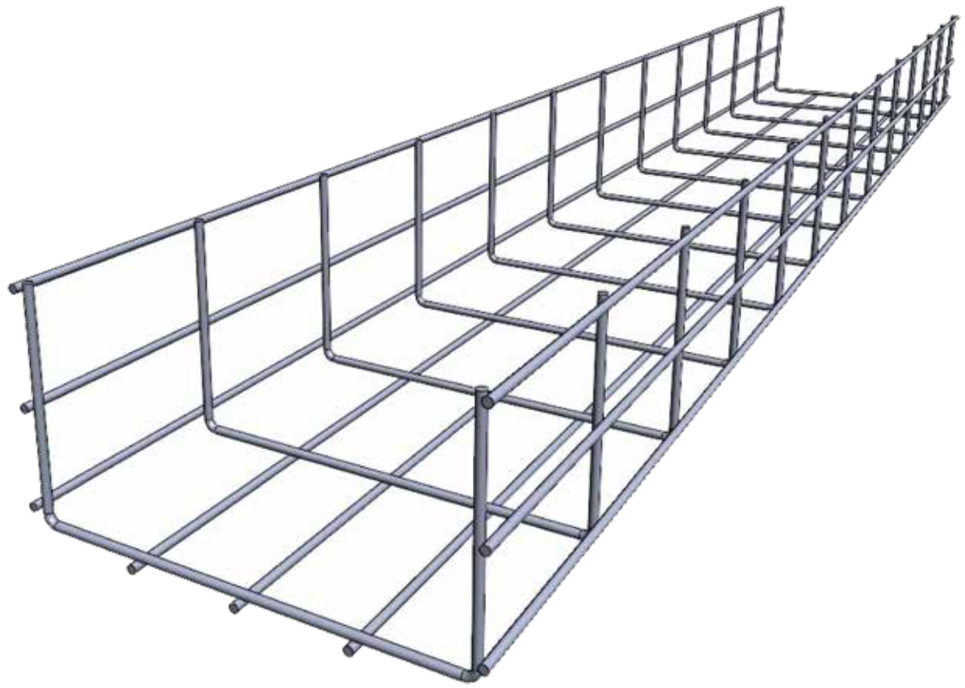

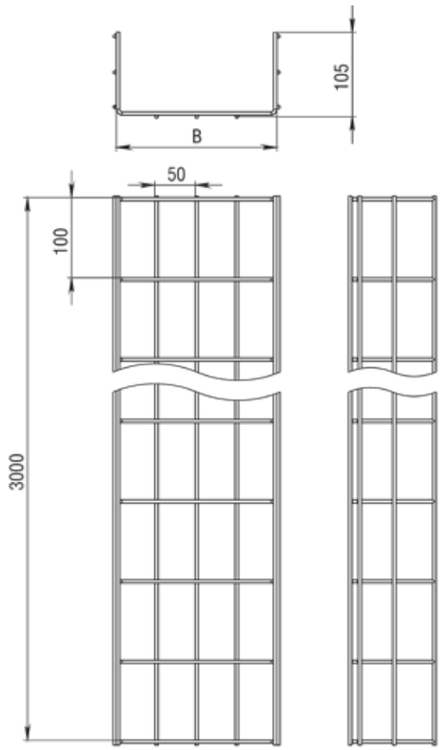

Нагрузка БРН при расстоянии между опорами, кг/м

Обозначение	1,0 м	1,5 м	2,0 м
ПП4.XXX.105.3000.8.X	36	26	21

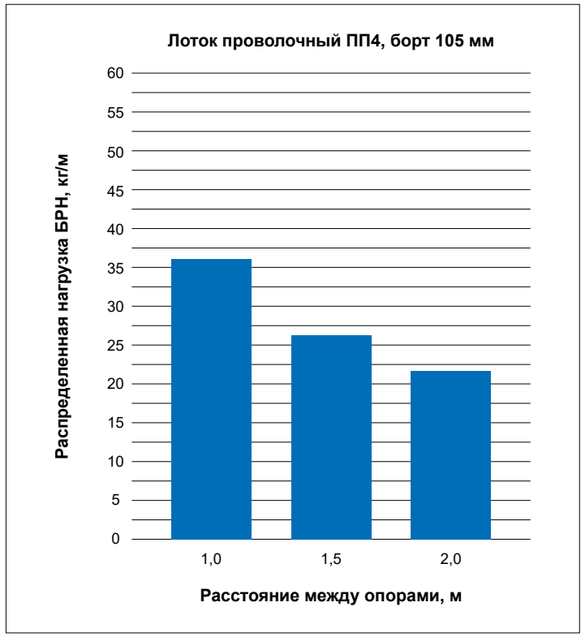

Лоток проволочный прямой ППУ5, борт 105 мм

Длина L, мм	Диаметр проволки, мм	Высота H, мм	Ширина B, мм	Масса, кг	Артикул	Наименование
3000	5	105	100	4,77	H6125106351	ППУ5.100.105.3000.10.1
			150	5,46	H6125016351	ППУ5.150.105.3000.10.1
			200	6,12	H6125206351	ППУ5.200.105.3000.10.1
			250	6,81	H6125026351	ППУ5.250.105.3000.10.1
			300	7,50	H6125306351	ППУ5.300.105.3000.10.1
			350	8,19	H6125036351	ППУ5.350.105.3000.10.1
			400	8,85	H6125406351	ППУ5.400.105.3000.10.1
			450	9,54	H6125046351	ППУ5.450.105.3000.10.1
			500	10,23	H6125506351	ППУ5.500.105.3000.10.1
			550	10,89	H6125056351	ППУ5.550.105.3000.10.1
			600	11,58	H6125606351	ППУ5.600.105.3000.10.1
			100	4,77	H6125106352	ППУ5.100.105.3000.10.2
			150	5,46	H6125016352	ППУ5.150.105.3000.10.2
			200	6,12	H6125206352	ППУ5.200.105.3000.10.2
			250	6,81	H6125026352	ППУ5.250.105.3000.10.2
			300	7,50	H6125306352	ППУ5.300.105.3000.10.2
			350	8,19	H6125036352	ППУ5.350.105.3000.10.2
			400	8,85	H6125406352	ППУ5.400.105.3000.10.2
			450	9,54	H6125046352	ППУ5.450.105.3000.10.2
			500	10,23	H6125506352	ППУ5.500.105.3000.10.2
			550	10,89	H6125056352	ППУ5.550.105.3000.10.2
			600	11,58	H6125606352	ППУ5.600.105.3000.10.2
			100	4,77	H6125106354	ППУ5.100.105.3000.10.4
			150	5,46	H6125016354	ППУ5.150.105.3000.10.4
			200	6,12	H6125206354	ППУ5.200.105.3000.10.4
			250	6,81	H6125026354	ППУ5.250.105.3000.10.4
			300	7,50	H6125306354	ППУ5.300.105.3000.10.4
			350	8,19	H6125036354	ППУ5.350.105.3000.10.4
			400	8,85	H6125406354	ППУ5.400.105.3000.10.4
			450	9,54	H6125046354	ППУ5.450.105.3000.10.4
			500	10,23	H6125506354	ППУ5.500.105.3000.10.4
			550	10,89	H6125056354	ППУ5.550.105.3000.10.4
			600	11,58	H6125606354	ППУ5.600.105.3000.10.4
			100	4,77	H6125106355	ППУ5.100.105.3000.10.5
			150	5,46	H6125016355	ППУ5.150.105.3000.10.5
			200	6,12	H6125206355	ППУ5.200.105.3000.10.5
			250	6,81	H6125026355	ППУ5.250.105.3000.10.5
			300	7,50	H6125306355	ППУ5.300.105.3000.10.5
			350	8,19	H6125036355	ППУ5.350.105.3000.10.5
			400	8,85	H6125406355	ППУ5.400.105.3000.10.5
			450	9,54	H6125046355	ППУ5.450.105.3000.10.5
			500	10,23	H6125506355	ППУ5.500.105.3000.10.5
			550	10,89	H6125056355	ППУ5.550.105.3000.10.5
			600	11,58	H6125606355	ППУ5.600.105.3000.10.5
			100	4,77	H6125106356	ППУ5.100.105.3000.10.6
			150	5,46	H6125016356	ППУ5.150.105.3000.10.6
			200	6,12	H6125206356	ППУ5.200.105.3000.10.6
			250	6,81	H6125026356	ППУ5.250.105.3000.10.6
			300	7,50	H6125306356	ППУ5.300.105.3000.10.6
			350	8,19	H6125036356	ППУ5.350.105.3000.10.6
			400	8,85	H6125406356	ППУ5.400.105.3000.10.6
			450	9,54	H6125046356	ППУ5.450.105.3000.10.6
			500	10,23	H6125506356	ППУ5.500.105.3000.10.6
			550	10,89	H6125056356	ППУ5.550.105.3000.10.6
			600	11,58	H6125606356	ППУ5.600.105.3000.10.6

Под заказ возможно изготовление нестандартных лотков проволочных с другими типоразмерами, толщинами, длиной и типом покрытия

Варианты исполнения:

Горячее цинкование
Сталь оцинкованная по методу Сендзимира
Полимерно-порошковая окраска
Гальванопокрытие
Нержавеющая сталь

Пример записи при заказе лотка проволочного прямого усиленного диаметр проволоки 5 мм, шириной 100 мм, высотой 105 мм, длиной 3000 мм, толщиной 10 мм, без покрытия:
Лоток проволочный прямой усиленный ППУ5.100.105.3000.10.0 (артикул H6125106350).

Система лотков проволочных

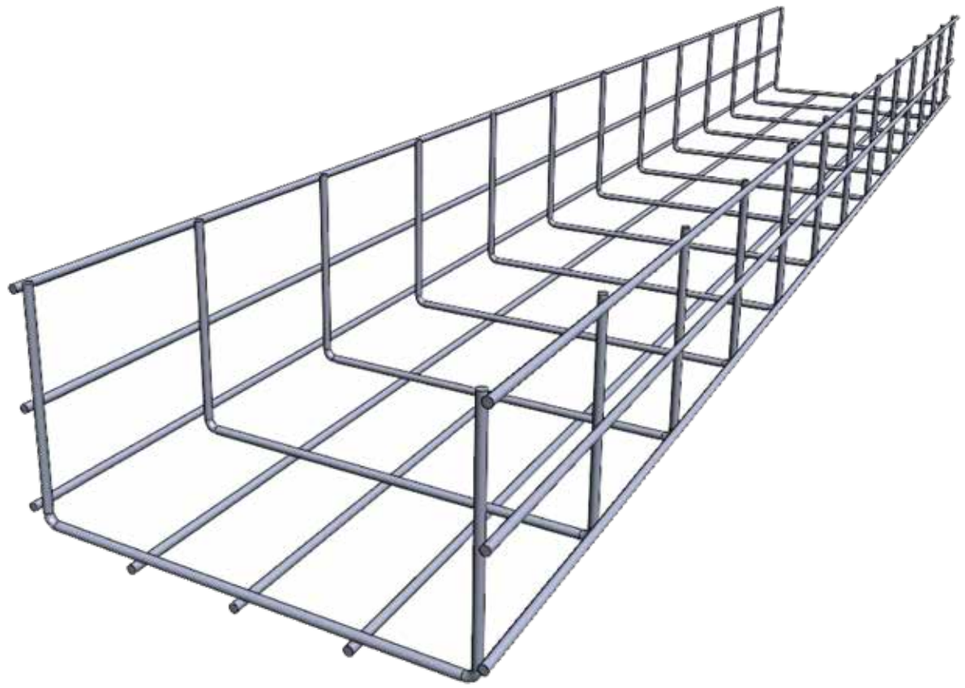

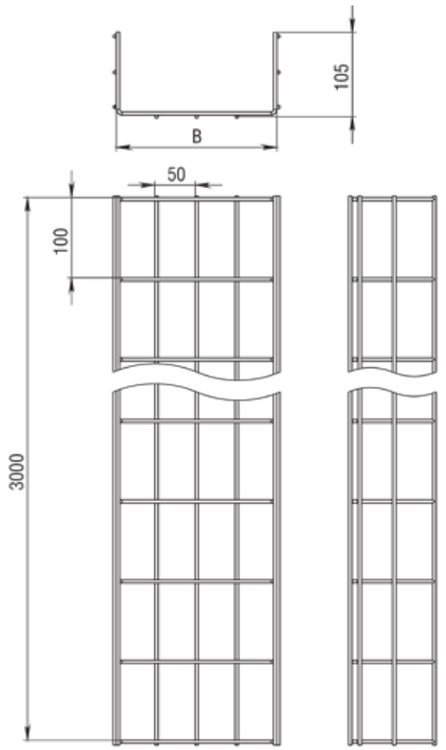

Нагрузка БРН при расстоянии между опорами, кг/м

Обозначение	1,0 м	1,5 м	2,0 м
ППУ5.XXX.105.3000.10.X	46	33	26

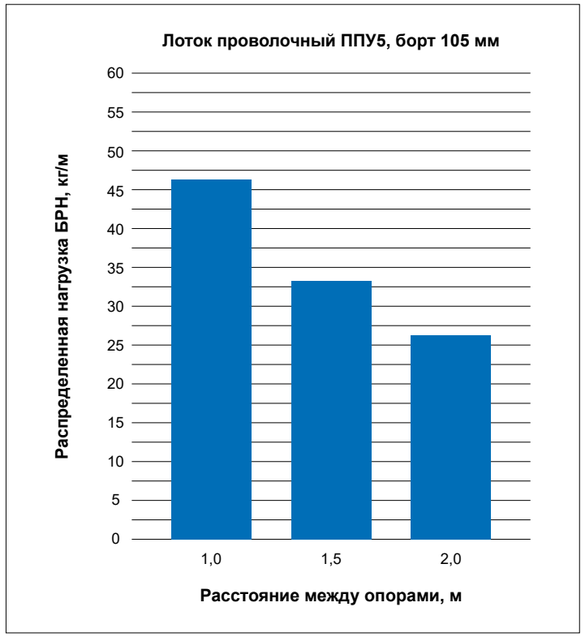

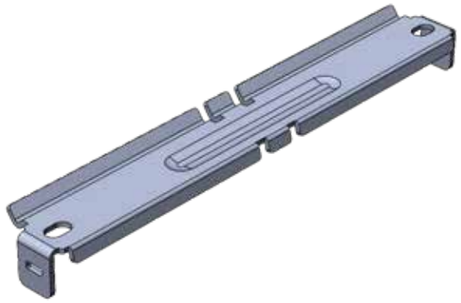

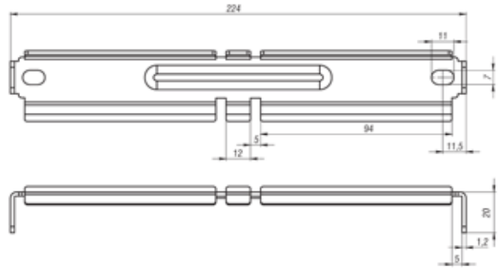

Соединитель безвинтовой ПАСВ			
Толщина S, мм	Масса, кг	Артикул	Наименование
1,2	0,08	Н6333000002	ПАСВ.0.0.0.0.2
		Н6333000006	ПАСВ.0.0.0.0.6

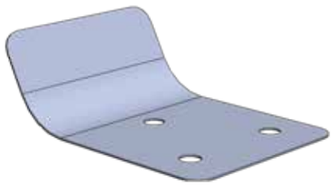

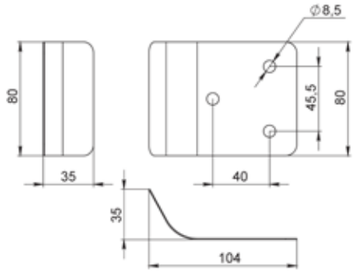

Спуск защитный ПАЗ			
Толщина S, мм	Масса, кг	Артикул	Наименование
1,5	0,06	Н6380000001	ПАЗ.0.0.0.0.1
		Н6380000002	ПАЗ.0.0.0.0.2
		Н6380000004	ПАЗ.0.0.0.0.4
		Н6380000006	ПАЗ.0.0.0.0.6

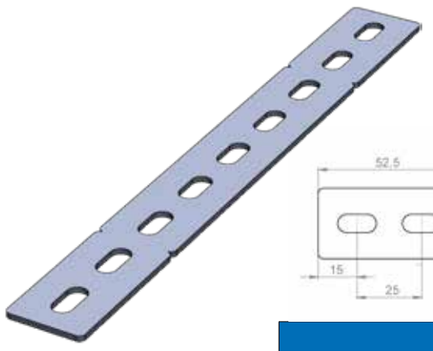

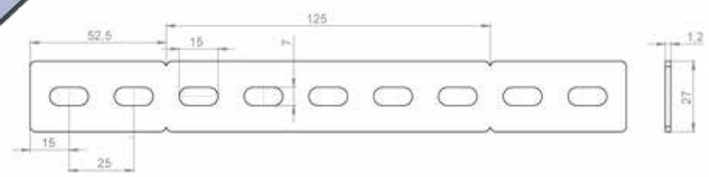

Соединитель перфорированный ПАСП			
Толщина S, мм	Масса, кг	Артикул	Наименование
1,2	0,05	Н6339000001	ПАСП.0.0.0.0.1
		Н6339000002	ПАСП.0.0.0.0.2
		Н6332000004	ПАСП.0.0.0.0.4
		Н6332000006	ПАСП.0.0.0.0.6

Варианты исполнения:
Горячее цинкование
Сталь оцинкованная по методу Сендзимира
Полимерно-порошковая окраска
Нержавеющая сталь

Пример записи при заказе соединителя проволочного лотка безвинтового, сталь оцинкованная по методу Сендзимира:
Соединитель проволочного лотка безвинтовой ПАСВ.0.0.0.0.2 (артикул Н6333000002).

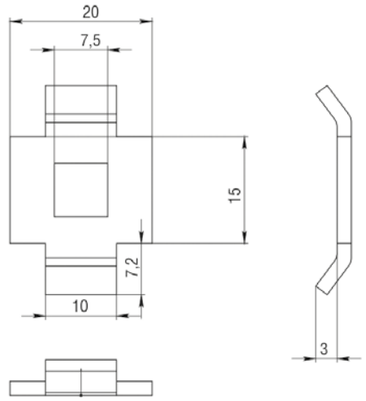

Соединитель одинарный ПАС1		
Масса, кг	Артикул	Наименование
0,02	Н6331000002	ПАС1.0.0.0.0.2
	Н6331000006	ПАС1.0.0.0.0.6

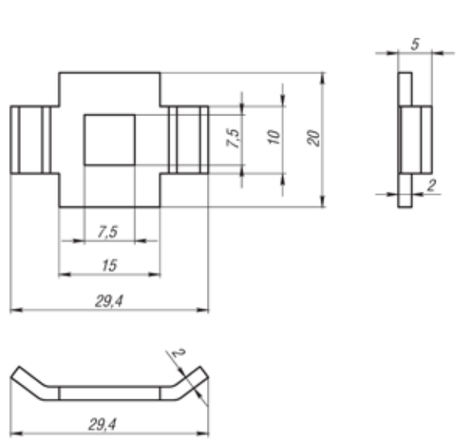

Соединитель двойной ПАС2		
Масса, кг	Артикул	Наименование
0,03	Н6332000001	ПАС2.0.0.0.0.1
	Н6332000002	ПАС2.0.0.0.0.2

Варианты исполнения:
Горячее цинкование
Сталь оцинкованная по методу Сендзимира
Полимерно-порошковая окраска
Нержавеющая сталь

Пример записи при заказе соединителя проволочного лотка двойного, горячее цинкование:
Соединитель проволочного лотка двойной ПАС2.0.0.0.0.1 (артикул Н6332000001).

Аксессуары лотков проволочных

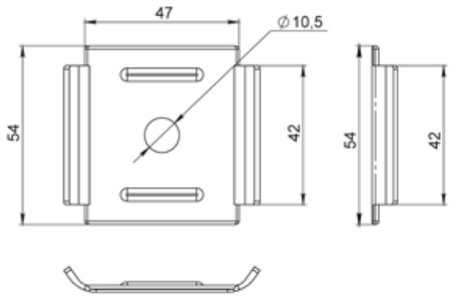

Крепеж площадка подвеса на шпильку ПАМП			
Толщина S, мм	Масса, кг	Артикул	Наименование
1,2	0,05	Н6367000001	ПАМП.0.0.0.0.1
		Н6367000002	ПАМП.0.0.0.0.2
		Н6367000004	ПАМП.0.0.0.0.4
		Н6367000006	ПАМП.0.0.0.0.6

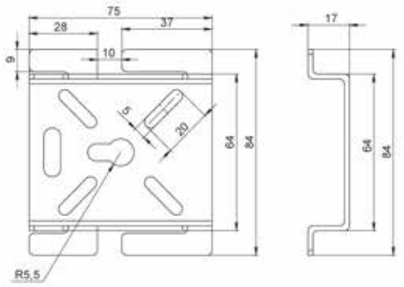

Плата универсальная ПАПУ			
Толщина S, мм	Масса, кг	Артикул	Наименование
1,2	0,07	Н6358000001	ПАПУ.0.0.0.0.1
		Н6358000002	ПАПУ.0.0.0.0.2
		Н6358000004	ПАПУ.0.0.0.0.4
		Н6358000006	ПАПУ.0.0.0.0.6

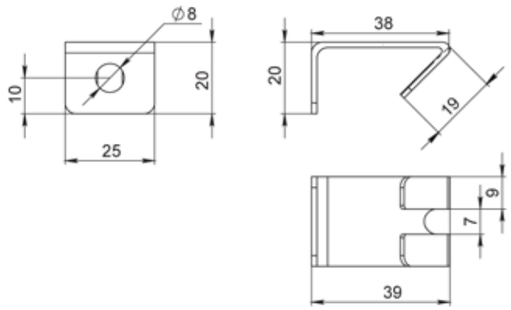

Крюк под шпильку ПАК				
Толщина S, мм	Нагрузка, кг	Масса, кг	Артикул	Наименование
1,5	50	0,08	Н6370000001	ПАК.0.0.0.0.1
			Н6370000002	ПАК.0.0.0.0.2
			Н6370000004	ПАК.0.0.0.0.4

Варианты исполнения:
Горячее цинкование
Сталь оцинкованная по методу Сендзимира
Полимерно-порошковая окраска
Нержавеющая сталь

Пример записи при заказе монтажной платы универсальной, горячее цинкование:
Плата универсальная ПАПУ.0.0.0.0.1 (артикул Н6358000001).

СОЭМИ

WWW.SOEMI.RU

Метрополитен

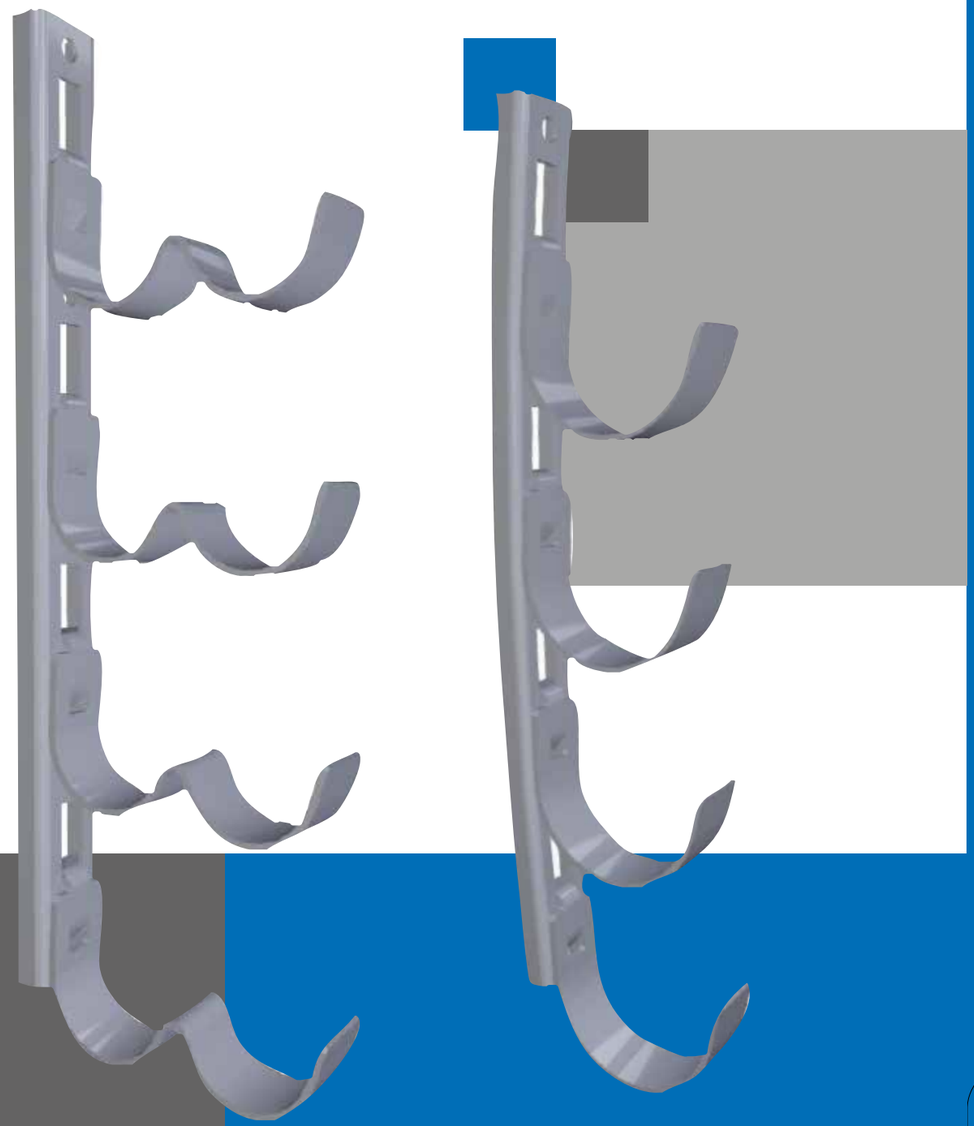

Объект: Промышленно-металлургический холдинг (ПМХ), АО «Комбинат КМАруда»

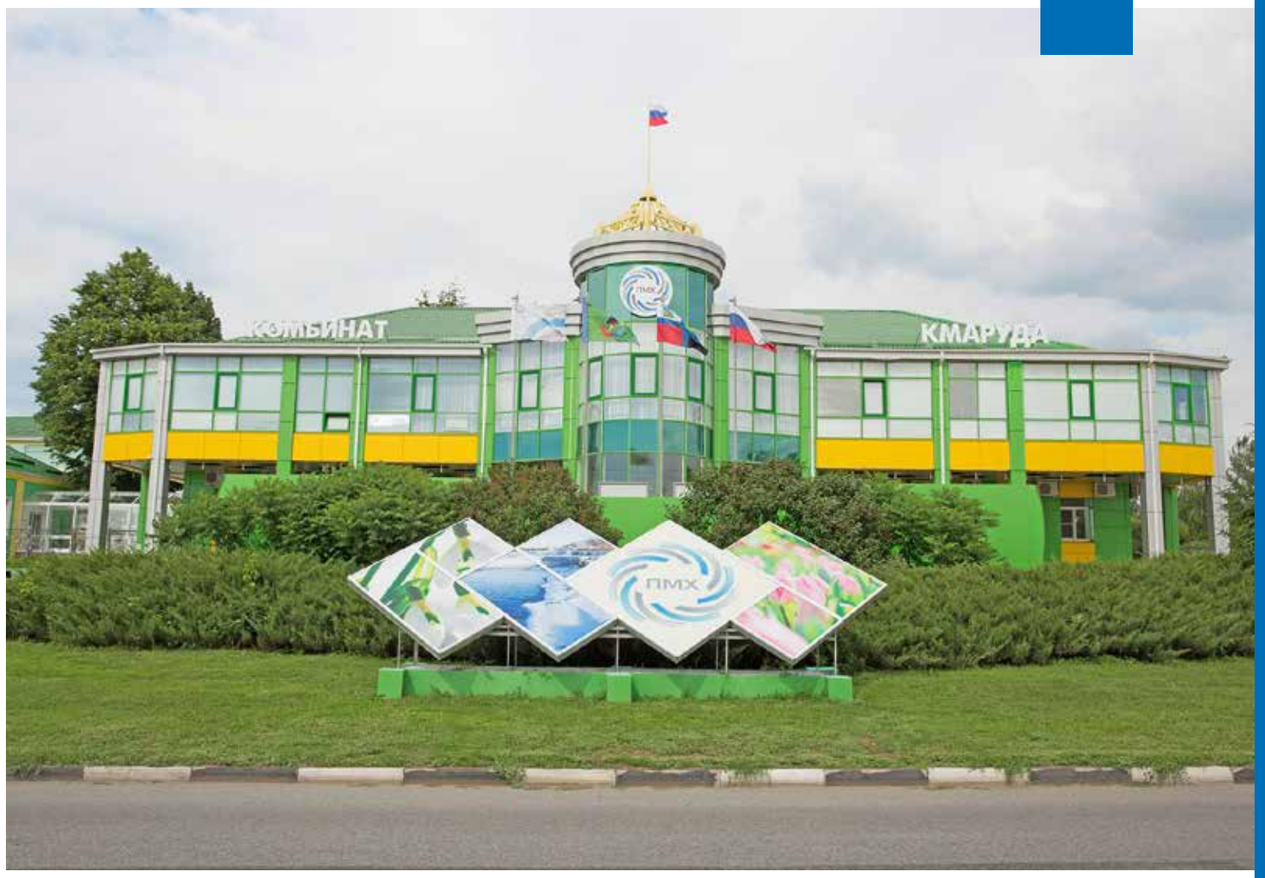

Адрес: Белгородская область г. Губкин, ул. Артёма, 2

*Один из объектов поставки кабеленесущих систем СОЭМИ.
С более подробным перечнем заказчиков и объектов можно ознакомиться на сайте www.soemi.ru

Метрополитен

рожки (К1350, 1360, 1370) 588
профиль прямолинейный 589
кронштейн кабельный однорожковый прямолинейный Р1В 590
кронштейн кабельный двухрожковый прямолинейный Р2В 591
кронштейн кабельный однорожковый прямолинейный Р3В 592
профиль криволинейный 593
кронштейн кабельный однорожковый криволинейный Р1К 594
кронштейн кабельный двухрожковый криволинейный Р2К 595
кронштейн кабельный однорожковый криволинейный Р3К 596

МЕТРОПОЛИТЕН

Ассортимент производимой заводом ОАО «СОЭМИ» продукции включает изделия для прокладки кабелей в транспортных тоннелях и метрополитене. Продукция предназначена для прокладки силовых, контрольных и сигнально-блокировочных кабелей и кабелей связи в системе метрополитена, транспортных тоннелях, подвалах, а также на открытом воздухе.

Каталог СОЭМИ представлен кронштейнами кабельными рожковыми прямолинейными для монтажа к вертикальным стенам и конструкциям, а также криволинейными для монтажа к стенам тоннелей, имеющих радиальный изгиб. Рожки производятся двух видов:
-одинарные (с радиусом изгиба 32,5 и 50мм)
-двойные (с радиусом изгиба 32,5).

Эти изделия обеспечивают прочное и надежное крепление кабелей в транспортных тоннелях.

Изделия для метрополитена могут быть в нескольких вариантах исполнения: горячее цинкование, грунтование. Это позволяет выбрать наиболее подходящий вариант для конкретной ситуации. Продукция СОЭМИ отличается высоким качеством и долговечностью, что особенно важно для систем метрополитена, где надежность и безопасность играют ключевую роль.

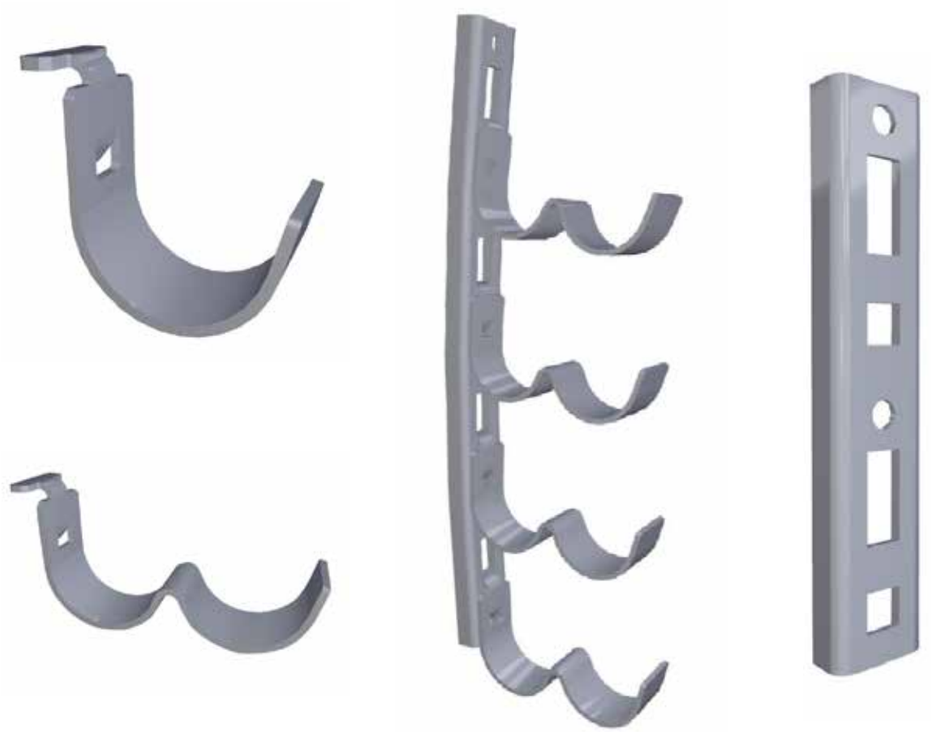

Структурное обозначение метрополитен

Профиль прямолинейный и криволинейный		
Пример наименования:	B5/15	
Структура условного обозначения:	XX*/15	
B15	Профиль прямолинейный	
K15	Профиль криволинейный	
X*	количество рожков	2, 3, 4, 5, 6, 7, 8, 9, 10, 11, 12, 13, 14, 15

Рожки	
Пример наименования:	K1350
Структура условного обозначения:	KXXX
K1350	Рожок двойной
K1360	Рожок одинарный (R=32,5)
K1370	Рожок одинарный (R=50)

Кронштейн кабельный		
Пример наименования:	P1B 10	
Структура условного обозначения:	PXX X	
P1B	Кронштейн кабельный прямолинейный однорожковый (исп. B15+K1360)	
P2B	Кронштейн кабельный прямолинейный двухрожковый (исп. B15+K1350)	
P3B	Кронштейн кабельный прямолинейный однорожковый (исп. B15+K1370)	
P1K	Кронштейн кабельный криволинейный однорожковый (исп. B15+K1360)	
P2K	Кронштейн кабельный криволинейный двухрожковый (исп. B15+K1350)	
P3K	Кронштейн кабельный криволинейный однорожковый (исп. B15+K1370)	
K15	Профиль криволинейный	
X	количество рожков	2, 3, 4, 5, 6, 7, 8, 9, 10, 11, 12, 13, 14, 15

Рожки

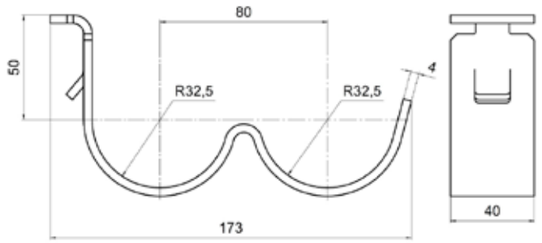

Рожок двойной К1350							
Высота, H, мм	Ширина, B, мм	Толщина, S, мм	Длина, L, мм	Доп. нагрузка, Н	Масса, кг	Артикул	Наименование
82,5	40	4	173	200	0,36	H0141303812	К1350 УТ1,5
					0,35	H0143303812	К1350 У3

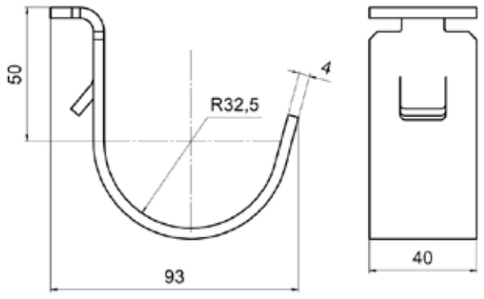

Рожок двойной К1360							
Высота, H, мм	Ширина, B, мм	Толщина, S, мм	Длина, L, мм	Доп. нагрузка, Н	Масса, кг	Артикул	Наименование
82,5	40	4	93	200	0,23	H0141401813	К1360 УТ1,5
					0,22	H0143401813	К1360 У3

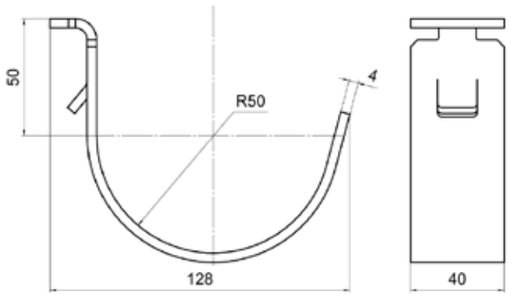

Рожок двойной К1370							
Высота, H, мм	Ширина, B, мм	Толщина, S, мм	Длина, L, мм	Доп. нагрузка, Н	Масса, кг	Артикул	Наименование
100	40	4	128	200	0,30	H0141402813	К1370 УТ1,5
					0,29	H0143402813	К1370 У3

Варианты исполнения:
Горячее цинкование
Грунтование

Пример записи при заказе рожка одинарного К1370, высотой 100 мм, шириной 40 мм, длиной 128 мм, толщиной 4 мм, горячее цинкование:
Рожок одинарный К1370 УТ1,5 (артикул H0141402813)

Профиль прямолинейный В15

Высота, H, мм	Ширина, B, мм	Толщина, S, мм	Длина, L, мм	Кол-во рожков, n	Масса, кг	Артикул	Наименование
20	48	3	250	2	0,41	H0141111721	В2/15 УТ1,5 (L=250мм)
			375	3	0,61	H0141112721	В3/15 УТ1,5 (L=375мм)
			500	4	0,83	H0141113721	В4/15 УТ1,5 (L=500мм)
			625	5	1,03	H0141114721	В5/15 УТ1,5 (L=625мм)
			750	6	1,23	H0141115721	В6/15 УТ1,5 (L=750мм)
			875	7	1,44	H0141116721	В7/15 УТ1,5 (L=875мм)
			1000	8	1,65	H0141117721	В8/15 УТ1,5 (L=1000мм)
			1125	9	1,86	H0141118721	В9/15 УТ1,5 (L=1125мм)
			1250	10	2,06	H0141119721	В10/15 УТ1,5 (L=1250мм)
			1375	11	2,27	H0141121721	В11/15 УТ1,5 (L=1375мм)
			1500	12	2,48	H0141122721	В12/15 УТ1,5 (L=1500мм)
			1625	13	2,68	H0141123721	В13/15 УТ1,5 (L=1625мм)
			1750	14	2,89	H0141124721	В14/15 УТ1,5 (L=1750мм)
			1875	15	3,09	H0141125721	В15/15 УТ1,5 (L=1875мм)
			250	2	0,40	H0143111721	В2/15 У3 (L=250мм)
			375	3	0,61	H0143112721	В3/15 У3 (L=375мм)
			500	4	0,81	H0143113721	В4/15 У3 (L=500мм)
			625	5	1,02	H0143114721	В5/15 У3 (L=625мм)
			750	6	1,22	H0143115721	В6/15 У3 (L=750мм)
			875	7	1,42	H0143116721	В7/15 У3 (L=875мм)
			1000	8	1,64	H0143117721	В8/15 У3 (L=1000мм)
			1125	9	1,84	H0143118721	В9/15 У3 (L=1125мм)
			1250	10	2,04	H0143119721	В10/15 У3 (L=1250мм)
			1375	11	2,25	H0143121721	В11/15 У3 (L=1375мм)
			1500	12	2,45	H0143122721	В12/15 У3 (L=1500мм)
			1625	13	2,66	H0143123721	В13/15 У3 (L=1625мм)
			1750	14	2,86	H0143124721	В14/15 У3 (L=1750мм)
			1875	15	3,06	H0143125721	В15/15 У3 (L=1875мм)

Нагрузочные характеристики	
Наименование	Нагрузка, Н
В2/15 (L=250мм)	400
В3/15 (L=375мм)	600
В4/15 (L=500мм)	800
В5/15 (L=625мм)	1000
В6/15 (L=750мм)	1200
В7/15 (L=875мм)	1400
В8/15 (L=1000мм)	1600
В9/15 (L=1125мм)	1800
В10/15 (L=1250мм)	2000
В11/15 (L=1375мм)	2200
В12/15 (L=1500мм)	2400
В13/15 (L=1625мм)	2600
В14/15 (L=1750мм)	2800
В15/15 (L=1875мм)	3000

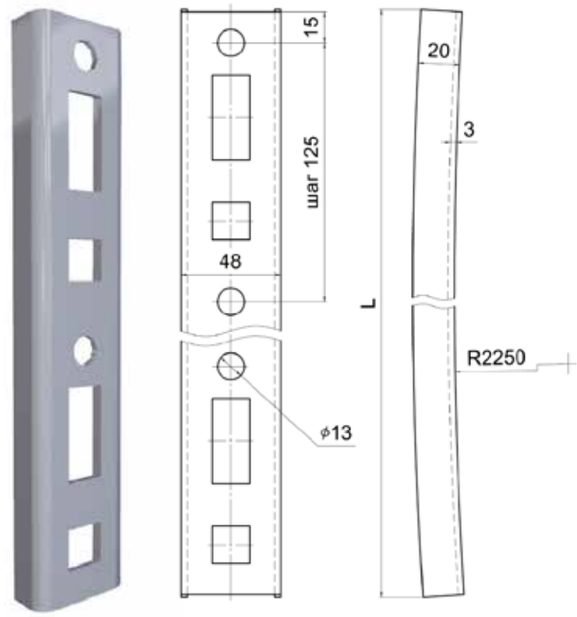

Варианты исполнения:
Горячее цинкование
Грунтование

Пример записи при заказе профиля прямолинейного длиной 1500 мм, высотой 20 мм, шириной 48 мм, толщиной 3 мм, 12 рожков, грунтование:
Профиль прямолинейный В12/15 У3 (L=1500мм) (артикул H0143122721)

Под заказ возможно изготовление нестандартных профилей с другими типоразмерами, толщинами, длиной и типом покрытия

Кронштейн кабельный однорожковый прямолинейный P1B (комплектация B15+K1360)

Длина, L, мм	Нагрузка, Н	Кол-во рожков, n	Кол-во в упак., шт.	Масса, кг	Артикул	Наименование
250	400	2	20	0,87	B2/15 + K1360	P1B2
375	600	3	20	1,31	B3/15 +K1360	P1B3
500	800	4	20	1,75	B4/15+K1360	P1B4
625	1000	5	20	2,18	B5/15+K1360	P1B5
750	1200	6	16	2,61	B6/15+K1360	P1B6
875	1400	7	16	3,05	B7/15+K1360	P1B7
1000	1600	8	10	3,49	B8/15+K1360	P1B8
1125	1800	9	10	3,93	B9/15+K1360	P1B9
1250	2000	10	10	4,36	B10/15+K1360	P1B10
1375	2200	11	8	4,81	B11/15+K1360	P1B11
1500	2400	12	8	5,24	B12/15+K1360	P1B12
1625	2600	13	6	5,67	B13/15+K1360	P1B13
1750	2800	14	6	6,11	B14/15+K1360	P1B14
1875	3000	15	6	6,54	B15/15+K1360	P1B15
250	400	2	20	0,86	B2/15 + K1360	P1B2
375	600	3	20	1,30	B3/15 +K1360	P1B3
500	800	4	20	1,73	B4/15+K1360	P1B4
625	1000	5	20	2,16	B5/15+K1360	P1B5
750	1200	6	16	2,58	B6/15+K1360	P1B6
875	1400	7	16	3,02	B7/15+K1360	P1B7
1000	1600	8	10	3,46	B8/15+K1360	P1B8
1125	1800	9	10	3,89	B9/15+K1360	P1B9
1250	2000	10	10	4,32	B10/15+K1360	P1B10
1375	2200	11	8	4,76	B11/15+K1360	P1B11
1500	2400	12	8	5,19	B12/15+K1360	P1B12
1625	2600	13	6	5,61	B13/15+K1360	P1B13
1750	2800	14	6	6,05	B14/15+K1360	P1B14
1875	3000	15	6	6,48	B15/15+K1360	P1B15

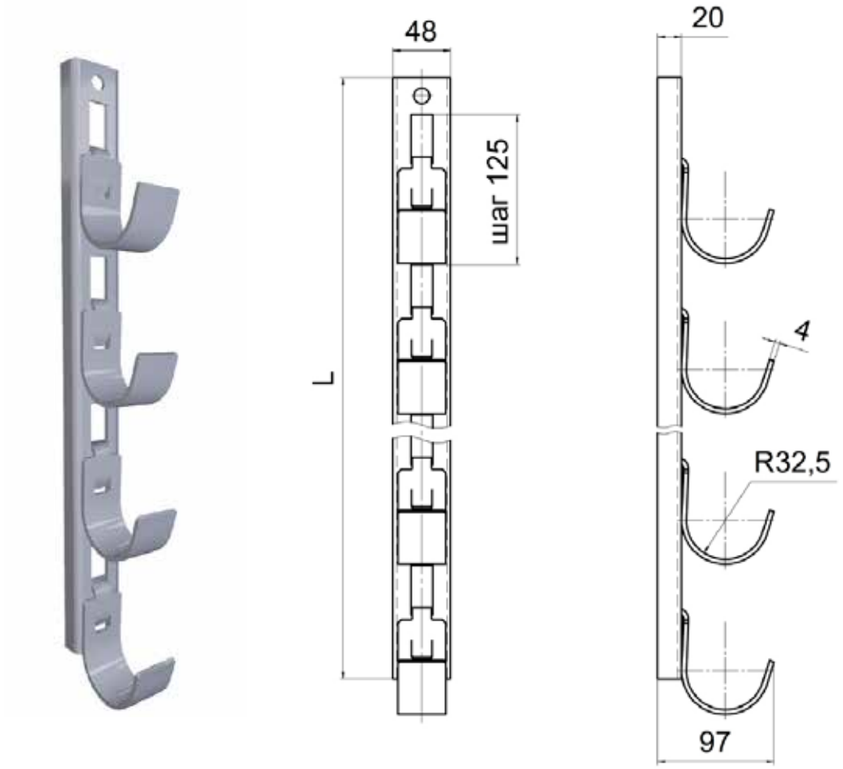

Варианты исполнения:
Горячее цинкование
Грунтование

Пример записи при заказе кронштейна кабельного однорожкового прямолинейного длиной 1875 мм, полимерно-порошковая окраска:
Кронштейн кабельный однорожковый прямолинейный P1B15 (профиль прямолинейный B15/15 артикул H0143125721 рожком одинарным K1360 артикул H0143401813 в количестве 15 шт.).

Кронштейн кабельный двухрожковый прямолинейный P2B (комплектация B15+K1350)

Длина, L, мм	Нагрузка, Н	Кол-во рожков, n	Кол-во в упак., шт.	Масса, кг	Артикул	Наименование
250	400	2	10	1,13	B2/15 + K1350	P2B2
375	600	3	10	1,69	B3/15 +K1350	P2B3
500	800	4	10	2,27	B4/15+K1350	P2B4
625	1000	5	10	2,83	B5/15+K1350	P2B5
750	1200	6	8	3,39	B6/15+K1350	P2B6
875	1400	7	8	3,96	B7/15+K1350	P2B7
1000	1600	8	6	4,53	B8/15+K1350	P2B8
1125	1800	9	6	5,11	B9/15+K1350	P2B9
1250	2000	10	6	5,66	B10/15+K1350	P2B10
1375	2200	11	4	6,23	B11/15+K1350	P2B11
1500	2400	12	4	6,81	B12/15+K1350	P2B12
1625	2600	13	2	7,36	B13/15+K1350	P2B13
1750	2800	14	2	7,93	B14/15+K1350	P2B14
1875	3000	15	2	8,49	B15/15+K1350	P2B15
250	400	2	10	1,12	B2/15 + K1350	P2B2
375	600	3	10	1,67	B3/15 +K1350	P2B3
500	800	4	10	2,25	B4/15+K1350	P2B4
625	1000	5	10	2,80	B5/15+K1350	P2B5
750	1200	6	8	3,36	B6/15+K1350	P2B6
875	1400	7	8	3,92	B7/15+K1350	P2B7
1000	1600	8	6	4,49	B8/15+K1350	P2B8
1125	1800	9	6	5,06	B9/15+K1350	P2B9
1250	2000	10	6	5,60	B10/15+K1350	P2B10
1375	2200	11	4	6,17	B11/15+K1350	P2B11
1500	2400	12	4	6,74	B12/15+K1350	P2B12
1625	2600	13	2	7,29	B13/15+K1350	P2B13
1750	2800	14	2	7,85	B14/15+K1350	P2B14
1875	3000	15	2	8,41	B15/15+K1350	P2B15

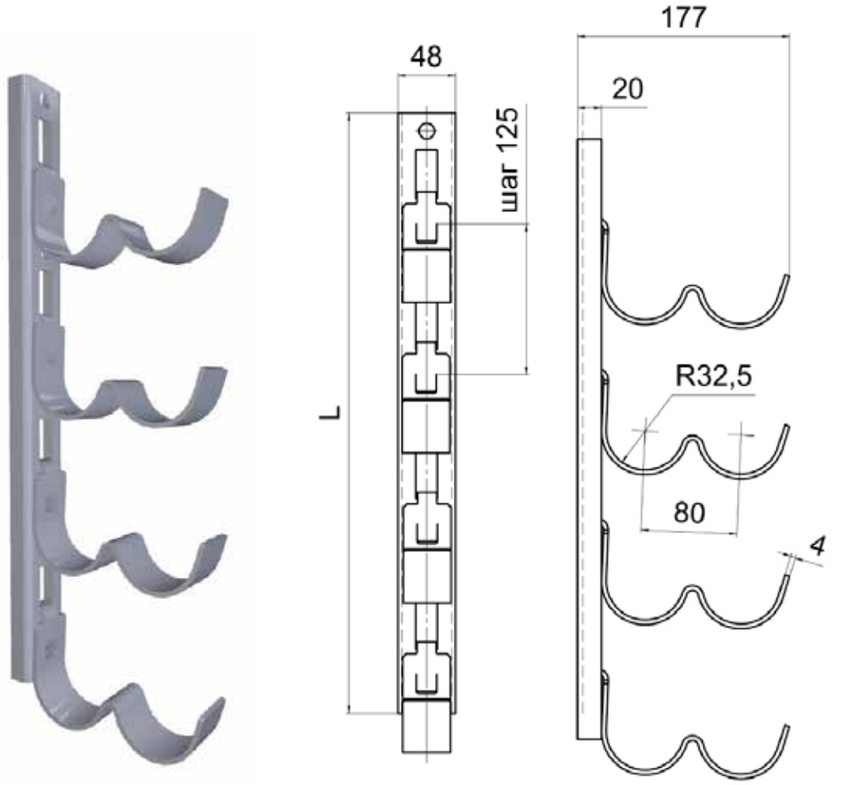

Варианты исполнения:
Горячее цинкование
Грунтование

Пример записи при заказе кронштейна кабельного двухрожкового прямолинейного длиной 1875 мм, горячее цинкование:
Кронштейн кабельный двухрожковый прямолинейный P2B15 (профиль прямолинейный длиной B15/15, артикул H0141125721 с рожком двойным K1350 артикул H0143303812 в количестве 15 шт.).

Под заказ возможно изготовление нестандартных профилей с другими типоразмерами, толщинами, длиной и типом покрытия

Кронштейн кабельный однорожковый прямолинейный Р3В (комплектация В15+К1370)

Длина, L, мм	Нагрузка, Н	Кол-во рожков, n	Кол-во в упак., шт.	Масса, кг	Артикул	Наименование
250	400	2	20	1,01	В2/15 + К1370	Р3В2
375	600	3	20	1,51	В3/15 +К1370	Р3В3
500	800	4	20	2,03	В4/15+К1370	Р3В4
625	1000	5	20	2,53	В5/15+К1370	Р3В5
750	1200	6	16	3,03	В6/15+К1370	Р3В6
875	1400	7	16	3,54	В7/15+К1370	Р3В7
1000	1600	8	10	4,05	В8/15+К1370	Р3В8
1125	1800	9	10	4,56	В9/15+К1370	Р3В9
1250	2000	10	10	5,06	В10/15+К1370	Р3В10
1375	2200	11	8	5,57	В11/15+К1370	Р3В11
1500	2400	12	8	6,08	В12/15+К1370	Р3В12
1625	2600	13	6	6,58	В13/15+К1370	Р3В13
1750	2800	14	6	7,09	В14/15+К1370	Р3В14
1875	3000	15	6	7,59	В15/15+К1370	Р3В15
250	400	2	20	1,00	В2/15 + К1370	Р3В2
375	600	3	20	1,50	В3/15 +К1370	Р3В3
500	800	4	20	2,00	В4/15+К1370	Р3В4
625	1000	5	20	2,50	В5/15+К1370	Р3В5
750	1200	6	16	3,00	В6/15+К1370	Р3В6
875	1400	7	16	3,50	В7/15+К1370	Р3В7
1000	1600	8	10	4,01	В8/15+К1370	Р3В8
1125	1800	9	10	4,51	В9/15+К1370	Р3В9
1250	2000	10	10	5,01	В10/15+К1370	Р3В10
1375	2200	11	8	5,51	В11/15+К1370	Р3В11
1500	2400	12	8	6,02	В12/15+К1370	Р3В12
1625	2600	13	6	6,51	В13/15+К1370	Р3В13
1750	2800	14	6	7,02	В14/15+К1370	Р3В14
1875	3000	15	6	7,51	В15/15+К1370	Р3В15

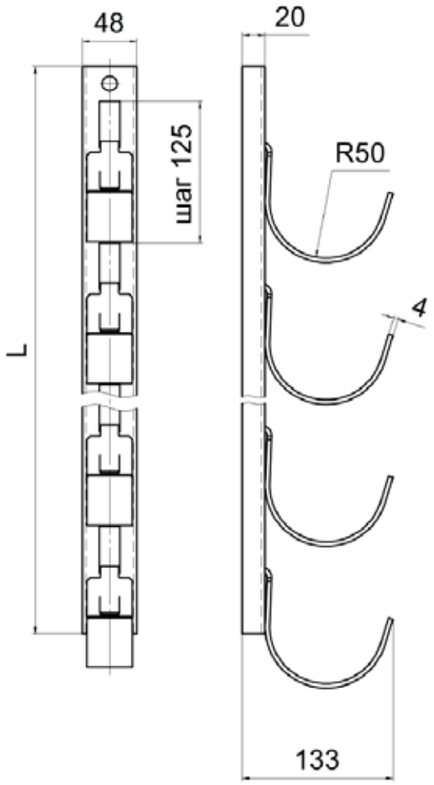

Варианты исполнения:
Горячее цинкование
Грунтование

Пример записи при заказе кронштейна кабельного однорожкового прямолинейного длиной 1750 мм, полимерно-порошковая окраска:
Кронштейн кабельный однорожковый прямолинейный Р3В14 (профиль прямолинейный В 14/15 артикул Н0143124721 с рожком одинарным К1370 артикул Н0143402813 в количестве 14 шт.).

Профиль криволинейный К15

Высота, Н, мм	Ширина, В, мм	Толщина, S, мм	Длина, L*, мм	Кол-во рожков, n	Масса, кг	Артикул	Наименование
20	48	3	250	2	0,41	Н0141211721	К2/15 УТ1,5 (L=250мм)
			375	3	0,61	Н0141212721	К3/15 УТ1,5 (L=375мм)
			500	4	0,83	Н0141213721	К4/15 УТ1,5 (L=500мм)
			625	5	1,03	Н0141214721	К5/15 УТ1,5 (L=625мм)
			750	6	1,23	Н0141215721	К6/15 УТ1,5 (L=750мм)
			875	7	1,44	Н0141216721	К7/15 УТ1,5 (L=875мм)
			1000	8	1,65	Н0141217721	К8/15 УТ1,5 (L=1000мм)
			1125	9	1,86	Н0141218721	К9/15 УТ1,5 (L=1125мм)
			1250	10	2,06	Н0141219721	К10/15 УТ1,5 (L=1250мм)
			1375	11	2,27	Н0141221721	К11/15 УТ1,5 (L=1375мм)
			1500	12	2,48	Н0141222721	К12/15 УТ1,5 (L=1500мм)
			1625	13	2,68	Н0141223721	К13/15 УТ1,5 (L=1625мм)
			1750	14	2,89	Н0141224721	К14/15 УТ1,5 (L=1750мм)
			1875	15	3,09	Н0141225721	К15/15 УТ1,5 (L=1875мм)
			250	2	0,40	Н0143211721	К2/15 У3 (L=250мм)
			375	3	0,61	Н0143212721	К3/15 У3 (L=375мм)
			500	4	0,81	Н0143213721	К4/15 У3 (L=500мм)
			625	5	1,02	Н0143214721	К5/15 У3 (L=625мм)
			750	6	1,22	Н0143215721	К6/15 У3 (L=750мм)
			875	7	1,42	Н0143216721	К7/15 У3 (L=875мм)
			1000	8	1,64	Н0143217721	К8/15 У3 (L=1000мм)
			1125	9	1,84	Н0143218721	К9/15 У3 (L=1125мм)
			1250	10	2,04	Н0143219721	К10/15 У3 (L=1250мм)
			1375	11	2,25	Н0143221721	К11/15 У3 (L=1375мм)
			1500	12	2,45	Н0143222721	К12/15 У3 (L=1500мм)
			1625	13	2,66	Н0143223721	К13/15 У3 (L=1625мм)
			1750	14	2,86	Н0143224721	К14/15 У3 (L=1750мм)
			1875	15	3,06	Н0143225721	К15/15 У3 (L=1875мм)

*Измеряется по дуге

Нагрузочные характеристики	
Наименование	**Нагрузка, Н**
К2/15 (L=250мм)	400
К3/15 (L=375мм)	600
К4/15 (L=500мм)	800
К5/15 (L=625мм)	1000
К6/15 (L=750мм)	1200
К7/15 (L=875мм)	1400
К8/15 (L=1000мм)	1600
К9/15 (L=1125мм)	1800
К10/15 (L=1250мм)	2000
К11/15 (L=1375мм)	2200
К12/15 (L=1500мм)	2400
К13/15 (L=1625мм)	2600
К14/15 (L=1750мм)	2800
К15/15 (L=1875мм)	3000

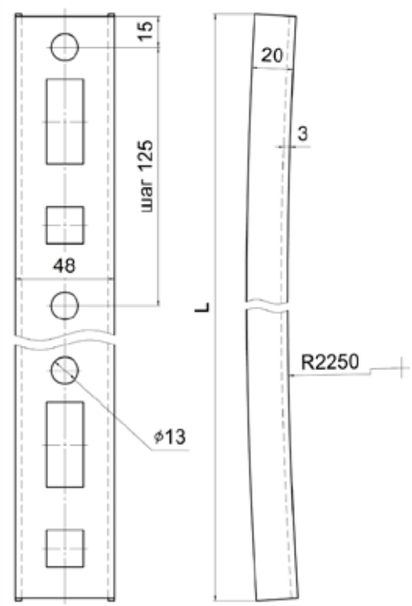

Варианты исполнения:
Горячее цинкование
Грунтование

Пример записи при заказе профиля криволинейного длиной 1875 мм, высотой 20 мм, шириной 48 мм, толщиной 3 мм, на 15 рожков, горячее цинкование:
Профиль криволинейный К15/15 УТ1,5 (L=1875мм) (артикул Н0141225721).

Под заказ возможно изготовление нестандартных профилей с другими типоразмерами, толщинами, длиной и типом покрытия

Под заказ возможно изготовление нестандартных профилей с другими типоразмерами, толщинами, длиной и типом покрытия

Кронштейн кабельный однорожковый криволинейный Р1К (комплектация К15+К1360)

Длина, L*, мм	Нагрузка, Н	Кол-во рожков, n	Кол-во в упак., шт.	Масса, кг	Артикул	Наименование
250	400	2	20	0,87	К2/15 + К1360	Р1К2
375	600	3	20	1,31	К3/15 +К1360	Р1К3
500	800	4	20	1,75	К4/15+К1360	Р1К4
625	1000	5	20	2,18	К5/15+К1360	Р1К5
750	1200	6	16	2,61	К6/15+К1360	Р1К6
875	1400	7	16	3,05	К7/15+К1360	Р1К7
1000	1600	8	10	3,49	К8/15+К1360	Р1К8
1125	1800	9	10	3,93	К9/15+К1360	Р1К9
1250	2000	10	10	4,36	К10/15+К1360	Р1К10
1375	2200	11	8	4,81	К11/15+К1360	Р1К11
1500	2400	12	8	5,24	К12/15+К1360	Р1К12
1625	2600	13	6	5,67	К13/15+К1360	Р1К13
1750	2800	14	6	6,11	К14/15+К1360	Р1К14
1875	3000	15	6	6,54	К15/15+К1360	Р1К15
250	400	2	20	0,86	К2/15 + К1360	Р1К2
375	600	3	20	1,30	К3/15 +К1360	Р1К3
500	800	4	20	1,73	К4/15+К1360	Р1К4
625	1000	5	20	2,16	К5/15+К1360	Р1К5
750	1200	6	16	2,58	К6/15+К1360	Р1К6
875	1400	7	16	3,02	К7/15+К1360	Р1К7
1000	1600	8	10	3,46	К8/15+К1360	Р1К8
1125	1800	9	10	3,89	К9/15+К1360	Р1К9
1250	2000	10	10	4,32	К10/15+К1360	Р1К10
1375	2200	11	8	4,76	К11/15+К1360	Р1К11
1500	2400	12	8	5,19	К12/15+К1360	Р1К12
1625	2600	13	6	5,61	К13/15+К1360	Р1К13
1750	2800	14	6	6,05	К14/15+К1360	Р1К14
1875	3000	15	6	6,48	К15/15+К1360	Р1К15

*Измеряется по дуге

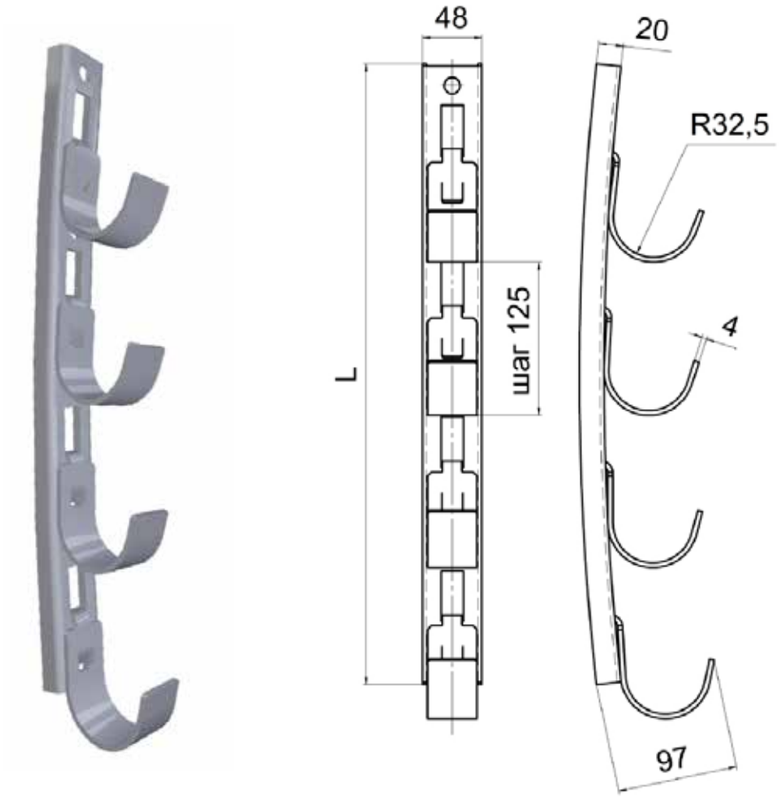

Варианты исполнения:
Горячее цинкование
Грунтование

Пример записи при заказе кронштейна кабельного однорожкового криволинейного длиной 1000 мм, горячее цинкование:
Кронштейн кабельный однорожковый криволинейный Р1К8 (профиль криволинейный К8/15 артикул Н0141217721 с рожком одинарным К1360 артикул Н0141401813 в количестве 8 шт.).

Кронштейн кабельный двухрожковый криволинейный Р2К (комплектация К15+К1350)

Длина, L*, мм	Нагрузка, Н	Кол-во рожков, n	Кол-во в упак., шт.	Масса, кг	Артикул	Наименование
250	400	2	10	1,13	К2/15 + К1350	Р2К2
375	600	3	10	1,69	К3/15 +К1350	Р2К3
500	800	4	10	2,27	К4/15+К1350	Р2К4
625	1000	5	10	2,83	К5/15+К1350	Р2К5
750	1200	6	8	3,39	К6/15+К1350	Р2К6
875	1400	7	8	3,96	К7/15+К1350	Р2К7
1000	1600	8	6	4,53	К8/15+К1350	Р2К8
1125	1800	9	6	5,11	К9/15+К1350	Р2К9
1250	2000	10	6	5,66	К10/15+К1350	Р2К10
1375	2200	11	4	6,23	К11/15+К1350	Р2К11
1500	2400	12	4	6,81	К12/15+К1350	Р2К12
1625	2600	13	2	7,36	К13/15+К1350	Р2К13
1750	2800	14	2	7,93	К14/15+К1350	Р2К14
1875	3000	15	2	8,49	К15/15+К1350	Р2К15
250	400	2	10	1,12	К2/15 + К1350	Р2К2
375	600	3	10	1,67	К3/15 +К1350	Р2К3
500	800	4	10	2,25	К4/15+К1350	Р2К4
625	1000	5	10	2,80	К5/15+К1350	Р2К5
750	1200	6	8	3,36	К6/15+К1350	Р2К6
875	1400	7	8	3,92	К7/15+К1350	Р2К7
1000	1600	8	6	4,49	К8/15+К1350	Р2К8
1125	1800	9	6	5,06	К9/15+К1350	Р2К9
1250	2000	10	6	5,60	К10/15+К1350	Р2К10
1375	2200	11	4	6,17	К11/15+К1350	Р2К11
1500	2400	12	4	6,74	К12/15+К1350	Р2К12
1625	2600	13	2	7,29	К13/15+К1350	Р2К13
1750	2800	14	2	7,85	К14/15+К1350	Р2К14
1875	3000	15	2	8,41	К15/15+К1350	Р2К15

*Измеряется по дуге

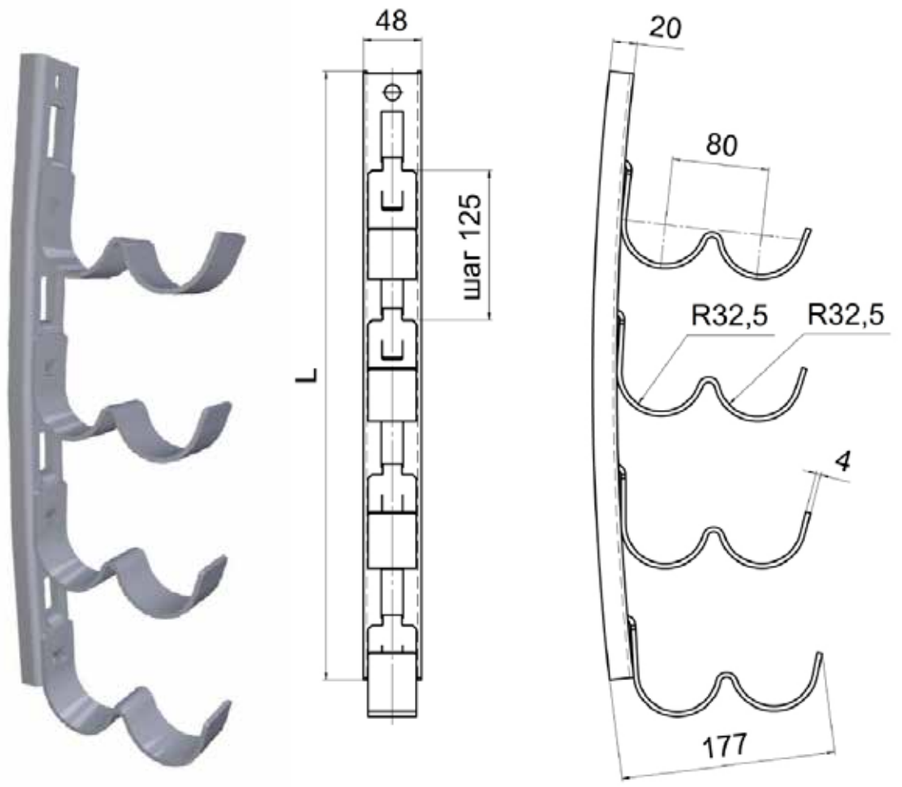

Варианты исполнения:
Горячее цинкование
Грунтование

Пример записи при заказе кронштейна кабельного двухрожкового криволинейного длиной 500 мм, полимерно-порошковая окраска:
Кронштейн кабельный двухрожковый криволинейный Р2К4 (профиль криволинейный К4/15 артикул Н0143213721 с рожком двойным К1350 артикул Н0143303812 в количестве 4 шт.).

Под заказ возможно изготовление нестандартных профилей с другими типоразмерами, толщинами, длиной и типом покрытия

Кронштейн кабельный однорожковый криволинейный Р3К (комплектация К15+К1370)

Длина, L*, мм	Нагрузка, Н	Кол-во рожков, n	Кол-во в упак., шт.	Масса, кг	Артикул	Наименование
250	400	2	20	1,01	К2/15 + К1370	Р3К2
375	600	3	20	1,51	К3/15 +К1370	Р3К3
500	800	4	20	2,03	К4/15+К1370	Р3К4
625	1000	5	20	2,53	К5/15+К1370	Р3К5
750	1200	6	16	3,03	К6/15+К1370	Р3К6
875	1400	7	16	3,54	К7/15+К1370	Р3К7
1000	1600	8	10	4,05	К8/15+К1370	Р3К8
1125	1800	9	10	4,56	К9/15+К1370	Р3К9
1250	2000	10	10	5,06	К10/15+К1370	Р3К10
1375	2200	11	8	5,57	К11/15+К1370	Р3К11
1500	2400	12	8	6,08	К12/15+К1370	Р3К12
1625	2600	13	6	6,58	К13/15+К1370	Р3К13
1750	2800	14	6	7,09	К14/15+К1370	Р3К14
1875	3000	15	6	7,59	К15/15+К1370	Р3К15
250	400	2	20	1,00	К2/15 + К1370	Р3К2
375	600	3	20	1,50	К3/15 +К1370	Р3К3
500	800	4	20	2,00	К4/15+К1370	Р3К4
625	1000	5	20	2,50	К5/15+К1370	Р3К5
750	1200	6	16	3,00	К6/15+К1370	Р3К6
875	1400	7	16	3,50	К7/15+К1370	Р3К7
1000	1600	8	10	4,01	К8/15+К1370	Р3К8
1125	1800	9	10	4,51	К9/15+К1370	Р3К9
1250	2000	10	10	5,01	К10/15+К1370	Р3К10
1375	2200	11	8	5,51	К11/15+К1370	Р3К11
1500	2400	12	8	6,02	К12/15+К1370	Р3К12
1625	2600	13	6	6,51	К13/15+К1370	Р3К13
1750	2800	14	6	7,02	К14/15+К1370	Р3К14
1875	3000	15	6	7,51	К15/15+К1370	Р3К15

*Измеряется по дуге

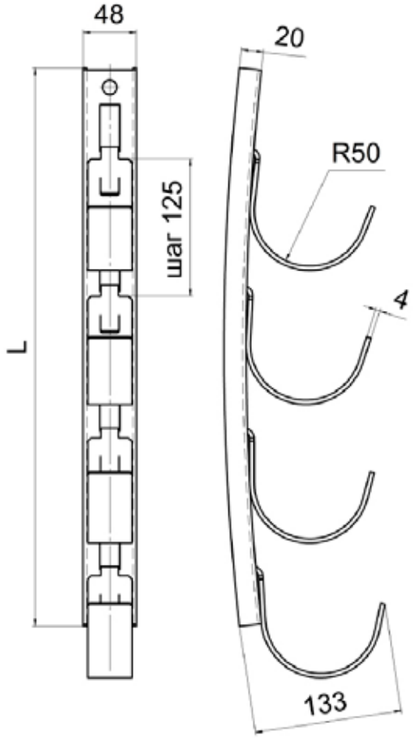

Варианты исполнения:
Горячее цинкование
Грунтование

Пример записи при заказе кронштейна кабельного однорожкового криволинейного длиной 1875 мм, полимерно-порошковая окраска:
Кронштейн кабельный однорожковый криволинейный Р3К15 (профиль криволинейный К15/15 артикул Н0143225721 с рожком одинарным К1370 артикул Н0143402813 в количестве 15 шт.)

СОЭМИ

WWW.SOEMI.RU

ЭМИ - электромонтажные изделия

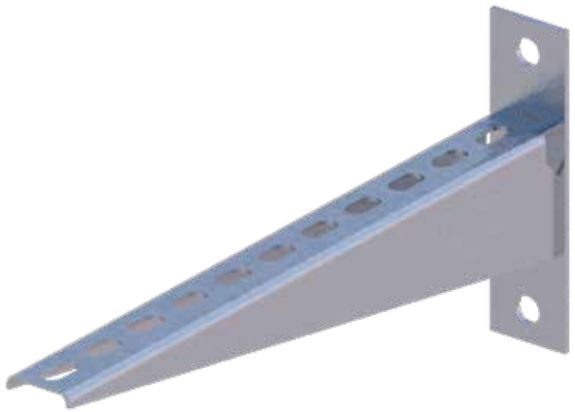

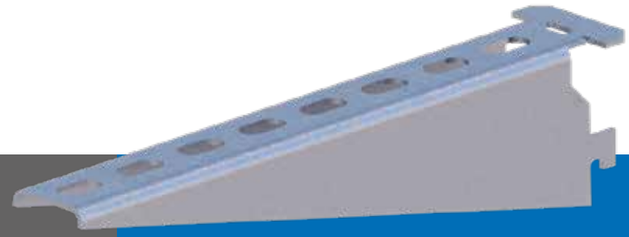

Объект: ПАО «ГАЗПРОМ», Северо-Европейский газопровод (КС Грязовецкая, КС Бабаевская, КС Славянская)

Адрес: Ленинградская область, Кингисеппский район, деревня Куровицы
Вологодская обл, р-н Бабаевский, г. Бабаево
Вологодская область, Грязовецкий район, с/а Ростиловская

*Один из объектов поставки кабеленесущих систем СОЭМИ.
С более подробным перечнем заказчиков и объектов можно ознакомиться на сайте www.soemi.ru

ЭМИ - электромонтажные изделия

Кабельные конструкции сборные **602**
стойки кабельные 602
стойки кабельные потолочные 603
стойки кабельные потолочные сдвоенные 603
стойки кабельные напольные 604
стойки кабельные напольные сдвоенные 604
полки кабельные 606
полки кабельные настенные 606
кронштейны настенные 607
скобы 607
кронштейны потолочные 608
основание одиночной полки 608
кронштейны монтажные 609

Профили и полосы **612**
полосы 612
профиль зетовый 612
уголки 613
швеллеры 613
пластины соединительные 614

Лотки прямые высота борта 24 мм **618**

Изделия для крепления и натяжения тросов **620**
муфты 620
зажимы тросовые 620
анкеры 620

Ящики протяжные и ответвительные **621**
Кожух стальной разъемный **621**

ЭМИ - ЭЛЕКТРОМОНТАЖНЫЕ ИЗДЕЛИЯ

При монтаже кабельных трасс и проводки внутри зданий и сооружений необходимо использовать специальные приспособления и конструкции, которые называются электромонтажными изделиями (ЭМИ). Они предназначены для удобной прокладки проводов и кабелей, обеспечения безопасности работы электрооборудования и удобства обслуживания. В данной статье мы рассмотрим основные категории электромонтажных изделий и их применение.

Конструкции кабельные сборные

Кабельные конструкции сборные представляют собой комплектные элементы для прокладки кабелей и установки на них лотков и коробов. В состав конструкций входят готовые к монтажу элементы: стойки, полки, скобы и кронштейны. Полки предназначены для укладки кабелей и установки на них коробов и лотков, а стойки служат для установки на них полок. Скобы и кронштейны необходимы для крепления конструкции. Конструкции кабельные сборные применяются в тех случаях, когда необходимо быстро установить кабельную трассу без специальных подготовительных работ.

Профили и полосы перфорированные стальные

Профили и полосы перфорированные стальные являются универсальными элементами для изготовления различных конструкций при электромонтажных работах. Они могут быть использованы для создания лотков, коробов, кабельных трасс и других элементов. Профили и полосы изготавливаются из стали, что обеспечивает высокую прочность и надежность конструкций. Длина изделий составляет 2000 мм, что позволяет легко подбирать нужный размер при монтаже.

ПРОЧЕЕ ЭМИ

Изделия для крепления и натяжения тросов

Изделия для крепления и натяжения тросов предназначены для крепления и натяжения тросов диаметром 2-8 мм при выполнении электропроводок на тросах.
В состав изделий входят готовые к монтажу элементы:
1. Муфты – для натяжения тросов.
2. Зажимы – для крепления тросов.
3. Анкеры – для концевых креплений тросовой проводки.

Ящики протяжные и ответвительные

Ящики протяжные и ответвительные предназначены для протяжки и ответвления проводов и кабелей электрических сетей, прокладываемых в стальных трубах и коробах.
Степень защиты изделий IP54 ГОСТ 14254-96.

Кожух стальной разъемный

Кожух стальной разъемный предназначен для установки на соединительных муфтах для силовых кабелей напряжением 6 и 10 кВ с целью локализации пожаров и взрывов, которые могут возникнуть при электрических пробоях в муфтах.

Структурное обозначение ЭМИ

Стойки кабельные		
Пример наименования:	К1150 П ц УТ1,5 (s=20 мм)	
Структура условного обозначения:	К11Х Х1 ц Х2 (s=z мм)	
К11	Конструкция кабельная сборная	
П	Потолочного типа	
Н	Напольного типа	
Н2	Сдвоенные напольного типа	
Х	стойка кабельная	50; 51; 52; 53; 54; 55
Х1	тип крепления	-; П; Н; Н2
ц	покрытие цинком	
Х2	климатическое исполнение	УТ1.5; УТ,5; У2; У3
s	толщина стенки	2; 2,5 мм

Полки кабельные		
Пример наименования:	К1160 С ц УТ1,5	
Структура условного обозначения:	К11Х Х1 ц Х2	
К11	конструкция кабельная сборная	
С	настенного типа	
Х	полка кабельная	60; 61; 62; 63; 64
Х1	тип крепления	-; С
ц	покрытие цинком	
Х2	климатическое исполнение	УТ1.5; УТ,5; У2; У3
s	толщина стенки	2; 2,5 мм

Кронштейны		
Пример наименования:	КН100ц УТ1,5	
Структура условного обозначения:	КХц Х1	
К	Кронштейн	
Х	марка кронштейнов	Монтажные: 1141; 1142; 1143; 1144; 1145; 1146; 1147 Настенные: Н100; Н150; Н200; Н300; Н400 Потолочные: П100; П150; П200; П300; П400
Х1	климатическое исполнение	УТ1.5; УТ,5; У2; У3

Полосы монтажные		
Пример наименования:	К106ц УТ1,5 (s=2,0)	
Структура условного обозначения:	КХ ц Х1(s=z мм)	
К	Кабельная конструкция	
Х	тип	106; 107; 202; 225; 235; 237; 239; 240; 241; 347
Х1	климатическое исполнение	УТ1.5; УТ,5; У2
s	толщина	2; 2,5; 3 мм

Пластины соединительные		
Пример наименования:	К1125ц УТ1,5	
Структура условного обозначения:	КХ ц Х1	
К	Кабельная конструкция	
Х	тип	1125-1127
Х1	климатическое исполнение	УТ1.5;

Под заказ возможно изготовление нестандартных стоек с другими типоразмерами, толщинами, длиной и типом покрытия

Стойки кабельные К1150-К1155

Высота, H, мм	Ширина, B, мм	Толщина, S, мм	Длина, L, мм	Масса, кг	Артикул	Наименование
60	26	2	400	0,62	H0111211511	К1150ц УТ1,5 (s=2,0мм)
			600	0,92	H0111211512	К1151ц УТ1,5 (s=2,0мм)
			800	1,29	H0111211513	К1152ц УТ1,5 (s=2,0мм)
			1200	1,99	H0111211514	К1153ц УТ1,5 (s=2,0мм)
			1800	2,56	H0111211515	К1154ц УТ1,5 (s=2,0мм)
			2200	3,72	H0111211516	К1155ц УТ1,5 (s=2,0мм)
			400	0,56	H0112211511	К1150ц УТ2,5 (s=2,0 мм)
			600	0,83	H0112211512	К1151ц УТ2,5 (s=2,0 мм)
			800	1,17	H0112211513	К1152ц УТ2,5 (s=2,0 мм)
			1200	1,81	H0112211514	К1153ц УТ2,5 (s=2,0 мм)
			1800	2,57	H0112211515	К1154ц УТ2,5 (s=2,0 мм)
			2200	3,39	H0112211516	К1155ц УТ2,5 (s=2,0 мм)
			400	0,59	H0113211511	К1150 У3 (s=2,0мм)
			600	0,88	H0113211512	К1151 У3 (s=2,0мм)
			800	1,23	H0113211513	К1152 У3 (s=2,0мм)
			1200	1,90	H0113211514	К1153 У3 (s=2,0мм)
			1800	2,70	H0113211515	К1154 У3 (s=2,0мм)
			2200	3,56	H0113211516	К1155 У3 (s=2,0мм)
			400	0,59	H0114211511	К1150 У2 (L=400мм, s=2,0мм)
			600	0,87	H0114211512	К1151 У2 (L=600мм, s=2,0мм)
			800	1,23	H0114211513	К1152 У2 (L=800мм, s=2,0мм)
			1200	1,9	H0114211514	К1153 У2 (L=1200мм, s=2,0мм)
			1800	2,7	H0114211515	К1154 У2 (L=1800мм, s=2,0мм)
			2200	3,56	H0114211516	К1155 У2 (L=2200мм, s=2,0мм)
		2,5	400	0,78	H0111211611	К1150ц УТ1,5 (s=2,5 мм)
			600	1,15	H0111211612	К1151ц УТ1,5 (s=2,5 мм)
			800	1,61	H0111211613	К1152ц УТ1,5 (s=2,5 мм)
			1200	2,44	H0111211614	К1153ц УТ1,5 (s=2,5 мм)
			1800	3,20	H0111211615	К1154ц УТ1,5 (s=2,5 мм)
			2200	4,65	H0111211616	К1155ц УТ1,5 (s=2,5 мм)
			400	0,70	H0112211611	К1150ц УТ2,5 (s=2,5мм)
			600	1,04	H0112211612	К1151ц УТ2,5 (s=2,5мм)
			800	1,50	H0112211613	К1152ц УТ2,5 (s=2,5мм)
			1200	2,30	H0112211614	К1153ц УТ2,5 (s=2,5мм)
			1800	3,20	H0112211615	К1154ц УТ2,5 (s=2,5мм)
			2200	4,30	H0112211616	К1155ц УТ2,5 (s=2,5мм)
			400	0,73	H0113211611	К1150 У3 (s=2,5 мм)
			600	1,09	H0113211612	К1151 У3 (s=2,5 мм)
			800	1,52	H0113211613	К1152 У3 (s=2,5 мм)
			1200	2,35	H0113211614	К1153 У3 (s=2,5 мм)
			1800	3,34	H0113211615	К1154 У3 (s=2,5 мм)
			2200	4,41	H0113211616	К1155 У3 (s=2,5 мм)

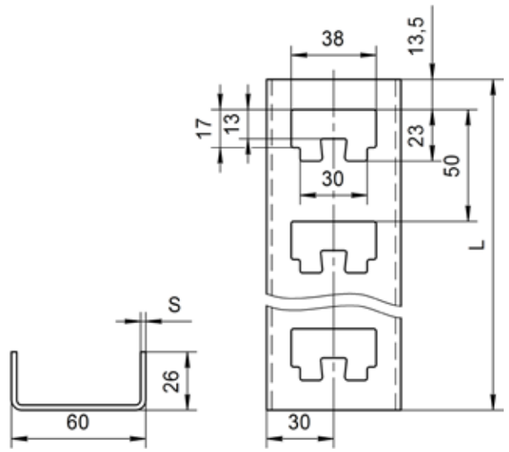

Варианты исполнения:
- Горячее цинкование
- Сталь оцинкованная по методу Сендзимира
- Грунтование
- Полимерно-порошковая окраска

Пример записи при заказе стойки кабельной шириной 26 мм, высотой 60 мм, длиной 2200 мм, толщиной 2,5 мм, сталь оцинкованная по методу Сендзимира: **Стойка кабельная К1155ц УТ2,5 (s=2,5мм) (артикул H0112211616).**

Стойки кабельные потолочные К1150П-К1152П

Высота, H, мм	Ширина, B, мм	Толщина, S, мм	Длина, L, мм	Масса, кг	Артикул	Наименование
60	26	2	400	0,79	H0112251511	К1150Пц УТ2,5 (s=2,0 мм, s1=2,0 мм)
			600	1,06	H0112251512	К1151Пц УТ2,5 (s=2,0 мм, s1=2,0 мм)
			800	1,40	H0112251513	К1152Пц УТ2,5 (s=2,0 мм, s1=2,0 мм)
		2,5	400	1,37	H0111221611	К1150Пц УТ1,5 (s=2,5 мм, s1=5,0 мм)
			600	1,73	H0111221612	К1151Пц УТ1,5 (s=2,5 мм, s1=5,0 мм)
			800	2,20	H0111221613	К1152Пц УТ1,5 (s=2,5 мм, s1=5,0 мм)
			400	1,31	H0113221611	К1150П У3 (s=2,5 мм, s1=5,0 мм)
			600	1,67	H0113221612	К1151П У3 (s=2,5 мм, s1=5,0 мм)
			800	2,10	H0113221613	К1152П У3 (s=2,5 мм, s1=5,0 мм)

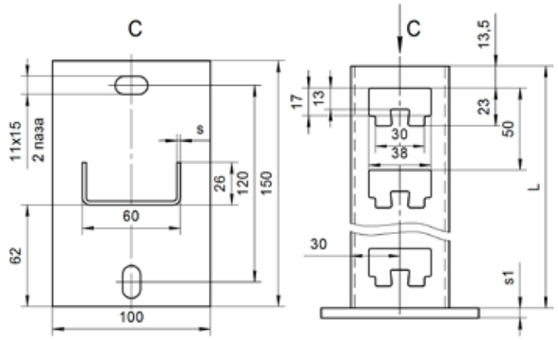

Стойки кабельные потолочные сдвоенные К1150П2-К1152П2

Высота, H, мм	Ширина, B, мм	Толщина, S, мм	Длина, L, мм	Масса, кг	Артикул	Наименование
60	52	2	400	1,46	H0112252511	К1150П2ц УТ2,5 (s=2,0 мм, s1=2,0 мм)
			600	2,00	H0112252512	К1151П2ц УТ2,5 (s=2,0 мм, s1=2,0 мм)
			800	2,68	H0112252513	К1152П2ц УТ2,5 (s=2,0 мм, s1=2,0 мм)
		2,5	400	2,46	H0111222611	К1150П2ц УТ1,5 (s=2,5 мм, s1=5,0 мм)
			600	3,19	H0111222612	К1151П2ц УТ1,5 (s=2,5 мм, s1=5,0 мм)
			800	4,12	H0111222613	К1152П2ц УТ1,5 (s=2,5 мм, s1=5,0 мм)
			400	2,34	H0113222611	К1150П2 У3 (s=2,5 мм, s1=5,0 мм)
			600	3,06	H0113222612	К1151П2 У3 (s=2,5 мм, s1=5,0 мм)
			800	3,92	H0113222613	К1152П2 У3 (s=2,5 мм, s1=5,0 мм)

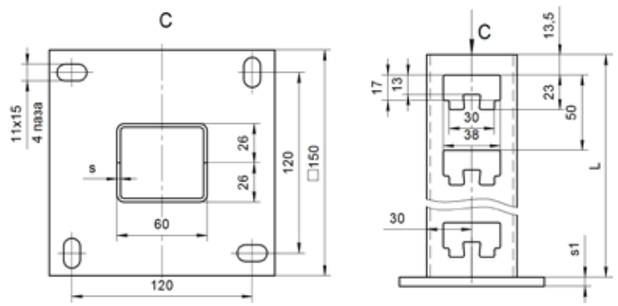

Варианты исполнения:
- Горячее цинкование
- Сталь оцинкованная по методу Сендзимира
- Грунтование
- Полимерно-порошковая окраска

Пример записи при заказе стойки кабельной потолочной сдвоенной шириной 52 мм, высотой 60 мм, длиной 800 мм, толщиной 2,5 мм, грунтование: **Стойка кабельная потолочная сдвоенная К1152П2 У3 (s=2,5 мм, s1=5,0 мм) (артикул H0113222613).**

Под заказ возможно изготовление нестандартных стоек с другими типоразмерами, толщинами, длиной и типом покрытия

Стойки кабельные напольные К1150Н-К1152Н

Высота, Н, мм	Ширина, В, мм	Толщина, S, мм	Длина, L, мм	Масса, кг	Артикул	Наименование
60	26	2	400	0,79	Н0112261511	К1150Нц УТ2,5 (s=2,0 мм, s1=2,0 мм)
			600	1,06	Н0112261512	К1151Нц УТ2,5 (s=2,0 мм, s1=2,0 мм)
			800	1,40	Н0112261513	К1152Нц УТ2,5 (s=2,0 мм, s1=2,0 мм)
		2,5	400	1,37	Н0111231611	К1150Нц УТ1,5 (s=2,5 мм, s1=5,0 мм)
			600	1,73	Н0111231612	К1151Нц УТ1,5 (s=2,5 мм, s1=5,0 мм)
			800	2,20	Н0111231613	К1152Нц УТ1,5 (s=2,5 мм, s1=5,0 мм)
			400	1,31	Н0113231611	К1150Н У3 (s=2,5 мм, s1=5,0 мм)
			600	1,67	Н0113231612	К1151Н У3 (s=2,5 мм, s1=5,0 мм)
			800	2,10	Н0113231613	К1152Н У3 (s=2,5 мм, s1=5,0 мм)

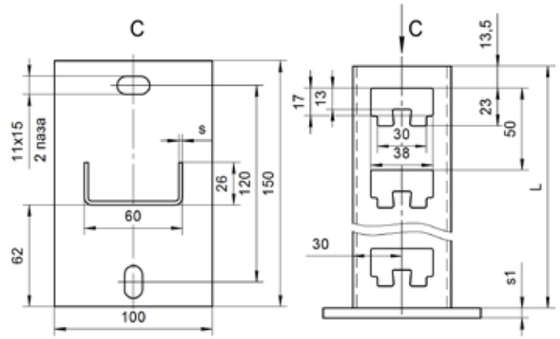

Стойки кабельные напольные сдвоенные К1150Н2-К1152Н2

Высота, Н, мм	Ширина, В, мм	Толщина, S, мм	Длина, L, мм	Масса, кг	Артикул	Наименование
60	52	2	400	1,46	Н0112261511	К1150Нц УТ2,5 (s=2,0 мм, s1=2,0 мм)
			600	2,00	Н0112261512	К1151Нц УТ2,5 (s=2,0 мм, s1=2,0 мм)
			800	2,68	Н0112261513	К1152Нц УТ2,5 (s=2,0 мм, s1=2,0 мм)
		2,5	400	2,46	Н0111231611	К1150Нц УТ1,5 (s=2,5 мм, s1=5,0 мм)
			600	3,19	Н0111231612	К1151Нц УТ1,5 (s=2,5 мм, s1=5,0 мм)
			800	4,12	Н0111231613	К1152Нц УТ1,5 (s=2,5 мм, s1=5,0 мм)
			400	2,34	Н0113231611	К1150Н У3 (s=2,5 мм, s1=5,0 мм)
			600	3,06	Н0113231612	К1151Н У3 (s=2,5 мм, s1=5,0 мм)
			800	3,92	Н0113231613	К1152Н У3 (s=2,5 мм, s1=5,0 мм)

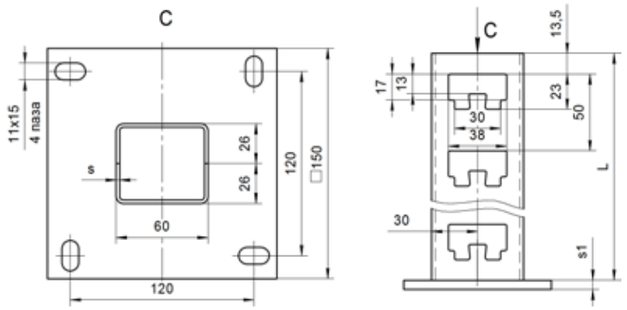

Варианты исполнения:

- Горячее цинкование
- Сталь оцинкованная по методу Сендзимира
- Грунтование
- Полимерно-порошковая окраска

Пример записи при заказе стойки кабельной напольной сдвоенной шириной 52 мм, высотой 60 мм, длиной 400 мм, толщиной 2 мм, сталь оцинкованная по методу Сендзимира: **Стойка кабельная напольная сдвоенная К1150Н2ц УТ2,5 (s=2,0 мм, s1=2,0 мм) (артикул Н0112262511).**

Система стоек кабельных

Стойки кабельные

Рмах = Р1 + Р2 +…+ Рх ;
Ммах = М1 + М2 +…+ Мх = Р1*L1 + Р2*L2 +…+ Рх*Lх , где:
Рмах - максимально допустимая нагрузка, Н
Ммах - максимально допустимый момент, Н*м
Р1, Р2, … , Рх - нагрузки, Н
L1, L2, … , Lх - плечи действия нагрузок, м
М1, М2, … , Мх - моменты действия нагрузок, м

Стойки кабельные сдвоенные

Рмах = (Р1 + Р3 +…+ Ру) + (Р2 + Р4 +…+ Рх);
Ммах = (М1 + М3 +…+ Му) - (М2 + М4 +…+ Мх) =
= (Р1*L1 + Р3*L3 +…+ Ру*Ly) - (Р2*L2 + Р4*L4 +…+ Рх*Lх), где:
Рмах - максимально допустимая нагрузка, Н
Ммах - максимально допустимый момент, Н*м
Р1, Р3, … , Ру – нагрузки действующие слева, Н
Р2, Р4, … , Рх – нагрузки действующие справа, Н
L1, L3, … , Ly - плечи действия нагрузок слева, м
L2, L4, … , Lх - плечи действия нагрузок справа, м
М1, М3, … , Му - моменты действия нагрузок слева, м
М2, М4, … , Мх - моменты действия нагрузок справа, м

s1, мм	Ммах, Н*м	Рмах,Н	Артикул	Наименование
2,0	50	1100	Н0112251511	К1150Пц УТ2,5 (s=2,0 мм, s1=2,0 мм)
	60	1100	Н0112251512	К1151Пц УТ2,5 (s=2,0 мм, s1=2,0 мм)
	65	1100	Н0112251513	К1152Пц УТ2,5 (s=2,0 мм, s1=2,0 мм)
5,0	180	8500	Н0111221611	К1150Пц УТ1,5 (s=2,5 мм, s1=5,0 мм)
	200	8500	Н0111221612	К1151Пц УТ1,5 (s=2,5 мм, s1=5,0 мм)
	220	8500	Н0111221613	К1152Пц УТ1,5 (s=2,5 мм, s1=5,0 мм)
	180	8500	Н0113221611	К1150П У3 (s=2,5 мм, s1=5,0 мм)
	200	8500	Н0113221612	К1151П У3 (s=2,5 мм, s1=5,0 мм)
	220	8500	Н0113221613	К1152П У3 (s=2,5 мм, s1=5,0 мм)

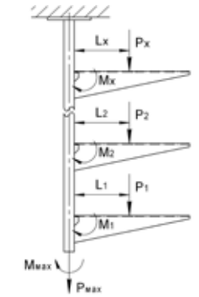

s1, мм	Ммах, Н*м	Рмах,Н	Артикул	Наименование
2,0	180	1900	Н0112252511	К1150П2ц УТ2,5 (s=2,0 мм, s1=2,0 мм)
	200	1900	Н0112252512	К1151П2ц УТ2,5 (s=2,0 мм, s1=2,0 мм)
	220	1900	Н0112252513	К1152П2ц УТ2,5 (s=2,0 мм, s1=2,0 мм)
5,0	650	13600	Н0111222611	К1150П2ц УТ1,5 (s=2,5 мм, s1=5,0 мм)
	720	13600	Н0111222612	К1151П2ц УТ1,5 (s=2,5 мм, s1=5,0 мм)
	800	13600	Н0111222613	К1152П2ц УТ1,5 (s=2,5 мм, s1=5,0 мм)
	650	13600	Н0113222611	К1150П2 У3 (s=2,5 мм, s1=5,0 мм)
	720	13600	Н0113222612	К1151П2 У3 (s=2,5 мм, s1=5,0 мм)
	800	13600	Н0113222613	К1152П2 У3 (s=2,5 мм, s1=5,0 мм)

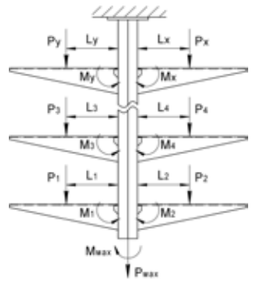

s1, мм	Ммах, Н*м	Рмах,Н	Артикул	Наименование
2,0	50	2200	Н0112261511	К1150Нц УТ2,5 (s=2,0 мм, s1=2,0 мм)
	60	2200	Н0112261512	К1151Нц УТ2,5 (s=2,0 мм, s1=2,0 мм)
	65	2200	Н0112261513	К1152Нц УТ2,5 (s=2,0 мм, s1=2,0 мм)
5,0	180	10200	Н0111231611	К1150Нц УТ1,5 (s=2,5 мм, s1=5,0 мм)
	200	10200	Н0111231612	К1151Нц УТ1,5 (s=2,5 мм, s1=5,0 мм)
	220	10200	Н0111231613	К1152Нц УТ1,5 (s=2,5 мм, s1=5,0 мм)
	180	10200	Н0113231611	К1150Н У3 (s=2,5 мм, s1=5,0 мм)
	200	10200	Н0113231612	К1151Н У3 (s=2,5 мм, s1=5,0 мм)
	220	10200	Н0113231613	К1152Н У3 (s=2,5 мм, s1=5,0 мм)

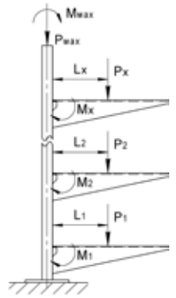

s1, мм	Ммах, Н*м	Рмах,Н	Артикул	Наименование
2,0	180	3800	Н0112261511	К1150Нц УТ2,5 (s=2,0 мм, s1=2,0 мм)
	200	3800	Н0112261512	К1151Нц УТ2,5 (s=2,0 мм, s1=2,0 мм)
	220	3800	Н0112261513	К1152Нц УТ2,5 (s=2,0 мм, s1=2,0 мм)
5,0	650	17000	Н0111231611	К1150Нц УТ1,5 (s=2,5 мм, s1=5,0 мм)
	720	17000	Н0111231612	К1151Нц УТ1,5 (s=2,5 мм, s1=5,0 мм)
	800	17000	Н0111231613	К1152Нц УТ1,5 (s=2,5 мм, s1=5,0 мм)
	650	17000	Н0113231611	К1150Н У3 (s=2,5 мм, s1=5,0 мм)
	720	17000	Н0113231612	К1151Н У3 (s=2,5 мм, s1=5,0 мм)
	800	17000	Н0113231613	К1152Н У3 (s=2,5 мм, s1=5,0 мм)

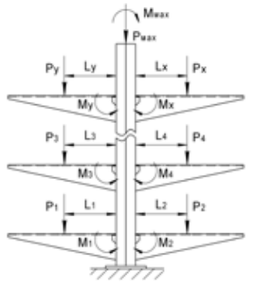

Под заказ возможно изготовление нестандартных стоек с другими типоразмерами, толщинами, длиной и типом покрытия

Полки кабельные К1160-К1164

Ширина, B, мм	Толщина, S, мм	Высота, H, мм	Длина, L, мм	Масса, кг	Артикул	Наименование
46	2	61	175	0,25	H0111311511	К1160ц УТ1,5
			265	0,39	H0111311512	К1161ц УТ1,5
			355	0,58	H0111311513	К1162ц УТ1,5
			175	0,22	H0112311511	К1160ц УТ2,5
			265	0,35	H0112311512	К1161ц УТ2,5
			355	0,53	H0112311513	К1162ц УТ2,5
			175	0,23	H0113311511	К1160 У3
			265	0,37	H0113311512	К1161 У3
			355	0,55	H0113311513	К1162 У3
			175	0,23	H0114311511	К1160 У2
			265	0,37	H0114311512	К1161 У2
			355	0,56	H0114311513	К1162 У2
		71	450	0,79	H0111312514	К1163ц УТ1,5
			630	1,10	H0111312515	К1164ц УТ1,5
			450	0,72	H0112312514	К1163ц УТ2,5
			630	1,00	H0112312515	К1164ц УТ2,5
			450	0,75	H0113312514	К1163 У3
			630	1,05	H0113312515	К1164 У3
			450	0,76	H0114312514	К1163 У2
			630	1,05	H0114312515	К1164 У2

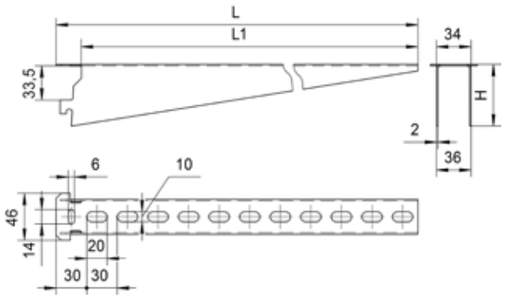

Нагрузочные характеристики		
Высота H, мм	Длина L, мм	Нагрузка P, Н
61	175	1600
	265	1600
	355	1600
71	450	1500
	630	900

Полки кабельные настенные К1160С-К1164С

Ширина, B, мм	Толщина, S, мм	Высота, H, мм	Длина, L, мм	Масса, кг	Артикул	Наименование
40	2	61	162	0,38	H0111321511	К1160Сц УТ1,5
			252	0,51	H0111321512	К1161Сц УТ1,5
			342	0,65	H0111321513	К1162Сц УТ1,5
			162	0,33	H0112321511	К1160Сц УТ2,5
			252	0,45	H0112321512	К1161Сц УТ2,5
			342	0,58	H0112321513	К1162Сц УТ2,5
			162	0,34	H0113321511	К1160С У3
			252	0,47	H0113321512	К1161С У3
			342	0,60	H0113321513	К1162С У3
		71	437	0,88	H0111322514	К1163Сц УТ1,5
			617	1,19	H0111322515	К1164Сц УТ1,5
			437	0,78	H0112322514	К1163Сц УТ2,5
			617	1,05	H0112322515	К1164Сц УТ2,5
			437	0,81	H0113322514	К1163С У3
			617	1,10	H0113322515	К1164С У3

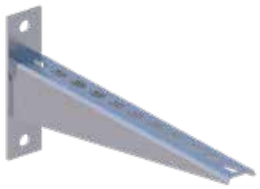

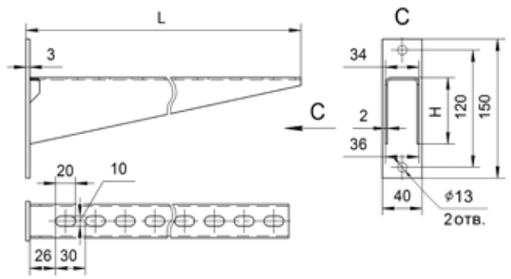

Нагрузочные характеристики		
Высота H, мм	Длина L, мм	Нагрузка P, Н
61	162	2000
	252	2000
	342	2000
71	437	2000
	617	1600

Варианты исполнения:
- Горячее цинкование
- Сталь оцинкованная по методу Сендзимира
- Грунтование
- Полимерно-порошковая окраска

Пример записи при заказе полки кабельной настенной шириной 40 мм, высотой 61 мм, длиной 162 мм, толщиной 2 мм, горячее цинкование:
Полка кабельная настенная К1160Сц УТ1,5 (артикул H0111321511).

Кронштейн настенный КН

Ширина, B, мм	Высота, H, мм	Толщина, S, мм	Длина, L, мм	Масса, кг	Артикул	Наименование
32	155	2	150	0,30	H0111921001	КН100ц УТ1,5
			200	0,35	H0111922001	КН150ц УТ1,5
			250	0,40	H0111923001	КН200ц УТ1,5
			350	0,44	H0111924001	КН300ц УТ1,5
			450	0,49	H0111925001	КН400ц УТ1,5
			150	0,26	H0112921001	КН100ц УТ2,5
			200	0,31	H0112922001	КН150ц УТ2,5
			250	0,36	H0112923001	КН200ц УТ2,5
			350	0,40	H0112924001	КН300ц УТ2,5
			450	0,45	H0112925001	КН400ц УТ2,5
			150	0,28	H0113921001	КН100 У3
			200	0,33	H0113922001	КН150 У3
			250	0,38	H0113923001	КН200 У3
			350	0,42	H0113924001	КН300 У3
			450	0,47	H0113925001	КН400 У3
			150	0,27	H0114921001	КН100 У2
			200	0,33	H0114922001	КН150 У2
			250	0,38	H0114923001	КН200 У2
			350	0,42	H0114924001	КН300 У2
			450	0,47	H0114925001	КН400 У2
			150	0,26	H0119921001	КН100 AISI 304
			200	0,31	H0119922001	КН150 AISI 304
			250	0,36	H0119923001	КН200 AISI 304
			350	0,4	H0119924001	КН300 AISI 304
			450	0,45	H0119925001	КН400 AISI 304

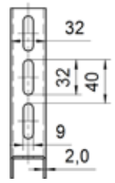

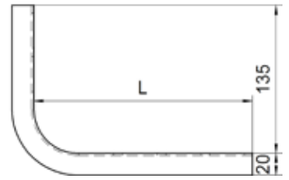

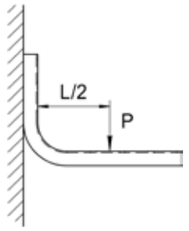

Нагрузочные характеристики		
Высота H, мм	Длина L, мм	Нагрузка P, Н
155	150	1700
	200	1200
	250	1000
	350	750
	450	500

Скоба К1157

Высота, H, мм	Длина, L, мм	Толщина, S, мм	Ширина, B, мм	Масса, кг	Артикул	Наименование
45	160	2	30	0,15	H0111410000	К1157ц УТ1,5
				0,14	H0112410000	К1157ц УТ2,5
				0,14	H0113410000	К1157 У3
				0,15	H0114410000	К1157 У2

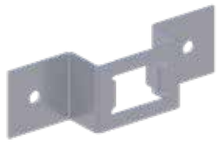

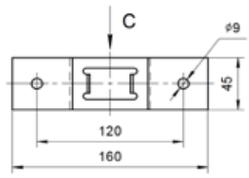

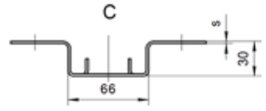

Варианты исполнения:
- Горячее цинкование
- Сталь оцинкованная по методу Сендзимира
- Грунтование
- Полимерно-порошковая окраска
- Нержавеющая сталь

Пример записи при заказе кронштена настенного шириной 32 мм, высотой 155 мм, длиной 450 мм, толщиной 2 мм, нержавеющая сталь:
Кронштейн настенный КН400 AISI 304 (артикул H0119925001).

Под заказ возможно изготовление нестандартных стоек с другими типоразмерами, толщинами, длиной и типом покрытия

Кронштейн потолочный КП

Ширина, B, мм	Высота, H, мм	Толщина, S, мм	Длина, L, мм	Масса, кг	Артикул	Наименование
32	270	2	150	0,51	H0111921002	КП100ц УТ1,5
			200	0,56	H0111922002	КП150ц УТ1,5
			250	0,60	H0111923002	КП200ц УТ1,5
			350	0,65	H0111924002	КП300ц УТ1,5
			450	0,75	H0111925002	КП400ц УТ1,5
			150	0,46	H0112921002	КП100ц УТ2,5
			200	0,51	H0112922002	КП150ц УТ2,5
			250	0,55	H0112923002	КП200ц УТ2,5
			350	0,60	H0112924002	КП300ц УТ2,5
			450	0,70	H0112925002	КП400ц УТ2,5
			150	0,49	H0113921002	КП100 У3
			200	0,54	H0113922002	КП150 У3
			250	0,58	H0113923002	КП200 У3
			350	0,63	H0113924002	КП300 У3
			450	0,73	H0113925002	КП400 У3
			150	0,48	H0114921002	КП100 У2
			200	0,54	H0114922002	КП150 У2
			250	0,58	H0114923002	КП200 У2
			350	0,63	H0114924002	КП300 У2
			450	0,74	H0114925002	КП400 У2
			150	0,46	H0119921002	КП100 AISI 304
			200	0,51	H0119922002	КП150 AISI 304
			250	0,55	H0119923002	КП200 AISI 304
			350	0,6	H0119924002	КП300 AISI 304
			450	0,7	H0119925002	КП400 AISI 304

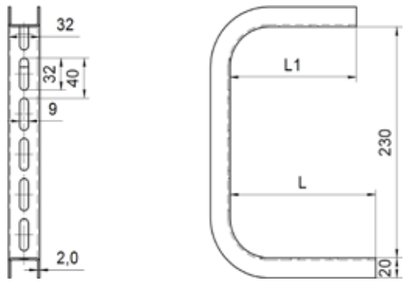

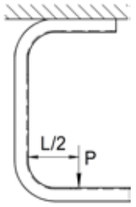

Нагрузочные характеристики		
Высота H, мм	Длина L, мм	Нагрузка P, Н
270	150	1400
	200	1000
	250	800
	350	600
	450	350

Основание одиночной полки К1158

Высота, H, мм	Длина, L, мм	Толщина, S, мм	Ширина, B, мм	Масса, кг	Артикул	Наименование
100	150	2,5	30	0,26	H0111240000	К1158ц УТ1,5
				0,25	H0112240000	К1158ц УТ2,5
				0,25	H0113240000	К1158 У3
				0,15	H0114410000	К1157 У2

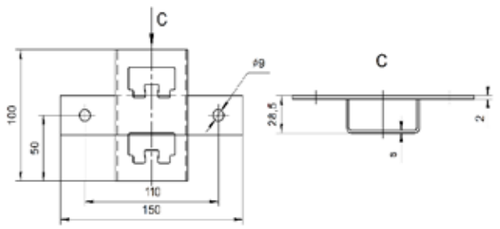

Варианты исполнения:
- Горячее цинкование
- Сталь оцинкованная по методу Сендзимира
- Грунтование
- Полимерно-порошковая окраска
- Нержавеющая сталь

Пример записи при заказе кронштена потолочного шириной 32 мм, высотой 270 мм, длиной 150 мм, толщиной 2 мм, горячее цинкование:
Кронштейн потолочный КП100ц УТ1,5 (артикул H0111921002).

Кронштейны монтажные К1141-К1147

Толщина, S, мм	Высота, H, мм	Длина, L, мм	Ширина, B, мм	Масса, кг	Артикул	Наименование
3	200	150	150	1,44	H0111921141	К1141ц УТ1,5
	200	150	100	1,15	H0111921142	К1142ц УТ1,5
	200	100	150	1,15	H0111921143	К1143ц УТ1,5
	100	150	150	1,19	H0111921144	К1144ц УТ1,5
	100	100	150	0,89	H0111921145	К1145ц УТ1,5
	60	150	150	1,10	H0111921146	К1146ц УТ1,5
	55	150	3	0,21	H0111921147	К1147ц УТ1,5

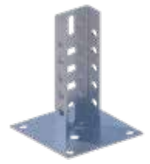

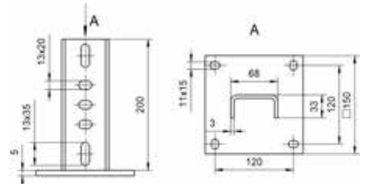

Нагрузка P, Н
850

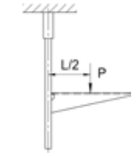

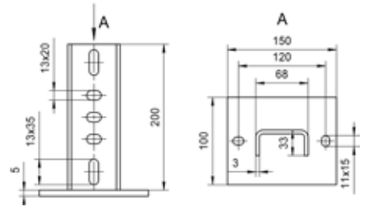

Нагрузка P, Н
850

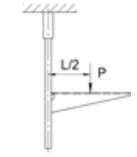

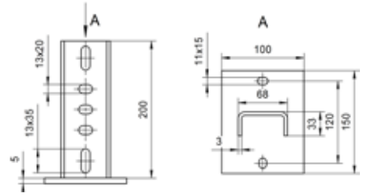

Нагрузка P, Н
850

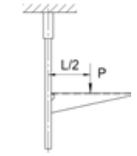

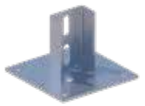

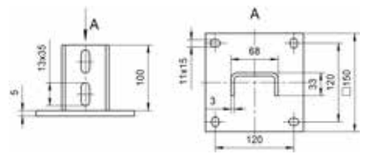

Нагрузка P, Н
750

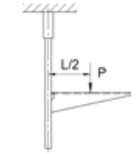

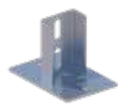

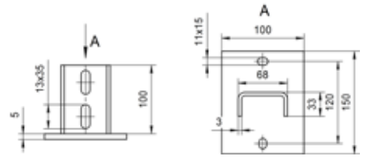

Нагрузка P, Н
750

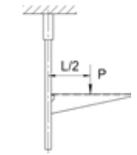

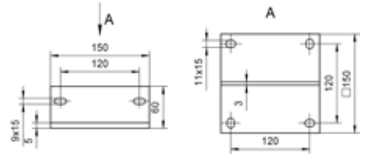

Нагрузка P, Н
850

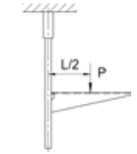

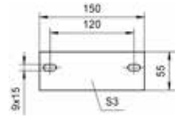

Варианты исполнения:
- Горячее цинкование

Пример записи при заказе кронштейна монтажного шириной 150 мм, высотой 200 мм, длиной 100 мм, толщиной 3 мм, горячее цинкование:
Кронштейн монтажный К1143ц УТ1,5 (артикул H0111921143).

Примеры монтажа

Количество метизов в таблицах необходимое для монтажа соединений

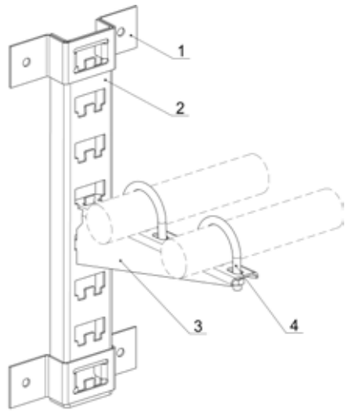

№п/п	Наименование	Обозначение	Кол-во, шт.
1	Скоба	К1157	2
2	Стойка кабельная	К1150÷К1155	1
3	Полка кабельная	К1160÷К1164	1
4	Хомут	С437÷С442	2

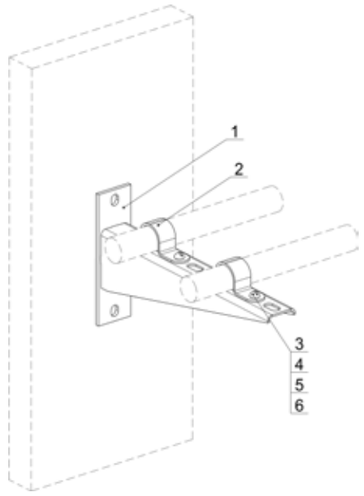

№п/п	Наименование	Обозначение	Кол-во, шт.
1	Полка кабельная	К1160С÷К1164С	1
2	Скоба	К142÷К145	2
3	Винт М6х16		4
4	Шайба 6		8
5	Шайба-гровер 6		4
6	Гайка М6		4

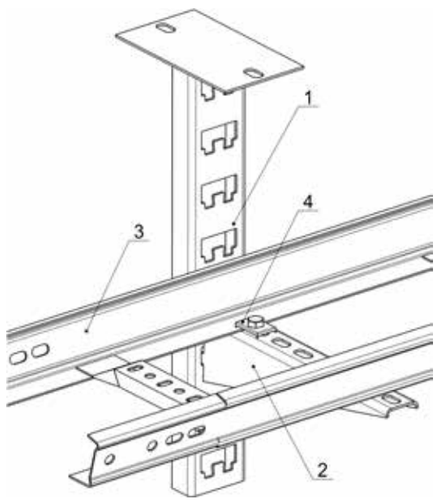

№п/п	Наименование	Обозначение	Кол-во, шт.
1	Стойка	К1150П÷К1152П	1
2	Полка кабельная	К1160÷К1164	1
3	Лоток	НЛ20-П1,87; НЛ30-П1,87; НЛ40-П1,87	1
4	Прижим	НЛ-ПР	2

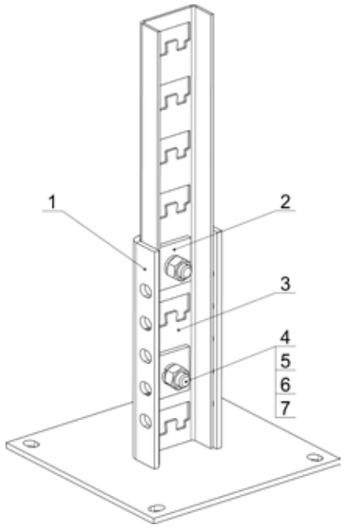

№п/п	Наименование	Обозначение	Кол-во, шт.
1	Кронштейн монтажный	К1141	1
2	Пластина соединительная	К1120	2
3	Стойка кабельная	К1150÷К1155	1
4	Болт М12х35		2
5	Шайба 12		4
6	Шайба-гровер 12		2
7	Гайка М12		2

Примеры монтажа

Количество метизов в таблицах необходимое для монтажа соединений

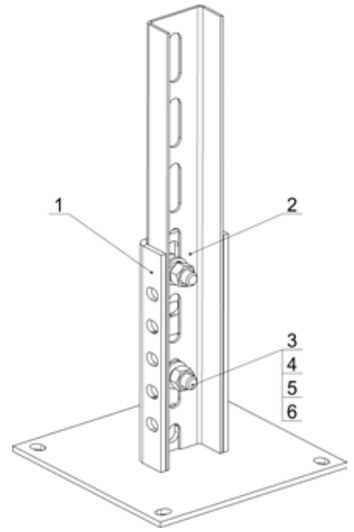

№п/п	Наименование	Обозначение	Кол-во, шт.
1	Кронштейн монтажный	К1142	1
2	Швеллер	К235	1
3	Болт М12х35		4
4	Шайба 12		8
5	Шайба-гровер 12		4
6	Гайка М12		4

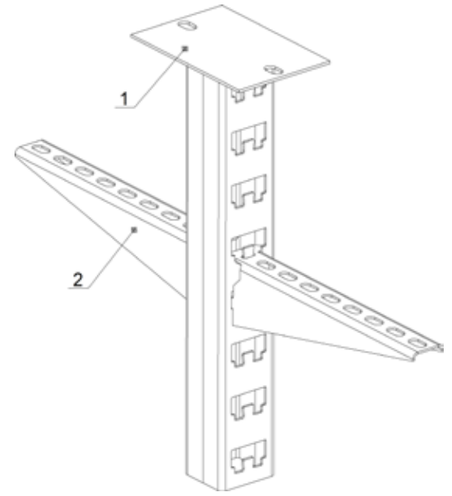

№п/п	Наименование	Обозначение	Кол-во, шт.
1	Стойка кабельная потолочная сдвоенная	К1150П2÷К1152П2	1
2	Полка кабельная	К1160÷К1164	2

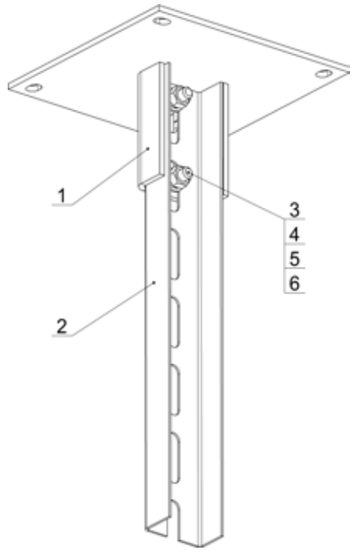

№п/п	Наименование	Обозначение	Кол-во, шт.
1	Кронштейн монтажный	К1144	1
2	Швеллер	К240	1
3	Болт М12х35		2
4	Шайба 12		4
5	Шайба-гровер 12		2
6	Гайка М12		2

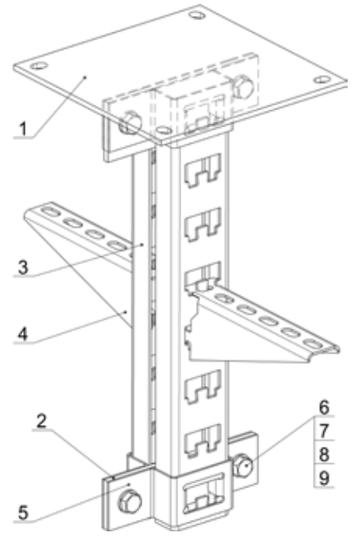

№п/п	Наименование	Обозначение	Кол-во, шт.
1	Кронштейн монтажный	К1146	1
2	Кронштейн монтажный	К1147	1
3	Стойка кабельная	К1150÷К1152	2
4	Полка кабельная	К1160К÷К1164	2
5	Скоба	К1157	4
6	Болт М8х20		4
7	Шайба 8		8
8	Шайба-гровер 8		4
9	Гайка М8		4

Полосы К106, К107, К202

Длина, L, мм	Высота, H, мм	Толщина, S, мм	Ширина, B, мм	Масса, кг	Артикул	Наименование
2000	20	2	2	0,58	H0111511501	К202ц УТ1,5 (s=2,0мм)
				0,53	H0112511501	К202ц УТ2,5 (s=2,0 мм)
				0,56	H0113511501	К202 У2 (s=2,0мм)
		3	3	0,85	H0111511701	К202ц УТ1,5 (s=3,0 мм)
				0,80	H0113511701	К202 У2 (s=3,0 мм)
	40	2	2	1,06	H0112513500	К106ц УТ2,5 (s=2,0 мм)
				1,06	H0112513501	К107ц УТ2,5 (s=2,0 мм)
			3	1,17	H0111513501	К107ц УТ1,5 (s=2,0мм)
				1,12	H0113513501	К107 У2 (s=2,0мм)
			4	1,17	H0111513500	К106ц УТ1,5 (s=2,0мм)
				1,12	H0113513500	К106 У2 (s=2,0мм)
		3	3	1,7	H0111513701	К107ц УТ1,5 (s=3,0 мм)
				1,60	H0113513701	К107 У2 (s=3,0 мм)
		4	4	2,24	H0111513801	К106ц УТ1,5 (s=4,0 мм)
				2,13	H0113513801	К106 У2 (s=4,0 мм)

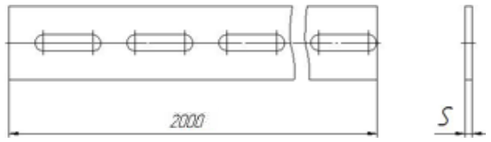

Профиль зетовый К239, К241

Длина, L, мм	Высота, H, мм	Ширина, B, мм	Толщина, S, мм	Масса, кг	Артикул	Наименование
2000	40	62	2	2,90	H0111542531	К241ц УТ1,5 (s=2,0 мм)
				2,63	H0112542531	К241ц УТ2,5 (s=2,0 мм)
				2,76	H0113542531	К241 У2 (s=2,0 мм)
		97	2	3,96	H0111546551	К239ц УТ1,5 (s=2,0мм)
				3,59	H0112546551	К239ц УТ2,5 (s=2,0 мм)
				3,80	H0113546551	К239 У2 (s=2,0мм)
			3	5,63	H0111546751	К239ц УТ1,5 (s=3,0 мм)
				5,70	H0113546751	К239 У2 (s=3,0 мм)

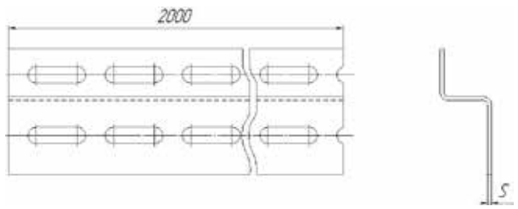

Швеллер К235

Длина, L, мм	Высота, H, мм	Ширина, B, мм	Толщина, S, мм	Масса, кг	Артикул	Наименование
2000	60	30	2	3,04	H0111556521	К235ц УТ1,5 (s=2,0мм)
				2,76	H0112556521	К235ц УТ2,5 (s=2,0 мм)
				2,90	H0113556521	К235 У2 (s=2,0мм)
			2,5	3,68	H0111556621	К235ц УТ1,5 (s=2,5 мм)
				3,41	H0113556621	К235 У2 (s=2,5 мм)

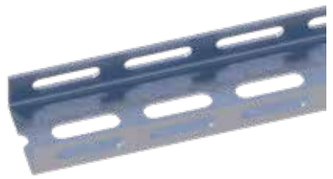

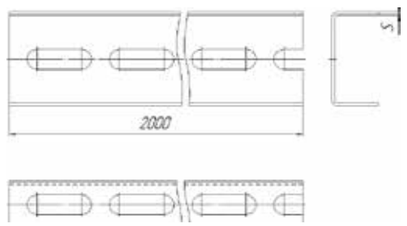

Под заказ возможно изготовление нестандартных монтажных профилей с другими типоразмерами, толщинами, длиной и типом покрытия

Швеллеры К225, К240, К347

Длина, L, мм	Высота, H, мм	Ширина, B, мм	Толщина, S, мм	Масса, кг	Артикул	Наименование
2000	32	20	2	2,03	H0111522511	К347ц УТ1,5 (s=2,0 мм)
				1,84	H0112522511	К347ц УТ2,5 (s=2,0 мм)
				1,90	H0113522511	К347 У2 (s=2,0 мм)
	60	30		3,58	H0111526521	К240ц УТ1,5 (s=2,0мм)
				3,25	H0112526521	К240ц УТ2,5 (s=2,0 мм)
				3,40	H0113526521	К240 У2 (s=2,0мм)
			2,5	4,34	H0111526621	К240ц УТ1,5 (s=2,5 мм)
				4,01	H0113526621	К240 У2 (s=2,5 мм)
	80	40	2	4,77	H0111527551	К225ц УТ1,5 (s=2,0мм)
				4,41	H0112527551	К225ц УТ2,5 (s=2,0 мм)
				4,41	H0113527551	К225 У2 (s=2,0мм)
			2,5	5,92	H0111527651	К225ц УТ1,5 (s=2,5 мм)
				5,47	H0113527651	К225 У2 (s=2,5 мм)

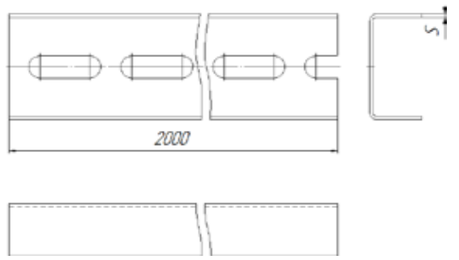

Уголки К236, К237

Длина, L, мм	Высота, H, мм	Ширина, B, мм	Толщина, S, мм	Масса, кг	Артикул	Наименование
2000	50	36	2	2,33	H0111534541	К237ц УТ1,5 (s=2,0мм)
				2,12	H0112534541	К237ц УТ2,5 (s=2,0 мм)
				2,23	H0113534541	К237 У2 (s=2,0мм)
			3	3,33	H0111534741	К237ц УТ1,5 (s=3,0 мм)
				3,12	H0113534741	К237 У2 (s=3,0 мм)
	56	40	2	2,64	H0111535551	К236ц УТ1,5 (s=2,0мм)
				2,40	H0112535551	К236ц УТ2,5 (s=2,0 мм)
				2,52	H0113535551	К236 У2 (s=2,0мм)
			4	4,88	H0111535851	К236ц УТ1,5 (s=4,0 мм)
				4,64	H0113535851	К236 У2 (s=4,0 мм)

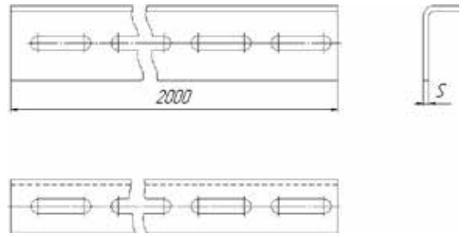

Варианты исполнения:
Горячее цинкование
Оцинкованный лист
Грунтование

Пример записи при заказе уголка шириной 40 мм, высотой 56 мм, длиной 2000 мм, толщиной 4 мм, грунтование:
Уголок К236 У2 (s=4,0 мм) (артикул H0113535851).

Пластины соединительные К1120-К1127

Ширина, B, мм	Толщина, S, мм	Длина, L, мм	Высота, H, мм	Масса, кг	Артикул	Наименование
3	3	40	40	0,03	H0111911120	К1120ц УТ1,5
			90	0,08	H0111911121	К1121ц УТ1,5
			150	0,13	H0111911122	К1122ц УТ1,5
			210	0,18	H0111911123	К1123ц УТ1,5
		95	95	0,13	H0111911124	К1124ц УТ1,5
			155	0,18	H0111911125	К1125ц УТ1,5
			150	0,18	H0111911126	К1126ц УТ1,5
		150	150	0,23	H0111911127	К1127ц УТ1,5

Пластины соединительные предназначены для создания конструкций совместно со швеллерами К235, К240, стойками К1150÷К1155. Изделия соответствуют ТУ 3449-018-05774835-2007.

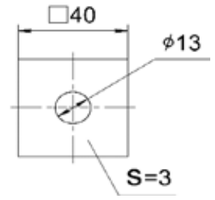

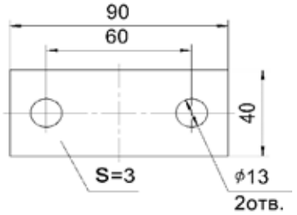

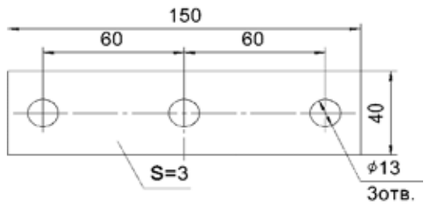

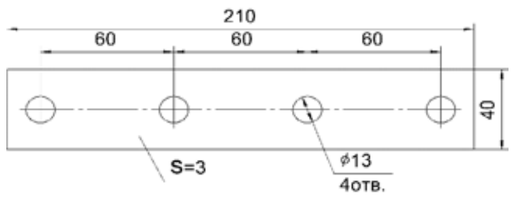

Варианты исполнения:
Горячее цинкование

Пример записи при заказе пластины монтажной шириной 3 мм, высотой 150 мм, длиной 150 мм, толщиной 3 мм, горячее цинкование:
Пластина соединительная К1127ц УТ1,5 (артикул H0111911127).

Пластины соединительные К1120-К1127

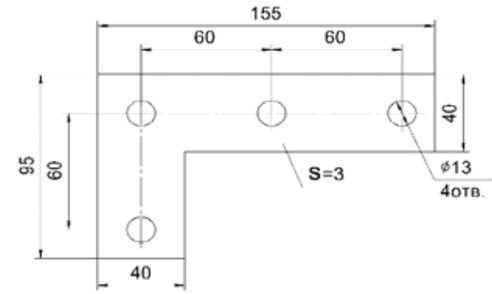

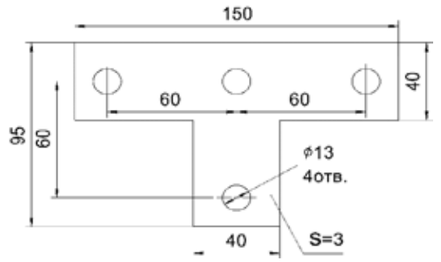

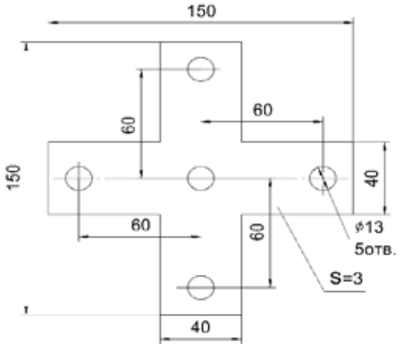

Метизы, применяемые при монтаже пластин соединительных

Наименование	Масса 1 шт., кг	Кол-во в упак., шт.	Артикул
Болт М12х35	0,045	100	H0115931000
Гайка М12	0,015	100	H0115932000
Шайба 12	0,006	100	H0115933000
Шайба гровер 12	0,003	100	H0115934000

Под заказ возможно изготовление нестандартных монтажных профилей с другими типоразмерами, толщинами, длиной и типом покрытия

Пример монтажа

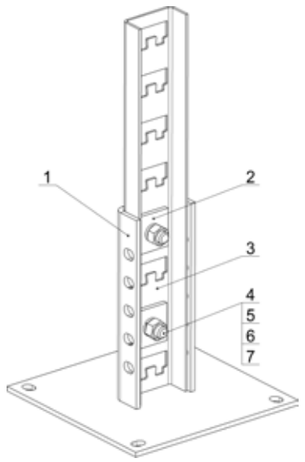

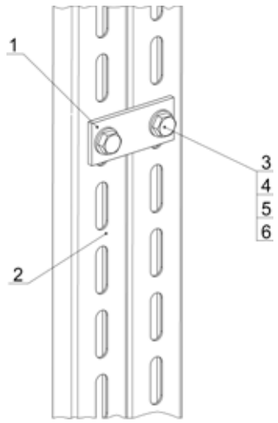

№п/п	Наименование	Обозначение	Кол-во, шт.
1	Кронштейн монтажный	К1141	1
2	Пластина соединительная	К1120	2
3	Стойка кабельная	К1150÷К1155	1
4	Болт М12х35		2
5	Шайба 12		4
6	Шайба-гровер 12		2
7	Гайка М12		2

№п/п	Наименование	Обозначение	Кол-во, шт.
1	Пластина соединительная	К1121	1
2	Швеллер	К240	2
3	Болт М12х35		2
4	Шайба 12		4
5	Шайба-гровер12		2
6	Гайка М12		2

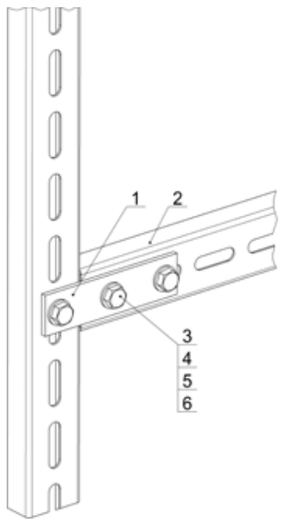

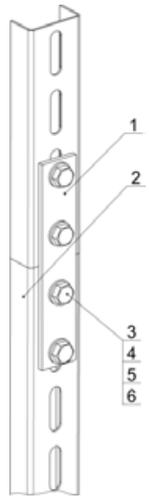

№п/п	Наименование	Обозначение	Кол-во, шт.
1	Пластина соединительная	К1122	1
2	Швеллер	К240	2
3	Болт М12х35		3
4	Шайба 12		6
5	Шайба-гровер12		3
6	Гайка М12		3

№п/п	Наименование	Обозначение	Кол-во, шт.
1	Пластина соединительная	К1123	2
2	Швеллер	К240	2
3	Болт М12х35		4
4	Шайба 12		8
5	Шайба-гровер12		4
6	Гайка М12		4

Пример монтажа

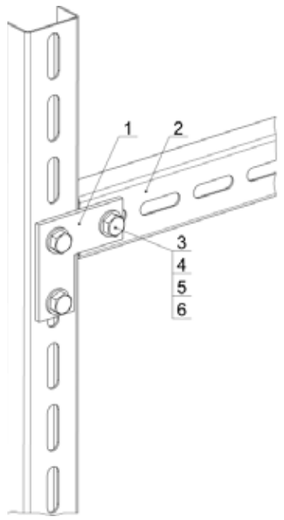

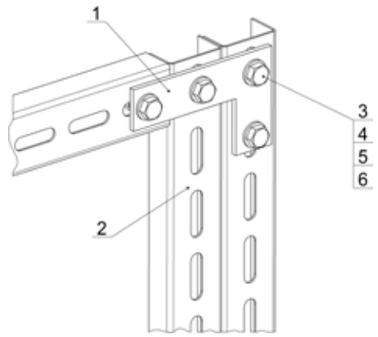

№п/п	Наименование	Обозначение	Кол-во, шт.
1	Пластина соединительная	К1124	1
2	Швеллер	К240	2
3	Болт М12х35		3
4	Шайба 12		6
5	Шайба-гровер12		3
6	Гайка М12		3

№п/п	Наименование	Обозначение	Кол-во, шт.
1	Пластина соединительная	К1125	1
2	Швеллер	К240	3
3	Болт М12х35		4
4	Шайба 12		8
5	Шайба-гровер12		4
6	Гайка М12		4

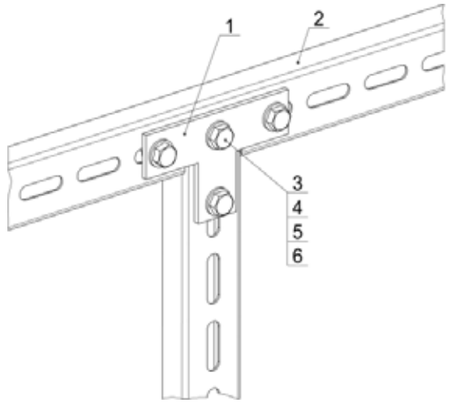

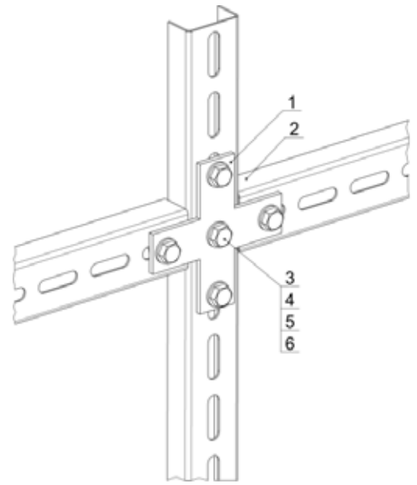

№п/п	Наименование	Обозначение	Кол-во, шт.
1	Пластина соединительная	К1126	1
2	Швеллер	К240	2
3	Болт М12х35		4
4	Шайба 12		8
5	Шайба-гровер12		4
6	Гайка М12		4

№п/п	Наименование	Обозначение	Кол-во, шт.
1	Пластина соединительная	К1127	1
2	Швеллер	К240	3
3	Болт М12х35		5
4	Шайба 12		10
5	Шайба-гровер12		5
6	Гайка М12		5

Лоток прямой НЛ-П, высота борта 24 мм

Высота, H, мм	Длина, L, мм	Толщина S, мм	Ширина, B, мм	Масса, кг	Артикул	Наименование
24	2000	1	50	1,48	H0111112211	НЛ5-П1,87ц УТ1,5 (h=24 мм, s=1,0 мм)
			100	2,44	H0111112221	НЛ10-П1,87ц УТ1,5 (h=24 мм, s=1,0 мм)
		1,2	50	1,77	H0111112311	НЛ5-П1,87ц УТ1,5 (h=24 мм, s=1,2 мм)
			100	2,92	H0111112321	НЛ10-П1,87ц УТ1,5 (h=24 мм, s=1,2 мм)
		1,5	50	2,21	H0111112411	НЛ5-П1,87ц УТ1,5 (h=24 мм, s=1,5 мм)
			100	3,65	H0111112421	НЛ10-П1,87ц УТ1,5 (h=24 мм, s=1,5 мм)
		1	50	1,20	H0112112211	НЛ5-П1,87ц УТ2,5 (h=24 мм, s=1,0 мм)
			100	1,98	H0112112221	НЛ10-П1,87ц УТ2,5 (h=24 мм, s=1,0 мм)
		1,2	50	1,44	H0112112311	НЛ5-П1,87ц УТ2,5 (h=24 мм, s=1,2 мм)
			100	2,38	H0112112321	НЛ10-П1,87ц УТ2,5 (h=24 мм, s=1,2 мм)
		1,5	50	1,80	H0112112411	НЛ5-П1,87ц УТ2,5 (h=24 мм, s=1,5 мм)
			100	2,98	H0112112421	НЛ10-П1,87ц УТ2,5 (h=24 мм, s=1,5 мм)
		1	50	1,26	H0113112211	НЛ5-П1,87 У3 (h=24 мм, s=1,0 мм)
			100	2,08	H0113112221	НЛ10-П1,87 У3 (h=24 мм, s=1,0 мм)
		1,2	50	1,51	H0113112311	НЛ5-П1,87 У3 (h=24 мм, s=1,2 мм)
			100	2,46	H0113112321	НЛ10-П1,87 У3 (h=24 мм, s=1,2 мм)
		1,5	50	1,89	H0113112411	НЛ5-П1,87 У3 (h=24 мм, s=1,5 мм)
			100	3,08	H0113112421	НЛ10-П1,87 У3 (h=24 мм, s=1,5 мм)
		1	50	1,26	H0114112211	НЛ5-П1,87 У2 (h=24мм, s=1,0мм)
			100	2,08	H0114112221	НЛ10-П1,87 У2 (h=24мм, s=1,0мм)
		1,2	50	1,51	H0114112311	НЛ5-П1,87 У2 (h=24мм, s=1,2мм)
			100	2,5	H0114112321	НЛ10-П1,87 У2 (h=24мм, s=1,2мм)
		1,5	50	1,89	H0114112411	НЛ5-П1,87 У2 (h=24мм, s=1,5мм)
			100	3,13	H0114112421	НЛ10-П1,87 У2 (h=24мм, s=1,5мм)
		1	50	1,2	H0119112211	НЛ5-П1,87 AISI 304 (h=24мм, s=1,0мм)
			100	1,983	H0119112221	НЛ10-П1,87 AISI 304 (h=24мм, s=1,0мм)
		1,2	50	1,44	H0119112311	НЛ5-П1,87 AISI 304 (h=24мм, s=1,2мм)
			100	2,38	H0119112321	НЛ10-П1,87 AISI 304 (h=24мм, s=1,2мм)
		1,5	50	1,8	H0119112411	НЛ5-П1,87 AISI 304 (h=24мм, s=1,5мм)
			100	2,98	H0119112421	НЛ10-П1,87 AISI 304 (h=24мм, s=1,5мм)
	3000	1,2	50	2,65	H0111112312	НЛ5-П2,87ц УТ1,5 (h=24 мм, s=1,2 мм)
			100	4,38	H0111112322	НЛ10-П2,87ц УТ1,5 (h=24 мм, s=1,2 мм)
		1,5	50	3,31	H0111112412	НЛ5-П2,87ц УТ1,5 (h=24 мм, s=1,5 мм)
			100	5,48	H0111112422	НЛ10-П2,87ц УТ1,5 (h=24 мм, s=1,5 мм)
		1	50	1,80	H0112112212	НЛ5-П2,87ц УТ2,5 (h=24 мм, s=1,0 мм)
			100	2,98	H0112112222	НЛ10-П2,87ц УТ2,5 (h=24 мм, s=1,0 мм)
		1,2	50	2,16	H0112112312	НЛ5-П2,87ц УТ2,5 (h=24 мм, s=1,2 мм)
			100	3,57	H0112112322	НЛ10-П2,87ц УТ2,5 (h=24 мм, s=1,2 мм)
		1,5	50	2,70	H0112112412	НЛ5-П2,87ц УТ2,5 (h=24 мм, s=1,5 мм)
			100	4,47	H0112112422	НЛ10-П2,87ц УТ2,5 (h=24 мм, s=1,5 мм)
		1	50	1,8	H0119112212	НЛ5-П2,87 AISI 304 (h=24мм, s=1,0мм)
			100	2,975	H0119112222	НЛ10-П2,87 AISI 304 (h=24мм, s=1,0мм)
		1,2	50	2,16	H0119112312	НЛ5-П2,87 AISI 304 (h=24мм, s=1,2мм)
			100	3,57	H0119112322	НЛ10-П2,87 AISI 304 (h=24мм, s=1,2мм)
		1,5	50	2,7	H0119112412	НЛ5-П2,87 AISI 304 (h=24мм, s=1,5мм)
				4,47	H0119112422	НЛ10-П2,87ц УТ2,5 (h=24 мм, s=1,5 мм)
				4,47	H0119112422	НЛ10-П2,87 AISI 304 (h=24мм, s=1,5мм)

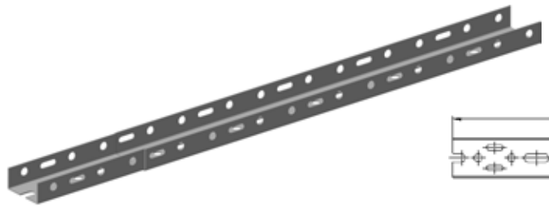

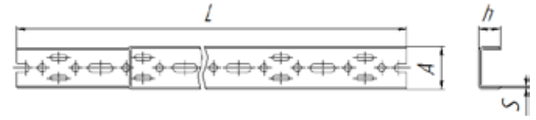

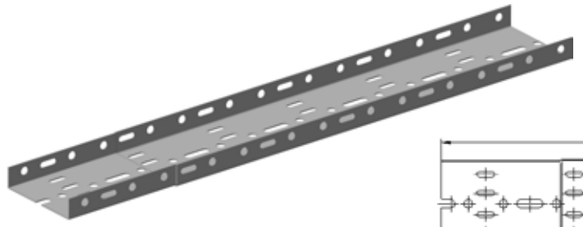

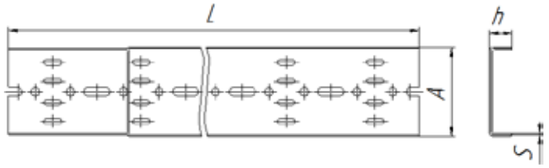

Варианты исполнения:

- Горячее цинкование
- Сталь оцинкованная по методу Сендзимира
- Грунтование
- Полимерно-порошковая окраска
- Нержавеющая сталь

Пример записи при заказе лотка прямого шириной 100 мм, высотой 24 мм, длиной 3000 мм, толщиной 1,5 мм, нержавеющая сталь:
Лоток прямой НЛ10-П2,87 AISI 304 (h=24мм, s=1,5мм) (артикул H0119112422)

Крышка лотка прямого НЛк-П

Высота, H, мм	Длина, L, мм	Толщина S, мм	Ширина, B, мм	Масса, кг	Артикул	Наименование
10	1870	1,2	50	1,93	H0111130314	НЛК5-П1,87ц УТ1,5 (h=50,s=1,2 мм)
			100	3,04	H0111130324	НЛК10-П1,87ц УТ1,5 (h=50,s=1,2 мм)
		1,5	50	2,26	H0111130414	НЛК5-П1,87ц УТ1,5 (h=50,s=1,5 мм)
			100	3,55	H0111130424	НЛК10-П1,87ц УТ1,5 (h=50,s=1,5 мм)
		1,2	50	1,68	H0112130314	НЛК5-П1,87ц УТ2,5 (s=1,2 мм)
			100	2,62	H0112130324	НЛК10-П1,87ц УТ2,5 (s=1,2 мм)
		1,5	50	1,96	H0112130414	НЛК5-П1,87ц УТ2,5 (h=50,s=1,5 мм)
			100	3,06	H0112130424	НЛК10-П1,87ц УТ2,5 (h=50,s=1,5 мм)
			50	1,72	H0113130314	НЛК5-П1,87 У3 (h=50,s=1,2 мм)
			100	2,67	H0113130324	НЛК10-П1,87 У3 (h=50,s=1,2 мм)
			50	2,02	H0113130414	НЛК5-П1,87 У3 (h=50,s=1,5 мм)
			100	3,12	H0113130424	НЛК10-П1,87 У3 (h=50,s=1,5 мм)
		1,2	50	1,76	H0114130314	НЛК5-П1,87 У2 (s=1,2мм)
			100	2,75	H0114130324	НЛК10-П1,87 У2 (s=1,2мм)
		1,5	50	5	H0114130434	НЛК20-П1,87 У2 (h=50мм, s=1,5мм)
			100	7,16	H0114130444	НЛК30-П1,87 У2 (h=50мм, s=1,5мм)
		1,2	50	1,68	H0119130314	НЛК5-П1,87 AISI 304 (s=1,2мм)
			100	2,62	H0119130324	НЛК10-П1,87 AISI 304 (s=1,2мм)
		1,5	50	1,96	H0119130414	НЛК5-П1,87 AISI 304 (h=50,s=1,5мм)
			100	3,06	H0119130424	НЛК10-П1,87 AISI 304 (h=50,s=1,5мм)
	2870	1,2	50	2,85	H0111130312	НЛК5-П2,87ц УТ1,5 (h=24,s=1,2 мм)
			100	4,51	H0111130322	НЛК10-П2,87ц УТ1,5 (h=24,s=1,2 мм)
		1,5	50	3,57	H0111130412	НЛК5-П2,87ц УТ1,5 (h=50,s=1,5 мм)
			100	5,64	H0111130422	НЛК10-П2,87ц УТ1,5 (h=50,s=1,5 мм)
		1,2	50	2,52	H0112130316	НЛК5-П2,87ц УТ2,5 (h=50,s=1,2 мм)
			100	3,93	H0112130326	НЛК10-П2,87ц УТ2,5 (h=50,s=1,2 мм)
		1,5	50	2,94	H0112130416	НЛК5-П2,87ц УТ2,5 (h=50,s=1,5 мм)
			100	4,59	H0112130426	НЛК10-П2,87ц УТ2,5 (h=50,s=1,5 мм)
		1,2	50	2,52	H0119130316	НЛК5-П2,87 AISI 304 (h=50,s=1,2мм)
			100	3,93	H0119130326	НЛК10-П2,87 AISI 304 (h=50,s=1,2мм)
		1,5	50	2,94	H0119130416	НЛК5-П2,87 AISI 304 (h=50,s=1,5мм)
			100	4,59	H0119130426	НЛК10-П2,87 AISI 304 (h=50,s=1,5мм)

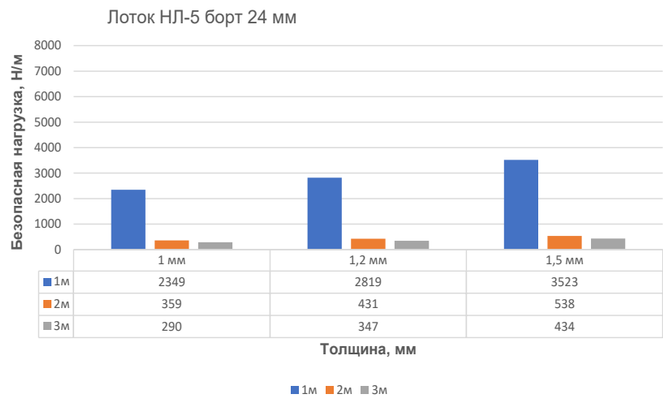

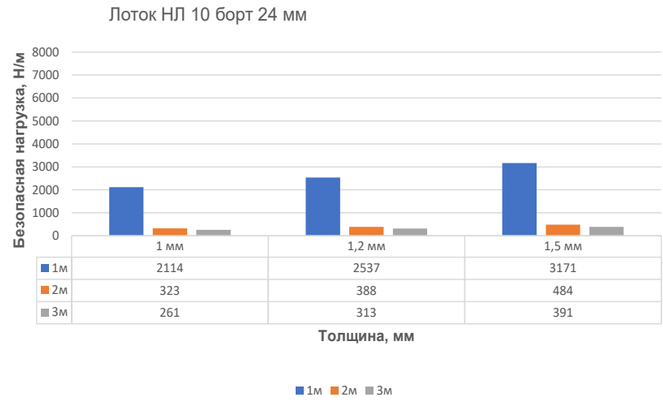

Варианты исполнения:

- Горячее цинкование
- Сталь оцинкованная по методу Сендзимира
- Грунтование
- Полимерно-порошковая окраска
- Нержавеющая сталь

Пример записи при заказе крышки лотка прямого шириной 50 мм, высотой 10 мм, длиной 1870 мм, толщиной 1,2 мм, нержавеющая сталь:
Лоток прямой НЛК5-П1,87ц УТ1,5 (h=50,s=1,2 мм) (артикул H0111130314)

Муфты натяжные

Высота, H, мм	Ширина, B, мм	Длина, L, мм	Масса, кг	Артикул	Наименование
49	17	265	0,44	H0115610001	К804М У3
78	30	550	3,11	H0115610002	К805 У3

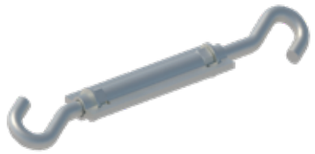

Муфта К804М

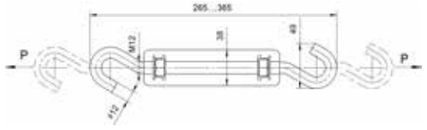

Муфта К805

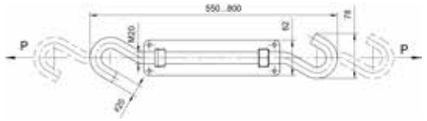

Зажимы троссовые

Высота, H, мм	Ширина, B, мм	Длина, L, мм	Масса, кг	Артикул	Наименование
30	35	90	0,16	H0115621010	К296 У3
38	52	170	0,77	H0115622020	К676 У3

Зажим К676

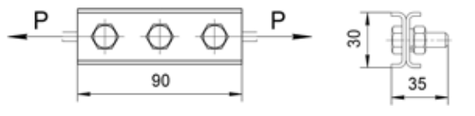

Зажим К676

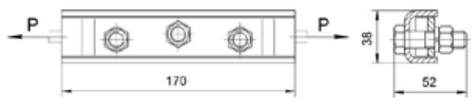

Анкеры

Высота, H, мм	Ширина, B, мм	Длина, L, мм	Масса, кг	Артикул	Наименование
75	32	65	0,28	H0115630000	К675М У3

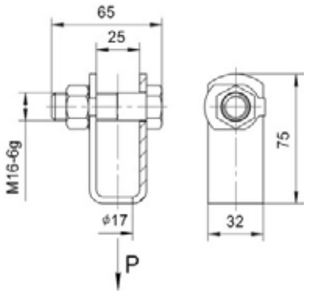

Варианты исполнения:

Грунтование
Полимерно-порошковая окраска
Гальванопокрытие

Пример записи при заказе анкера, гольванопокрытие:
Анкер К675М У3 (артикул H0115630000)

Ящики протяжные и ответвительные

Длина, L, мм	Толщина, S, мм	Высота, H, мм	Ширина, B, мм	Масса, кг	Артикул	Наименование
200	1	400	400	5,53	H0114701210	К654 У2
		600	400	7,49	H0114702210	К655 У2
		600	600	10,51	H0114702220	К656 У2
300	1,2	800	600	18,70	H0114703320	К657 У2
		1200	800	36,30	H0114704430	К658 У2

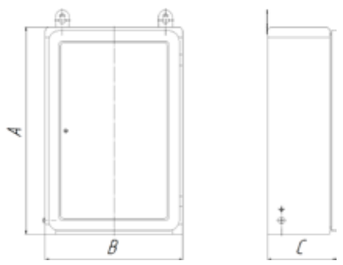

Кожух стальной разъемный

Высота, H, мм	Ширина, B, мм	Длина, L, мм	Масса, кг	Артикул	Наименование
215	230	1255	42,00	H0113800000	КСР-2 У2

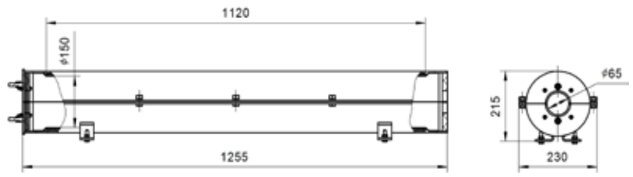

Варианты исполнения:

Грунтование
Полимерно-порошковая окраска
Гальванопокрытие

Пример записи при заказе кожуха стального разъемного, грунтование:
Кожух стальной разъемный КСР-1 У2 (артикул H0113800000)

Метизы

Наименование	Диаметр, мм	Длина, мм	Масса, кг/шт.	Обозначение	Артикул
Болт шестигранник наружный М6х1х20-5	6	20	0,00674	АБН.6.1.20.5.2	Н9110320052
Болт шестигранник наружный М8х1,25х16-5	8	16	0,01157	АБН.8.1,25.16.5.2	Н9110416052
Болт шестигранник наружный М8х1,25х20-5	8	20	0,01302	АБН.8.1,25.20.5.2	Н9110420052
Болт шестигранник наружный М8х1,25х25-5	8	25	0,01484	АБН.8.1,25.25.5.2	Н9110425052
Болт шестигранник наружный М8х1,25х30-5	8	30	0,01712	АБН.8.1,25.30.5.2	Н9110430052
Болт шестигранник наружный М10х1,5х25-5	10	25	0,02664	АБН.10.1,5.25.5.2	Н9110525052
Болт шестигранник наружный М10х1,5х35-5	10	35	0,0327	АБН.10.1,5.35.5.2	Н9110535052
Болт шестигранник наружный М10х1,5х60-5	10	60	0,04812	АБН.10.1,5.60.5.2	Н9110560052
Болт шестигранник наружный М10х1,5х70-5	10	70	0,05429	АБН.10.1,5.70.5.2	Н9110570052
Болт шестигранник наружный М12х1,75х35-5	12	35	0,0472	АБН.12.1,75.35.5.2	Н9110635052
Винт шлиц плоский М6х1х16-5	6	16	0,00422	АВП.6.1.16.5.2	Н9260316052
Винт шлиц плоский М6х1х20-5	6	20	0,00491	АВП.6.1.20.5.2	Н9260320052
Винт крестообразный шлиц М6х1х16-8	6	16	0,00529	АВК.6.1.16.8.2	Н9250316082
Винт крестообразный шлиц М6х1х20-8	6	20	0,006?	АВК.6.1.20.8.2	Н9250320082
Гайка шестигранная М6х1х5-5	6	5	0,00257	АГШ.6.1.5.5.2	Н9310300552
Гайка шестигранная М8х1,25х7-5	8	7	0,00555	АГШ.8.1,25.7.5.2	Н9310400752
Гайка шестигранная М10х1,5х8-5	10	8	0,01022	АГШ.10.1,5.8.5.2	Н9310500852
Гайка шестигранная М12х1,75х10-5	12	10	0,01567	АГШ.12.1,75.10.5.2	Н9310600952
Гайка шестигранная с насечкой М6х1х6-8	6	6	0,00345	АГШН.6.1.6.8.2	Н9311300682
Гайка шестигранная с насечкой М8х1,25х8-8	8	8	0,00706	АГШН.8.1,25.8.8.2	Н9311400882
Гайка шестигранная с насечкой М10х1,5х10-8	10	10	0,01108	АГШН.10.1,5.10.8.2	Н9311500982
Гайка шестигранная с насечкой М12х1,75х12-8	12	12	0,01278	АГШН.12.1,75.12.8.2	Н9311600282
Гайка страт плоская М6х1х5-5	6	5	0,02	АГСП.6.1.5.5.2	Н9335300552
Гайка страт плоская М8х1,25х5-5	8	5	0,02	АГСП.8.1,25.5.5.2	Н9335400552
Гайка страт плоская М10х1,5х5-5	10	5	0,04	АГСП.10.1,5.5.5.2	Н9335500552
Гайка страт обычная М6х1х5-5	6	5	0,02	АГСО.6.1.5.5.2	Н9334300552
Гайка страт обычная М8х1,25х5-5	8	5	0,02	АГСО.8.1,25.5.5.2	Н9334400552
Гайка страт обычная М10х1,5х5-5	10	5	0,04	АГСО.10.1,5.5.5.2	Н9334500552
Гайка страт удлинённая М6х1х5-5	6	5	0,02	АГСУ.6.1.5.5.2	Н9336300552
Гайка страт удлинённая М8х1,25х5-5	8	5	0,02	АГСУ.8.1,25.5.5.2	Н9336400552
Гайка страт удлинённая М10х1,5х5-5	10	5	0,04	АГСУ.10.1,5.5.5.2	Н9336500552
Гайка закладная М6х1х8-5	6	8	0,0041	АГЗ.6.1.8.5.2	Н9320300852
Гайка закладная М8х1,25х8-5	8	8	0,0078	АГЗ.8.1,25.8.5.2	Н9320400852
Звездочка 6х18х1,5-4	6	1,5	0,00207	АЗ.6.18.1,5.4.2	Н9500320242
Звездочка 8х22х2-4	8	2	0,00388	АЗ.8.22.2.4.2	Н9500430242
Звездочка 10х29х2,5-4	10	2,5	0,00842	АЗ.10.29.2,5.4.2	Н9500530342
Шайба гровер 6х9х1,2-6	6	1,2	0,00037	АШГ.6.9.1,2.6.2	Н9690310262
Шайба гровер 8х12х1,6-6	8	1,6	0,00103	АШГ.8.12.1,6.6.2	Н9690420262
Шайба гровер 10х15х2-6	10	2	0,00201	АШГ.10.15.2.6.2	Н9690520262
Шайба гровер 12х19х2,5-6	12	2,5	0,00345	АШГ.12.19.2,5.6.2	Н9690620362
Шайба плоская 6х12х1,6-4	6	1,6	0,0011	АШП.6.12.1,6.4.2	Н9660320242
Шайба плоская 8х16х1,6-4	8	1,6	0,00182	АШП.8.16.1,6.4.2	Н9660420242
Шайба плоская 10х20х2-4	10	2	0,00357	АШП.10.20.2.4.2	Н9660520242
Шайба плоская 12х24х2,5-4	12	2,5	0,00627	АШП.12.24.2,5.4.2	Н9660630342
Шайба плоская увеличенная 6х18х1,6-4	6	1,6	0,00279	АШПУ.6.18.1,6.4.2	Н9667320242
Шайба плоская увеличенная 8х24х2-4	8	2	0,00623	АШПУ.8.24.2.4.2	Н9667430242
Шайба плоская увеличенная 10х30х2,5-4	10	2,5	0,01217	АШПУ.10.30.2,5.4.2	Н9667530342
Шайба плоская увеличенная 12х37х3-4	12	3	0,0222	АШПУ.12.37.3.4.2	Н9667640342

Нестандартные решения

Более 300 единиц современного высокопроизводительного оборудования и собственные специализированные участки по обработке металла, позволяют СОЭМИ изготавливать не только продукцию профильного направления, но и практически любые нестандартные изделия по запросу заказчика.

В цехах нашего предприятия для клиента работают металлообрабатывающий комплекс, линии горячего цинкования и полимерно-порошковой окраски, инструментальный цех и еще более 10 производственных участков.

Для реализации любой задачи по проектированию подключаются профессионалы проектного и конструкторского отдела. Высококвалифицированные специалисты СОЭМИ, готовы реализовать любые задачи с нуля или помогут доработать уже существующие чертежи и наброски.

Собственные линии горячего цинкования, гальванопокрытия и порошковой окраски

По запросу возможна оцинковка, грунтование и окрашивание любых отдельно взятых изделий, не входящих в номенклатурные группы предприятия. Что в свою очередь, обеспечивает высокую антикоррозийную стойкость покрытия.

Также, благодаря полимерно-порошковой окраске, любое изделие можно сделать в различном цветовом решении. Большой опыт нашего предприятия в производстве и обработке металла гарантирует высокое качество продукции.

Готовность к выполнению производства нестандартных изделий

Готовность к выполнению производства нестандартных изделий доказана на практике.
В нашем портфеле выполненных работ более сотни тысяч изделий различных габаритов и назначений. Невыполнимых задач для работников СОЭМИ не существует, будь то это изготовление металлических ворот или брендированной подставки под телефон с лазерной гравировкой.

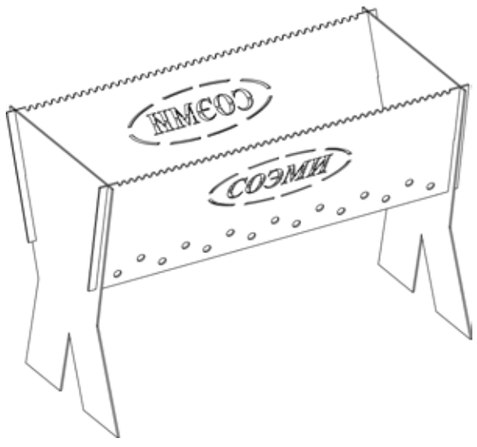

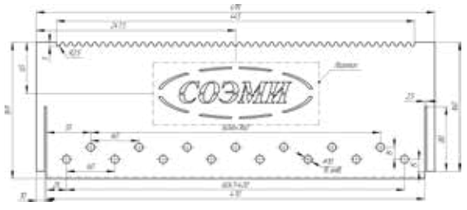

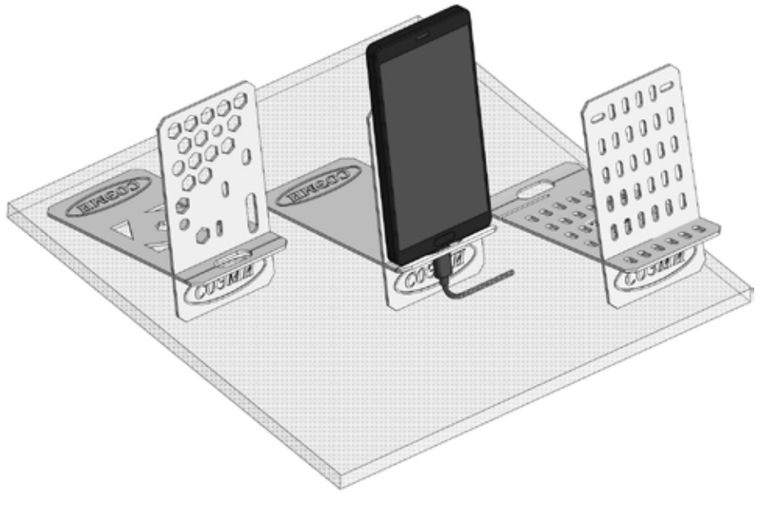

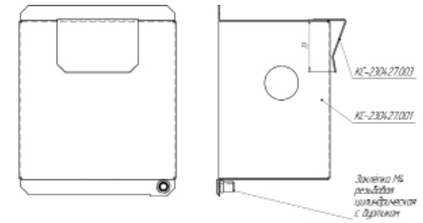

СОЭМИ

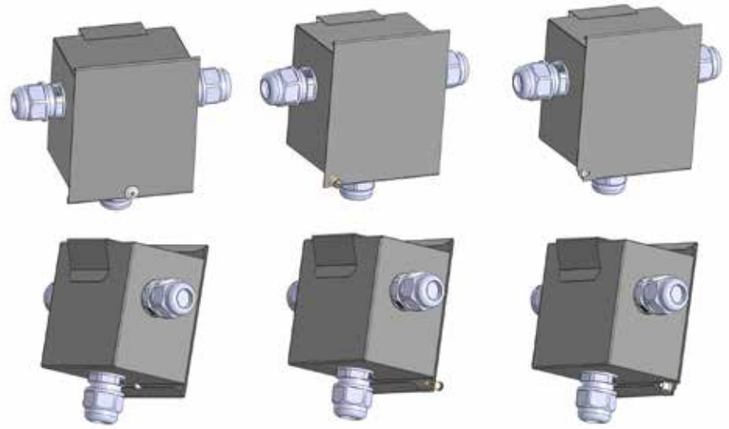

Неизменный принцип нашего завода:

«Только высокое качество продукции»,

распространяется не только на серийное производство, но и на нестандартные заказы. Тому подтверждение многомиллионные заказы. Так, для ОАО «Комбинат КМАРуда» были разработаны и произведены особенные силовые кабельные подвесы.

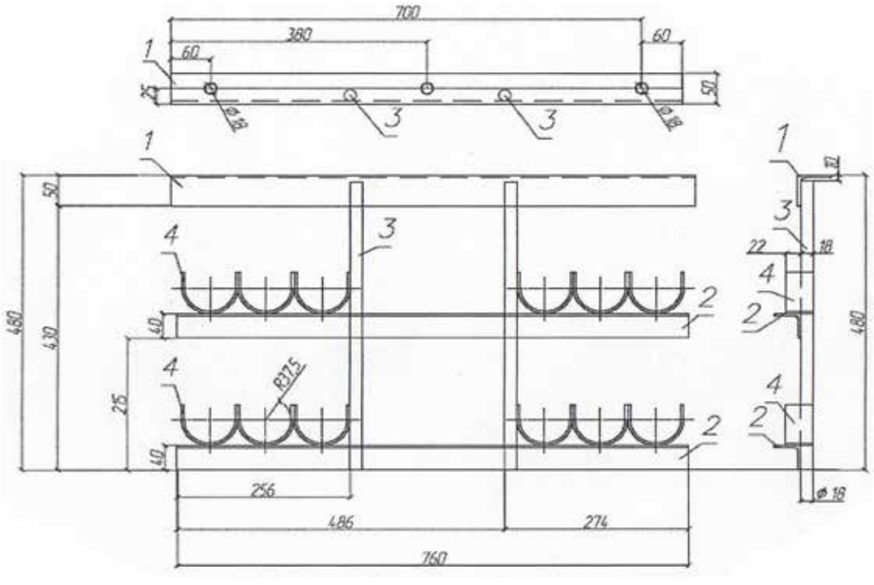

КАЧЕСТВО НАДЕЖНОСТЬ РЕЗУЛЬТАТ

Ростовский–на–Дону завод пластмассовых электромонтажных изделий был основан в 1943 году.

Сегодня ОАО «ПЭМИ» – стабильно действующее предприятие. Общая номенклатура выпускаемых изделий составляет свыше 5 000 наименований.

Многолетний опыт и широкие производственные возможности позволяют нам оперативно осваивать новую продукцию, соответствующую всем Российским и Европейским требованиям.

На заводе ОАО «ПЭМИ» внедрена и сертифицирована система менеджмента качества предприятия на соответствие ГОСТ Р ИСО 9001–2015 (ISO 9001:2015), что позволяет добиться большей эффективности управления качества на разных этапах производства.

По итогам участия в Региональных конкурсах–выставках «Лучшие товары Дона» продукция ОАО «ПЭМИ» неоднократно получала звание Победителя в номинации «ПРОДУКЦИЯ ПРОИЗВОДСТВЕННО–ТЕХНИЧЕСКОГО НАЗНАЧЕНИЯ».

Наша продукция успешно работает во всех регионах России, странах Ближнего и Дальнего зарубежья. В Москве, Санкт–Петербурге, Нижнем Новгороде, Красноярске, Кургане, Старом Осколе действуют постоянные дилеры ОАО «ПЭМИ».

Выпускаемая продукция сертифицирована и соответствует всем современным Российским и Европейским требованиям. Неизменное качество, надежность и безопасность изделий подтверждается дипломами Российских и Международных выставок.

Мы дорожим своими Заказчиками. Всегда находим индивидуальный подход к Партнеру и нацелены на взаимовыгодное сотрудничество.

80 ЛЕТ УСПЕШНОЙ РАБОТЫ

1943
Бренд с большой историей

5 000 наименований продукции

Производственная площадь более 4 000 м2

Доставка по всей России и за рубеж

ISO 9001
Сертификация ISO

Доступные цены

ПЭМИ

Завод пластмассовых электромонтажных изделий ОАО «ПЭМИ»

Полный цикл производства

ПРОЕКТИРОВАНИЕ » ИЗГОТОВЛЕНИЕ » НАЛАДКА » ИСПЫТАНИЕ » СЕРТИФИКАЦИЯ » ЗАПУСК СЕРИИ

ЭЛЕКТРОМОНТАЖНЫЕ ИЗДЕЛИЯ

- КОРОБКИ ОТВЕТВИТЕЛЬНЫЕ
- СЖИМЫ ОТВЕТВИТЕЛЬНЫЕ
- АРМАТУРА ДЛЯ СИП
- КОМПЛЕКТУЮЩИЕ ДЛЯ НВА

ТЕРМОУСАЖИВАЕМЫЕ КАБЕЛЬНЫЕ МУФТЫ

- КОНЦЕВЫЕ
- СОЕДИНИТЕЛЬНЫЕ
- СОЕДИНИТЕЛЬНЫЕ ПЕРЕХОДНЫЕ
- ДЛЯ КОНТРОЛЬНЫХ КАБЕЛЕЙ

ОАО «ПЭМИ»
344079, Россия, г. РостовнаДону, ул. Нансена, 87
+7(863) 218–59–33, 232–79–03, +7 (961) 310–00–62
pemi@list.ru

www.td-pemi.ru

СОЭМИ - это качество, профессионализм и стабильность!

vk.com/oao_soemi

8-800-250-77-02

info@soemi.ru

309500, Белгородская область,
г. Старый Оскол,
ст. Котел, Промузел,
пл. Монтажная, проезд Ш-6,
строение №17