КОНЦЕПЦИЯ И МИССИЯ

Предоставляем передовые решения в работе с жидкостями и улучшаем качество жизни для всех.

АДРЕС:
Россия, город Москва,
ул.Люблинская д.151

РЕЖИМ РАБОТЫ:
ПН. – ПТ.: с 9:00 до 18:00

ТЕЛЕФОН: 8(495) 660 51 45
E-MAIL: INFO@SHIMGE.MOSCOW

SHIMGE®

для лучшей жизни

Каталог линейных насосов

SHIMGE PUMP INDUSTRY (ZHEJIANG) CO., LTD.

SHIMGE®

для лучшей жизни

SHIMGE PUMP INDUSTRY (ZHEJIANG) CO., LTD.

Компания «Shimge Pump Industry (Zhejiang) Co., Ltd.», основанная в 1984 году со штаб-квартирой в Дакси, г. Вэньлин, провинция Чжэцзян - городе с развитой насосной промышленностью, является обществом с ограниченной ответственностью. На протяжении 30 лет компания Shimge специализируется на технических исследованиях, производстве и продвижении на рынке различных насосов и контрольного оборудования. Она стремится к лидерству в гидравлической отрасли и совместному созданию качественной жизни.

Основываясь на глубоком понимании рынка, в 1987 году компания разработала «винтовой насос», который заполнил пробел на внутреннем рынке в то время. Благодаря превосходному качеству своей продукции компания Shimge вскоре выделилась в отрасли и начала свой путь в качестве легендарного бренда в китайской насосной промышленности. 31 декабря 2010 года компания успешно вышла на рынок акций категории А на Шэньчжэньской фондовой бирже (код ценной бумаги: 002532. В соответствии со стратегией развития компании, она сняла акции с котировки в форме реорганизации активов и завершила приватизацию в июле 2020 года). В настоящее время компания имеет 6 основных брендов, 12 серий продукции с более чем 2000 спецификаций и 8 дочерних предприятий, став настоящим ведущим брендом в насосной промышленности Китая.

SHIMGE Pump Industry

Восемь основных производственных баз

«SHIMGE Pump Industry» имеет восемь основных производственных баз, включая штаб-квартиру в Вэньлине, базу Дакси в Вэньлине, базу Шанма в Вэньлине, базу в Германии, базу Тайхэ в Цзянси, базу Муян в Цзянсу, научно-технологический парк SHIMGE в Ханчжоу и базу Исин в Цзянсу.

Штаб-квартира в Вэньлин

Научно-технологический парк SHIMGE в Ханчжоу

База Дакси в Вэньлине

База Муян в Цзянсу

База Шанма в Вэньлине

База Тайхэ в Цзянси

База Исин в Цзянсу (Канъюй)

База в Германии (WITA)

Технологические инновации

Усовершенствованное интеллектуальное производство

Компания придерживается комплексного инновационного подхода к НИОКР и производственным технологиям, а также стремится к улучшению технологии и эффективности производства. С одной стороны, мы укрепляем профессиональные навыки работников путем непрерывного обучения, а с другой - внедряем роботизированные производственные машины вместо ручного труда. Это не только снижает стоимость производства, но и повышает качество и стабильность продукции.

Компания создала 8 испытательных станций для отбора образцов продукции на производственной линии и проверки соответствующих объектов испытаний в соответствии с техническими условиями оценки и приемки готовой продукции. Мы гарантируем, что характеристики готовой продукции соответствуют требованиям национальных стандартов. Кроме того, компания создала семь испытательных стендов для проверки надежности и разработала стандарт проверки надежности водяных насосов в соответствии с национальными стандартами.

Содержание

Легкосъемный вертикальный линейный насос TB 01

SGW-G Типовой вертикальный линейный насос
SGL-G Типовой горизонтальный линейный насос SGL(W)-G 45

SGR-S Вертикальный линейный насос из нержавеющей стали
SGW-S Горизонтальный линейный насос из нержавеющей стали SGR(W)-S 79

TB

Тип съемного трубопроводного насоса

Условия эксплуатации

Насосы TB должны использоваться в следующих условиях:

1.Диапазон внутреннего диаметра: DN32 - DN300;

2.Диапазон расхода: 12,5 м³/ч - 900 м³/ч;

3.Диапазон высоты подачи: 10 м - 81 м;

4.Диапазон мощности: 1,1 кВт - 200 кВт;

5.Требования к электропитанию: 3 ф, 380 В, 50 Гц

1.Скорость: 1450, 1480, 2900 об/мин;

2. Давление в системе: Для диаметра 100 мм и менее максимальное давление - 1,6 МПа; для диаметра 125 мм и более максимальное давление - 1,2/1,6 МПа;

3.Среда: Температура 0-120 °C, pH 5-9;

4.Температура окружающей среды: ≤40 °C.

Конструктивные особенности

Двигатель
- Высокий КПД, энергосбережение
- Радиально-упорный подшипник на приводной стороне
- Стандартный двигатель B5
- Более безопасная работа и низкий уровень шума

Крышка насоса
- Дизайн в профессиональном стиле
- Конструкция увеличенной высоты с защитной крышкой
- Электрофорез поверхности
- Хорошая вентиляция

Корпус насоса
- Наружные пластиковые элементы с плавными обводами
- Конструкция с заглубленным проходом
- Изготовлен с использованием обрабатывающего центра
- Хорошая производительность
- Электрофорез поверхности
- Надежная гидравлическая самобалансировка

Основание
- Съемная конструкция
- Красивый внешний вид и малый вес
- Изготовлено из высокопрочной листовой стали

Вал насоса
- Тип с втулочной муфтой
- Испытания на надежность 100000 циклов
- Изготовлен из нержавеющей стали

Рабочее колесо
- Немецкая технология литья
- Высокоэффективная гидравлическая конструкция
- Электрофорез поверхности

Уплотнение вала
- Универсальное торцевое уплотнение
- Более надежная герметизация
- Износостойкий и термостойкий материал

Гайка
- Самостопорящаяся гайка с функцией защиты от раскручивания
- Изготовлена из нержавеющей стали

Применяется популярная во всем мире модульная конструкция для уменьшения количества деталей, обеспечения их универсальности, а также облегчения закупок, производства и технического обслуживания.

Описание изделия

Съемный насос для трубопроводов типа ТВ (далее - трубопроводный насос) стандартно комплектуется высокоэффективным стандартным двигателем. Благодаря гидравлической и структурной оптимизации в сочетании с промышленным дизайном, а также испытаниям конструкции на надежность, данный тип насоса отличается высокой эффективностью, энергосбережением, стабильной работой, низким уровнем шума, отсутствием перегрузок, большим пропускным потоком, широкой и высокой областью КПД, красивым внешним видом, и может полностью заменить аналогичную зарубежную продукцию.

Области применения

Насосы ТВ подходят для работы с чистыми, неагрессивными, невоспламеняющимися и не взрывоопасными средами, не содержащими твердых частиц и волокон, способных привести к физическому или химическому повреждению насоса. Насосы ТВ используются, главным образом, в качестве оборудования для подачи, нагнетания и циркуляции жидкостей, например, для:

- **Системы отопления**
- **Региональных систем водоснабжения**
- **Вторичной опрессовки трубопроводной сети высотных зданий**
- **Системы циркуляции и охлаждения кондиционеров**
- **Системы очистки и циркуляции общепромышленного оборудования**
- **Подачи котловой воды**
- **Водоснабжения для бытовых нужд**

Структура обозначения

ТВ □ - □ / □ - □

- Материал рабочего колеса: чугун - без обозначения; нержавеющая сталь - S
- Количество полюсов двигателя
- Номинальная подача (м)
- Диаметр входа и выхода насоса (мм)
- Категория насоса:Трубопроводный насос

Например: ТВ50-35/2 обозначает трубопроводный насос с диаметром входа и выхода насоса 50 мм, предписанной высотой подачи 35 м, чугунным рабочим колесом, 2-полюсным двигателем,

Кривая эксплуатационных характеристик

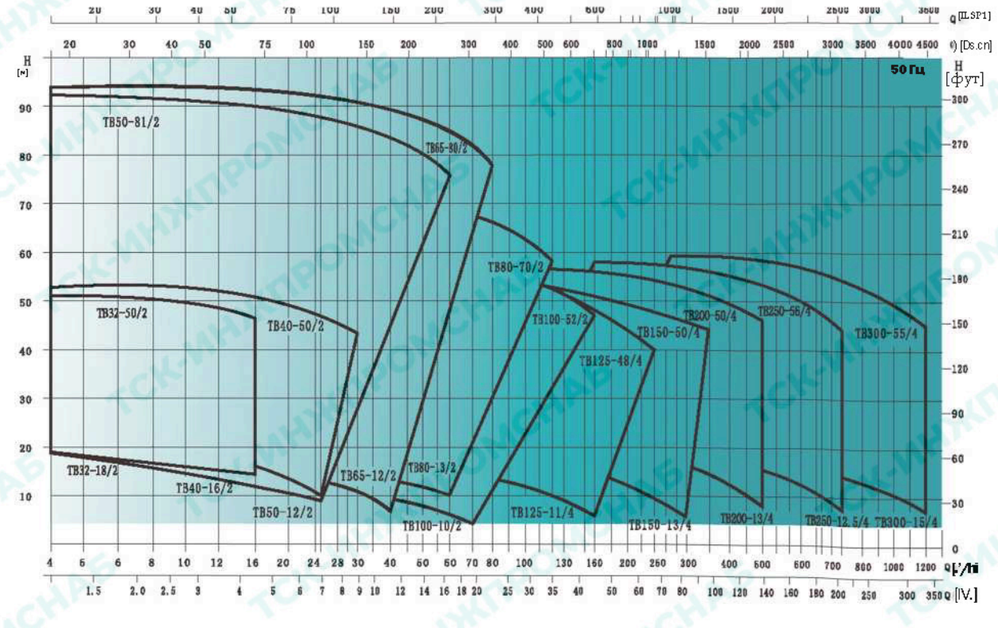

Эксплуатационные характеристики

Модель	Расход (м³/ч)	Подача (м)	Скорость (об/мин)	Мощность двигателя (кВт)	Необходимый ДКЗ насоса (м)
TB32-18/2	12.5	18	2900	1.1	2
TB32-21/2	12.5	21		1.5	2
TB32-26/2	12.5	26		2.2	2
TB32-33/2	12.5	33		3	2
TB32-40/2	12.5	40		3	2
TB32-50/2	12.5	50		4	2
TB40-16/2	12.5	16		1.1	2
TB40-21/2	12.5	21		1.5	2
TB40-20/2	20	20		2.2	2
TB40-26/2	20	26		3	2
TB40-30/2	25	30		4	2
TB40-36/2	25	36		5.5	2
TB40-50/2	25	50		7.5	2
TB50-12/2	16	12		1.1	2
TB50-15/2	20	15		1.5	2
TB50-18/2	25	18		2.2	2

Эксплуатационные характеристики

Модель	Расход (м³/ч)	Подача (м)	Скорость (об/мин)	Мощность двигателя (кВт)	Необходимый ДКЗ насоса (м)
TB50-24/2	25	24	2900	3	2
TB50-28/2	30	28		4	2
TB50-36/2	30	36		5.5	2
TB50-40/2	35	40		7.5	2
TB50-50/2	40	50		11	2
TB50-60/2	50	60		15	2.5
TB50-71/2	50	71		18.5	2.5
TB50-81/2	50	81		22	2.5
TB65-12/2	25	12		1.5	2.5
TB65-15/2	30	15		2.2	2.5
TB65-20/2	30	20		3	2.5
TB65-22/2	40	22		4	2.5
TB65-30/2	40	30		5.5	2.5
TB65-34/2	50	34		7.5	2.5
TB65-42/2	50	42		11	2.5
TB65-52/2	50	52		15	2.5
TB65-60/2	60	60		18.5	3
TB65-70/2	70	70		22	3
TB65-80/2	70	80		30	3
TB80-13/2	50	13		3	3
TB80-19/2	50	19		4	3
TB80-23/2	50	23		5.5	3
TB80-29/2	50	29		7.5	3
TB80-30/2	80	30		11	3.5
TB80-38/2	80	38		15	3.5
TB80-47/2	80	47		18.5	3.5
TB80-60/2	80	60		22	3.5
TB80-70/2	80	70		30	3.5
TB100-10/2	60	10		3	3.5
TB100-15/2	60	15		4	3.5
TB100-17/2	80	17		5.5	4.5
TB100-22/2	80	22		7.5	4.5
TB100-27/2	100	27		11	4.5
TB100-34/2	100	34		15	4.5
TB100-40/2	110	40		18.5	4
TB100-48/2	120	48		22	4
TB100-52/2	130	52		30	4
TB125-11/4	120	11	1450	5.5	2.5
TB125-15/4	120	15		7.5	2.5
TB125-18/4	160	18		11	2.5
TB125-22/4	160	22		15	2.5
TB125-28/4	160	28		18.5	2.5

Эксплуатационные характеристики

Модель	Расход (м³/ч)	Подача (м)	Скорость (об/мин)	Мощность двигателя (кВт)	Необходимый ДКЗ насоса (м)
TB125-33/4	160	33	1450	22	2.5
TB125-40/4	160	40		30	2.5
TB125-48/4	160	48		37	3
TB150-13/4	200	13		11	3
TB150-17/4	200	17		15	3
TB150-22/4	200	22		18.5	3
TB150-25/4	200	25		22	3
TB150-34/4	200	34		30	3
TB150-41/4	200	41		37	3
TB150-50/4	200	50		45	3
TB200-16/4	300	16		18.5	4
TB200-20/4Z	300	20		22	4
TB200-24/4	300	24		30	4
TB200-32/4Z	300	32		37	4
TB200-36/4	300	36		45	4
TB200-48/4	300	48	1 480	55	3.5
TB200-53/4	300	53		75	3.5
TB200-13/4	400	13	1 450	22	5
TB200-20/4	400	20		30	5
TB200-23/4	400	23		37	4.5
TB200-27/4	400	27		45	4.5
TB200-32/4	400	32	1 480	55	4.5
TB200-43/4	400	43		75	4
TB200-50/4	400	50		90	4
TB250-16/4	500	16	1 450	30	5.5
TB250-19/4	500	19		37	5.5
TB250-22/4	500	22		45	5.5
TB250-29/4	500	29	1 480	55	5.5
TB250-36/4	500	36		75	5.5
TB250-47/4	500	47		90	5.5
TB250-56/4	500	56		110	5.5
TB250-12.5/4	630	12.5	1 450	30	5.5
TB250-14/4	630	14		37	5.5
TB250-17/4	630	17		45	5.5
TB250-20/4	630	20	1 480	55	5.5
TB250-26/4	630	26		75	5.5
TB250-32/4	630	32		90	5.5
TB250-40/4	630	40		110	5.5
TB250-50/4	630	50		132	5.5
TB300-15/4	900	15		55	5.5
TB300-20/4	900	20		75	5.5
TB300-25/4	900	25		90	5.5
TB300-30/4	900	30		110	5.5
TB300-35/4	900	35		132	5.5
TB300-44/4	900	44		160	5.5
TB300-55/4	900	55		200	5.5

Двигатель

Конструкция: Полный ассортимент полностью закрытых трехфазных асинхронных стандартных двигателей с воздушным охлаждением; от 1,1 кВт до 1,2 кВт, также доступны однофазные двигатели.

Защита двигателя: Однофазные двигатели оснащены встроенной защитой от перегрева; трехфазные двигатели должны подключаться к пускателю в соответствии с местными правилами.

Температура окружающей среды: ≤40 °C; в случае температуры среды, превышающей указанную, или при установке двигателя на высоте 1000 м и выше, вследствие снижения плотности воздуха эффект охлаждения двигателя снижается, потери в обмотке и железном сердечнике увеличиваются, а эффективность работы снижается, в результате чего выходная мощность (P2) двигателя уменьшается; в этом случае необходимо использовать двигатель с более высокой выходной мощностью, как показано на Рисунке 1.

Расположение распределительной коробки двигателя: При поставке электрического насоса с завода распределительная коробка двигателя стандартно устанавливается на левой стороне входного фланца насоса; если у клиента есть особые требования, можно изменить положение распределительной коробки на угол 0°, 90°, 180°, и 270° последовательно, как показано на Рисунке 2.

Рисунок 1: Зависимость выходной мощности двигателя (P2) от температуры окружающей среды

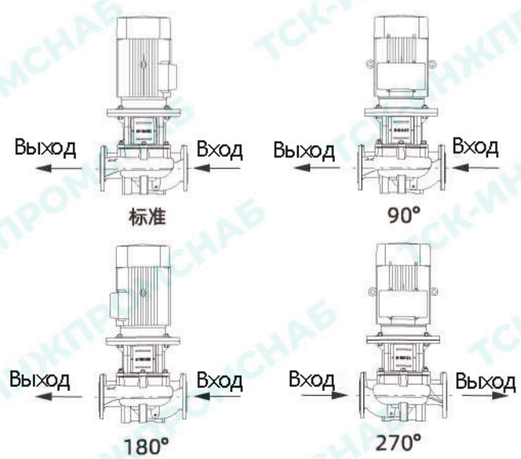

Рисунок 2: Расположение распределительной коробки

Параметры трехфазного двигателя со сверхвысоким КПД (IE2)

Номинальная мощность, кВт	Номинальный ток, А		Номинальная скорость, об/мин	Коэффициент мощности COSφ	КПД, %	Соединение	Подшипник
	380В	415В					
1.1	2.53	2.32	2875	0.83	79.6	Y	6204ZZ
1.5	3.34	3.06	2890	0.84	81.3	Y	Передний 6305ZZ, задний 6205ZZ
2.2	4.73	4.33	2890	0.85	83.2	Y	Передний 6305ZZ, задний 6205ZZ
3	6.19	5.67	2890	0.87	84.6	Y	Передний 6306ZZ, задний 6206ZZ
4	8.05	7.37	2910	0.88	85.8	△	Передний 6306ZZ, задний 6206ZZ
5.5	10.9	9.99	2940	0.88	87	△	6308ZZ
7.5	14.5	13.31	2940	0.89	88.1	△	6308ZZ
11	21	19.23	2930	0.89	89.4	△	Передний 7309B, задний 6309ZZ
15	28.4	25.97	2930	0.89	90.3	△	Передний 7309B, задний 6309ZZ
18.5	34.7	31.81	2940	0.89	90.9	△	Передний 7309B, задний 6309ZZ
22	41.1	37.67	2940	0.89	91.3	△	Передний 7311B, задний 6311ZZ
30	55.7	50.97	2950	0.89	92	△	Передний 7312B, задний 6312ZZ
5.5	11.6	10.64	1455	0.82	87.7	△	6308ZZ
7.5	15.5	14.17	1455	0.83	88.7	△	6308ZZ
11	22.4	20.53	1460	0.83	89.8	△	Передний 7309B, задний 6309ZZ
15	29.9	27.42	1460	0.84	90.6	△	Передний 7309B, задний 6309ZZ
18.5	36.3	33.20	1470	0.85	91.2	△	Передний 7311B, задний 6311ZZ
22	42.9	39.31	1470	0.85	91.6	△	Передний 7311B, задний 6311ZZ
30	58.1	53.20	1470	0.85	92.3	△	Передний 7312B, задний 6312ZZ
37	70.5	64.57	1480	0.86	92.7	△	Передний 7313B, задний 6313ZZ
45	85.4	78.19	1480	0.86	93.1	△	Передний 7313B, задний 6313ZZ
55	104	95.16	1480	0.86	93.5	△	Передний 7314B, задний 6314ZZ
75	139	127.59	1480	0.87	94	△	Передний 7317B, задний 6317ZZ
90	165	151.05	1480	0.88	94.2	△	Передний 7317B, задний 6317ZZ
110	199	181.96	1485	0.89	94.5	△	Передний 7319B, задний 6319ZZ
132	238	217.89	1485	0.89	94.7	△	Передний 7319B, задний 6319ZZ
160	288	263.55	1485	0.89	94.9	△	Передний 7319B, задний 6319ZZ
200	359	328.75	1485	0.89	95.1	△	Передний 7319B, задний 6319ZZ

Параметры трехфазного двигателя со сверхвысоким КПД (IE3)

Номинальная мощность, кВт	Номинальный ток, А		Номинальная скорость, об/мин	Коэффициент мощности COSφ	КПД, %	Соединение	Подшипник
	380В	415В					
1.1	2.43	2.23	2880	0.83	82.7	Y	6204ZZ
1.5	3.22	2.95	2895	0.84	84.2	Y	Передний 6305ZZ, задний 6205ZZ
2.2	4.58	4.19	2895	0.85	85.9	Y	Передний 6305ZZ, задний 6205ZZ
3	6.02	5.51	2895	0.87	87.1	Y	Передний 6306ZZ, задний 6206ZZ
4	7.84	7.18	2905	0.88	88.1	△	Передний 6306ZZ, задний 6206ZZ
5.5	10.65	9.75	2930	0.88	89.2	△	6308ZZ
7.5	14.37	13.16	2930	0.88	90.1	△	6308ZZ
11	20.59	18.85	2945	0.89	91.2	△	Передний 7309B, задний 6309ZZ
15	27.86	25.51	2945	0.89	91.9	△	Передний 7309B, задний 6309ZZ
18.5	34.18	31.30	2940	0.89	92.4	△	Передний 7309B, задний 6309ZZ
22	40.51	37.10	2955	0.89	92.7	△	Передний 7311B, задний 6311ZZ
30	54.89	50.26	2960	0.89	93.3	△	Передний 7312B, задний 6312ZZ
5.5	11.24	10.29	1460	0.83	89.6	△	6308ZZ
7.5	15.01	13.74	1460	0.84	90.4	△	6308ZZ
11	21.51	19.70	1465	0.85	91.4	△	Передний 7309B, задний 6309ZZ
15	28.77	26.35	1465	0.86	92.1	△	Передний 7309B, задний 6309ZZ
18.5	35.3	32.32	1470	0.86	92.6	△	Передний 7311B, задний 6311ZZ
22	41.79	38.27	1470	0.86	93	△	Передний 7311B, задний 6311ZZ
30	56.62	51.85	1475	0.86	93.6	△	Передний 7312B, задний 6312ZZ
37	69.61	63.74	1485	0.86	93.9	△	Передний 7313B, задний 6313ZZ
45	84.4	77.28	1485	0.86	94.2	△	Передний 7313B, задний 6313ZZ
55	102.71	94.05	1485	0.86	94.6	△	Передний 7314B, задний 6314ZZ
75	136.3	124.81	1485	0.88	95	△	Передний 7317B, задний 6317ZZ
90	163.22	149.46	1485	0.88	95.2	△	Передний 7317B, задний 6317ZZ
110	196.84	180.24	1490	0.89	95.4	△	Передний 7319B, задний 6319ZZ
132	235.71	215.83	1490	0.89	95.6	△	Передний 7319B, задний 6319ZZ
160	285.12	261.07	1490	0.89	95.8	△	Передний 7319B, задний 6319ZZ
200	355.65	325.66	1490	0.89	96	△	Передний 7319B, задний 6319ZZ

Конструкция изделия

Изделие состоит из пяти основных компонентов: корпуса насоса, рабочего колеса, крышки насоса, вала насоса и двигателя. Двигатель может быть отделен от насоса, насосная часть выполнена в виде верхней консольной конструкции, все модели оснащены стандартным двигателем и торцовым уплотнением.

Корпус насосной части эквивалентен сечению трубопровода. При обслуживании насоса его корпус можно закрыть глухим фланцем, чтобы не нарушить нормальную работу системы.

Рабочее колесо имеет закрытую конструкцию с закрученными лопатками для обеспечения эффективного гидравлического КПД. Крышка насоса выполняет двойную функцию - поддерживает двигатель и герметизирует корпус насоса, а в качестве уплотнения между крышкой и корпусом насоса используется статическое уплотнение круглого сечения.

Входной и выходной фланцы насоса соответствуют стандартам GBT17241.6, IS07005-2 и DIN2501.

Вид изделия в разрезе

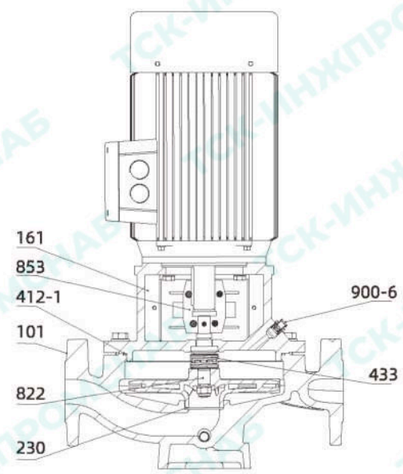

КОМПОНЕНТЫ TB32

№	Название	Материал
101	Корпус насоса	Чугун HT200
161	Крышка насоса	Чугун HT200
230	Рабочее колесо	Чугун HT200
412-1	Уплотнительное кольцо	Нитрильный каучук
433	Торцевое уплотнение	См. Приложение 1
822	Вал насоса	Нержавеющая сталь 304
853	Полумуфта	Порошковый металл
900-6	Выпускной кран	латунь

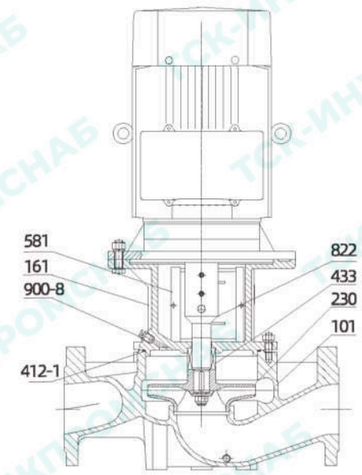

КОМПОНЕНТЫ TB40-TB150

№	Название	Материал
101	Корпус насоса	Чугун HT200 / чугун HT250
161	Крышка насоса	Чугун FIT200 / чугун HT250
230	Рабочее колесо	Чугун FIT200 / нержавеющая сталь
412-1	Уплотнительное кольцо	Витон
433	Торцевое уплотнение	См. Приложение 1
581	Защитная оболочка	Нержавеющая сталь 304
822	Вал насоса	Нержавеющая сталь 304
900-8	Выпускной кран	латунь

Вид изделия в разрезе

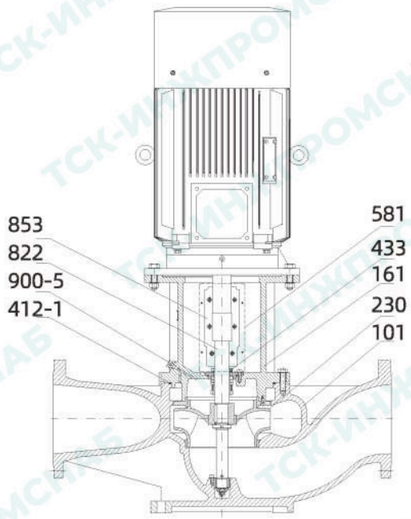

КОМПОНЕНТЫ TB200-TB250

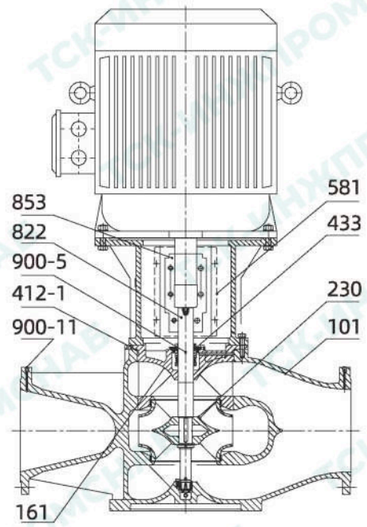

КОМПОНЕНТЫ TB300

№	Название	Материал
101	Корпус насоса	Чугун HT250
161	Крышка насоса	Чугун HT250
230	Рабочее колесо	Чугун HT200 / нержавеющая сталь
412-1	Уплотнительное кольцо	Нитрильный каучук
433	Торцевое уплотнение	См. Приложение 1
581	Защитная оболочка	Нержавеющая сталь 304
822	Вал насоса	Нержавеющая сталь 304
853	Муфта	ВЧШГ QT500-7
900-5	Выпускной кран	латунь
10	Муфта	Литая сталь

№	Название	Материал
101	Корпус насоса	ВЧШГ QT500-7
161	Крышка насоса	ВЧШГ QT500-7
230	Рабочее колесо	Чугун / нержавеющая сталь HT200 / ZG07Cr19Ni9
412-1	Уплотнительное кольцо	NBR
433	Торцевое уплотнение	См. Приложение 1
581	Защитная оболочка	Нержавеющая сталь 06Cr19Ni10
822	Вал насоса	Нержавеющая сталь 20Cr13
853	Муфта	Литая сталь ZG270-500
900-5	Выпускной кран	Нержавеющая сталь 06Cr19Ni10
900-11	Отборник давления	Нержавеющая сталь 06Cr19Ni10

Взрыв-схема

Взрыв-схема насоса TB 32

Реальный внешний вид может отличаться от приведенного выше.

No.	Наименование детали	Материал
101	Корпус насоса	HT200
161	Крышка насоса	HT200
230	Рабочее колесо	См. технические характеристики
412-1	Уплотнительное кольцо	NBR
412-2	Уплотнительное кольцо	FPM
433	Торцевое уплотнение	См. Приложение 1
581	Защитная оболочка	304
801	Электрическое оборудование	/
822	Вал насоса	304
853	Полумуфта	F0212J
900-1	Винт с цилиндрической головкой и внутренним шестигранником	Q235A
900-2	Контргайка	304
900-3	Болт с шестигранной головкой	304
900-4	Болт с шестигранной головкой	304
900-5	Винт с полукруглой головкой и крестообразным шлицем	Q235A
900-6	Выпускной кран	H59
903	Заглушка с внутренним шестигранником	304
932-1	Плоская шайба	304
932-2	Плоская шайба	304
932-3	Плоская шайба	304
940	Шпонка на лыске	45#
942	Цилиндрический штифт	304

Взрыв-схема

Взрыв-схема насоса TB 40-150

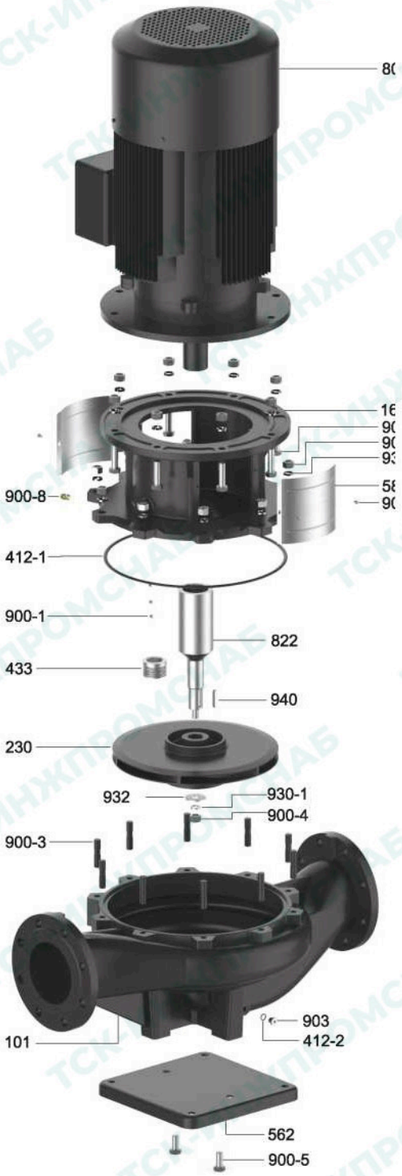

Реальный внешний вид может отличаться от приведенного выше.

No.	Наименование детали	Материал
101	Корпус насоса	HT200/HT250
161	Крышка насоса	HT200/HT250
230	Рабочее колесо	См. технические характеристики
412-1	Уплотнительное кольцо	NBR/FPM
412-2	Уплотнительное кольцо	FPM
433	Торцевое уплотнение	См. Приложение 1
562	Основание	Q235A
581	Защитная оболочка	304
801	Электрическое оборудование	/
822	Вал насоса	06Cr19Ni10(304)+45#
900-1	Установочный винт с внутренним шестигранником с вогнутым концом	Q235A
900-2	Винт с полукруглой головкой и крестообразным шлицем	Q235A
900-3	Шпилька с двумя головами	Q235A
900-4	Контргайка	304
900-5	Болт с шестигранной головкой	Q235A
900-6	Болт с шестигранной головкой	Q235A
900-7	Шестигранная гайка, тип 1	Q235A
900-8	Выпускной кран	H59
903	Заглушка с внутренним шестигранником	304
930-1	Пружинная шайба	304
930-3	Пружинная шайба	65Mn
932	Шайба рабочего колеса	304
940	Шпонка на лыске	304

Взрыв-схема

Взрыв-схема насоса TB200-TB250

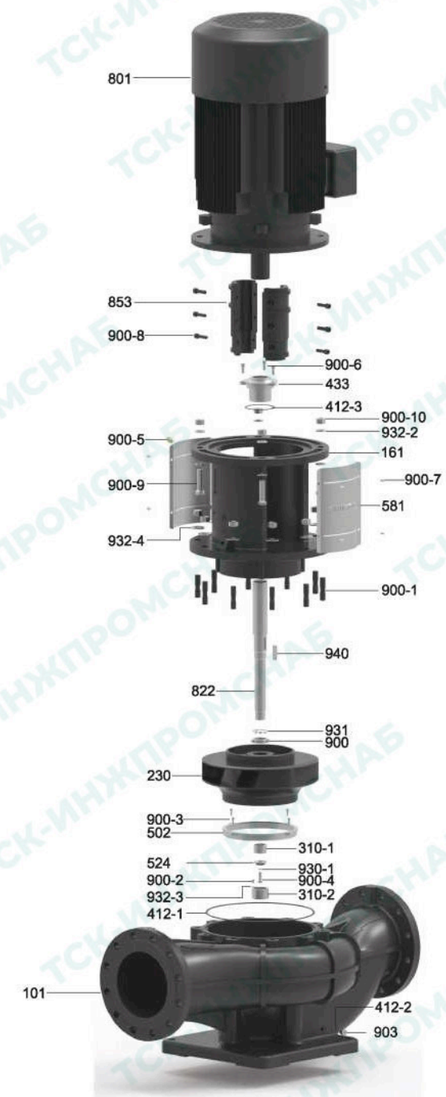

Реальный внешний вид может отличаться от приведенного выше.

No.	Наименование детали	Материал
101	Корпус насоса	HT250
161	Крышка насоса	HT250
230	Рабочее колесо	См. технические характеристики
310-1	Подшипник	YG6
310-2	Втулка подшипника	YG6
412-1	Уплотнительное кольцо	NBR
412-2	Уплотнительное кольцо	FPM
412-3	Уплотнительное кольцо	NBR
433	Торцевое уплотнение	См. Приложение 1
502	Входное кольцо	4Cr13
524	Кожух вала	20Cr13
581	Защитная оболочка	304
801	Электрическое оборудование	/
822	Вал насоса	20Cr13
853	Муфта	QT500-7
900	Круглая гайка	304
900-1	Шпилька с двумя головами	Q235A
900-2	Винт с полукруглой головкой и крестообразным шлицем	304
900-3	Винт с цилиндрической головкой и внутренним шестигранником	Q235A
900-4	Винт с цилиндрической головкой и внутренним шестигранником	304
900-5	Выпускной кран	H59
900-6	Винт с цилиндрической головкой и внутренним шестигранником	Q235A
900-7	Винт с полукруглой головкой и крестообразным шлицем	Q235A
900-8	Винт с цилиндрической головкой и внутренним шестигранником	Q235A
900-9	Болт с шестигранной головкой	Q235A
900-10	Шестигранная гайка, тип 1	Q235A
903	Заглушка с внутренним шестигранником	304
930-1	Пружинная шайба	304
931	Стопорная шайба для круглой гайки	304
932-2	Плоская шайба	Q235A
932-3	Большая шайба	304
932-4	Большая шайба	Q235A
940	Шпонка на лыске	304

Условия установки

В зависимости от размера и технических характеристик изделия, существуют различные требования к установке; специальные требования к установке следующие:

1. Если трубопровод системы способен поддерживать насос, насосы с двигателем мощностью 2,2 кВт и ниже можно подвешивать непосредственно на трубопроводе; если трубопровод системы не способен поддерживать насос, или мощность двигателя превышает 2,2 кВт, насосы необходимо устанавливать на опору или опорную плиту, как показано на Рисунке A.
2. Насосы с двигателем мощностью 2,2 кВт и ниже можно устанавливать горизонтально или перпендикулярно к трубопроводу; насосы с двигателем мощностью более 2,2 кВт можно устанавливать только перпендикулярно к трубопроводу, как показано на Рисунке B.
3. Насос следует устанавливать таким образом, чтобы натяжение трубопровода системы не передавалось на насос при его работе.
4. Чтобы обеспечить нормальную работу двигателя, насос следует устанавливать в хорошо вентилируемом и сухом помещении, при этом температура окружающей среды не должна превышать 40 °C.
5. Если насос устанавливается вне помещения, необходимо установить соответствующие защитные устройства, чтобы исключить попадание посторонних предметов или воды в двигатель.
6. Чтобы облегчить последующее обслуживание насоса, вокруг него должно быть достаточно места, как показано на Рисунке C.
7. Чтобы минимизировать вибрацию и шум насоса и обеспечить наилучший эффект работы, следует принять необходимые меры при установке насоса, например, установить вибропоглощающее основание. Рекомендуется использовать цементное основание, снабженное виброизолятором, как показано на Рисунке D.

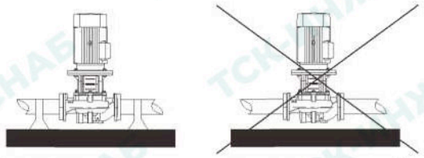

Метод установки для насосов с двигателем мощностью ≤2,2 кВт

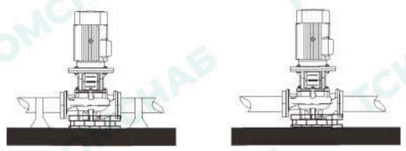

Метод установки для насосов с двигателем мощностью >2,2 кВт.

Рисунок A

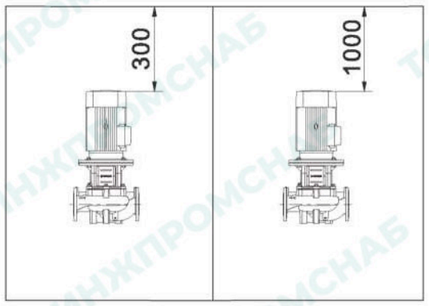

Насосы с двигателем мощностью <5,5 кВт

Насосы с двигателем мощностью ≥5,5 кВт

Рисунок C

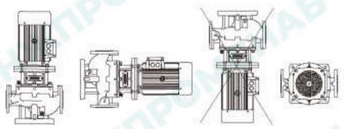

Метод установки для насосов с двигателем мощностью ≤2,2 кВт

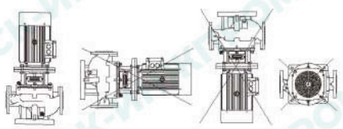

Метод установки для насосов с двигателем мощностью >2,2 кВт.

Рисунок B

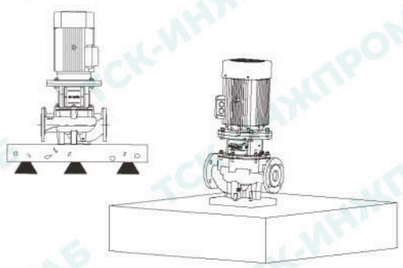

Рисунок D

Расчет минимального давления на входе

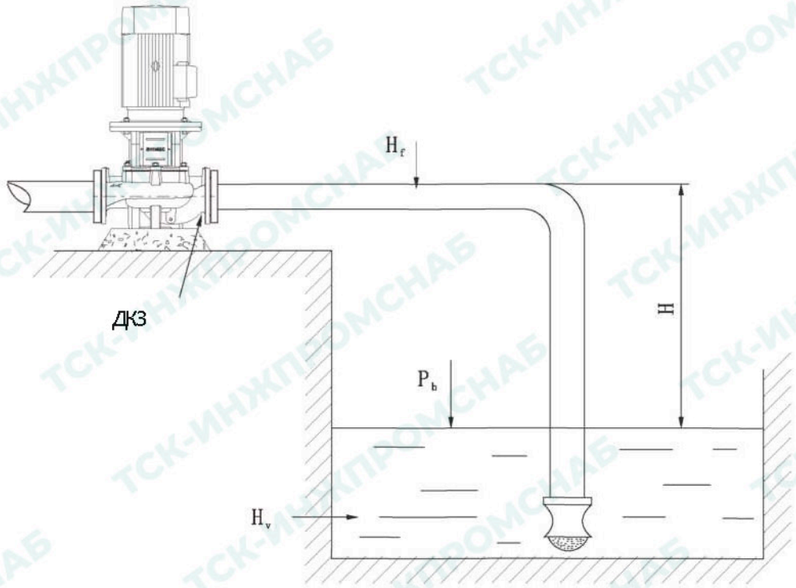

Давление на входе: чтобы обеспечить оптимальный режим работы насоса и при этом свести к минимуму уровень шума, необходимо правильно рассчитать и задать давление на входе. Если давление внутри насоса ниже давления испарения транспортируемой среды, в насосе возникнет кавитация; чтобы обеспечить минимальное давление на входе в насос, максимальную высоту всасывания H(м) можно рассчитать по следующей формуле:

$$H = P_b \times 10.2 - NPSH - H_f - H_v - H_s$$

Pb: Значение атмосферного давления, единица измерения: бар;
NPSH: Допустимый кавитационный запас, единица измерения: м (конкретное значение можно узнать из значения, соответствующего точке максимального расхода работающего насоса на кривой ДКЗ в кривых эксплуатационных характеристик соответствующей модели);
H_f: Потери во входном трубопроводе при максимальном расходе работающего насоса, единицы измерения: м;
H_v: Давление испарения жидкости, единица измерения: м (см. рисунок справа);
H_s: Резерв безопасности, единица измерения: м, обычно принимается 0,5 м.

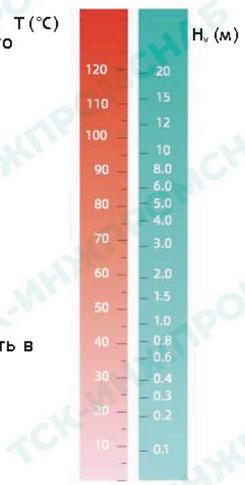

Если значение «H» положительное, насос может работать при высоте всасывания, рассчитанной по приведенной выше формуле.
Если значение «H» отрицательное, то для нормальной работы необходимо, чтобы давление на входе было при высоте не менее «H» метров.

Примечание: как правило, вышеуказанные расчеты не требуются, их следует выполнять в следующих случаях:

1. Высокая температура жидкости;
2. Плохие условия водозабора;
3. Длинная входная труба или необходимость установки насоса для всасывания;
4. Слишком низкое давление в системе;
5. Слишком высокая скорость потока жидкости, приводящая к высоким потерям в трубе.

Размеры основания

Тип I

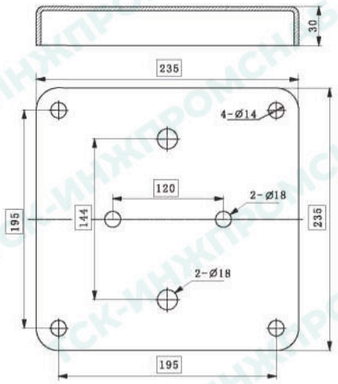

Тип II

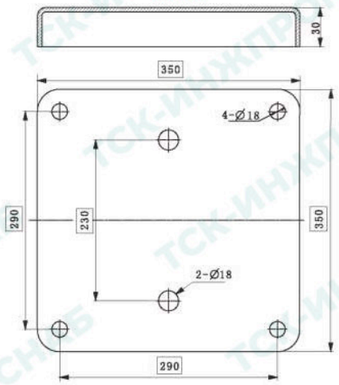

No.	Модель насоса	Базовый тип	No.	Модель насоса	Базовый тип	No.	Модель насоса	Базовый тип
1	TB40-16/2	Тип I	22	TB65-22/2	Тип I	43	TB100-27/ 2	Тип I
2	TB40-21/2	Тип I	23	TB65-30/2	Тип I	44	TB100-34/2	Тип I
3	TB40-20/2	Тип I	24	TB65-34/2	Тип I	45	TB100-40/ 2	Тип II
4	TB40-26/2	Тип I	25	TB65-42/2	Тип I	46	TB100-48/2	Тип II
5	TB40-30/2	Тип I	26	TB65-52/2	Тип I	47	TB100-52/ 2	Тип II
6	TB40-36/2	Тип I	27	TB65-60/2	Тип I	48	TB125-11/4	Тип II
7	TB40-50/2	Тип I	28	TB65-70/2	Тип I	49	TB125-15/ 4	Тип II
8	TB50-12/2	Тип I	29	TB65-80/2	Тип I	50	TB125-18/4	Тип II
9	TB50-15/2	Тип I	30	TB80-13/2	Тип I	51	TB125-22/4	Тип II
10	TB50-18/2	Тип I	31	TB80-19/2	Тип I	52	TB125-28/4	Тип II
11	TB50-24/2	Тип I	32	TB80-23/2	Тип I	53	TB125-33/4	Тип II
12	TB50-28/2	Тип I	33	TB80-29/2	Тип I	54	TB125-40/4	Тип II
13	TB50-36/2	Тип I	34	TB80-30/2	Тип I	55	TB125-48/4	Тип II
14	TB50-40/2	Тип I	35	TB80-38/2	Тип I	56	TB150-13/ 4	Тип II
15	TB50-50/2	Тип I	36	TB80-47/2	Тип I	57	TB150-17/4	Тип II
16	T B50-60/2	Тип I	37	TB80-60/2	Тип I	58	TB150-22/4	Тип II
17	TB50-71/2	Тип I	38	TB80-70/2	Тип I	59	TB150-25/ 4	Тип II
18	TB50-81/2	Тип I	39	TB100-10/2	Тип I	60	TB150-34/ 4	Тип II
19	TB65-12/2	Тип I	40	TB100-15/2	Тип I	61	TB150-41/4	Тип II
20	TB65-15/2	Тип I	41	TB100-17/2	Тип I	62	TB150-50/4	Тип II
21	TB65-20/2	Тип I	42	TB100-22/2	Тип I			

Примеры кривых эксплуатационных характеристик

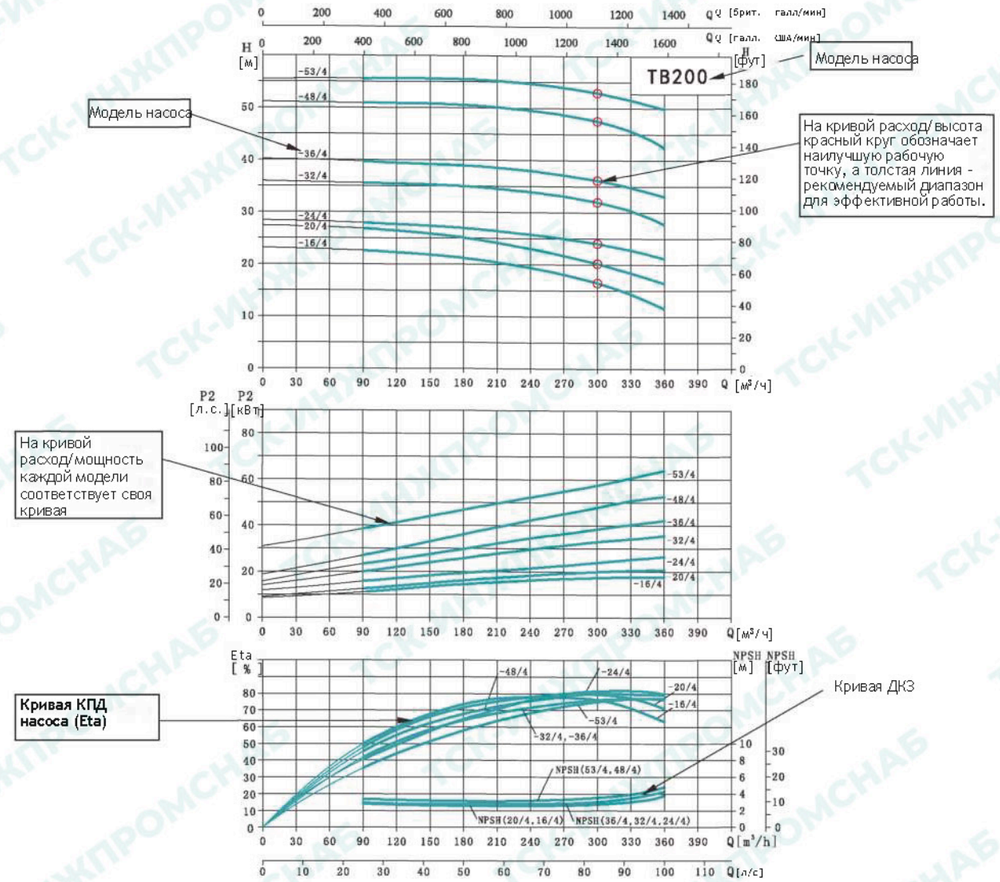

Принципы применимости кривых эксплуатационных характеристик

1. Допуск кривой соответствует приложению A к ISO 9906;
2. В качестве испытательной среды используется чистая вода с температурой 20 °C, не содержащая твердых примесей и воздуха;
3. Все кривые построены для двигателей 3x380 В с номинальной скоростью 1450/1480/2900 об/мин;
4. Кривая применима к жидкостям с кинематической вязкостью Y = 1 мм²/с (1 сСт);
5. Для предотвращения риска перегрева насос следует эксплуатировать в пределах жирной кривой, чтобы не перегружать двигатель.

TB32-**/2

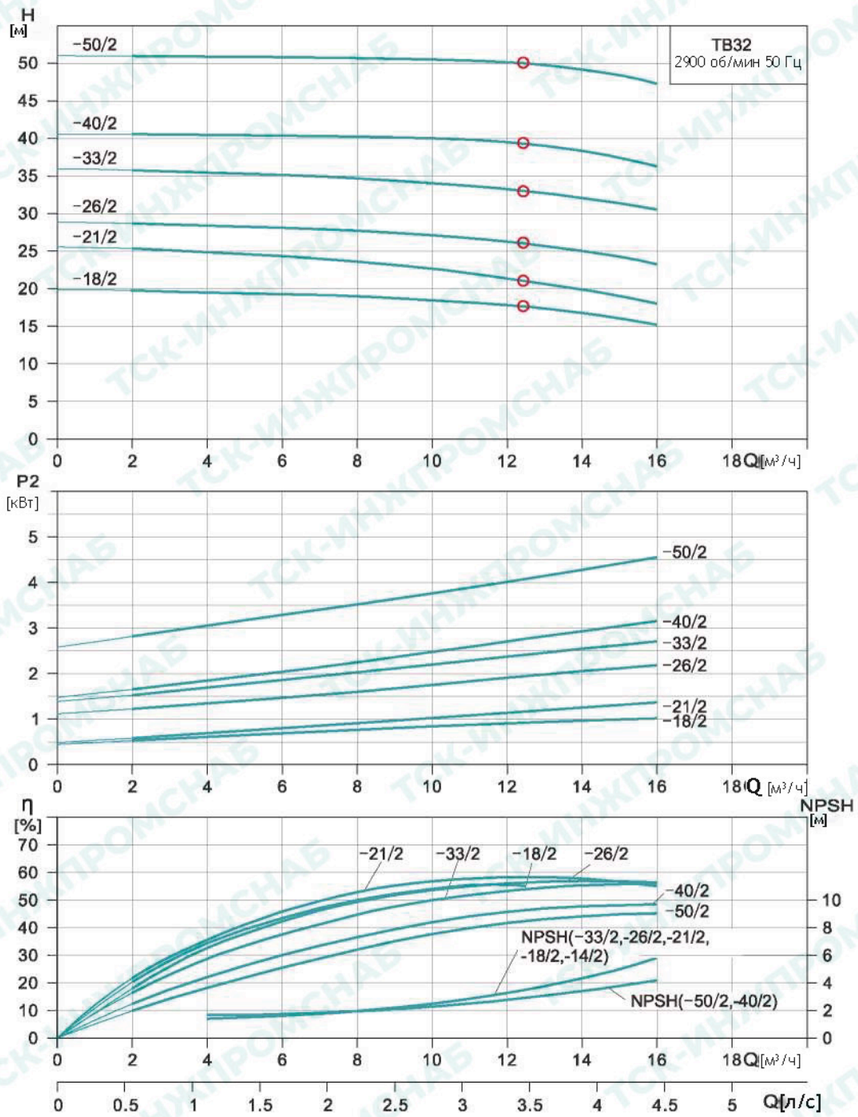

Таблица эксплуатационных характеристик

Модель	Мощность двигателя (кВт)	Q ($м^3$/ч)	2	4	6	8	10	12.5	14	16
TB32-18/2	1.1	H (м)	19.6	19.4	19.1	19	18.8	18	16.8	15.6
TB32-21/2	1.5		25.3	24.9	24.3	23.6	22.6	21	19.9	18
TB32-26/2	2.2		28.7	28.4	28.1	27.7	27.1	26	25	23.2
TB32-33/2	3		35.8	35.5	35.1	34.7	34.1	33	32.1	30.6
TB32-40/2	3		41.3	41.2	41.1	41	40.7	40	38	35.2
TB32-50/2	4		51	50.9	50.8	50.7	50.5	50	49.2	47.3

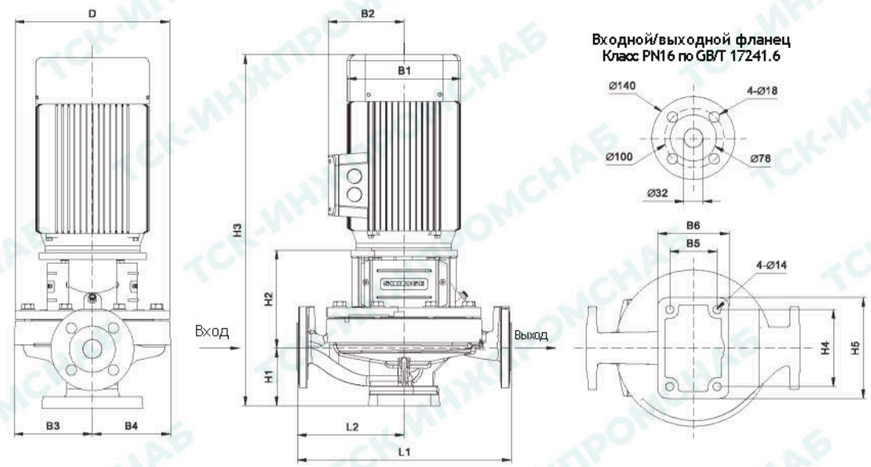

Размер и вес

Модель	Размер [мм]														Вес [кг]
	D	B1	B2	B3	B4	B5	B6	H1	H2	H3	H4	H5	L1	L2	
TB32-18/2	188	148	96	95	95	70	100	90	142	480	120	150	320	160	32
TB32-21/2	188	166	115	95	95	70	100	90	149	520	120	150	320	160	34
TB32-26/2	223	166	115	110	110	70	100	90	149	535	120	150	320	160	40
TB32-33/2	223	191	128	110	110	70	100	90	159	560	120	150	320	160	48
TB32-40/2	260	191	128	129	129	80	120	100	166	585	130	170	360	180	54
TB32-50/2	260	212	140	129	129	80	120	100	166	615	130	170	360	180	59

Размеры взрывозащищенных двигателей изменились, поэтому для получения подробной информации обращайтесь к нам.

TB40-**/2

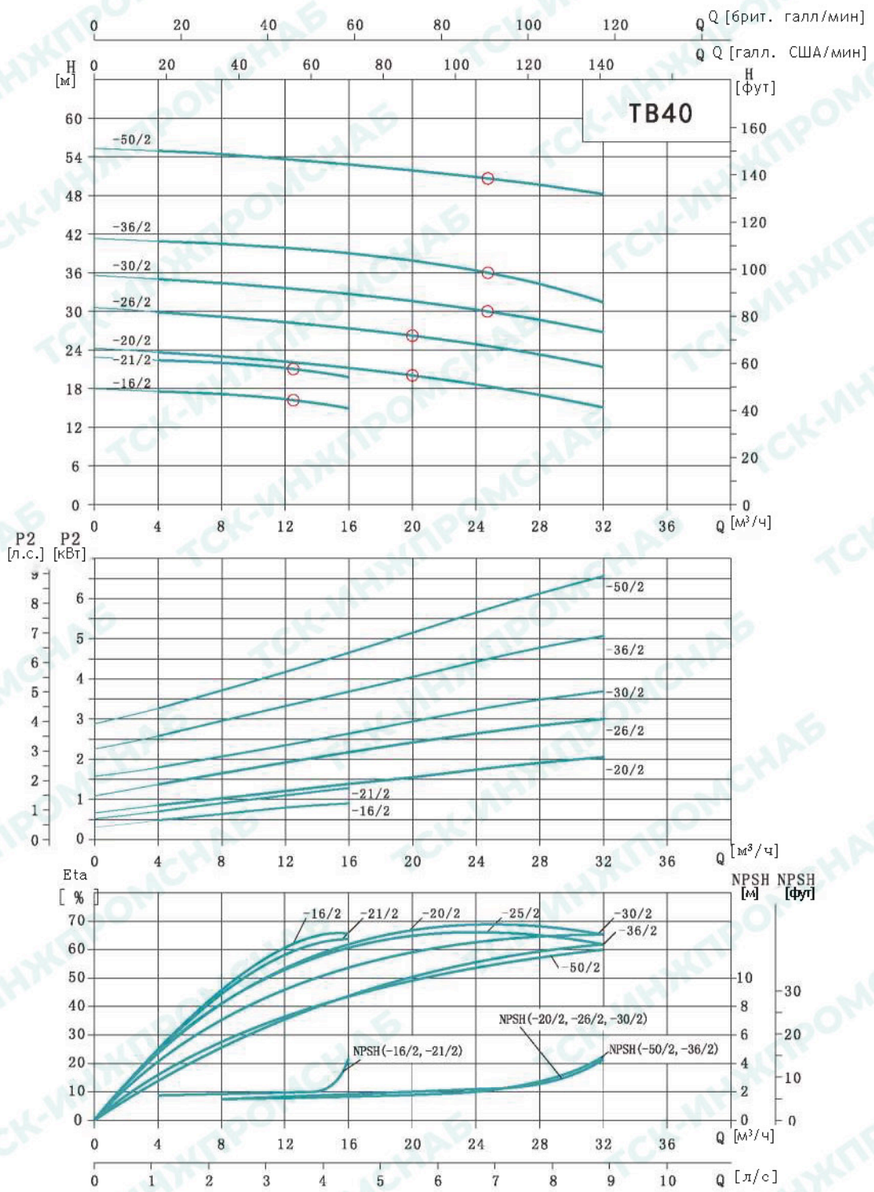

Таблица эксплуатационных характеристик

Модель	Мощность двигателя (кВт)	Q (м³/ч)	4	8	12.5	16	20	25	28	32
TB40-16/2	1.1		17.8	16.9	16	14.5				
TB40-21/2	1.5		22.8	21.7	21	19.7				
TB40-20/2	2.2	H (м)	23.6	23.4	22.1	21.4	20	18.1	16.7	14.6
TB40-26/2	3		29.8	29.2	28.1	27.4	26	24	22.7	20.8
TB40-30/2	4		35.2	34.8	33.5	32.6	31.9	30	27.4	26.1
TB40-36/2	5.5		40.2	39. 5	38.7	37.5	37.1	36	34.6	32.5
TB40-50/2	7.5		55.4	54.2	53.1	52.7	51.3	50	49.2	48.4

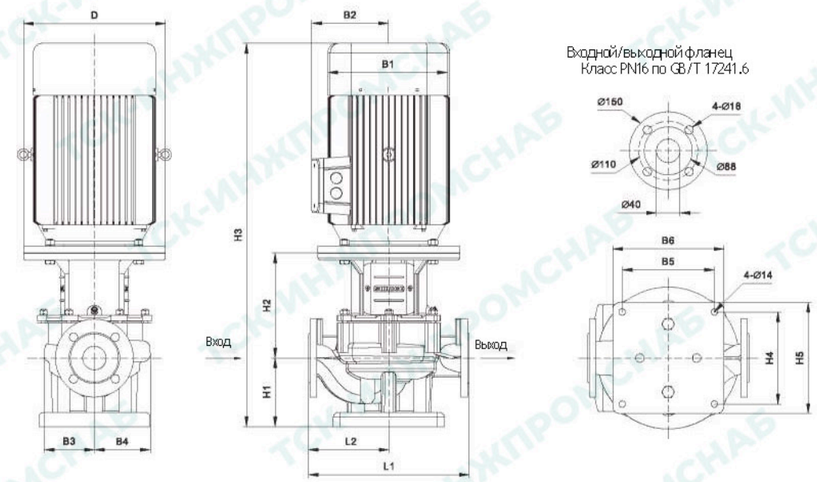

Размер и вес

Модель	Размер [мм]											Вес [кг]
	D	B1	B2	B3	B4	B5	H1	H2	H3	L1	L2	
TB40-16/2	200	153	94	122	122	120	68	170	490	320	160	32
TB40-21/2	200	168	106	122	122	120	68	170	531	320	160	36
TB40-20/2	200	168	106	122	122	144	100	170	563	340	170	39
TB40-26/2	250	195	121	122	122	144	100	190	607	340	170	53
TB40-30/2	250	215	138	122	122	144	100	190	633	340	170	61
TB40-36/2	300	260	1 60	1 68	168	144	110	225	755	440	220	90
TB40-50/2	300	260	160	1 68	168	144	110	225	755	440	220	94

Размеры взрывозащищенных двигателей изменились, поэтому для получения подробной информации обращайтесь к нам.

TB50-**/2

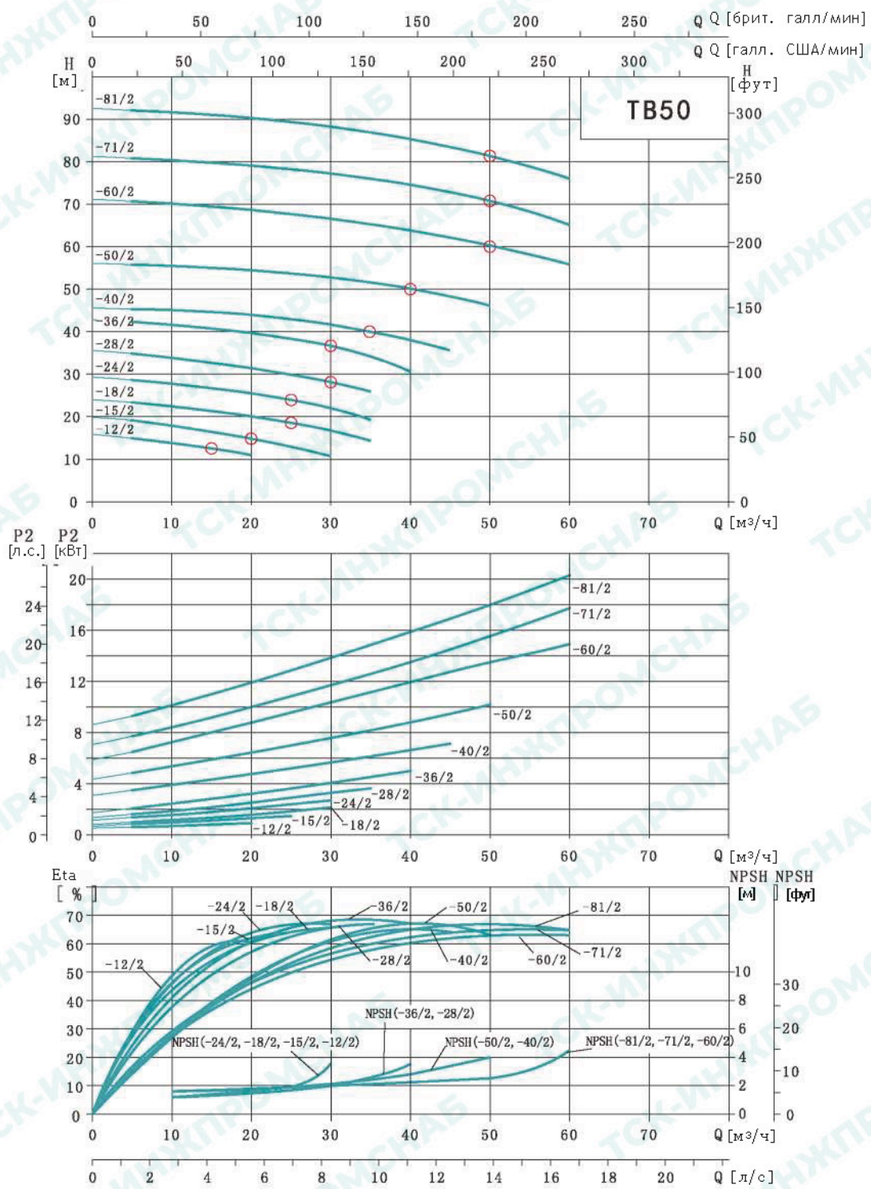

Таблица эксплуатационных характеристик

Модель	Мощность двигателя (кВт)	Q (м³/ч)	5	10	16	20	25	30	35	40	45	50	60
TB50-12/2	1.1	H (м)	15.2	14.8	12	10.8							
TB50-15/2	1.5		18.2	17.5	16.1	15	13.2	10. 5					
TB50-18/2	2.2		23.3	22.4	21.2	20.5	18	16	14				
TB50-24/2	3		28.4	27.3	26.2	25.5	24	21.6	19.2				
TB50-28/2	4		34.4	33.1	32.6	31.8	30.2	28	26.7				
TB50-36/2	5. 5		42.2	41.5	40.2	39.6	38.1	36	33.5	30.5			
TB50-40/2	7.5		45.2	44.6	43.4	42.8	42.1	41.1	40	38.1	35.2		
TB50-50/2	11		56.1	55.4	55.2	54.8	54.3	53.5	52	50	47.2	46.1	
TB50-60/2	15		70.7	70.4	70.2	69.2	68. 5	67. 6	66.1	64.2	62.2	60	56.8
TB50-71/2	18. 5		80.5	80.2	80	79.7	79.2	78.4	77.4	75.6	73.2	71	65.1
TB50-81/2	22		91.6	91.1	90.5	90.1	89.5	88.2	87.1	86	84	81	76

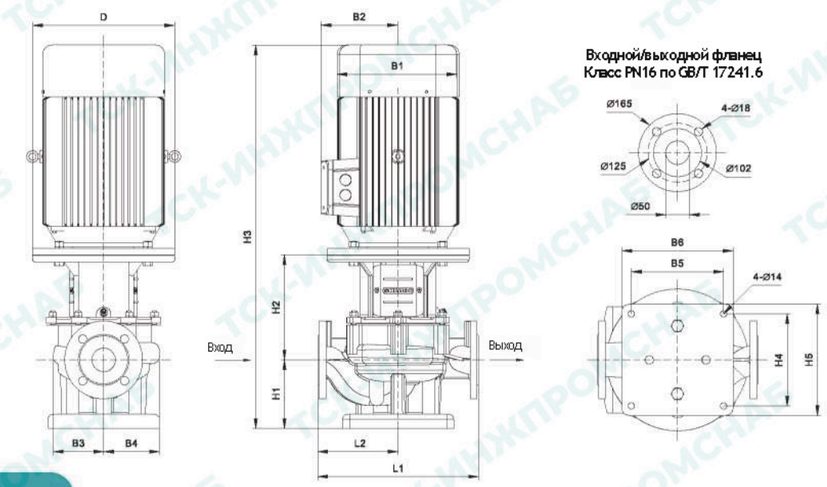

Размер и вес

Модель	Размер [мм]											Вес [кг]
	D	B1	B2	B3	B4	B5	H1	H2	H3	L1	L2	
TB50-12/2	200	153	94	122	122	144	115	150	517	340	170	38
TB50-15/2	200	168	106	122	122	1 44	115	150	558	340	170	42
TB50-18/2	200	168	106	122	122	144	115	150	558	340	170	45
TB50-24/2	250	195	121	122	122	1 44	115	170	602	340	170	55
TB50-28/2	250	215	138	122	122	144	115	182	640	340	170	64
TB50-36/2	300	260	160	122	122	144	115	222	757	340	170	77
TB50-40/2	300	260	160	168	168	1 44	115	223	758	440	220	102
TB50-50/2	350	314	251	168	168	144	115	258	871	440	220	171
TB50-60/2	350	314	251	168	168	144	115	258	871	440	220	183
TB50-71/2	350	314	251	168	168	144	115	258	915	440	220	202
TB50-81/2	350	355	267	168	68	144	115	258	951	440	220	242

Размеры взрывозащищенных двигателей изменились, поэтому для получения подробной информации обращайтесь к нам.

TB65-**/2

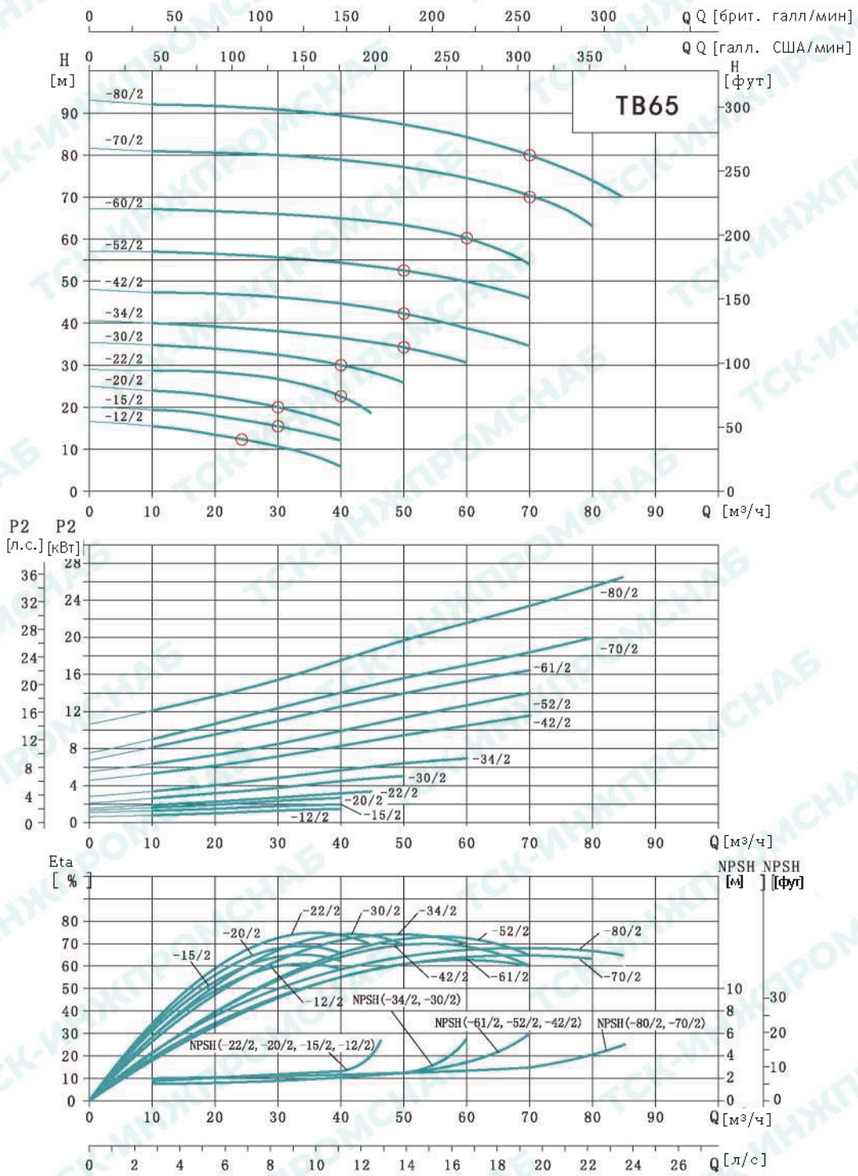

Таблица эксплуатационных характеристик

Модель	Мощность двигателя (кВт)	Q (м³/ч)	10	20	25	30	40	50	60	70	80	85
TB65-12/2	1.5	H (м)	15.5	14.1	12	10.7	8					
TB65-15/2	2.2		20.4	18.8	17.2	15	12. 5					
TB65-20/2	3		25.2	23.5	21.8	20	18.2					
TB65-22/2	4		29.5	28.2	26.9	25.6	22	15				
TB65-30/2	5. 5		34.3	33.1	32.7	32.2	30	26.6				
TB65-34/2	7. 5		40.2	39.3	38.5	37.7	36.8	34	30.6			
TB65-42/2	11		47.9	46.4	46	45.5	44.1	42	38.3	35.1		
TB65-52/2	15		58.4	56. 6	56.2	55.8	54.2	52	48.5	45.1		
TB65-60/2	18.5		67.4	66. 7	66.4	66. 1	65.1	62.4	60	55.4		
TB65-70/2	22		81.4	80.9	80.5	80.2	79.3	77.6	74.3	70	62	
TB65-80/2	30		92.1	92.0	91.0	90.0	89.0	87.0	84.0	80	74	70

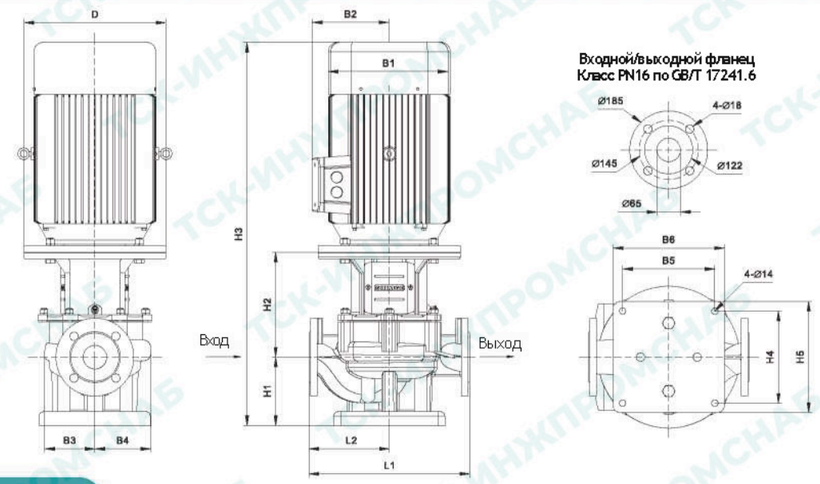

Размер и вес

Модель	Размер [мм]											Вес [кг]
	D	B1	B2	B3	B4	B5	H1	H2	H3	L1	L2	
TB65-12/2	200	168	106	133	122	144	105	170	568	360	180	45
TB65-15/2	200	168	106	133	122	144	105	170	568	360	180	48
TB65-20/2	250	195	121	133	122	144	105	190	612	360	180	57
TB65-22/2	250	215	138	133	122	144	105	190	638	360	180	66
TB65-30/2	300	260	160	133	122	144	105	230	755	360	180	79
TB65-34/2	300	260	160	133	122	144	105	230	755	360	180	89
TB65-42/2	350	314	251	170	168	144	125	260	883	475	237.5	175
TB65-52/2	350	314	251	170	168	144	125	260	883	475	237.5	185
TB65-60/2	350	314	251	170	168	144	125	260	927	475	237.5	206
TB65-70/2	350	355	267	170	168	144	125	260	963	475	237.5	246
TB65-80/2	400	397	299	170	168	144	125	260	1046	475	237.5	316

Размеры взрывозащищенных двигателей изменились, поэтому для получения подробной информации обращайтесь к нам.

TB80-**/2

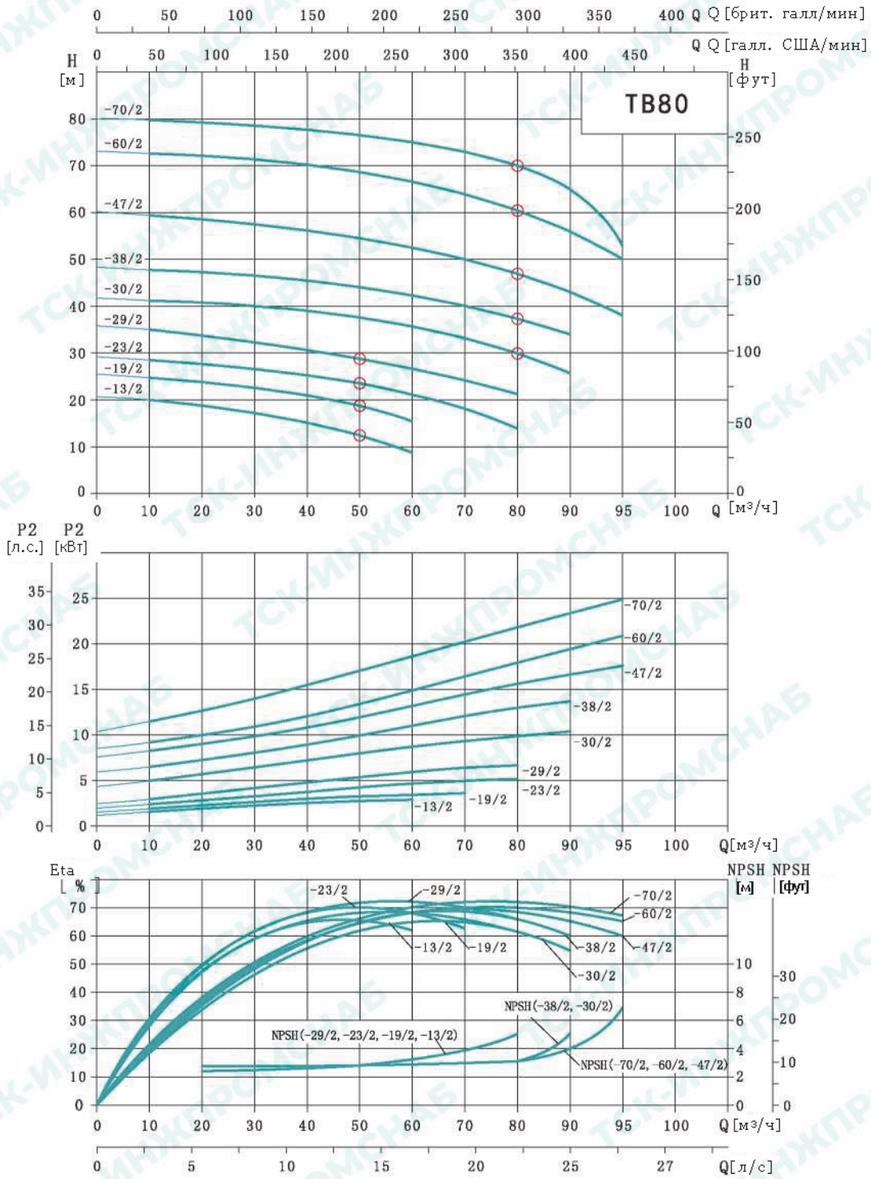

Таблица эксплуатационных характеристик

Модель	Мощность двигателя (кВт)	Q (м³/ч)	10	20	30	40	50	60	70	80	90	95
TB80-13/ 2	3	H (м)	20	18.3	16. 7	14.7	13	9.2				
TB80-19/2	4		25	24.2	22.5	20.8	19	15.2				
TB80-23/ 2	5. 5		28.3	27.8	26.4	24.6	23	20.5	17.7	13. 6		
TB80-29/2	7.5		34.6	33.5	32.7	31.2	29	25.4	23.3	21. 5		
TB80-30/ 2	11		41.8	41.3	40.4	39.1	37.4	35.2	33.1	30	26.5	
TB80-38/2	15		48.1	47.9	47.3	46.1	45.2	42.7	40.1	38	34	
TB80-47/2	18.5		59.2	57.6	57.1	55.7	54.1	52	49.8	47	42.6	38.2
TB80-60/2	22		72.1	71	70.4	69.2	68.1	65.4	62.8	60	55.4	50.2
TB80-70/ 2	30		79.7	79.2	78.7	78	76	74.8	71.5	70	65.2	53.2

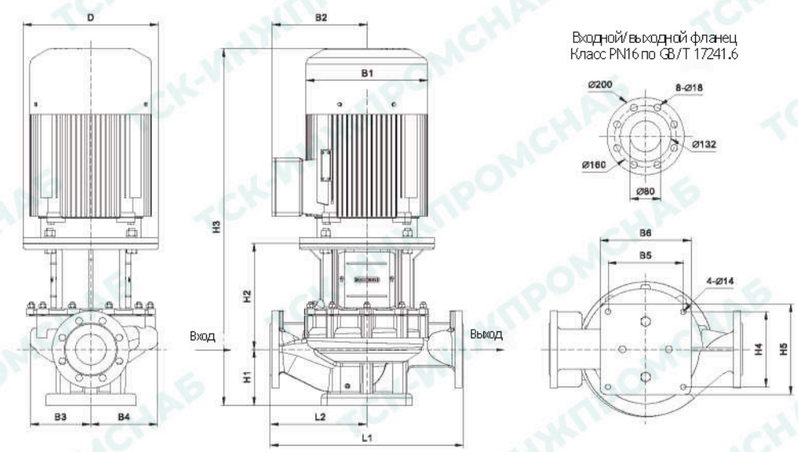

Размер и вес

Модель	Размер [мм]											Вес [кг]
	D	B1	B2	B3	B4	B5	H1	H2	H3	L1	L2	
TB80-13/2	250	195	121	132	122	144	97	200	614	440	220	61
TB80-19/2	250	215	138	132	122	144	97	200	640	440	220	69
TB80-23/2	300	260	160	132	122	144	97	240	757	440	220	83
TB80-29/2	300	260	160	132	122	144	97	240	757	440	220	93
TB80-30/2	350	314	251	175	167	1 44	115	275	888	500	250	176
TB80-38/2	350	314	251	175	167	144	115	275	888	500	250	187
TB80-47/2	350	314	251	175	167	144	115	275	932	500	250	208
TB80-60/2	350	355	267	175	167	144	115	275	968	500	250	247
TB80-70/2	400	397	299	175	167	144	115	275	1051	500	250	318

Размеры взрывозащищенных двигателей изменились, поэтому для получения подробной информации обращайтесь к нам.

TB100-**/2

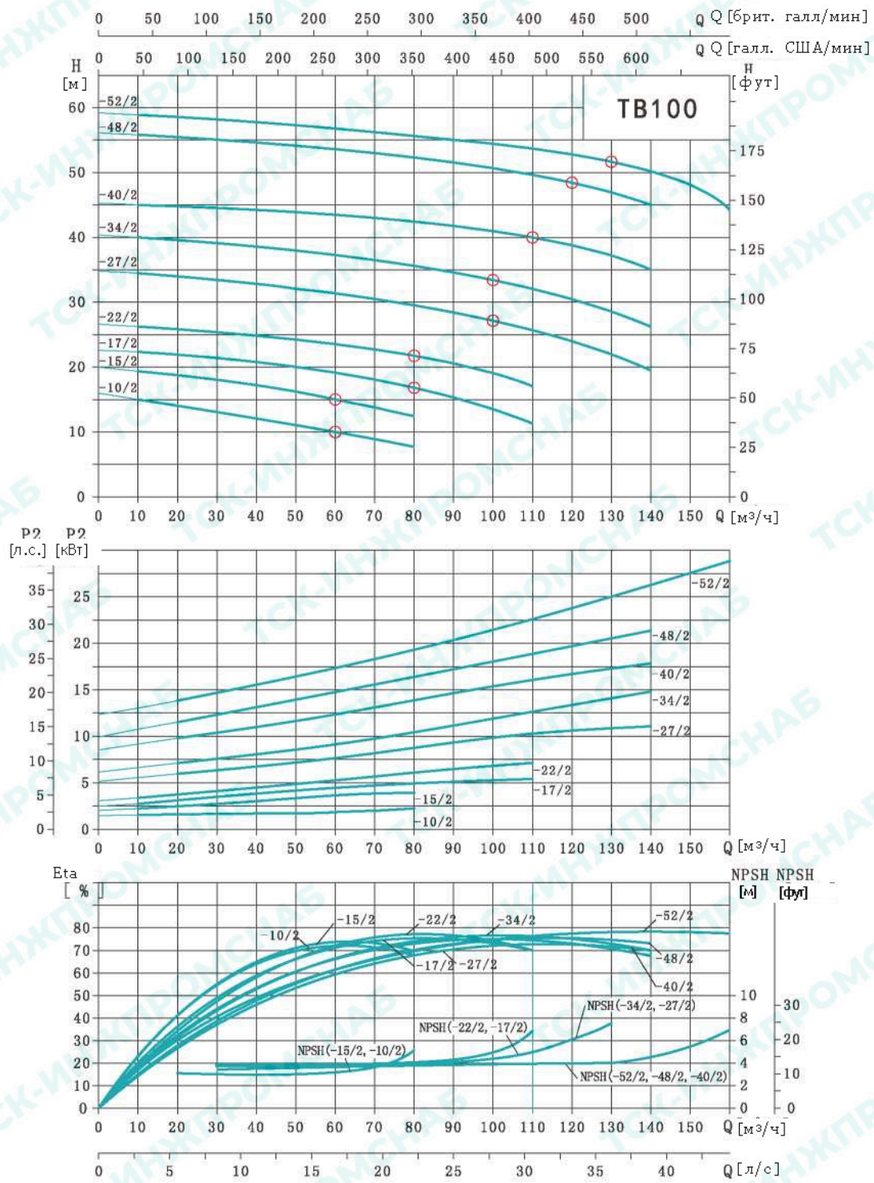

Таблица эксплуатационных характеристик

Модель	Мощность двигателя (кВт)	Q (м³/ч)	10	20	30	40	50	60	70	80	90	100	110	120	130	140	160
TB100-10/2	3	H (м)	15.4	15	14.5	13	11.8	10	9	7.3							
TB100-15/2	4		19.2	19. 1	18.7	17.7	16. 7	15	14.4	12.8							
TB100-17/2	5.5		22.2	21.5	20.9	20.5	19. 7	18. 6	17.8	17	15.5	13. 6	11.1				
TB100-22/2	7.5		26.7	26.3	25. 8	25. 1	24.4	23.8	22. 9	22	21. 1	19. 6	17.5				
TB100-27/2	11		34.5	34.2	33. 6	32.8	32.2	31.7	30.8	29.9	28.3	27	25. 5	23. 6	20.8	19. 6	
TB100-34/2	15		40.5	40.2	39.7	39.4	39.1	38.4	37.3	36.8	35.2	34	32. 2	31.2	27.5	26. 5	
TB100-40/2	18. 5		44.7	44. 6	44. 4	44.2	43.9	43. 6	43.3	43.0	42.2	41	40	38.2	37.2	35. 5	
TB100-48/2	22		56.7	56. 5	56.3	56.2	55.7	55.1	54.2	53. 6	52.4	51.3	49.3	48	46.4	45.5	
TB100-52/2	30		57.9	57.6	57.2	56.9	56.8	56.7	56.5	56.2	55.7	54. 5	53.2	52.5	52	49.5	44.5

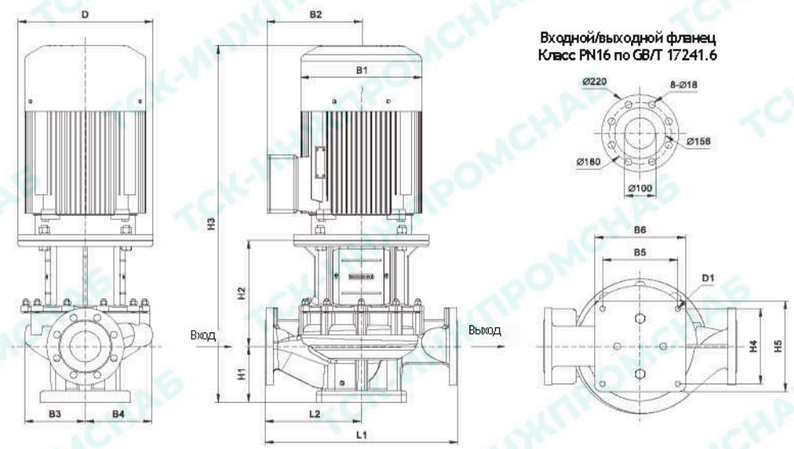

Размер и вес

Модель	Размер [мм]											Вес [кг]
	D	B1	B2	B3	B4	B5	H1	H2	H3	L1	L2	
TB100-10/2	250	195	121	148	122	144	105	190	612	450	225	61
TB100-15/2	250	215	138	148	122	144	105	190	638	450	225	65
TB100-17/2	300	260	160	148	122	144	140	230	790	500	250	92
TB100-22/2	300	260	160	148	122	144	140	230	790	500	250	102
TB100-27/2	350	314	251	148	123	144	140	265	903	550	275	172
TB100-34/2	350	314	251	148	123	144	140	265	903	550	275	182
TB100-40/2	350	314	251	168	168	230	140	270	952	550	275	221
TB100-48/2	350	355	267	168	168	230	140	270	988	550	275	260
TB100-52/2	400	397	299	168	168	230	140	270	1071	550	275	331

Размеры взрывозащищенных двигателей изменились, поэтому для получения подробной информации обращайтесь к нам.

TB125-**/4

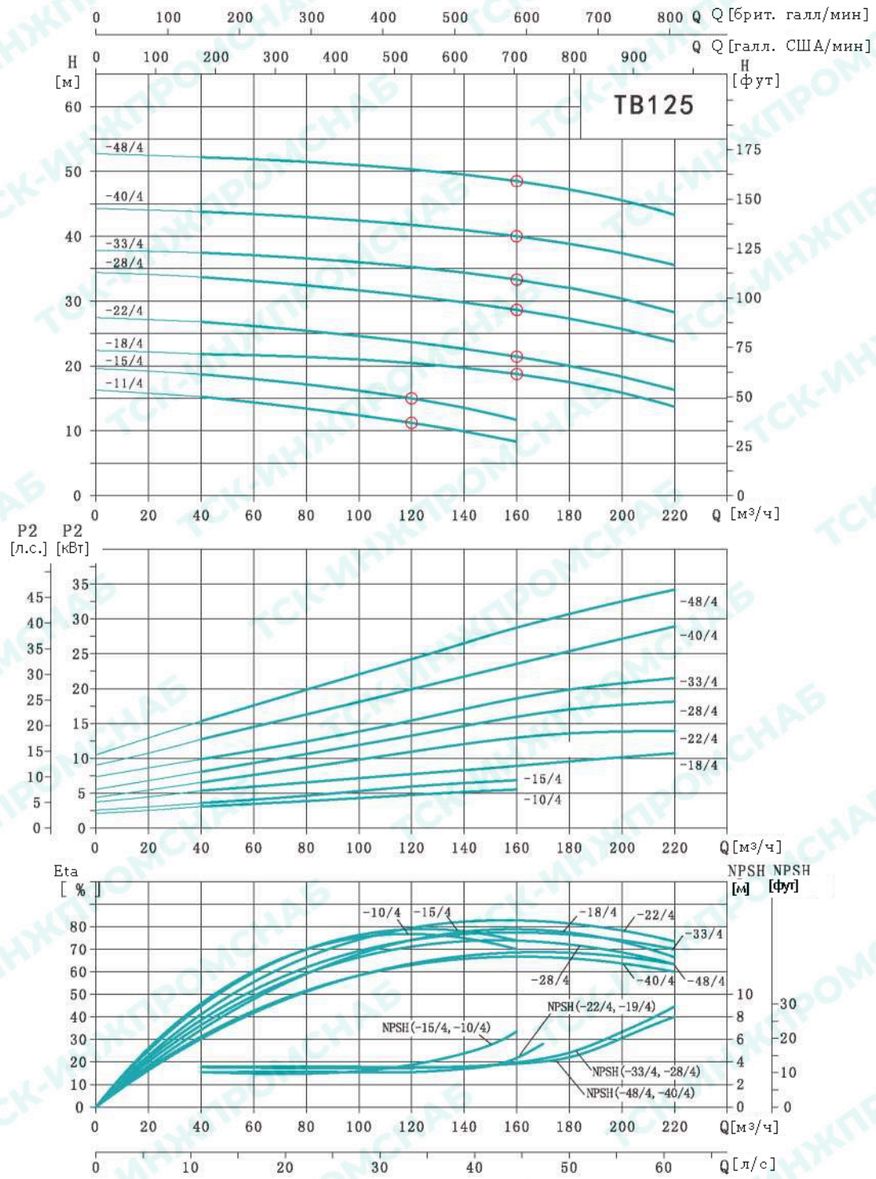

Таблица эксплуатационных характеристик

Модель	Мощность двигателя (кВт)	Q (м³/ч)	40	60	80	100	120	140	160	180	200	220
TB125-11/4	5. 5	H (м)	15.3	14.6	14.1	13.1	11	10	8			
TB125-15/4	7. 5		18.4	18.1	17.4	16.4	15	13.4	11.8			
TB125-18/4	11		22.7	22.6	22.4	21.8	21.1	20.2	18	17.7	16.5	14.3
TB125-22/4	15		25. 9	25.7	25.4	24.5	23.8	23.1	22	20. 8	19.2	16.5
TB125-28/4	18.5		33.5	33.2	32.6	31.4	30.9	29.2	28	27.1	26.3	23.7
TB125-33/4	22		37.3	37.1	36.8	36.5	35.3	34.2	33	31.8	30.7	28.4
TB125-40/4	30		44.0	43.4	42.8	42.3	41.7	41.1	40	39.2	37.8	35.6
TB125-48/4	37		51.6	51.1	50.8	50.5	50.1	49.2	48	46.8	44.6	42.7

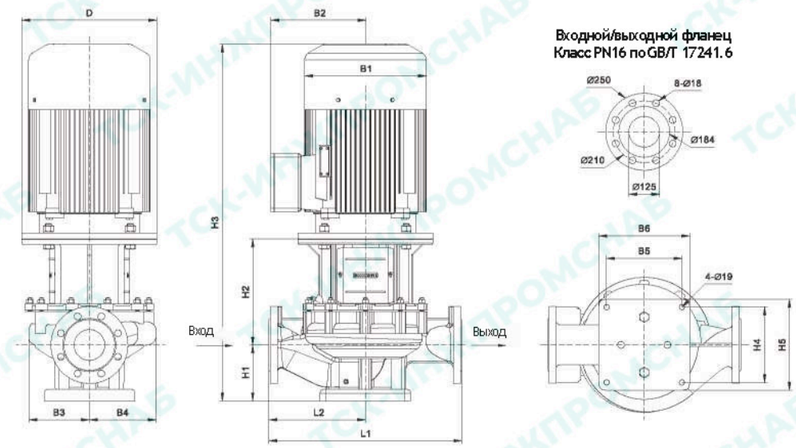

Размер и вес

Модель	Размер [мм]											Вес [кг]
	D	B1	B2	B3	B4	B5	H1	H2	H3	L1	L2	
TB125-11/4	300	260	160	205	170	230	215	235	870	620	310	145
TB125-15/4	300	260	160	205	170	230	215	235	870	620	310	155
TB125-18/4	350	314	251	225	191	230	215	290	1003	800	400	252
TB125-22/4	350	314	251	225	191	230	215	290	1047	800	400	273
TB125-28/4	350	355	267	248	219	230	215	285	1078	800	400	333
TB125-33/4	350	355	267	248	219	230	215	285	1116	800	400	362
TB125-40/4	400	397	299	273	261	230	215	320	1196	800	400	454
TB125-48/4	450	446	322	273	261	230	215	320	1219	800	400	524

Размеры взрывозащищенных двигателей изменились, поэтому для получения подробной информации обращайтесь к нам.

TB150-**/4

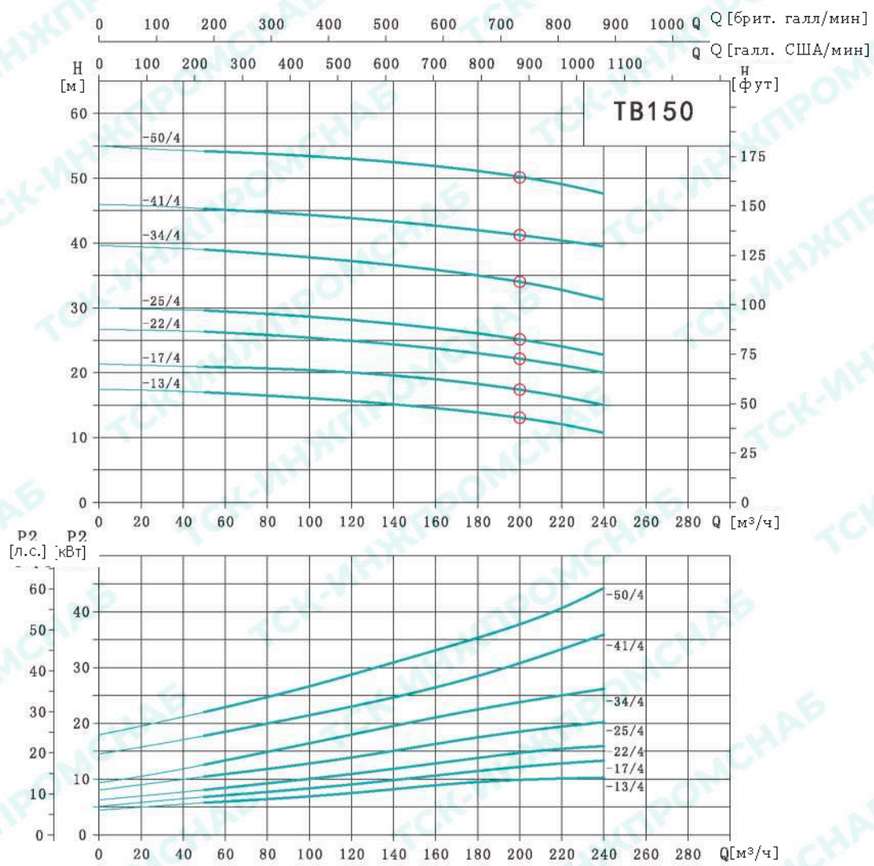

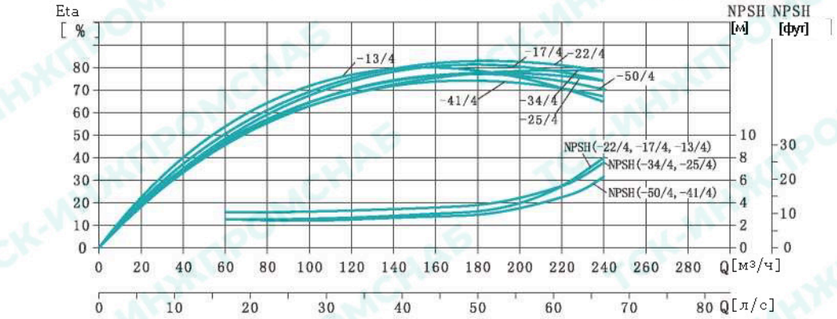

Таблица эксплуатационных характеристик

Модель	Мощность двигателя (кВт)	Q (м³/ч)	50	80	100	120	140	160	180	200	220	240
TB150-13/ 4	11		16.7	16.4	15.6	15.2	14.6	13.8	13.4	13	12.5	11
TB150-17/4	15		20.7	20.3	19.9	19. 6	18.8	17. 9	17.4	17	16. 1	15.2
TB150-22/4	18. 5		26.3	26. 1	25.7	25.2	24. 6	23.4	22.8	22	21.1	20.2
TB150-25/4	22	H (м)	29.6	29.3	28.8	28.2	27.4	26.5	25.9	25	24.1	22.4
TB150-34/4	30		39.1	38.7	38.2	37. 8	37.1	36.1	35.2	34	32.7	31.6
TB150-41/4	37		45.4	45	44.7	44.4	43.7	43.2	42.3	41	40.5	39.3
TB150-50/4	45		54. 5	54.2	54.1	53. 8	53.3	52.1	51.3	50	49.3	48.7

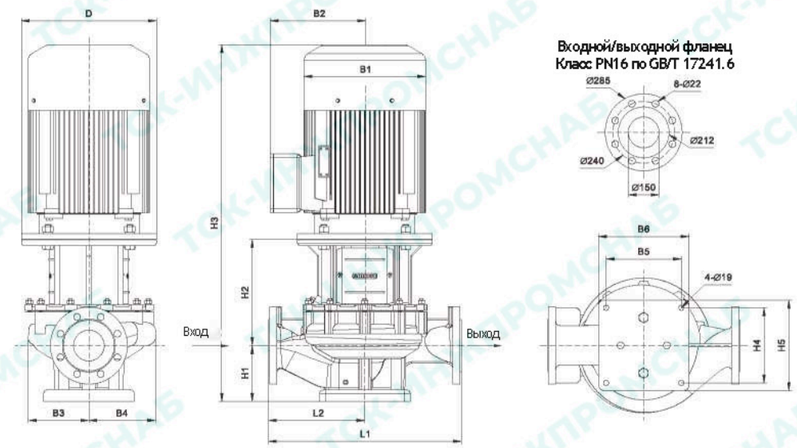

Размер и вес

Модель	Размер [мм]											Вес [кг]
	D	B1	B2	B3	B4	B5	H1	H2	H3	L1	L2	
TB150-13/4	350	314	251	242	202	230	215	275	988	800	400	244
TB150-1 7/4	350	314	251	242	202	230	215	275	1032	800	400	281
TB150-22/4	350	355	267	265	231	230	215	285	1078	800	400	346
TB150-25/4	350	355	267	265	231	230	215	285	1116	800	400	379
TB150-34/4	400	397	299	265	231	230	215	315	1181	800	400	457
TB150-41/4	450	446	322	285	262	230	230	285	1199	900	450	536
TB150-50/4	450	446	322	285	262	230	230	285	1224	900	450	559

Размеры взрывозащищенных двигателей изменились, поэтому для получения подробной информации обращайтесь к нам.

TB200-**/4

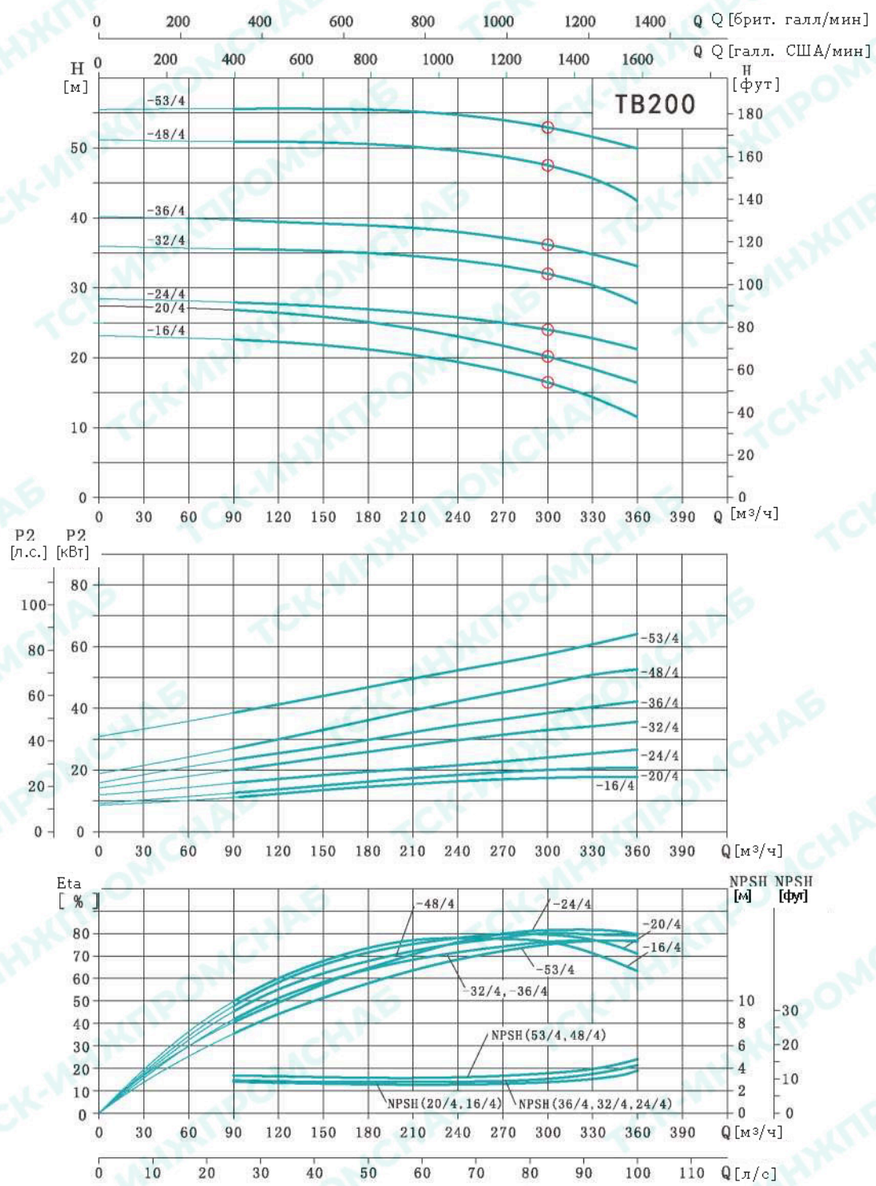

Таблица эксплуатационных характеристик

Модель	Мощность двигателя (кВт)	Q (м³/ч)	90	120	150	180	210	240	270	300	330	360
TB200-16/4	18. 5		23.5	23.2	22.8	22.3	21.5	19.3	18.6	16	14.3	12.1
TB200-20/4Z	22		27. 4	27.2	26.6	25.1	24.2	22. 8	21.4	20	18.5	16.3
TB200-24/4	30		28.6	27.5	26.9	26.4	25.8	25. 4	24.8	24	23.5	21.5
TB200-32/4Z	37	H (м)	35.6	35.4	35.2	35.0	34.7	34. 1	33.1	32	30.4	28.7
TB200-36/ 4	45		39.6	39.4	39.1	38.8	38.5	37.9	37	36	34.7	33
TB200-48/4	55		52.6	52.1	51.4	50.7	50.2	49. 5	48.9	48	45.2	42.9
TB200-53/4	75		55.7	55.6	55.6	55.4	55.1	54.7	54.2	53	51.5	50.1

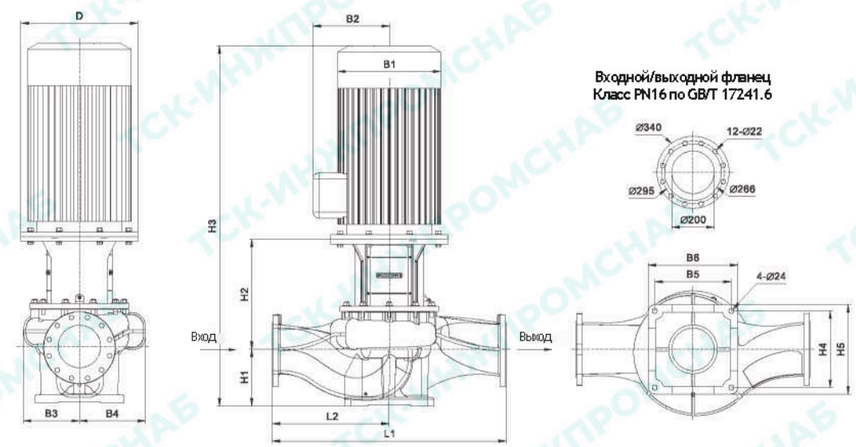

Размер и вес

Модель	Размер [мм]											Вес [кг]
	D	B1	B2	B3	B4	B5	H1	H2	H3	L1	L2	
TB200-16/4	350	355	267	308	253	360	270	415	1263	1000	500	415
TB200-20/4	350	355	267	308	253	360	270	415	1301	1000	500	427
TB200-24/4	400	397	299	312	263	360	270	487	1418	1100	550	490
TB200-32/4	450	446	322	312	263	360	270	517	1471	1100	550	602
TB200-36/4	450	446	322	312	263	360	270	517	1496	1100	550	635
TB200-48/4	550	485	358	322	281	360	270	513	1553	1100	550	706
TB200-53/4	550	547	387	322	281	360	270	513	1625	1100	550	777

Размеры взрывозащищенных двигателей изменились, поэтому для получения подробной информации обращайтесь к нам.

TB200-**/4

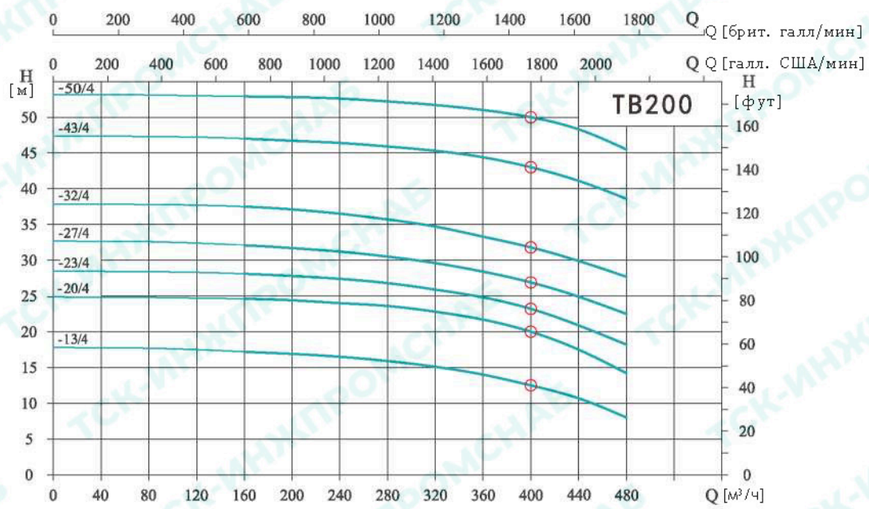

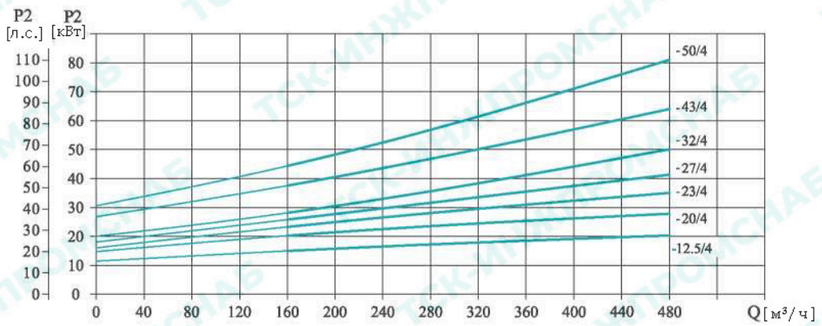

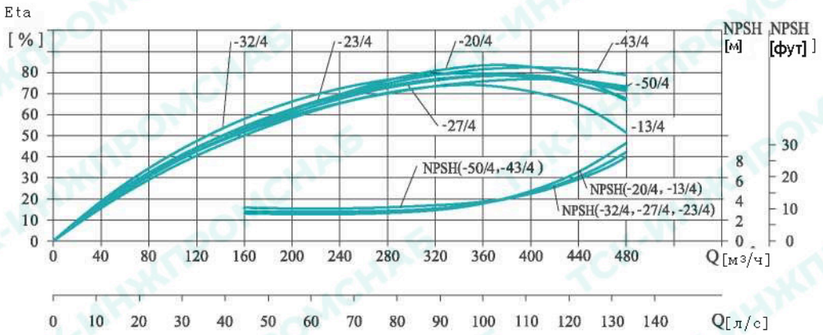

Таблица эксплуатационных характеристик

Модель	Мощность двигателя (кВт)	Q (м³/ч)	160	200	240	280	320	360	400	440	480
TB200-13/ 4	22	H (м)	17.5	16.9	16.4	15.8	14.8	13. 8	13	11.3	9.5
TB200-20/4	30		24.6	24. 4	24.1	23.4	22.8	21.5	20	18.2	15.5
TB200-23/4	37		28.5	27. 8	27.3	26.6	25.8	24.5	23	20.8	18.5
TB200-27/4	45		32.2	31.8	31.4	30.8	29. 6	28.7	27	25.8	22.7
TB200-32/4	55		37.5	37.1	36.5	35.8	34.7	33.5	32	29.5	27.2
TB200-43/4	75		47.1	46.3	45.7	45.2	44.5	43.7	43	41.4	38.3
TB200-50/4	90		56.5	55.8	54.7	53. 5	52.3	51.2	50	48.2	45.6

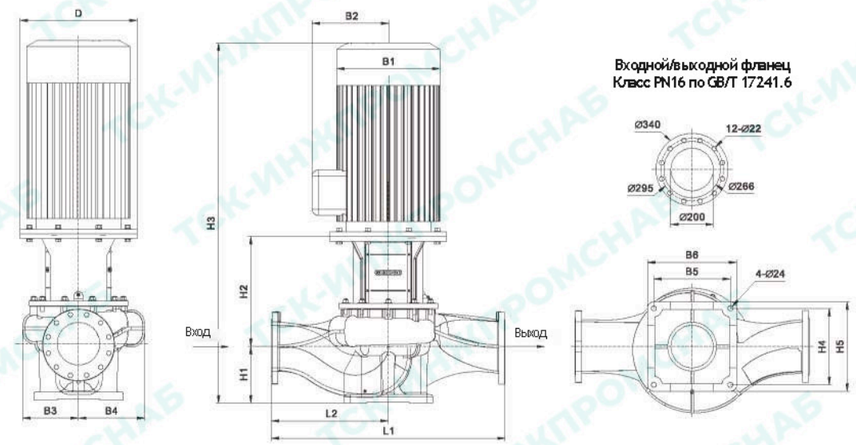

Размер и вес

Модель	Размер [мм]											Вес [кг]
	D	B1	B2	B3	B4	B5	H1	H2	H3	L1	L2	
TB200-13/4	350	355	267	308	253	360	270	415	1301	1000	500	430
TB200-20/4	400	397	299	308	253	360	270	415	1346	1000	500	492
TB200-23/4	450	446	322	312	263	360	270	517	1471	1100	550	605
TB200-27/4	450	446	322	312	263	360	270	517	1496	1100	550	638
TB200-32/4	550	485	358	312	263	360	270	517	1557	1100	550	710
TB200-43/4	550	547	387	322	281	360	270	513	1625	1100	550	880
TB200-50/4	550	547	387	322	281	360	270	513	1676	1100	550	972

Размеры взрывозащищенных двигателей изменились, поэтому для получения подробной информации обращайтесь к нам.

TB250-**/4

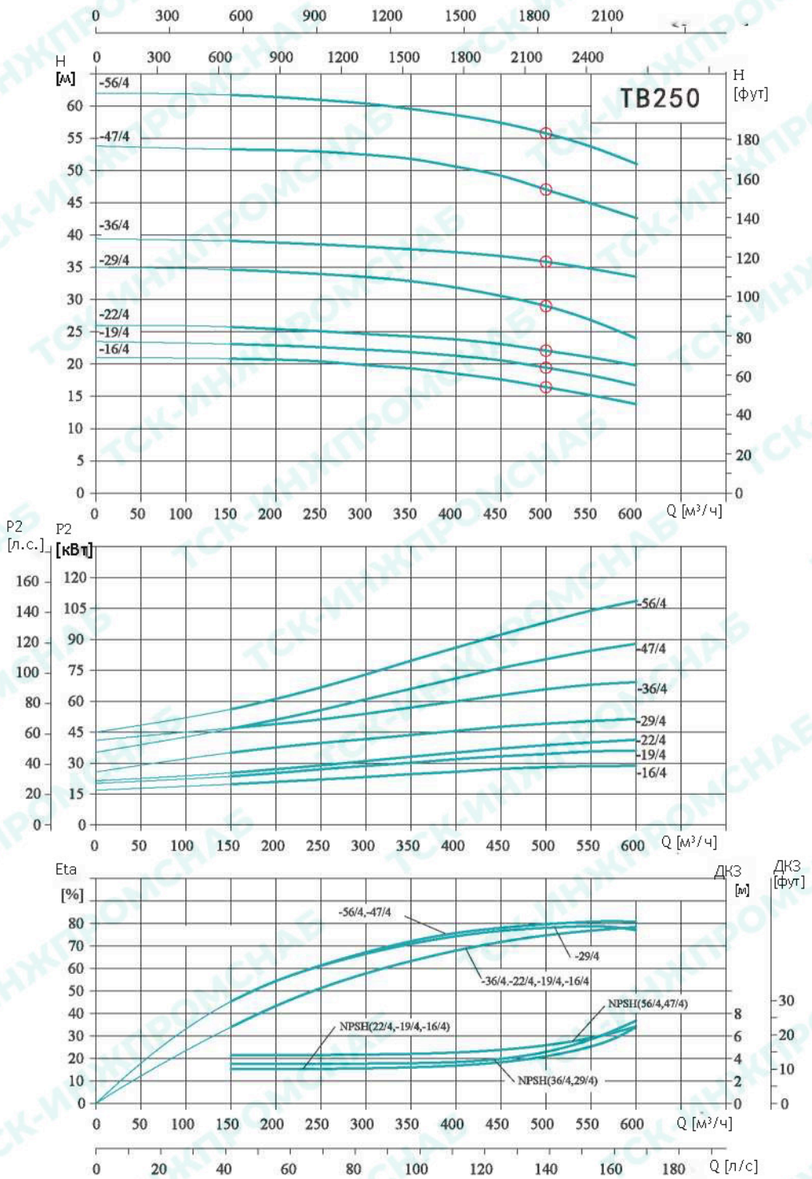

Таблица эксплуатационных характеристик

Модель	Мощность двигателя (кВт)	Q (м³/ч)	150	200	250	300	350	400	450	500	550	600
TB250-16/4	30	H (м)	20.6	20.4	20.1	19.6	19.1	18.5	17.2	16	14. 7	13.2
TB250-19/4	37		22.7	22.4	22.2	21.6	21.1	20.3	19.5	19	17.5	16.6
TB250-22/4	45		26.2	25.8	25.4	24.8	24.4	23.7	23.1	22	21.2	19.8
TB250-29/4	55		34.6	34.2	33.9	33.1	32.4	31.6	30.7	29	27.2	24.1
TB250-36/4	75		39.2	38.8	38.5	37.8	37.4	37.1	36.6	36	34.3	32.4
TB250-47/4	90		53.6	53.1	52.8	52.4	51.8	50.6	48.8	47	45.6	42.2
TB250-56/4	110		61.6	61.1	60.5	60.1	59.7	58.5	57.4	56	53.6	51.2

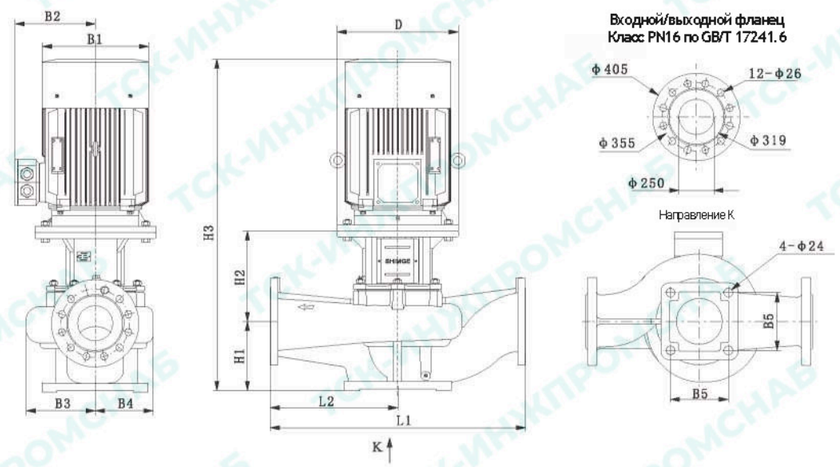

Размер и вес

Модель	Размер [мм]											Вес [кг]
	D	B1	B2	B3	B4	B5	H1	H2	H3	L1	L2	
TB250-16/4	400	397	299	371	297	390	300	502	1475	1100	550	543
TB250-19/4	450	446	322	371	297	390	300	532	1528	1100	550	615
TB250-22/4	450	446	322	371	297	390	300	532	1553	1100	550	645
TB250-29/4	550	485	358	353	297	440	300	534	1604	1100	550	770
TB250-36/4	550	547	387	353	297	440	300	534	1676	1100	550	895
TB250-47/4	550	547	387	374	322	440	305	539	1725	1200	600	1021
TB250-56/4	660	620	527	374	322	440	305	584	1915	1200	600	1357

Размеры взрывозащищенных двигателей изменились, поэтому для получения подробной информации обращайтесь к нам.

TB250-**/4

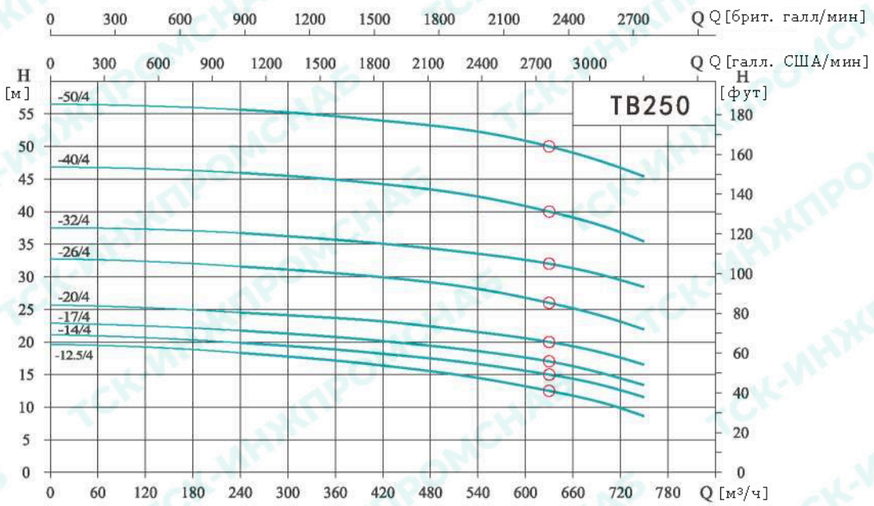

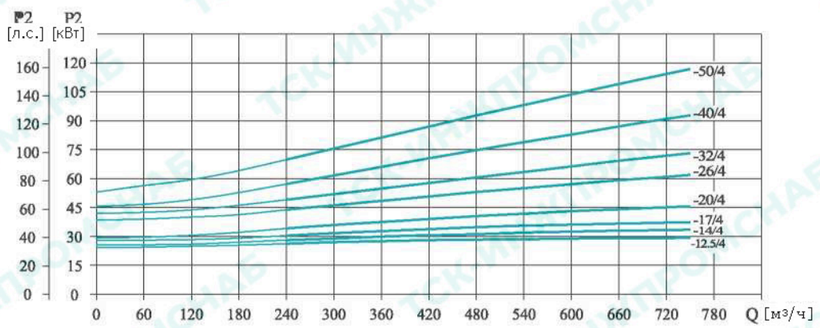

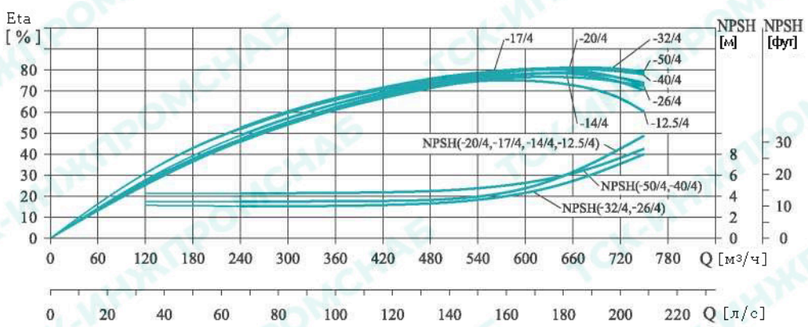

Таблица эксплуатационных характеристик

Модель	Мощность двигателя (кВт)	Q (м³/ч)	240	300	360	420	480	540	600	630	660	720	750
TB250-12.5/4	30	H (м)	18.5	17.9	17.4	16.8	15.7	14.4	13.8	12.5	11.7	10.2	9.1
TB250-14/4	37		20.5	19.8	19.2	18.6	17.8	16.6	15.7	14	13.3	12.5	11.2
TB250-17/4	45		22.3	21.7	20. 8	20.2	19.5	18. 8	17.5	17	16.4	15.2	13.8
TB250-20/4	55		24.5	24.2	23.6	23.1	22.6	21.7	20.8	20	19.2	18.1	16.7
TB250-26/4	75		31.5	31.1	30.6	29.8	28.9	27.7	26.8	26	25.1	24.2	22.5
TB250-32/4	90		37.2	36.8	35.7	35.2	34.7	33.8	32.6	32	31.3	29.2	28.1
TB250-40/4	110		46.5	45.9	45.3	44.3	43.6	42.5	41.1	40	38.8	36.2	35.2
TB250-50/4	132		55.2	54.9	54.5	53.8	53.2	52.4	51.2	50	48.7	46.2	45.3

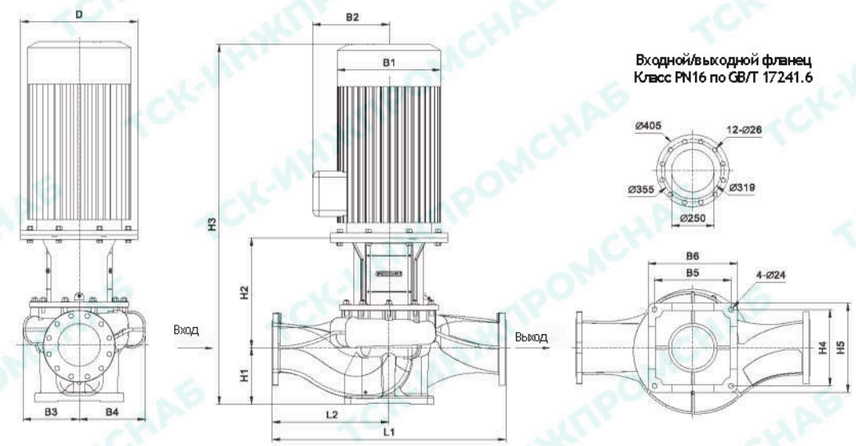

Размер и вес

Модель	Размер [мм]											Вес [кг]
	D	B1	B2	B3	B4	B5	H1	H2	H3	L1	L2	
TB250-12.5/4	400	397	299	371	297	390	300	502	1475	1100	550	545
TB250-14/4	450	446	322	371	297	390	300	532	1528	1100	550	617
TB250-17/4	450	446	322	371	297	390	300	532	1553	1100	550	648
TB250-20/4	550	485	358	371	297	390	300	532	1614	1100	550	774
TB250-26/4	550	547	387	353	297	440	300	534	1676	1100	550	898
TB250-32/4	550	547	387	353	297	440	300	534	1727	1100	550	1024
TB250-40/4	660	620	527	374	322	440	305	584	1915	1200	600	1361
TB250-50/4	660	620	527	374	322	440	305	584	2025	1200	600	1445

Размеры взрывозащищенных двигателей изменились, поэтому для получения подробной информации обращайтесь к нам.

TB300-**/4

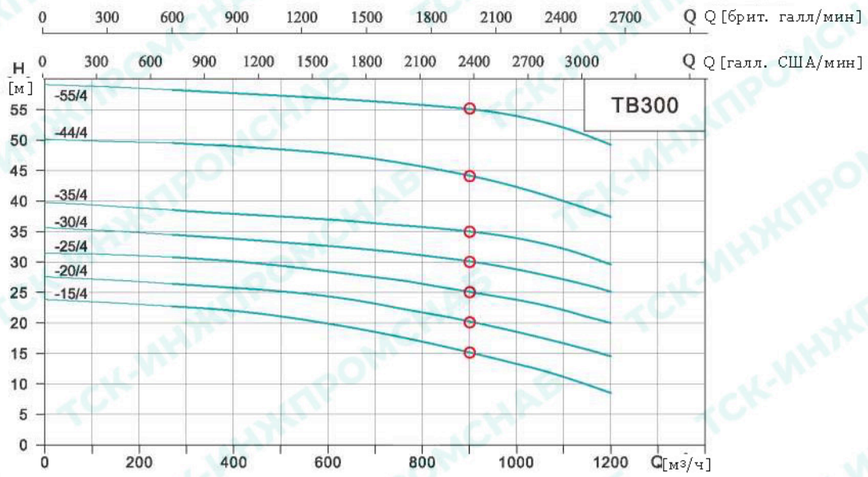

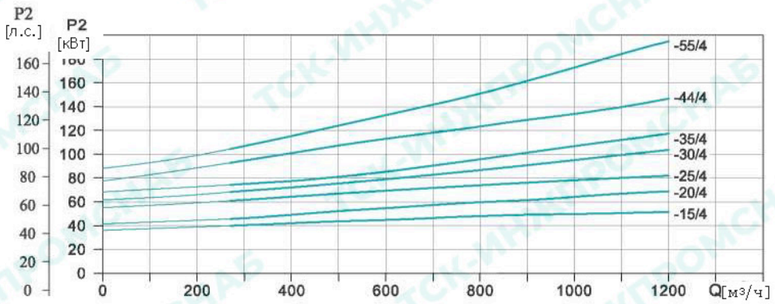

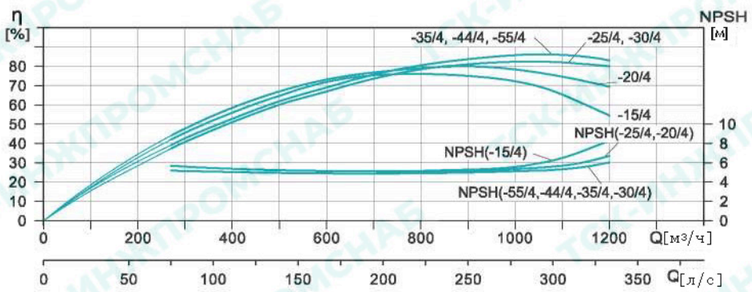

Таблица эксплуатационных характеристик

Модель	Мощность двигателя (кВт)	Q (м³/ч)	270	360	450	630	750	900	1080	1200
TB300-15/4	55	H (м)	22.7	22. 3	21. 6	19.5	17.8	15	11.6	8.5
TB300-20/4	75		26.4	26	25.5	24. 1	22.4	20	17.1	14.5
TB300-25/4	90		30.8	30.4	29. 8	28. 2	27.1	25	22.5	20
TB300-30/4	110		34.5	34	33. 5	32. 4	31.6	30	27.5	25
TB300-35/4	132		38.6	38.1	37. 8	36. 9	36	35	32.6	29.6
TB300-44/4	160		49.5	49.2	48. 8	47.6	46.3	44	40.5	37.5
TB300-55/4	200		58.2	57.9	57.6	56. 7	56.1	55	52.5	49.2

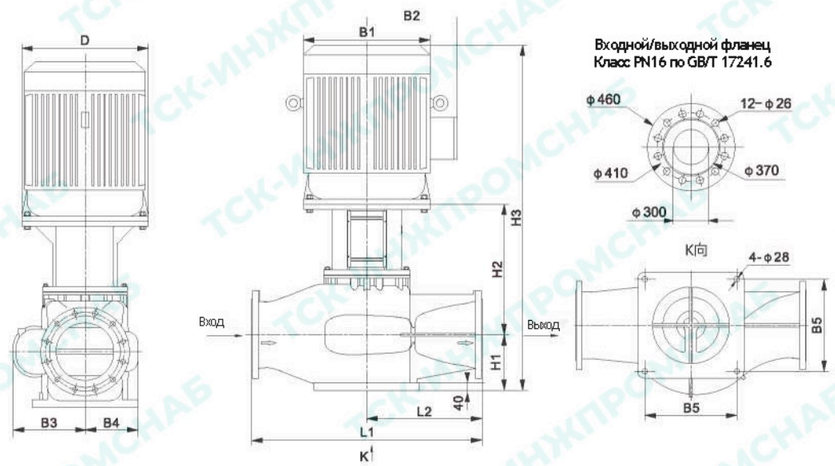

Размер и вес

Модель	Размер [мм]											Вес [кг]
	D	B1	B2	B3	B4	B5	H1	H2	H3	L1	L2	
TB300-15/ 4	550	484	367	345	250	440	290	649	1720	1200	600	907
TB300-20/ 4	550	547	407	345	250	440	290	649	1770	1200	600	1075
TB300-25/4	550	547	407	380	280	480	290	659	1850	1200	600	1230
TB300-30/ 4	660	645	535	380	280	480	290	699	2000	1200	600	1570
TB300-35/4	660	645	535	380	280	480	290	699	2150	1200	600	1650
TB300-44/4	660	645	535	380	295	480	290	702	2150	1200	600	1790
TB300-55/4	660	645	535	380	295	480	290	702	2150	1200	600	1905

Размеры взрывозащищенных двигателей изменились, поэтому для получения подробной информации обращайтесь к нам.

SGL(W)-G

Одноступенчатый центробежный насос с одинарным всасыванием

Область применения

Вертикальный (горизонтальный) одноступенчатый центробежный насос с одинарным всасыванием SGL(W)-G - это многофункциональное оборудование с широким спектром применения, способное перекачивать различные среды, включая воду или промышленные жидкости; он пригоден для различных диапазонов температуры, расхода и давления. Его типичными областями применения являются:

- Легкотекучие, чистые, неагрессивные, невоспламеняющиеся и не взрывоопасные среды, не содержащие твердых частиц и волокон, например, умягченная вода, очищенная вода, бытовая водопроводная вода, чистое масло и другие вещества.
- Насос подходит для промышленного и городского водоснабжения и водоотведения, высотного напорного водоснабжения, дождевального орошения садов, подачи пожарной воды под давлением, транспортировки жидкости на большие расстояния.
- ОВК и другие системы циклической подачи холодной и теплой воды под давлением, согласование оборудования.
- Насос подходит для примечения в сфере энергетики, металлургии, химической, текстильной, бумажной промышленности, для напорной транспортировки горячей воды из бойлеров в гостиницах и ресторанах, а также для циркуляции воды в городской системе отопления.

Краткие сведения об изделии

Вертикальный (горизонтальный) одноступенчатый центробежный насос с одинарным всасыванием SGL(W)-G (далее - трубопроводный насос) - это новое поколение высокоэффективных центробежных насосов, разработанных на Новых Территориях, которые отличаются меньшим уровнем шума, меньшим объемом, более стабильной работой и меньшим количеством отказов, чем SGL(W). Широко используется в промышленности и сельском хозяйстве, может заменить центробежные насосы, используемые в общих случаях.

Подача под давлением в высотных зданиях

Вода для бытовых нужд

Чистая вода

Транспортировка промышленных жидкостей

Условия использования

- Максимальная температура окружающей среды не выше 40°C, относительная влажность не выше 95%;
- Температура рабочей среды: от 0 °C до 120 °C;
- Максимальное давление в системе: 1,6 МПа для диаметра DN100 и меньше; и 1,2/1,6 МПа для диаметра DN125 и больше;
- Наибольшая высота над уровнем моря - 1000 м;
- Частота питания - 50 Гц переменного тока, напряжение - 380 В трехфазного переменного тока, степень защиты - IP55, класс теплостойкости - F.

Расшифровка обозначения модели

SGL(W) 65- 200 A G

- G — Новое поколение
- A — A: Первый рез рабочего колеса B: Второй рез рабочего колеса
- 200 — Номинальный диаметр рабочего колеса (мм)
- 65 — Номинальный диаметр входа и выхода насоса (мм)
- SGL(W) — Вертикальный (горизонтальный) одноступенчатый центробежный насос с одинарным всасыванием SHIMGE

Установка и размер

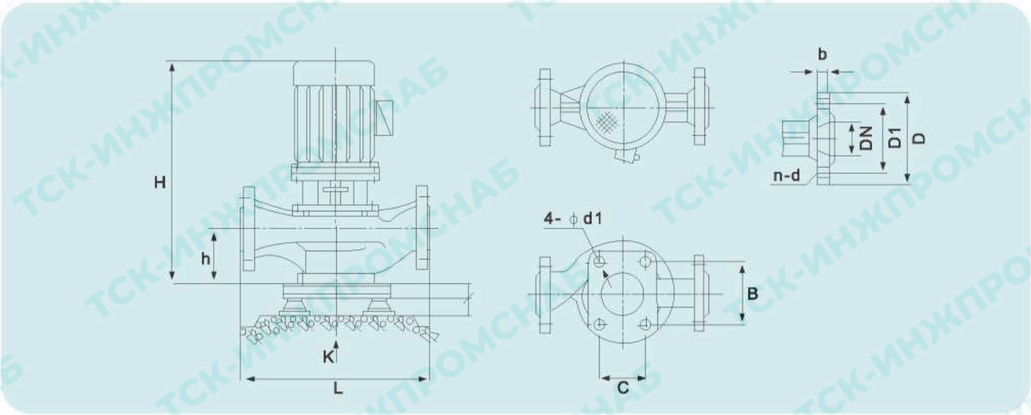

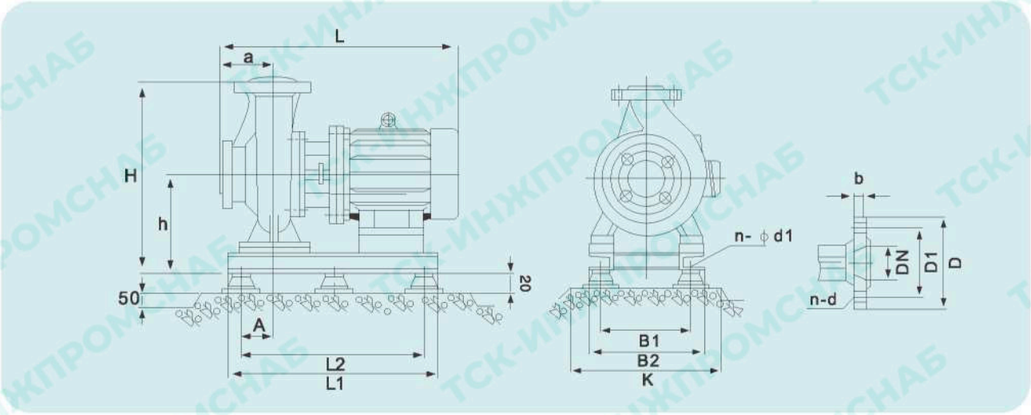

Размер фланца трубопроводного насоса

DN	D1	D2	D3	n-Ød
25	85	115	72	4-Ø16
32	100	140	78	4-Ø18
40	110	150	88	4-Ø18
50	125	165	102	4-Ø18
65	145	185	122	4-Ø18
80	160	200	132	8-Ø18
100	180	220	156	8-Ø18
125	210	250	184	8-Ø18
150	240	285	212	8-Ø22
200	295	340	266	12-Ø22
250	355	405	319	12-Ø26
300	410	460	370	12-Ø26
350	470	520	438	16-Ø26

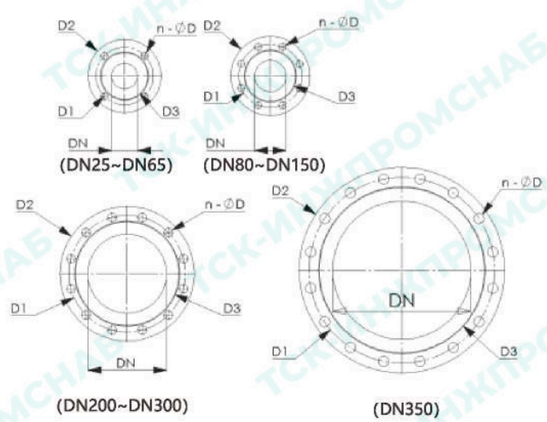

Таблица общих технических характеристик

Модель	Расход	Диапазон подачи	Мощность двигателя	КПД	Скорость	Требуемый ДКЗ	Размер вертикального насоса					
	(м³/ч)	(м)	(кВт)	(%)	(об/мин)	(м)	H	L	h	B	C	D1
SGL25-125G	2.8 4 5.2	20.6 20 18	0.75	36	2900	2.5	432	270	75	100	60	4-ϕ14
SGL25-160G	2.8 4 5.2	33 32 30	1.5	31.5	2900	2.5	452	320	75	120	70	4-ϕ14
SGL25-160AG	2.6 3.7 4.9	29 28 26	1.1	31	2900	2.5	432	320	75	120	70	4-ϕ14
SGL32-125G	3.5 5 6.5	22 20 18	0.75	43	2900	2.5	432	270	75	100	60	4-ϕ14
SGL32-160G	3.1 4.5 5.8	34 32 30	1.5	34.7	2900	2.5	452	320	75	120	70	4-ϕ14
SGL32-160AG	3.1 4.5 5.8	27 25 23	1.1	34	2900	2.5	432	320	75	75	70	4-ϕ14
SGL32-200G	3.1 4.5 5.8	52 50 48	3	26	2900	2.5	528	340	90	130	80	4-ϕ14
SGL32-200AG	2.8 4 5.2	42 40 38	2.2	25.6	2900	2.5	493	340	90	130	80	4-ϕ14
SGL40-100G	4.4 6.3 8.3	13.2 12.5 11.3	0.75	50.5	2900	2.5	463	255	85	120	70	4-ϕ14
SGL40-125G	4.4 6.3 8.3	21 20 18	1.1	47.5	2900	2.5	472	290	85	120	70	4-ϕ14
SGL40-125AG	3.9 5.6 7.4	17.6 16 14.4	0.75	46	2900	2.5	472	290	85	120	70	4-ϕ14
SGL40-160G	4.4 6.3 8.3	33 32 30	1.5	40.5	2900	2.5	498	320	85	120	70	4-ϕ14
SGL40-160AG	4.1 5.9 7.8	29 28 26.3	1.5	39	2900	2.5	498	320	85	120	70	4-ϕ14
SGL40-160BG	3.8 5.5 7.2	25.5 24 22.5	1.1	38	2900	2.5	465	320	85	120	70	4-ϕ14
SGL40-200G	4.4 6.3 8.3	51 50 48	3	33	2900	2.5	577	360	95	130	80	4-ϕ14
SGL40-200AG	4.1 5.9 7.8	45 44 42	2.2	31	2900	2.5	518	360	95	130	80	4-ϕ14
SGL40-200BG	3.7 5.3 7	38 36 34.5	2.2	29	2900	2.5	518	360	95	130	80	4-ϕ14
SGL40-250G	4.4 6.3 8.3	82 80 75	7.5	26.5	2900	2.5	626	410	100	130	80	4-ϕ14
SGL40-250AG	4.1 5.9 7.8	72 70 65	5.5	24.5	2900	2.5	626	410	100	130	80	4-ϕ14
SGL40-250BG	3.8 5.5 7.2	61.5 60 56	4	23.5	2900	2.5	572	410	100	130	80	4-ϕ14
SGL40-100(I)G	8.8 12.5 16.3	13.2 12.5 11.3	1.1	63.3	2900	2.5	461	300	100	130	80	4-ϕ18

Таблица общих технических характеристик

Модель	Расход	Диапазон подачи	Мощность двигателя	КПД	Скорость	Требуемый ДКЗ	Размер горизонтального насоса								
	(м³/ч)	(м)	(кВт)	(%)	(об/мин)	(м)	H	h	a	L	B1	B2	L1	L2	D1
SGW25-125G	2.8 4 5.2	20.6 20 18	0.75	36	2900	2.5	300	165	70	422	245	280	220	340	4-ф14
SGW25-160G	2.8 4 5.2	33 32 30	1.5	31.5	2900	2.5	442	190	70	442	265	300	230	350	4-ф14
SGW25-160AG	2.6 3.7 4.9	29 28 26	1.1	31	2900	2.5	422	190	70	422	265	300	230	350	4-ф14
SGW32-125G	3.5 5 6.5	22 20 18	0.75	43	2900	2.5	422	165	70	422	245	280	220	340	4-ф14
SGW32-160G	3.1 4.5 5.8	34 32 30	1.5	34.7	2900	2.5	442	190	70	442	265	300	230	350	4-ф14
SGW32-160AG	3.1 4.5 5.8	27 25 23	1.1	34	2900	2.5	422	190	70	422	265	300	230	350	4-ф14
SGW32-200G	3.1 4.5 5.8	52 50 48	3	26	2900	2.5	500	210	70	500	295	330	300	420	4-ф14
SGW32-200AG	2.8 4 5.2	42 40 38	2.2	25.6	2900	2.5	465	210	70	465	295	330	250	370	4-ф14
SGW40-100G	4.4 6.3 8.3	13.2 12.5 11.3	0.75	50.5	2900	2.5	295	165	70	437	245	280	220	340	4-ф14
SGW40-125G	4.4 6.3 8.3	21 20 18	1.1	47.5	2900	2.5	305	165	70	437	245	280	220	340	4-ф14
SGW40-125AG	3.9 5.6 7.4	17.6 16 14.4	0.75	46	2900	2.5	305	165	70	437	245	280	220	340	4-ф14
SGW40-160G	4.4 6.3 8.3	33 32 30	1.5	40.5	2900	2.5	350	190	70	452	265	300	230	350	4-ф14
SGW40-160AG	4.1 5.9 7.8	29 28 26.3	1.5	39	2900	2.5	350	190	70	452	265	300	230	350	4-ф14
SGW40-160BG	3.8 5.5 7.2	25.5 24 22.5	1.1	38	2900	2.5	350	190	70	437	265	300	230	350	4-ф14
SGW40-200G	4.4 6.3 8.3	51 50 48	3	33	2900	2.5	380	210	70	505	295	330	300	420	4-ф14
SGW40-200AG	4.1 5.9 7.8	45 44 42	2.2	31	2900	2.5	380	210	70	475	295	330	250	370	4-ф14
SGW40-200BG	3.7 5.3 7	38 36 34.5	2.2	29	2900	2.5	380	210	70	475	295	330	250	370	4-ф14
SGW40-250G	4.4 6.3 8.3	82 80 75	7.5	26.5	2900	2.5	460	255	80	594	360	400	330	450	4-ф14
SGW40-250AG	4.1 5.9 7.8	72 70 65	5.5	24.5	2900	2.5	460	255	80	594	360	400	330	450	4-ф14
SGW40-250BG	3.8 5.5 7.2	61.5 60 56	4	23.5	2900	2.5	445	240	80	540	360	400	300	420	4-ф14
SGW40-100(I)G	8.8 12.5 16.3	13.2 12.5 11.3	1.1	63.3	2900	2.5	240	100	80	442	260	297	209	407	4-ф16

Таблица общих технических характеристик

Модель	Расход	Диапазон подачи	Мощность двигателя	КПД	Скорость	Требуемый ДКЗ	Размер вертикального насоса					
	(м³/ч)	(м)	(кВт)	(%)	(об/мин)	(м)	H	L	h	B	C	D1
SGL40-100(I)AG	8 11 14.5	10.6 10 9	0.75	61	2900	2.5	461	300	100	130	80	4-ф18
SGL40-125(I)G	8.8 12.5 16.3	21.2 20 17.8	1.5	58.5	2900	2.5	472	300	100	120	70	4-ф18
SGL40-125(I)AG	8 11 14.5	17 16 14	1.1	57	2900	2.5	458	300	100	120	70	4-ф18
SGL40-160(I)G	8.8 12.5 16.3	33 32 30	3	52.5	2900	2.5	553	330	100	130	80	4-ф18
SGL40-160(I)AG	8.2 11.7 15.2	29 28 26	2.2	51	2900	2.5	503	330	100	130	80	4-ф18
SGL40-160(I)BG	7.8 10.4 13.5	23 22 20.5	1.5	50	2900	2.5	478	330	100	130	80	4-ф18
SGL40-200(I)G	8.8 12.5 16.3	51.2 50 48	5.5	46.5	2900	2.5	624	355	100	130	80	4-ф18
SGL40-200(I)AG	8.2 11.7 15.2	45 44 42	4	45	2900	2.5	562	355	100	130	80	4-ф18
SGL40-200(I)BG	7.5 10.6 13.8	37 36 34	3	44	2900	2.5	549	355	100	130	80	4-ф18
SGL40-250(I)G	8.8 12.5 16.3	81.2 80 77.5	11	40	2900	2.5	705	440	110	160	100	4-ф18
SGL40-250(I)AG	8 11.6 14.5	66 65 63	7.5	38	2900	2.5	588	440	110	160	100	4-ф18
SGL40-250(I)BG	7.1 10 13.1	53.4 52 50	5.5	37	2900	2.5	588	440	110	160	100	4-ф18
SGL50-100G	8.8 12.5 16.3	13.6 12.5 11.3	1.1	63.3	2900	2.5	471	285	90	120	70	4-ф14
SGL50-100AG	8 11 14.5	11 10 9	0.75	61	2900	2.5	471	285	90	120	70	4-ф14
SGL50-125G	8.8 12.5 16.3	21.5 20 17.8	1.5	58.5	2900	2.5	520	300	95	120	70	4-ф14
SGL50-125AG	8 11 14.5	17 16 14	1.1	57	2900	2.5	487	300	95	120	70	4-ф14
SGL50-160G	8.8 12.5 16.3	33 32 30	2.2	52.5	2900	2.5	515	340	100	130	80	4-ф14
SGL50-160AG	8.3 11.7 15.2	29 28 26	2.2	51	2900	2.5	515	340	100	130	80	4-ф14
SGL50-160BG	7.5 10.4 13.5	23 22 20.5	1.5	50	2900	2.5	515	340	100	130	80	4-ф14
SGL50-200G	8.8 12.5 16.3	52 50 48	4	46.5	2900	2.5	571	380	100	130	80	4-ф14
SGL50-200AG	8.3 11.7 15.2	45.8 44 42	3	45	2900	2.5	578	380	100	130	80	4-ф14

Таблица общих технических характеристик

Модель	Расход	Диапазон подачи	Мощность двигателя	КПД	Скорость	Требуемый ДКЗ	Размер горизонтального насоса								
	(м³/ч)	(м)	(кВт)	(%)	(об/мин)	(м)	H	h	a	L	B1	B2	L1	L2	D1
SGW40-100(I)AG	8 11 14.5	10.6 10 9	0.75	61	2900	2.5	240	100	80	442	260	297	209	407	4-ф16
SGW40-125(I)G	8.8 12.5 16.3	21.2 20 17.8	1.5	58.5	2900	2.5	250	100	80	452	300	334	248	440	4-ф18
SGW40-125(I)AG	8 11 14.5	17 16 14	1.1	57	2900	2.5	250	100	80	438	260	297	209	407	4-ф16
SGW40-160(I)G	8.8 12.5 16.3	33 32 30	3	52.5	2900	2.5	315	150	80	532	316	354	280	484	4-ф18
SGW40-160(I)AG	8.2 11.7 15.2	29 28 26	2.2	51	2900	2.5	315	150	80	482	316	354	280	455	4-ф18
SGW40-160(I)BG	7.8 10.4 13.5	23 22 20.5	1.5	50	2900	2.5	315	150	80	457	316	354	280	455	4-ф18
SGW40-200(I)G	8.8 12.5 16.3	51.2 50 48	5.5	46.5	2900	2.5	327	150	85	609	340	380	340	535	4-ф18
SGW40-200(I)AG	8.2 11.7 15.2	45 44 42	4	45	2900	2.5	327	150	85	547	339	377	298	488	4-ф18
SGW40-200(I)BG	7.5 10.6 13.8	37 36 34	3	44	2900	2.5	327	150	85	534	350	386	300	500	4-ф18
SGW40-250(I)G	8.8 12.5 16.3	81.2 80 77.5	11	40	2900	2.5	400	180	100	745	430	474	430	640	4-ф18
SGW40-250(I)AG	8 11.6 14.5	66 65 63	7.5	38	2900	2.5	400	180	100	628	376	416	338	535	4-ф18
SGW40-250(I)BG	7.1 10 13.1	53.4 52 50	5.5	37	2900	2.5	400	180	100	628	376	416	338	535	4-ф18
SGW50-100G	8.8 12.5 16.3	13.6 12.5 11.3	1.1	63.3	2900	2.5	305	165	80	444.5	245	280	220	340	4-ф14
SGW50-100AG	8 11 14.5	11 10 9	0.75	61	2900	2.5	305	165	80	444.5	245	280	220	340	4-ф14
SGW50-125G	8.8 12.5 16.3	21.5 20 17.8	1.5	58.5	2900	2.5	325	180	80	459.5	265	300	260	380	4-ф14
SGW50-125AG	8 11 14.5	17 16 14	1.1	57	2900	2.5	325	180	80	444.5	265	300	230	350	4-ф14
SGW50-160G	8.8 12.5 16.3	33 32 30	2.2	52.5	2900	2.5	340	180	80	479.5	285	320	250	370	4-ф14
SGW50-160AG	8.3 11.7 15.2	29 28 26	2.2	51	2900	2.5	340	180	80	479.5	285	320	250	370	4-ф14
SGW50-160BG	7.5 10.4 13.5	23 22 20.5	1.5	50	2900	2.5	340	180	80	459.5	285	320	250	370	4-ф14
SGW50-200G	8.8 12.5 16.3	52 50 48	4	46.5	2900	2.5	390	210	80	537.5	295	330	310	430	4-ф14
SGW50-200AG	8.3 11.7 15.2	45.8 44 42	3	45	2900	2.5	390	210	80	512.5	295	330	300	420	4-ф14

Таблица общих технических характеристик

Модель	Расход	Диапазон подачи	Мощность двигателя	КПД	Скорость	Требуемый ДКЗ	Размер вертикального насоса					
	(м³/ч)	(м)	(кВт)	(%)	(об/мин)	(м)	H	L	h	B	C	D1
SGL50-200BG	7.5 10.6 13.8	37 36 34	2.2	44	2900	2.5	534	380	100	130	80	4-ф14
SGL50-250G	8.8 12.5 16.3	82 80 77.5	11	40	2900	2.5	772	440	100	160	100	4-ф18
SGL50-250AG	8.2 11 15.2	66.5 65 63	7.5	38.7	2900	2.5	632	440	100	160	100	4-ф18
SGL50-250BG	7.6 10 14	34.4 32 27.5	5.5	37	2900	2.5	632	440	100	160	100	4-ф18
SGL50-100(I)G	17.5 25 30	13.7 12.5 10.5	1.5	71	2900	2.5	470	215	95	160	100	4-ф18
SGL50-100(I)AG	15.6 22.3 29	11 10 8.4	1.1	69	2900	2.5	457	315	95	160	100	4-ф18
SGL50-125(I)G	17.5 25 32.5	21.5 20 18	3	73	2900	2.5	558	335	100	160	100	4-ф18
SGL50-125(I)AG	15.6 22.3 26.8	17 16 14	2.2	71	2900	2.5	508	335	100	160	100	4-ф18
SGL50-160(I)G	17.5 25 32.5	34.4 32 27.5	4	63.5	2900	2.5	570	360	105	160	100	4-ф18
SGL50-160(I)AG	15.1 21.6 25.9	28 24 22	3	62	2900	2.5	557	360	105	160	100	4-ф18
SGL50-200(I)G	17.5 25 32.5	52.7 50 45.5	7.5	58.5	2900	2.5	629	396	105	160	100	4-ф18
SGL50-200(I)AG	15.3 21.8 26.2	42.4 38 36	5.5	57	2900	2.5	629	396	105	160	100	4-ф18
SGL50-250(I)G	17.5 25 32.5	82 80 76.5	15	52.5	2900	2.5	766	438	120	180	120	4-ф18
SGL50-250(I)AG	16.4 23.4 28.1	71.5 70 67	11	51	2900	2.5	766	438	120	180	120	4-ф18
SGL50-315(I)G	17.5 25 32.5	128 125 122	30	43.5	2900	2.5	949	550	135	240	150	4-ф18
SGL50-315(I)AG	16.6 23.7 31	115 113 110	22	41.5	2900	2.5	857	550	135	240	150	4-ф18
SGL50-315(I)BG	15.7 22.5 29.2	103 101 98	18.5	40	2900	2.5	828	550	135	240	150	4-ф18
SGL50-315(I)CG	14.4 20.6 26.8	86 85 83	15	38	2900	2.5	784	550	135	240	150	4-ф18
SGL65-100G	17.5 25 32.5	13.7 12.5 10.5	1.5	71	2900	2.5	531	320	105	160	100	4-ф18
SGL65-100AG	15.6 22.3 29	11 10 8.4	1.1	69	2900	2.5	498	320	105	160	100	4-ф18
SGL65-125G	17.5 25 32.5	21.5 20 18	2.2	73	2900	2.5	536	340	100	160	100	4-ф18

Таблица общих технических характеристик

Модель	Расход	Диапазон подачи	Мощность двигателя	КПД	Скорость	Требуемый ДКЗ	Размер горизонтального насоса								
	(м³/ч)	(м)	(кВт)	(%)	(об/мин)	(м)	H	h	a	L	B1	B2	L1	L2	D1
SGW50-200BG	7.5 10.6 13.8	37 36 34	2.2	44	2900	2.5	390	210	80	482.5	295	330	250	370	4-ф14
SGW50-250G	8.8 12.5 16.3	82 80 77.5	11	40	2900	2.5	490	270	100	754	390	430	440	600	4-ф14
SGW50-250AG	8.2 11 15.2	66.5 65 63	7.5	38.7	2900	2.5	475	255	100	614	360	400	330	450	4-ф14
SGW50-250BG	7.6 10 14	34.4 32 27.5	5.5	37	2900	2.5	475	255	100	614	360	400	330	450	4-ф14
SGW50-100(I)G	17.5 25 30	13.7 12.5 10.5	1.5	71	2900	2.5	272	112	80	453	310	350	250	455	4-ф18
SGW50-100(I)AG	15.6 22.3 29	11 10 8.4	1.1	69	2900	2.5	272	112	80	440	260	297	209	407	4-ф18
SGW50-125(I)G	17.5 25 32.5	21.5 20 18	3	73	2900	2.5	283	115	80	539	300	346	300	474	4-ф18
SGW50-125(I)AG	15.6 22.3 26.8	17 16 14	2.2	71	2900	2.5	283	115	80	489	300	346	300	474	4-ф18
SGW50-160(I)G	17.5 25 32.5	34.4 32 27.5	4	63.5	2900	2.5	330	150	90	555	350	386	300	500	4-ф18
SGW50-160(I)AG	15.1 21.6 25.9	28 24 22	3	62	2900	2.5	330	150	90	542	350	386	300	500	4-ф18
SGW50-200(I)G	17.5 25 32.5	52.7 50 45.5	7.5	58.5	2900	2.5	348	150	95	620	340	380	340	535	4-ф18
SGW50-200(I)AG	15.3 21.8 26.2	42.4 38 36	5.5	57	2900	2.5	348	150	95	620	340	380	340	535	4-ф18
SGW50-250(I)G	17.5 25 32.5	82 80 76.5	15	52.5	2900	2.5	400	180	110	757	430	474	430	640	4-ф18
SGW50-250(I)AG	16.4 23.4 28.1	71.5 70 67	11	51	2900	2.5	400	180	110	757	430	474	430	640	4-ф18
SGW50-315(I)G	17.5 25 32.5	128 125 122	30	43.5	2900	2.5	480	205	130	944	390	430	500	700	4-ф20
SGW50-315(I)AG	16.6 23.7 31	115 113 110	22	41.5	2900	2.5	480	205	130	852	440	494	425	690	4-ф18
SGW50-315(I)BG	15.7 22.5 29.2	103 101 98	18.5	40	2900	2.5	480	205	130	823	440	494	425	690	4-ф18
SGW50-315(I)CG	14.4 20.6 26.8	86 85 83	15	38	2900	2.5	480	205	130	779	430	474	430	640	4-ф18
SGW65-100G	17.5 25 32.5	13.7 12.5 10.5	1.5	71	2900	2.5	340	180	80	475.5	265	300	260	380	4-ф14
SGW65-100AG	15.6 22.3 29	11 10 8.4	1.1	69	2900	2.5	340	180	80	460.5	265	300	230	350	4-ф14
SGW65-125G	17.5 25 32.5	21.5 20 18	2.2	73	2900	2.5	350	180	80	495.5	265	300	260	380	4-ф14

Таблица общих технических характеристик

Модель	Расход	Диапазон подачи	Мощность двигателя	КПД	Скорость	Требуемый ДКЗ	Размер вертикального насоса					
	(м³/ч)	(м)	(кВт)	(%)	(об/мин)	(м)	H	L	h	B	C	D1
SGL65-125AG	15.6 22.3 29	17 16 14.4	2.2	71	2900	2.5	536	340	100	160	100	4-ф18
SGL65-160G	17.5 25 32.5	34.4 32 27.5	4	63.5	2900	2.5	577	380	100	160	100	4-ф18
SGL65-160AG	16.4 23.4 30.4	30 28 24	3	62	2900	2.5	584	380	100	160	100	4-ф18
SGL65-160BG	15 21.6 28	26 24 20.6	2.2	61	2900	2.5	540	380	100	160	100	4-ф18
SGL65-200G	17.5 25 32.5	52.7 50 45.5	7.5	58.5	2900	2.5	679	400	105	160	100	4-ф18
SGL65-200AG	16.4 23.5 30.5	46.4 44 40	5.5	57	2900	2.5	679	400	105	160	100	4-ф18
SGL65-200BG	15.3 21.8 28.3	40 38 34.5	4	55	2900	2.5	582	400	105	160	100	4-ф18
SGL65-250G	17.5 25 32.5	82 80 76.5	15	52.5	2900	2.5	776	480	120	180	120	4-ф18
SGL65-250AG	16.4 23.4 30.5	71.5 70 67	11	51	2900	2.5	776	480	120	180	120	4-ф18
SGL65-315G	17.5 25 32.5	127 125 122	30	43.5	2900	2.5	949	550	135	240	150	4-ф18
SGL65-315AG	16.6 23.7 31	115 113 110	22	41.5	2900	2.5	857	550	135	240	150	4-ф18
SGL65-315BG	15.7 22.5 29.2	103 101 98	18.5	40	2900	2.5	828	550	135	240	150	4-ф18
SGL65-315CG	14.4 20.6 26.8	86 85 83	15	38	2900	2.5	784	550	135	240	150	4-ф18
SGL65-100(I)G	35 50 65	13.8 12.5 10	3	75	2900	3	576	400	120	160	100	4-ф18
SGL65-100(I)AG	32.3 44.7 58	9 6 5	2.2	73	2900	3	526	400	120	160	100	4-ф18
SGL65-125(I)G	35 50 65	22 20 17	5.5	73.5	2900	3	653	400	130	160	100	4-ф18
SGL65-125(I)AG	31.3 45 58	17.5 16 13.6	4	72	2900	3	605	400	130	160	100	4-ф18
SGL65-160(I)G	35 50 65	35 32 28	7.5	73	2900	3	646	400	130	160	100	4-ф18
SGL65-160(I)AG	30.3 43.4 56.3	28.6 24 22	5.5	71	2900	3	646	400	130	160	100	4-ф18
SGL65-200(I)G	35 50 65	53.5 50 46	15	67.5	2900	3	764	430	130	160	100	4-ф18
SGL65-200(I)AG	32.8 47 61	47 44 40	11	66	2900	3	764	430	130	160	100	4-ф18

Таблица общих технических характеристик

Модель	Расход	Диапазон подачи	Мощность двигателя	КПД	Скорость	Требуемый ДКЗ	Размер горизонтального насоса								
	(м³/ч)	(м)	(кВт)	(%)	(об/мин)	(м)	H	h	a	L	B1	B2	L1	L2	D1
SGW65-125AG	15.6 22.3 29	17 16 14.4	2.2	71	2900	2.5	350	180	80	495.5	265	300	260	380	4-ф14
SGW65-160G	17.5 25 32.5	34.4 32 27.5	4	63.5	2900	2.5	360	210	80	547.5	295	330	310	430	4-ф14
SGW65-160AG	16.4 23.4 30.4	30 28 24	3	62	2900	2.5	360	210	80	522.5	295	330	300	420	4-ф14
SGW65-160BG	15 21.6 28	26 24 20.6	2.2	61	2900	2.5	360	210	80	492.5	295	330	250	370	4-ф14
SGW65-200G	17.5 25 32.5	52.7 50 45.5	7.5	58.5	2900	2.5	400	210	100	605	315	350	330	450	4-ф14
SGW65-200AG	16.4 23.5 30.5	46.4 44 40	5.5	57	2900	2.5	400	210	100	600	315	350	330	450	4-ф14
SGW65-200BG	15.3 21.8 28.3	40 38 34.5	4	55	2900	2.5	400	210	100	555	305	340	300	420	4-ф14
SGW65-250G	17.5 25 32.5	82 80 76.5	15	52.5	2900	2.5	510	270	110	766	390	430	440	600	4-ф14
SGW65-250AG	16.4 23.4 30.5	71.5 70 67	11	51	2900	2.5	510	270	110	766	390	430	440	600	4-ф14
SGW65-315G	17.5 25 32.5	127 125 122	30	43.5	2900	2.5	480	205	130	944	390	430	500	700	4-ф20
SGW65-315AG	16.6 23.7 31	115 113 110	22	41.5	2900	2.5	480	205	130	852	440	494	425	690	4-ф18
SGW65-315BG	15.7 22.5 29.2	103 101 98	18.5	40	2900	2.5	480	205	130	823	440	494	425	690	4-ф18
SGW65-315CG	14.4 20.6 26.8	86 85 83	15	38	2900	2.5	480	205	130	779	430	474	430	640	4-ф18
SGW65-100(I)G	35 50 65	13.8 12.5 10	3	75	2900	3	294	132	100	556	300	346	300	474	4-ф18
SGW65-100(I)AG	32.3 44.7 58	9 6 5	2.2	73	2900	3	294	132	100	506	316	354	280	484	4-ф18
SGW65-125(I)G	35 50 65	22 20 17	5.5	73.5	2900	3	350	150	100	624	340	380	340	535	4-ф18
SGW65-125(I)AG	31.3 45 58	17.5 16 13.6	4	72	2900	3	350	150	100	576	339	377	298	488	4-ф18
SGW65-160(I)G	35 50 65	35 32 28	7.5	73	2900	3	350	150	100	617	340	380	340	535	4-ф18
SGW65-160(I)AG	30.3 43.4 56.3	28.6 24 22	5.5	71	2900	3	350	150	100	617	340	380	340	535	4-ф18
SGW65-200(I)G	35 50 65	53.5 50 46	15	67.5	2900	3	395	180	120	754	430	474	430	640	4-ф18
SGW65-200(I)AG	32.8 47 61	47 44 40	11	66	2900	3	395	180	120	754	430	474	430	640	4-ф18

Таблица общих технических характеристик

Модель	Расход	Диапазон подачи	Мощность двигателя	КПД	Скорость	Требуемый ДКЗ	Размер вертикального насоса					
	(м³/ч)	(м)	(кВт)	(%)	(об/мин)	(м)	H	L	h	B	C	D1
SGL65-200(I)BG	30.5 43.3 56.6	40.6 38 33.4	7.5	64	2900	3	648	430	130	160	100	4-ф18
SGL65-250(I)G	35 50 65	83 80 72	22	63	2900	3	843	480	130	180	120	4-ф18
SGL65-250(I)AG	32.5 46.7 61	73 70 63	18.5	61	2900	3	814	480	130	180	120	4-ф18
SGL65-250(I)BG	30 43.3 56	62 60 54	15	60	2900	3	770	480	130	180	120	4-ф18
SGL65-315(I)G	35 50 65	128 125 121	37	55	2900	2.5	963	580	140	240	150	4-ф18
SGL65-315(I)AG	32.5 46.5 60.5	112.6 110 106.4	30	53	2900	2.5	963	580	140	240	150	4-ф18
SGL65-315(I)BG	29 41 53.6	98 85 83	22	51	2900	3	871	580	140	240	150	4-ф18
SGL80-100G	35 50 65	13.8 12.5 10	2.2	75	2900	3	558	400	130	160	100	4-ф18
SGL80-100AG	31.3 44.7 58	11 10 8	2.2	73	2900	3	558	400	130	160	100	4-ф18
SGL80-125G	35 50 65	22 20 17	4	73.5	2900	3	611	400	120	160	100	4-ф18
SGL80-125AG	31.3 45 58	17.5 16 13.6	3	72	2900	3	618	400	120	160	100	4-ф18
SGL80-160G	35 50 65	35 32 28	7.5	73	2900	3	710	400	125	160	100	4-ф18
SGL80-160AG	32.7 46.7 61	30.6 28 24	5.5	71	2900	3	710	400	125	160	100	4-ф18
SGL80-160BG	30.3 43.3 56.3	26 24 21	4	70	2900	3	613	400	125	160	100	4-ф18
SGL80-200G	35 50 65	53.5 50 46	15	67.5	2900	3	807.5	430	130	160	100	4-ф18
SGL80-200AG	32.8 47 61	47 44 40	11	66	2900	3	807.5	430	130	160	100	4-ф18
SGL80-200BG	30.5 43.3 56.6	40.6 38 33.4	7.5	64	2900	3	663.5	430	130	160	100	4-ф18
SGL80-250G	35 50 65	83 80 72	22	63	2900	3	854	480	130	160	100	4-ф18
SGL80-250AG	32.5 46.7 61	73 70 63	18.5	61	2900	3	854	480	130	160	100	4-ф18
SGL80-250BG	30.5 43.3 56.6	62 60 54	15	60	2900	3	810	480	130	160	100	4-ф18
SGL80-315G	35 50 65	128 125 122	37	55	2900	3	962	580	145	240	150	4-ф18

Таблица общих технических характеристик

Модель	Расход	Диапазон подачи	Мощность двигателя	КПД	Скорость	Требуемый ДКЗ	Размер горизонтального насоса								
	(м³/ч)	(м)	(кВт)	(%)	(об/мин)	(м)	H	h	a	L	B1	B2	L1	L2	D1
SGW65-200(I)BG	30.5 43.3 56.6	40.6 38 33.4	7.5	64	2900	3	395	180	120	638	376	416	338	535	4-ф18
SGW65-250(I)G	35 50 65	83 80 72	22	63	2900	3	418	180	125	839	460	520	405	728	4-ф18
SGW65-250(I)AG	32.5 46.7 61	73 70 63	18.5	61	2900	3	418	180	125	810	440	494	425	690	4-ф18
SGW65-250(I)BG	30 43.3 56	62 60 54	15	60	2900	3	418	180	125	766	430	474	430	640	4-ф18
SGW65-315(I)G	35 50 65	128 125 121	37	55	2900	2.5	520	226	135	949	390	430	500	700	4-ф20
SGW65-315(I)AG	32.5 46.5 60.5	112.6 110 106.4	30	53	2900	2.5	520	226	135	949	390	430	500	700	4-ф20
SGW65-315(I)BG	29 41 53.6	98 85 83	22	51	2900	3	520	226	135	857	350	390	430	630	4-ф20
SGW80-100G	35 50 65	13.8 12.5 10	2.2	75	2900	3	370	190	100	505	285	320	260	380	4-ф14
SGW80-100AG	31.3 44.7 58	11 10 8	2.2	73	2900	3	370	190	100	505	285	320	260	380	4-ф14
SGW80-125G	35 50 65	22 20 17	4	73.5	2900	3	390	210	100	563	295	330	310	430	4-ф14
SGW80-125AG	31.3 45 58	17.5 16 13.6	3	72	2900	3	390	210	100	538	295	330	300	420	4-ф14
SGW80-160G	35 50 65	35 32 28	7.5	73	2900	3	410	210	100	615	315	350	330	450	4-ф14
SGW80-160AG	32.7 46.7 61	30.6 28 24	5.5	71	2900	3	410	210	100	610	315	350	330	450	4-ф14
SGW80-160BG	30.3 43.3 56.3	26 24 21	4	70	2900	3	410	210	100	565	295	330	310	430	4-ф14
SGW80-200G	35 50 65	53.5 50 46	15	67.5	2900	3	485	270	105	761	390	430	440	600	4-ф14
SGW80-200AG	32.8 47 61	47 44 40	11	66	2900	3	485	270	105	761	390	430	440	600	4-ф14
SGW80-200BG	30.5 43.3 56.6	40.6 38 33.4	7.5	64	2900	3	470	255	105	617	360	400	330	450	4-ф14
SGW80-250G	35 50 65	83 80 72	22	63	2900	3	510	270	125	825	390	430	440	600	4-ф14
SGW80-250AG	32.5 46.7 61	73 70 63	18.5	61	2900	3	510	270	125	825	390	430	440	600	4-ф14
SGW80-250BG	30.5 43.3 56.6	62 60 54	15	60	2900	3	510	270	125	781	390	430	440	600	4-ф14
SGW80-315G	35 50 65	128 125 122	37	55	2900	3	520	230	128	945	390	430	510	710	4-ф20

Таблица общих технических характеристик

Модель	Расход	Диапазон подачи	Мощность двигателя	КПД	Скорость	Требуемый ДКЗ	Размер вертикального насоса					
	(м³/ч)	(м)	(кВт)	(%)	(об/мин)	(м)	H	L	h	B	C	D1
SGL80-315AG	32.5 46.5 60.5	112.6 110 107.4	30	53	2900	3	962	580	145	240	150	4-ф18
SGL80-315BG	31 44.5 58	102.5 100 98	30	51	2900	3	962	580	145	240	150	4-ф18
SGL80-315CG	29 41 53.6	87 85 83	22	49	2900	3	870	580	145	240	150	4-ф18
SGL80-100(I)G	70 100 130	13.6 12.5 11	5.5	76	2900	4.5	667	450	135	180	120	4-ф18
SGL80-100(I)AG	62.6 89 116	11 10 8.8	4	75	2900	3	619	450	135	180	120	4-ф18
SGL80-125(I)G	70 100 130	23.5 20 14	11	77	2900	4.5	796	435	150	180	120	4-ф18
SGL80-125(I)AG	62.6 89 116	19 16 11	7.5	75	2900	4.5	679	435	150	180	120	4-ф18
SGL80-160(I)G	70 100 130	36.5 32 24	15	77	2900	4.5	797	500	150	180	120	4-ф18
SGL80-160(I)AG	65.4 93.5 121.6	32 28 21	11	75	2900	4.5	797	500	150	180	120	4-ф18
SGL80-200(I)G	70 100 130	54 50 42	22	76.5	2900	4	859	498	135	180	120	4-ф18
SGL80-200(I)AG	65.4 93.5 121.6	47.5 44 37	18.5	74.5	2900	4	830	498	135	180	120	4-ф18
SGL80-200(I)BG	61 87 113	41 38 32	15	73	2900	4	786	498	135	180	120	4-ф18
SGL80-250(I)G	70 100 130	87 80 68	37	71	2900	4	957	544	140	180	120	4-ф18
SGL80-250(I)AG	65.4 93.5 121.6	73 70 59.5	30	69	2900	4	957	544	140	180	120	4-ф18
SGL80-315(I)G	70 100 130	132 125 114	75	66.5	2900	4	1135	640	130	220	160	4-ф18
SGL80-315(I)AG	66.5 95 123.6	119 113 103	55	66	2900	4	1102	640	130	220	160	4-ф18
SGL80-315(I)BG	63 90 117	106.6 101 92	45	65	2900	4	995	640	130	220	160	4-ф18
SGL80-315(I)CG	58 82 107	90 85 76	37	63	2900	4	954	640	130	220	160	4-ф18
SGL100-100G	70 100 130	13.6 12.5 11	5.5	76	2900	4.5	680	455	140	180	120	4-ф18
SGL100-100AG	62.6 89 116	11 10 8.8	4	75	2900	4.5	635	455	140	180	120	4-ф18
SGL100-125G	70 100 130	23.5 20 14	7.5	77	2900	4.5	676	440	140	180	120	4-ф18

Таблица общих технических характеристик

Модель	Расход	Диапазон подачи	Мощность двигателя	КПД	Скорость	Требуемый ДКЗ	Размер горизонтального насоса								
	(м³/ч)	(м)	(кВт)	(%)	(об/мин)	(м)	H	h	a	L	B1	B2	L1	L2	D1
SGW80-315AG	32.5 46.5 60.5	112.6 110 107.4	30	53	2900	3	520	230	128	945	390	430	510	710	4-ф20
SGW80-315BG	31 44.5 58	102.5 100 98	30	51	2900	3	520	230	128	945	390	430	510	710	4-ф20
SGW80-315CG	29 41 53.6	87 85 83	22	49	2900	3	520	230	128	853	460	520	405	728	4-ф18
SGW80-100(I)G	70 100 130	13.6 12.5 11	5.5	76	2900	4.5	352	150	100	629	340	380	340	535	4-ф18
SGW80-100(I)AG	62.6 89 116	11 10 8.8	4	75	2900	3	352	150	100	581	339	377	298	488	4-ф18
SGW80-125(I)G	70 100 130	23.5 20 14	11	77	2900	4.5	377	160	110	756	430	474	430	640	4-ф18
SGW80-125(I)AG	62.6 89 116	19 16 11	7.5	75	2900	4.5	377	160	110	639	340	380	340	535	4-ф18
SGW80-160(I)G	70 100 130	36.5 32 24	15	77	2900	4.5	430	180	125	772	430	474	430	640	4-ф18
SGW80-160(I)AG	65.4 93.5 121.6	32 28 21	11	75	2900	4.5	430	180	125	772	430	474	430	640	4-ф18
SGW80-200(I)G	70 100 130	54 50 42	22	76.5	2900	4	420	180	100	825	460	520	405	728	4-ф18
SGW80-200(I)AG	65.4 93.5 121.6	47.5 44 37	18.5	74.5	2900	4	420	180	100	796	440	494	425	690	4-ф18
SGW80-200(I)BG	61 87 113	41 38 32	15	73	2900	4	420	180	100	752	440	494	425	690	4-ф18
SGW80-250(I)G	70 100 130	87 80 68	37	71	2900	4	472	200	125	942	390	430	520	720	4-ф20
SGW80-250(I)AG	65.4 93.5 121.6	73 70 59.5	30	69	2900	4	472	200	125	942	390	430	520	720	4-ф20
SGW80-315(I)G	70 100 130	132 125 114	75	66.5	2900	4	560	230	125	1130	540	580	690	890	4-ф20
SGW80-315(I)AG	66.5 95 123.6	119 113 103	55	66	2900	4	560	230	125	1097	490	530	630	830	4-ф20
SGW80-315(I)BG	63 90 117	106.6 101 92	45	65	2900	4	560	230	125	990	430	470	540	740	4-ф20
SGW80-315(I)CG	58 82 107	90 85 76	37	63	2900	4	560	230	125	949	390	430	530	730	4-ф20
SGW100-100G	70 100 130	13.6 12.5 11	5.5	76	2900	4.5	452.5	225	135	675	360	400	350	475	4-ф14
SGW100-100AG	62.6 89 116	11 10 8.8	4	75	2900	4.5	457.5	230	135	630	360	400	350	450	4-ф14
SGW100-125G	70 100 130	23.5 20 14	7.5	77	2900	4.5	455	235	105	627	360	400	350	465	4-ф14

Таблица общих технических характеристик

Модель	Расход	Диапазон подачи	Мощность двигателя	КПД	Скорость	Требуемый ДКЗ	Размер вертикального насоса					
	(м³/ч)	(м)	(кВт)	(%)	(об/мин)	(м)	H	L	h	B	C	D1
SGL100-125AG	62.6 89 116	19 16 11	5.5	75	2900	4.5	676	440	140	180	120	4-ф18
SGL100-160G	70 100 130	36.5 32 24	15	77	2900	4.5	818	500	150	180	120	4-ф20
SGL100-160AG	65.4 93.5 121.6	32 28 21	11	75	2900	4.5	818	500	150	180	120	4-ф20
SGL100-160BG	60.6 86.6 104	28 24 20	11	74	2900	4.5	790	500	150	180	120	4-ф18
SGL100-200G	70 100 130	54 50 42	22	76.5	2900	4	861	500	135	180	120	4-ф18
SGL100-200AG	65.4 93.5 121.6	47.5 44 37	18.5	74.5	2900	4	861	500	135	180	120	4-ф18
SGL100-200BG	61 87 113	41 38 32	15	73	2900	4	817	500	135	180	120	4-ф18
SGL100-250G	70 100 130	87 80 68	37	71	2900	4	982	545	140	160	120	4-ф18
SGL100-250AG	65.4 93.5 121.6	76 70 59.5	30	69	2900	4	977	545	140	160	120	4-ф18
SGL100-315G	70 100 130	132 125 114	75	66.5	2900	4	1168	645	160	270	185	4-ф18
SGL100-315AG	66.5 95 114	119 113 103	55	66	2900	4	1135	645	160	270	185	4-ф18
SGL100-315BG	63 90 108	106.6 101 92	45	65	2900	4	1028	645	160	270	185	4-ф18
SGL100-315CG	58 82 107	90 85 76	37	63	2900	4	987	645	160	270	185	4-ф18
SGL100-100(I)G	112 160 192	13.5 12.5 10	11	81.5	2900	4	812	500	160	180	120	4-ф18
SGL100-125(I)G	112 160 192	25 20 8	15	79	2900	4	812	500	160	180	120	4-ф18
SGL100-125(I)AG	98 140 150	20 17 13	11	77	2900	4	812	500	160	180	120	4-ф18
SGL100-160(I)G	112 160 180	36 32 28	22	78.5	2900	4	883	535	165	240	150	4-ф18
SGL100-160(I)AG	105 140 180	32.5 28 25.5	18.5	76	2900	4	854	535	165	240	150	4-ф18
SGL100-160(I)BG	97 135 160	27 24 21	15	74	2900	4	810	535	165	240	150	4-ф18
SGL100-200(I)G	96 160 192	55 50 46	37	78	2900	4	966	560	150	250	200	4-ф18
SGL100-200(I)AG	84 140 167	49.4 45 41.5	30	76	2900	4	966	560	150	250	200	4-ф18

Таблица общих технических характеристик

Модель	Расход	Диапазон подачи	Мощность двигателя	КПД	Скорость	Требуемый ДКЗ	Размер горизонтального насоса								
	(м³/ч)	(м)	(кВт)	(%)	(об/мин)	(м)	H	h	a	L	B1	B2	L1	L2	D1
SGW100-125AG	62.6 89 116	19 16 11	5.5	75	2900	4.5	455	235	105	627	360	400	350	465	4-ф14
SGW100-160G	70 100 130	36.5 32 24	15	77	2900	4.5	485	235	100	766	390	430	450	590	4-ф18
SGW100-160AG	65.4 93.5 121.6	32 28 21	11	75	2900	4.5	485	235	100	766	390	430	450	590	4-ф18
SGW100-160BG	60.6 86.6 104	28 24 20	11	74	2900	4.5	485	235	100	766	390	430	450	590	4-ф18
SGW100-200G	70 100 130	54 50 42	22	76.5	2900	4	520	270	105	810	390	430	440	600	4-ф14
SGW100-200AG	65.4 93.5 121.6	47.5 44 37	18.5	74.5	2900	4	520	270	105	810	390	430	440	600	4-ф14
SGW100-200BG	61 87 113	41 38 32	15	73	2900	4	520	270	105	766	390	430	440	600	4-ф14
SGW100-250G	70 100 130	87 80 68	37	71	2900	4	592.5	320	125	940	414	454	439	759	4-ф20
SGW100-250AG	65.4 93.5 121.6	76 70 59.5	30	69	2900	4	592.5	320	125	935	414	454	439	759	4-ф20
SGW100-315G	70 100 130	132 125 114	75	66.5	2900	4	545	225	130	1138	540	580	690	890	4-ф20
SGW100-315AG	66.5 95 114	119 113 103	55	66	2900	4	545	225	130	1105	490	530	640	840	4-ф20
SGW100-315BG	63 90 108	106.6 101 92	45	65	2900	4	545	225	130	998	430	470	540	740	4-ф20
SGW100-315CG	58 82 107	90 85 76	37	63	2900	4	545	225	130	957	400	440	530	730	4-ф20
SGW100-100(I)G	112 160 192	13.5 12.5 10	11	81.5	2900	4	405	160	130	776	320	360	390	590	4-ф20
SGW100-125(I)G	112 160 192	25 20 8	15	79	2900	4	405	160	130	776	320	360	390	590	4-ф20
SGW100-125(I)AG	98 140 150	20 17 13	11	77	2900	4	405	160	130	776	320	360	390	590	4-ф20
SGW100-160(I)G	112 160 180	36 32 28	22	78.5	2900	4	445	180	125	842	460	520	405	728	4-ф18
SGW100-160(I)AG	105 140 180	32.5 28 25.5	18.5	76	2900	4	445	180	125	813	440	494	425	690	4-ф18
SGW100-160(I)BG	97 135 160	27 24 21	15	74	2900	4	445	180	125	769	430	474	430	640	4-ф18
SGW100-200(I)G	96 160 192	55 50 46	37	78	2900	4	480	200	135	954	390	430	510	710	4-ф20
SGW100-200(I)AG	84 140 167	49.4 45 41.5	30	76	2900	4	480	200	135	954	390	430	510	710	4-ф20

Таблица общих технических характеристик

Модель	Расход	Диапазон подачи	Мощность двигателя	КПД	Скорость	Требуемый ДКЗ	Размер вертикального насоса					
	(м³/ч)	(м)	(кВт)	(%)	(об/мин)	(м)	H	L	h	B	C	D1
SGL100-200(I)BG	70 100 130	46.2 40 36.2	22	75	2900	4	874	560	150	250	200	4-ф18
SGL100-250(I)G	96 160 192	85 80 76	55	76.5	2900	4	1117	625	150	250	200	4-ф18
SGL100-250(I)AG	84 140 167	76 72 68	45	74.5	2900	4	1010	625	150	250	200	4-ф18
SGL100-250(I)BG	70 100 130	68 65 61	37	73	2900	4	969	625	150	250	200	4-ф18
SGL100-315(I)G	96 160 192	128 125 121	90	73	2900	4.5	1237	660	180	250	200	4-ф18
SGL100-315(I)AG	84 140 167	113 110 106	75	71	2900	4.5	1187	660	180	250	200	4-ф18
SGL100-315(I)BG	76 134 162	91 88 84	55	67	2900	4.5	1154	660	180	250	200	4-ф18
SGL125-100G	96 160 192	13 12.5 12	11	81.5	2900	4	805	520	150	240	150	4-ф18
SGL125-100AG	87 143 169	10.4 10 9.6	7.5	79.5	2900	4	688	520	150	240	150	4-ф18
SGL125-125G	96 160 192	22.6 20 17	15	79	2900	4	805	520	150	240	150	4-ф18
SGL125-125AG	87 143 169	18 16 13.6	11	77	2900	4	805	520	150	240	150	4-ф18
SGL125-160G	96 160 192	36 32 28	22	78.5	2900	4	882	530	165	240	150	4-ф18
SGL125-160AG	90 150 180	31.5 28 24.5	18.5	76	2900	4	853	530	165	240	150	4-ф18
SGL125-160BG	83 138 166	27 24 21	15	74	2900	4	809	530	165	240	150	4-ф18
SGL125-200G	96 160 192	55 50 46	37	78	2900	4	966	560	150	240	190	4-ф18
SGL125-200AG	90 150 180	48.4 44 40.5	30	76	2900	4.5	966	560	150	240	190	4-ф18
SGL125-200BG	83 138 166	41.3 37.5 34.5	22	75	2900	4.5	874	560	150	240	190	4-ф18
SGL125-250G	96 160 192	85 80 76	55	76.5	2900	4.5	1134	625	150	250	200	4-ф18
SGL125-250AG	90 150 180	76 70 64	45	74.5	2900	4.5	1027	625	150	250	200	4-ф18
SGL125-250BG	83 138 166	65 60 55	37	73	2900	4.5	986	625	150	250	200	4-ф18
SGL125-315G	96 160 192	133 125 119	90	73	2900	4.5	1242	680	190	280	230	4-ф18

Таблица общих технических характеристик

Модель	Расход	Диапазон подачи	Мощность двигателя	КПД	Скорость	Требуемый ДКЗ	Размер горизонтального насоса								
	(м³/ч)	(м)	(кВт)	(%)	(об/мин)	(м)	H	h	a	L	B1	B2	L1	L2	D1
SGW100-200(I)BG	70 100 130	46.2 40 36.2	22	75	2900	4	480	200	135	862	460	520	405	728	4-ф18
SGW100-250(I)G	96 160 192	85 80 76	55	76.5	2900	4	513	200	140	1104	490	530	620	820	4-ф20
SGW100-250(I)AG	84 140 167	76 72 68	45	74.5	2900	4	513	200	140	997	430	470	530	730	4-ф20
SGW100-250(I)BG	70 100 130	68 65 61	37	73	2900	4	513	200	140	956	390	430	520	720	4-ф20
SGW100-315(I)G	96 160 192	128 125 121	90	73	2900	4.5	580	250	150	1207	540	580	730	930	4-ф20
SGW100-315(I)AG	84 140 167	113 110 106	75	71	2900	4.5	580	250	150	1157	540	580	690	890	4-ф20
SGW100-315(I)BG	76 134 162	91 88 84	55	67	2900	4.5	580	250	150	1124	490	530	640	840	4-ф20
SGW125-100G	96 160 192	13 12.5 12	11	81.5	2900	4	430	180	125	772	430	474	430	640	4-ф18
SGW125-100AG	87 143 169	10.4 10 9.6	7.5	79.5	2900	4	430	180	125	655	340	380	340	535	4-ф18
SGW125-125G	96 160 192	22.6 20 17	15	79	2900	4	430	180	125	772	430	474	430	640	4-ф18
SGW125-125AG	87 143 169	18 16 13.6	11	77	2900	4	430	180	125	772	430	474	430	640	4-ф18
SGW125-160G	96 160 192	36 32 28	22	78.5	2900	4	444	180	130	849	460	520	405	728	4-ф18
SGW125-160AG	90 150 180	31.5 28 24.5	18.5	76	2900	4	444	180	130	820	440	494	425	690	4-ф18
SGW125-160BG	83 138 166	27 24 21	15	74	2900	4	444	180	130	776	430	474	430	640	4-ф18
SGW125-200G	96 160 192	55 50 46	37	78	2900	4	480	200	135	951	390	430	520	720	4-ф20
SGW125-200AG	90 150 180	48.4 44 40.5	30	76	2900	4.5	480	200	135	951	390	430	520	720	4-ф20
SGW125-200BG	83 138 166	41.3 37.5 34.5	22	75	2900	4.5	480	200	135	859	460	520	405	728	4-ф18
SGW125-250G	96 160 192	85 80 76	55	76.5	2900	4.5	514	200	140	1105	490	530	630	830	4-ф20
SGW125-250AG	90 150 180	76 70 64	45	74.5	2900	4.5	514	200	140	998	430	470	530	730	4-ф20
SGW125-250BG	83 138 166	65 60 55	37	73	2900	4.5	514	200	140	957	390	430	520	720	4-ф20
SGW125-315G	96 160 192	133 125 119	90	73	2900	4.5	575	245	130	1187	540	580	730	930	4-ф20

Таблица общих технических характеристик

Модель	Расход	Диапазон подачи	Мощность двигателя	КПД	Скорость	Требуемый ДКЗ	Размер вертикального насоса					
	(м³/ч)	(м)	(кВт)	(%)	(об/мин)	(м)	H	L	h	B	C	D1
SGL125-315AG	90 150 180	117 110 104.6	75	71	2900	4.5	1192	680	190	280	230	4-ф18
SGL125-315BG	80 134 162	96 88 86	55	67	2900	4.5	1159	680	190	280	230	4-ф18
SGL150-125G	96 160 192	22.6 20 17	15	79	2900	4	805	520	150	240	150	4-ф22
SGL150-125AG	90 150 180	18 16 13.6	11	77	2900	4	805	520	150	240	150	4-ф22
SGL150-125BG	87 120 169	15.2 14 12	7.5	74.9	2900	4	688	520	150	240	150	4-ф22
SGL150-160G	96 160 192	35 32 28	22	78.5	2900	4	874	524	155	240	150	4-ф22
SGL150-160AG	90 150 180	30.5 28 24	18.5	76	2900	4	845	524	155	240	150	4-ф22
SGL150-160BG	84 140 167	26.5 24 21	15	75	2900	4	801	524	155	240	150	4-ф22
SGL150-200CG	90 150 180	47 44 40	30	77.8	2900	4	1030	680	200	240	190	4-ф22
SGL150-200DG	83 138 166	40.5 38 34	22	77.4	2900	4	938	680	200	240	190	4-ф22
SGL150-250G	96 160 192	85 80 76	75	75.3	2900	5	1204	700	200	260	210	4-ф22
SGL150-250AG	90 150 180	76 70 64	55	75.7	2900	5	1171	700	200	260	210	4-ф22
SGL150-250BG	83 138 166	65 60 55	45	76	2900	5	1064	700	200	260	210	4-ф22
SGL150-315G	140 200 260	133 125 119	110	73.1	2900	4.5	1443	760	200	250	200	4-ф22
SGL150-315AG	131 187 243	117 110 104.6	90	73.7	2900	4.5	1258	760	200	250	200	4-ф22
SGL150-315BG	121 173 225	106 95 85	75	74.5	2900	4.5	1208	760	200	250	200	4-ф22
SGL80-315(I)G	35 50 65	35 32 28	11	62	1450	3	789	640	130	220	160	4-ф18
SGL100-315G	35 50 65	35 32 28	11	62	1450	3	822	645	160	270	185	4-ф18
SGL100-250(I)G	96 100 192	22.6 20 17	11	74.3	1450	3	804	625	150	250	200	4-ф18
SGL100-315(I)G	56 80 105	35 32 28	15	68	1450	3	885	660	180	250	200	4-ф18
SGL100-315(I)AG	49 70 89	30.5 27.5 24	11	67.4	1450	3	841	660	180	250	200	4-ф18

Таблица общих технических характеристик

Модель	Расход	Диапазон подачи	Мощность двигателя	КПД	Скорость	Требуемый ДКЗ	Размер горизонтального насоса								
	(м³/ч)	(м)	(кВт)	(%)	(об/мин)	(м)	H	h	a	L	B1	B2	L1	L2	D1
SGW125-315AG	90 150 180	117 110 104.6	75	71	2900	4.5	575	245	130	1137	540	580	690	890	4-ф20
SGW125-315BG	80 134 162	96 88 86	55	67	2900	4.5	575	245	130	1104	490	530	630	830	4-ф20
SGW150-125G	96 160 192	22.6 20 17	15	79	2900	4	440	180	130	789	320	360	390	590	4-ф20
SGW150-125AG	90 150 180	18 16 13.6	11	77	2900	4	440	180	130	789	320	360	390	590	4-ф20
SGW150-125BG	87 120 169	15.2 14 12	7.5	74.9	2900	4	440	180	130	672	280	320	290	490	4-ф20
SGW150-160G	96 160 192	35 32 28	22	78.5	2900	4	444	180	130	849	350	390	430	630	4-ф20
SGW150-160AG	90 150 180	30.5 28 24	18.5	76	2900	4	444	180	130	820	320	360	420	620	4-ф20
SGW150-160BG	84 140 167	26.5 24 21	15	75	2900	4	444	180	130	776	320	360	380	580	4-ф20
SGW150-200CG	90 150 180	47 44 40	30	77.8	2900	4	590	250	160	990	400	440	540	740	4-ф20
SGW150-200DG	83 138 166	40.5 38 34	22	77.4	2900	4	590	250	160	898	400	440	470	670	4-ф20
SGW150-250G	96 160 192	85 80 76	75	75.3	2900	5	590	250	140	1144	540	580	680	880	4-ф20
SGW150-250AG	90 150 180	76 70 64	55	75.7	2900	5	590	250	140	1111	490	530	630	830	4-ф20
SGW150-250BG	83 138 166	65 60 55	45	76	2900	5	590	250	140	1004	430	470	540	740	4-ф20
SGW150-315G	140 200 260	133 125 119	110	73.1	2900	4.5	660	280	150	1395	610	650	820	1020	4-ф24
SGW150-315AG	131 187 243	117 110 104.6	90	73.7	2900	4.5	660	280	150	1210	540	580	750	950	4-ф20
SGW150-315BG	121 173 225	106 95 85	75	74.5	2900	4.5	660	280	150	1160	540	580	710	910	4-ф20
SGW80-315(I)G	35 50 65	35 32 28	11	62	1450	3	560	230	125	784	390	430	420	620	4-ф20
SGW100-315G	35 50 65	35 32 28	11	62	1450	3	545	225	130	792	400	440	420	620	4-ф20
SGW100-250(I)G	96 100 192	22.6 20 17	11	74.3	1450	3	513	200	140	791	350	390	410	610	4-ф20
SGW100-315(I)G	56 80 105	35 32 28	15	68	1450	3	580	250	150	855	380	420	450	650	4-ф20
SGW100-315(I)AG	49 70 89	30.5 27.5 24	11	67.4	1450	3	580	250	150	811	380	420	420	620	4-ф20

Таблица общих технических характеристик

Модель	Расход	Диапазон подачи	Мощность двигателя	КПД	Скорость	Требуемый ДКЗ	Размер вертикального насоса					
	(м³/ч)	(м)	(кВт)	(%)	(об/мин)	(м)	H	L	h	B	C	D1
SGL100-400(I)G	56 80 105	48 44 40	30	63	1450	3	1009	720	180	260	210	4-ф18
SGL100-400(I)AG	52 75 95	43 40 37	22	63.5	1450	3	955	720	180	260	210	4-ф18
SGL100-400(I)BG	49 70 89	41 38 35	18.5	63.3	1450	3	917	720	180	260	210	4-ф18
SGL125-250G	96 100 192	22.6 20 17	11	74.3	1450	3	821	625	150	250	200	4-ф18
SGL125-315G	56 80 105	35 32 28	15	68	1450	3	890	680	190	280	230	4-ф18
SGL125-315AG	49 70 89	30.5 27 24	11	67.4	1450	3	846	680	190	280	230	4-ф18
SGL125-400G	96 100 192	55 50 46	30	64.3	1450	3	1009	720	180	260	210	4-ф18
SGL125-400AG	65.4 94 121.6	48.4 44 40.5	22	65.3	1450	3	955	720	180	260	210	4-ф18
SGL125-400BG	61 87 113	41.3 37.5 34.5	18.5	66.2	1450	3	917	720	180	260	210	4-ф18
SGL150-200G	110 150 180	13.8 12.5 10.6	11	77.8	1450	3	865	680	200	240	190	4-ф22
SGL150-250G	96 150 192	22.6 20 17	15	79	1450	3	902	700	200	260	210	4-ф22
SGL150-250AG	90 130 180	18 15 13.6	11	78	1450	3	858	700	200	260	210	4-ф22
SGL150-250BG	83 100 166	13.8 13 10	7.5	76	1450	3	766	700	200	260	210	4-ф22
SGL150-315G	140 200 260	33.8 32 28	30	78	1450	3	1027	760	200	250	200	4-ф22
SGL150-315AG	131 187 243	29.5 28 24.5	22	77	1450	3	973	760	200	250	200	4-ф22
SGL150-315BG	121 173 225	25 24 21	18.5	76	1450	3	935	760	200	250	200	4-ф22
SGL150-400G	140 200 260	53 50 44	45	75	1450	3	1081	800	215	250	200	4-ф22
SGL150-400AG	131 187 243	46.6 44 38.3	37	74	1450	3	1081	800	215	250	200	4-ф22
SGL150-400BG	122 174 226.5	40 38 33	30	73	1450	3	1040	800	215	250	200	4-ф22
SGL150-400CG	96 160 192	34 32 28	22	71	1450	3	986	800	215	250	200	4-ф22
SGL150-500G	140 200 260	85 80 76	90	67	1450	3	1305	900	235	250	250	4-ф22

Таблица общих технических характеристик

Модель	Расход	Диапазон подачи	Мощность двигателя	КПД	Скорость	Требуемый ДКЗ	Размер горизонтального насоса								
	(м³/ч)	(м)	(кВт)	(%)	(об/мин)	(м)	H	h	a	L	B1	B2	L1	L2	D1
SGW100-400(I)G	56 80 105	48 44 40	30	63	1450	3	490	280	195	1024	480	520	550	750	4-ф20
SGW100-400(I)AG	52 75 95	43 40 37	22	63.5	1450	3	490	280	195	970	480	520	520	720	4-ф20
SGW100-400(I)BG	49 70 89	41 38 35	18.5	63.3	1450	3	490	280	195	932	480	520	470	670	4-ф20
SGW125-250G	96 100 192	22.6 20 17	11	74.3	1450	3	514	200	140	792	350	390	410	610	4-ф20
SGW125-315G	56 80 105	35 32 28	15	68	1450	3	575	245	130	835	390	430	450	650	4-ф20
SGW125-315AG	49 70 89	30.5 27 24	11	67.4	1450	3	575	245	130	791	390	430	420	620	4-ф20
SGW125-400G	96 100 192	55 50 46	30	64.3	1450	3	640	280	148	977	440	480	450	650	4-ф20
SGW125-400AG	65.4 94 121.6	48.4 44 40.5	22	65.3	1450	3	640	280	148	923	440	480	420	620	4-ф20
SGW125-400BG	61 87 113	41.3 37.5 34.5	18.5	66.2	1450	3	640	280	148	885	440	480	380	580	4-ф20
SGW150-200G	110 150 180	13.8 12.5 10.6	11	77.8	1450	3	590	250	160	825	400	440	420	620	4-ф20
SGW150-250G	96 150 192	22.6 20 17	15	79	1450	3	590	250	140	842	380	420	450	650	4-ф20
SGW150-250AG	90 130 180	18 15 13.6	11	78	1450	3	590	250	140	798	380	420	410	610	4-ф20
SGW150-250BG	83 100 166	13.8 13 10	7.5	76	1450	3	590	250	140	706	380	420	360	560	4-ф20
SGW150-315G	140 200 260	33.8 32 28	30	78	1450	3	660	280	150	979	480	520	560	760	4-ф20
SGW150-315AG	131 187 243	29.5 28 24.5	22	77	1450	3	660	280	150	925	480	520	530	730	4-ф20
SGW150-315BG	121 173 225	25 24 21	18.5	76	1450	3	660	280	150	887	480	520	480	680	4-ф20
SGW150-400G	140 200 260	53 50 44	45	75	1450	3	720	320	140	1006	490	530	590	790	4-ф20
SGW150-400AG	131 187 243	46.6 44 38.3	37	74	1450	3	720	320	140	1006	490	530	560	760	4-ф20
SGW150-400BG	122 174 226.5	40 38 33	30	73	1450	3	720	320	140	965	490	530	560	760	4-ф20
SGW150-400CG	96 160 192	34 32 28	22	71	1450	3	720	320	140	911	490	530	530	730	4-ф20
SGW150-500G	140 200 260	85 80 76	90	67	1450	3	780	330	145	1215	580	620	760	960	4-ф20

Таблица общих технических характеристик

Модель	Расход	Диапазон подачи	Мощность двигателя	КПД	Скорость	Требуемый ДКЗ	Размер вертикального насоса					
	(м³/ч)	(м)	(кВт)	(%)	(об/мин)	(м)	H	L	h	B	C	D1
SGL150-500AG	127 182 236	76 70.5 64	75	67.5	1450	3	1255	900	235	250	250	4-ф22
SGL150-500BG	115 166 215	65 62 55	55	68.1	1450	3	1222	900	235	250	250	4-ф22
SGL150-200(I)G	120 200 240	13.8 12.5 10.6	11	78.8	1450	3	874	660	210	320	250	4-ф22
SGL150-200(I)AG	106 179 211	11 10 8.5	7.5	78.4	1450	3	782	660	210	320	250	4-ф22
SGL150-250(I)G	120 200 240	21.8 20 17	18.5	79.5	1450	3	906	700	200	240	190	4-ф22
SGL150-250(I)AG	111 187 221	18.4 17.5 14.4	15	78.5	1450	3	862	700	200	240	190	4-ф22
SGL150-250(I)BG	100 173 200	15.2 14 12	11	78.3	1450	3	780	700	200	240	190	4-ф22
SGL200-200G	140 200 260	13.8 12.5 10.6	11	78.8	1450	3.5	874	660	210	320	250	4-ф22
SGL200-200AG	125 179 232.5	11 10 8.5	7.5	78.4	1450	3.5	782	660	210	320	250	4-ф22
SGL200-250G	140 200 260	21.8 20 17	18.5	79.5	1450	3.5	918	745	210	320	250	4-ф22
SGL200-250AG	129 185 240	18.5 17 14.4	15	78.5	1450	3.5	874	745	210	320	250	4-ф22
SGL200-250BG	117 179 218	15.2 14 12	11	78.3	1450	3.5	782	745	210	320	250	4-ф22
SGL200-315G	140 200 260	33.8 32 28	30	78.5	1450	3.5	1039	800	210	260	210	4-ф22
SGL200-315AG	131 187 243	29.5 28 24.5	22	76	1450	3.5	985	800	210	260	210	4-ф22
SGL200-315BG	121 173 225	25 24 21	18.5	75	1450	3.5	947	800	210	260	210	4-ф22
SGL200-400G	140 200 260	53 50 44	45	75	1450	3.5	1098	860	230	320	250	4-ф22
SGL200-400AG	131 187 243	46.4 44 38.3	37	74	1450	3.5	1098	860	230	320	250	4-ф22
SGL200-400BG	122 174 226.5	40 38 33	30	73	1450	3.5	1057	860	230	320	250	4-ф22
SGL200-400CG	96 160 192	34 32 28	22	71	1450	3.5	1003	860	230	320	250	4-ф22
SGL200-500G	140 200 260	87 80 74	90	67	1450	4	1350	1080	270	430	320	4-ф22
SGL200-500AG	127 182 236	76 70.5 64	75	67.5	1450	4	1300	1080	270	430	320	4-ф22

Таблица общих технических характеристик

Модель	Расход	Диапазон подачи	Мощность двигателя	КПД	Скорость	Требуемый ДКЗ	Размер горизонтального насоса								
	(м³/ч)	(м)	(кВт)	(%)	(об/мин)	(м)	H	h	a	L	B1	B2	L1	L2	D1
SGW150-500AG	127 182 236	76 70.5 64	75	67.5	1450	3	780	330	145	1165	580	620	720	920	4-ф20
SGW150-500BG	115 166 215	65 62 55	55	68.1	1450	3	780	330	145	1132	580	620	670	870	4-ф20
SGW150-200(I)G	120 200 240	13.8 12.5 10.6	11	78.8	1450	3	580	250	145	809	380	420	420	620	4-ф20
SGW150-200(I)AG	106 179 211	11 10 8.5	7.5	78.4	1450	3	580	250	145	717	380	420	370	570	4-ф18
SGW150-250(I)G	120 200 240	21.8 20 17	18.5	79.5	1450	3	600	250	145	851	400	440	460	660	4-ф20
SGW150-250(I)AG	111 187 221	18.4 17.5 14.4	15	78.5	1450	3	600	250	145	807	400	440	420	620	4-ф20
SGW150-250(I)BG	100 173 200	15.2 14 12	11	78.3	1450	3	600	250	145	725	400	440	380	580	4-ф20
SGW200-200G	140 200 260	13.8 12.5 10.6	11	78.8	1450	3.5	580	250	145	809	380	420	420	620	4-ф20
SGW200-200AG	125 179 232.5	11 10 8.5	7.5	78.4	1450	3.5	580	250	145	717	380	420	370	570	4-ф18
SGW200-250G	140 200 260	21.8 20 17	18.5	79.5	1450	3.5	600	250	170	878	390	430	450	650	4-ф20
SGW200-250AG	129 185 240	18.5 17 14.4	15	78.5	1450	3.5	600	250	170	834	390	430	410	610	4-ф20
SGW200-250BG	117 179 218	15.2 14 12	11	78.3	1450	3.5	600	250	170	742	390	430	360	560	4-ф20
SGW200-315G	140 200 260	33.8 32 28	30	78.5	1450	3.5	680	280	170	999	490	530	560	760	4-ф20
SGW200-315AG	131 187 243	29.5 28 24.5	22	76	1450	3.5	680	280	170	945	490	530	530	730	4-ф20
SGW200-315BG	121 173 225	25 24 21	18.5	75	1450	3.5	680	280	170	907	490	530	480	680	4-ф20
SGW200-400G	140 200 260	53 50 44	45	75	1450	3.5	745	315	150	1018	480	520	590	790	4-ф20
SGW200-400AG	131 187 243	46.4 44 38.3	37	74	1450	3.5	745	315	150	1018	480	520	570	770	4-ф20
SGW200-400BG	122 174 226.5	40 38 33	30	73	1450	3.5	745	315	150	977	480	520	560	760	4-ф20
SGW200-400CG	96 160 192	34 32 28	22	71	1450	3.5	745	315	150	923	480	520	530	730	4-ф20
SGW200-500G	140 200 260	87 80 74	90	67	1450	4	930	380	220	1300	630	670	770	970	4-ф20
SGW200-500AG	127 182 236	76 70.5 64	75	67.5	1450	4	930	380	220	1250	630	670	730	930	4-ф20

Таблица общих технических характеристик

Модель	Расход	Диапазон подачи	Мощность двигателя	КПД	Скорость	Требуемый ДКЗ	Размер вертикального насоса					
	(м³/ч)	(м)	(кВт)	(%)	(об/мин)	(м)	H	L	h	B	C	D1
SGL200-500BG	115 166 215	67 62 57	55	68.1	1450	4	1267	1080	270	430	320	4-ф22
SGL200-250(I)G	280 400 520	22.2 20 14	30	81	1450	4	1063	790	230	320	250	4-ф22
SGL200-250(I)AG	250 358 465	18 16 11.2	22	80.6	1450	4	1009	790	230	320	250	4-ф22
SGL200-250(I)BG	226 322 419	14.4 13 7.3	18.5	79.5	1450	4	971	790	230	320	250	4-ф22
SGL200-250(I)CG	200 262 343	14 13 7	15	79.5	1450	4	971	790	230	320	250	4-ф22
SGL200-315(I)G	280 400 520	36 32 26	55	81.5	1450	4	1222	854	225	320	240	4-ф22
SGL200-315(I)AG	262 374 486	31.5 28 23	45	80	1450	4	1115	854	225	320	240	4-ф22
SGL200-315(I)BG	242 346 450	27 24 19.5	37	78	1450	4	1115	854	225	320	240	4-ф22
SGL200-315(I)CG	200 300 380	35 32 25	45	79.7	1450	4	1115	854	225	320	240	4-ф22
SGL200-400(I)G	280 400 520	55 50 39	90	81.3	1450	4	1312	886	240	320	250	4-ф22
SGL200-400(I)AG	262 374 486	48 44 34	75	80	1450	4	1262	886	240	320	250	4-ф22
SGL200-400(I)BG	242 346 450	41 35 29	55	80.2	1450	4	1229	886	240	320	250	4-ф22
SGL200-400(I)CG	200 320 380	35 30 25	45	80.2	1450	4	1122	886	240	320	250	4-ф22
SGL200-500(I)G	280 400 520	88 80 70	132	75.2	1450	4	1650	1080	270	430	320	4-ф22
SGL200-500(I)AG	262 374 486	76.5 70 61	110	75.8	1450	4	1540	1080	270	430	320	4-ф22
SGL200-500(I)BG	242 346 450	65 60 52.5	90	76.6	1450	4	1350	1080	270	430	320	4-ф22
SGL200-500(I)CG	200 320 380	55 50 44	75	77.5	1450	4	1300	1080	270	430	320	4-ф22
SGL250-250G	320 550 670	23 20 17	45	83	1450	5	1200	950	310	350	300	4-ф26
SGL250-250AG	285 500 600	19 17 14.5	37	81	1450	5	1200	950	310	350	300	4-ф26
SGL250-315G	320 550 640	35 32 28	75	82	1450	5	1330	1090	300	350	300	4-ф26
SGL250-315AG	300 500 600	31 28 24.5	55	80	1450	5	1297	1090	300	350	300	4-ф26

Таблица общих технических характеристик

Модель	Расход	Диапа-зон подачи	Мощность двигателя	КПД	Скорость	Требуемый ДКЗ	Размер горизонтального насоса								
	(м³/ч)	(м)	(кВт)	(%)	(об/мин)	(м)	H	h	a	L	B1	B2	L1	L2	D1
SGW200-500BG	115 166 215	67 62 57	55	68.1	1450	4	930	380	220	1217	630	670	680	880	4-ф20
SGW200-250(I)G	280 400 520	22.2 20 14	30	81	1450	4	680	280	160	997	480	520	560	760	4-ф20
SGW200-250(I)AG	250 358 465	18 16 11.2	22	80.6	1450	4	680	280	160	943	480	520	530	730	4-ф20
SGW200-250(I)BG	226 322 419	14.4 13 7.3	18.5	79.5	1450	4	680	280	160	905	480	520	490	690	4-ф20
SGW200-250(I)CG	200 262 343	14 13 7	15	79.5	1450	4	680	280	160	905	480	520	490	690	4-ф20
SGW200-315(I)G	280 400 520	36 32 26	55	81.5	1450	4	740	315	165	1157	530	570	680	880	4-ф20
SGW200-315(I)AG	262 374 486	31.5 28 23	45	80	1450	4	740	315	165	1050	530	570	610	810	4-ф20
SGW200-315(I)BG	242 346 450	27 24 19.5	37	78	1450	4	740	315	165	1050	530	570	580	780	4-ф20
SGW200-315(I)CG	200 300 380	35 32 25	45	79.7	1450	4	740	315	165	1050	530	570	610	810	4-ф20
SGW200-400(I)G	280 400 520	55 50 39	90	81.3	1450	4	760	315	160	1235	540	580	760	960	4-ф20
SGW200-400(I)AG	262 374 486	48 44 34	75	80	1450	4	760	315	160	1185	540	580	720	920	4-ф20
SGW200-400(I)BG	242 346 450	41 35 29	55	80.2	1450	4	760	315	160	1152	540	580	670	870	4-ф20
SGW200-400(I)CG	200 320 380	35 30 25	45	80.2	1450	4	760	315	160	1045	540	580	600	800	4-ф20
SGW200-500(I)G	280 400 520	88 80 70	132	75.2	1450	4	920	380	210	1576	660	700	920	1120	4-ф24
SGW200-500(I)AG	262 374 486	76.5 70 61	110	75.8	1450	4	920	380	210	1466	660	700	840	1040	4-ф24
SGW200-500(I)BG	242 346 450	65 60 52.5	90	76.6	1450	4	920	380	210	1281	660	700	770	970	4-ф20
SGW200-500(I)CG	200 320 380	55 50 44	75	77.5	1450	4	920	380	210	1231	660	700	720	920	4-ф20
SGW250-250G	320 550 670	23 20 17	45	83	1450	5	775	320	210	1101	480	520	610	810	4-ф20
SGW250-250AG	285 500 600	19 17 14.5	37	81	1450	5	775	320	210	1101	480	520	580	780	4-ф20
SGW250-315G	320 550 640	35 32 28	75	82	1450	5	815	320	225	1245	560	600	720	920	4-ф20
SGW250-315AG	300 500 600	31 28 24.5	55	80	1450	5	815	320	225	1212	560	600	670	870	4-ф20

Таблица общих технических характеристик

Модель	Расход	Диапазон подачи	Мощность двигателя	КПД	Скорость	Требуемый ДКЗ	Размер вертикального насоса					
	(м³/ч)	(м)	(кВт)	(%)	(об/мин)	(м)	H	L	h	B	C	D1
SGL250-315BG	277 450 550	27 24 21	45	78	1450	5	1190	1090	300	350	300	4-ф26
SGL250-400G	320 550 640	54 50 46	110	81	1450	5	1560	1195	305	450	350	4-ф26
SGL250-400AG	300 500 600	47 44 40	90	80	1450	5	1375	1195	305	450	350	4-ф26
SGL250-400BG	277 460 554	41 38 35	75	81.4	1450	5	1325	1195	305	450	350	4-ф26
SGL250-400CG	242 429 450	41 31 29	55	81.2	1450	5	1292	1195	305	450	350	4-ф26
SGL250-500G	330 550 660	85 80 75	185	78.3	1450	4.5	1680	1180	310	400	350	4-ф26
SGL250-500AG	312 510 624	79 70 67	160	78.9	1450	4.5	1680	1180	310	400	350	4-ф26
SGL250-500BG	275 470 570	64 60 56	132	79.4	1450	4.5	1680	1180	310	400	350	4-ф26
SGL250-500CG	254 430 558	53 50 47	110	79.9	1450	4.5	1570	1180	330	400	350	4-ф26
SGL300-250G	450 720 900	24 20 17	55	83	1450	6	1345	1070	330	450	350	4-ф26
SGL300-250AG	400 600 800	19.5 17 13	45	81	1450	6	1238	1070	350	450	350	4-ф26
SGL300-315G	430 720 900	37 32 27	90	82.8	1450	4.8	1448	1200	350	400	300	4-ф26
SGL300-315AG	420 637 840	32 28 22	75	82.4	1450	4.8	1398	1200	350	400	300	4-ф26
SGL300-315BG	370 563 720	28 24 19	55	82	1450	4.8	1365	1200	370	400	300	4-ф26
SGL300-400G	450 720 900	56 50 44	132	82.8	1450	6	1771	1300	370	450	400	4-ф26
SGL300-400AG	420 662 840	48 44 37	110	82.5	1450	6	1661	1300	370	450	400	4-ф26

Таблица общих технических характеристик

Модель	Расход	Диапазон подачи	Мощность двигателя	КПД	Скорость	Требуемый ДКЗ	Размер горизонтального насоса								
	(м³/ч)	(м)	(кВт)	(%)	(об/мин)	(м)	H	h	a	L	B1	B2	L1	L2	D1
SGW250-315BG	277 450 550	27 24 21	45	78	1450	5	815	320	225	1105	560	600	600	800	4-ф20
SGW250-400G	320 550 640	54 50 46	110	81	1450	5	875	335	207	1465	610	650	840	1040	4-ф24
SGW250-400AG	300 500 600	47 44 40	90	80	1450	5	875	335	207	1280	540	580	770	970	4-ф20
SGW250-400BG	277 460 554	41 38 35	75	81.4	1450	5	875	335	207	1230	540	580	720	920	4-ф20
SGW250-400CG	242 429 450	41 31 29	55	81.2	1450	5	875	335	207	1197	530	570	670	870	4-ф20
SGW250-500G	330 550 660	85 80 75	185	78.3	1450	4.5	980	400	220	1590	630	670	930	1130	4-ф24
SGW250-500AG	312 510 624	79 70 67	160	78.9	1450	4.5	980	400	220	1590	630	670	930	1130	4-ф24
SGW250-500BG	275 470 570	64 60 56	132	79.4	1450	4.5	980	400	220	1590	630	670	930	1130	4-ф24
SGW250-500CG	254 430 558	53 50 47	110	79.9	1450	4.5	980	400	220	1480	630	670	840	1040	4-ф24
SGW300-250G	450 720 900	24 20 17	55	83	1450	6	850	350	250	1265	530	570	700	900	4-ф20
SGW300-250AG	400 600 800	19.5 17 13	45	81	1450	6	850	350	250	1158	530	570	640	840	4-ф20
SGW300-315G	430 720 900	37 32 27	90	82.8	1450	4.8	960	350	260	1358	580	620	790	990	4-ф20
SGW300-315AG	420 637 840	32 28 22	75	82.4	1450	4.8	960	350	260	1308	580	620	750	950	4-ф20
SGW300-315BG	370 563 720	28 24 19	55	82	1450	4.8	960	350	260	1275	580	620	700	900	4-ф20
SGW300-400G	450 720 900	56 50 44	132	82.8	1450	6	1020	400	255	1656	630	670	980	1180	4-ф24
SGW300-400AG	420 662 840	48 44 37	110	82.5	1450	6	1020	400	255	1546	630	670	900	1100	4-ф24

Таблица общих технических характеристик

Модель	Расход	Диапазон подачи	Мощность двигателя	КПД	Скорость	Требуемый ДКЗ	Размер вертикального насоса					
	(м³/ч)	(м)	(кВт)	(%)	(об/мин)	(м)	H	L	h	B	C	D1
SGL300-400BG	390 609 780	42 38 32	90	82.2	1450	6	1506	1300	370	450	400	4-ф26
SGL300-400CG	330 536 690	35 31 27	75	81.9	1450	6	1456	1300	340	450	400	4-ф26
SGL300-500G	450 720 900	86 80 74	250	80.6	1450	6.5	1925	1250	340	500	400	4-ф26
SGL300-500AG	420 675 840	76 70 64	200	81	1450	6.5	1725	1250	340	500	400	4-ф26
SGL300-500BG	390 625 780	65 60 54	160	81.4	1450	6.5	1725	1250	340	500	400	4-ф26
SGL300-500CG	360 570 720	57 50 47	110	81.7	1450	6.5	1615	1250	420	500	400	4-ф26
SGL350-250G	720 1200 1440	24 20 17	90	80.4	1450	6	1510	1300	420	580	480	4-ф26
SGL350-250AG	650 1080 1300	19.5 16 13.5	75	80.9	1450	6	1460	1300	380	580	480	4-ф26
SGL350-315G	720 1200 1440	35 32 27	160	83.6	1450	6.5	1745	1310	380	600	500	4-ф26
SGL350-315AG	670 1120 1340	31.5 28 24	132	82.8	1450	6.5	1745	1310	380	600	500	4-ф26
SGL350-315BG	625 1040 1250	27 24 20	110	82	1450	6.5	1635	1310	400	600	500	4-ф26
SGL350-400G	720 1200 1440	55 50 45	250	84.1	1450	7.5	1990	1395	400	450	400	4-ф26
SGL350-400AG	650 1100 1320	46.5 44 40	220	83.9	1450	7.5	1990	1395	400	450	400	4-ф26
SGL350-400BG	600 1000 1210	42 38 34.5	200	83.7	1450	7.5	1790	1395	400	450	400	4-ф26
SGL350-400CG	540 905 1080	35 31 28.5	160	83.3	1450	7.5	1790	1395	400	450	400	4-ф26

Таблица общих технических характеристик

Модель	Расход	Диапазон подачи	Мощность двигателя	КПД	Скорость	Требуемый ДКЗ	Размер горизонтального насоса								
	(м³/ч)	(м)	(кВт)	(%)	(об/мин)	(м)	H	h	a	L	B1	B2	L1	L2	D1
SGW300-400BG	390 609 780	42 38 32	90	82.2	1450	6	1020	400	255	1391	630	670	860	1060	4-ф20
SGW300-400CG	330 536 690	35 31 27	75	81.9	1450	6	1020	400	255	1341	630	670	810	1010	4-ф20
SGW300-500G	450 720 900	86 80 74	250	80.6	1450	6.5	1035	425	250	1835	710	750	1020	1220	4-ф24
SGW300-500AG	420 675 840	76 70 64	200	81	1450	6.5	1035	425	250	1635	690	730	950	1150	4-ф24
SGW300-500BG	390 625 780	65 60 54	160	81.4	1450	6.5	1035	425	250	1635	690	730	950	1150	4-ф24
SGW300-500CG	360 570 720	57 50 47	110	81.7	1450	6.5	1035	425	250	1525	690	730	860	1060	4-ф24
SGW350-250G	720 1200 1440	24 20 17	90	80.4	1450	6	1020	420	260	1350	600	640	810	1010	4-ф20
SGW350-250AG	650 1080 1300	19.5 16 13.5	75	80.9	1450	6	1020	420	260	1300	600	640	770	970	4-ф20
SGW350-315G	720 1200 1440	35 32 27	160	83.6	1450	6.5	1020	420	260	1625	610	650	950	1150	4-ф24
SGW350-315AG	670 1120 1340	31.5 28 24	132	82.8	1450	6.5	1020	420	260	1625	610	650	950	1150	4-ф24
SGW350-315BG	625 1040 1250	27 24 20	110	82	1450	6.5	1020	420	260	1515	610	650	860	1060	4-ф24
SGW350-400G	720 1200 1440	55 50 45	250	84.1	1450	7.5	1110	440	300	1890	710	750	1040	1240	4-ф24
SGW350-400AG	650 1100 1320	46.5 44 40	220	83.9	1450	7.5	1110	440	300	1890	710	750	1040	1240	4-ф24
SGW350-400BG	600 1000 1210	42 38 34.5	200	83.7	1450	7.5	1110	440	300	1690	640	680	980	1180	4-ф24
SGW350-400CG	540 905 1080	35 31 28.5	160	83.3	1450	7.5	1110	440	300	1690	640	680	980	1180	4-ф24

Минимальный ДКЗ

Расчет минимального ДКЗ

Если давление в насосе ниже, чем давление паров рабочей среды, возникает кавитация, которая отрицательно сказывается на эффективности работы насоса. Чтобы избежать кавитации и обеспечить минимальное давление на входе насоса, максимальную высоту всасывания (H, единица: м) следует рассчитывать по следующей формуле:

$$H=P_b\times10.2-NPSH-H_f-H_v-H_s$$

P_b: Атмосферное давление, бар (в закрытой трубопроводной системе может рассматриваться как давление системы);
NPSH: Допустимый кавитационный запас, м (значение при максимальном расходе на кривой NPSH);
H_f: Потери напора на трение во всасывающих трубах (значение при максимальном расходе в соответствующей трубе);
H_v: Давление паров среды, м (коэффициент испаряемости среды при соответствующей температуре, по умолчанию средой является вода, как показано на Рисунке 4 справа);
H_s: Запас безопасности, м, обычно равен 0,5.

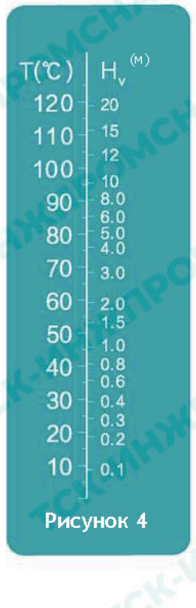

Рисунок 4

Результат расчета: Если значение H положительное, насос устанавливается на всасывание, в противном случае - на нагнетание.

В обычных условиях нет необходимости выполнять приведенный выше расчет. Расчет H необходим только при использовании насоса в следующих условиях:

- Высокая температура среды
- Скорость потока выше номинального значения
- Слишком большая высота всасывания или слишком длинная входная труба
- Слишком низкое давление в системе
- Плохие условия на входе

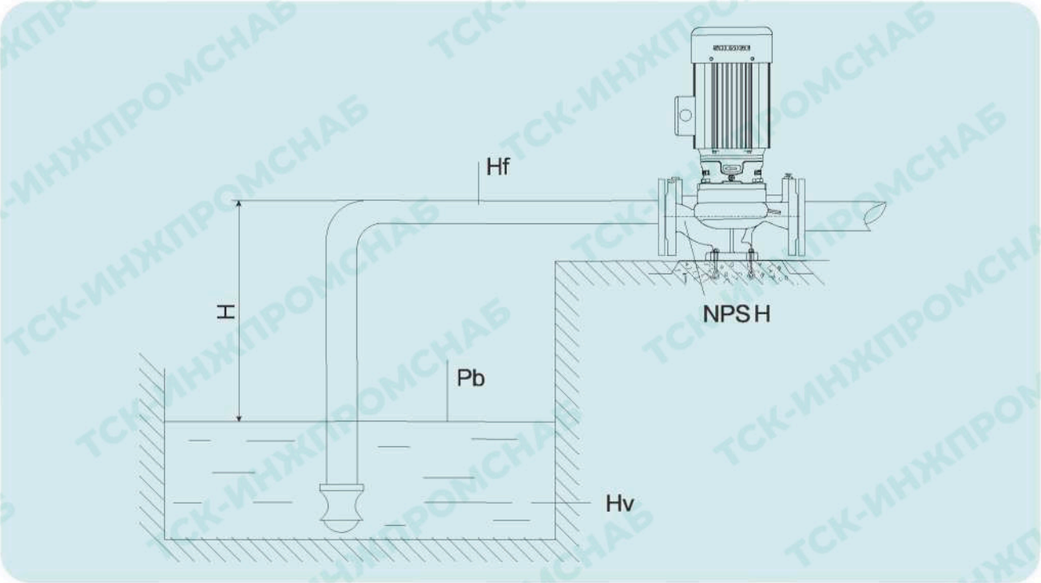

Инструкции по установке насоса

Требования к H в помещениях насосных станций

- Для P2 ≤7,5 кВт величина H должна обеспечивать просвет в 500 мм
- Для P2 ≥11 кВт величина H должна обеспечивать просвет в 1500 мм
- Цель: Обеспечить достаточное пространство в насосной станции; система вентиляции является научной и способствующей потоку воздуха в соответствии с характеристиками теплоотвода двигателя, а также для удобства поддержания рабочего пространства электронасоса.

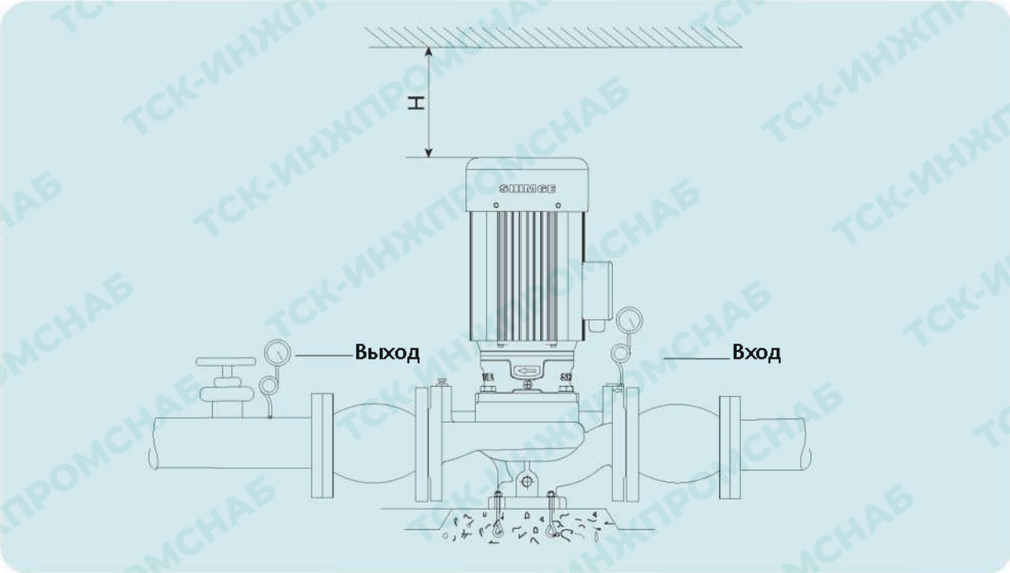

Расчет размера цементного основания для фундамента насоса

- В соответствии с требованиями к вибрации и шуму при работе насоса, рекомендуется устанавливать электронасос на цементное основание с надежным конструктивным расчетом, и, по возможности, добавлять виброизоляционные прокладки между насосом и основанием.
- Для определения размера основания вес основания, по опыту, должен быть не менее чем в 1,5-3 раза больше веса электронасоса; для справки приводится следующая формула:
- **Длина:** L = 2 × длина насоса
- **Ширина:** B = L
- **Высота:** h, обычно 150-250 мм
- **Рекомендация:** 150 мм для P2≤7,5 кВт, 200 мм для 11≤P2≤18,5 кВт и 250 мм для P2=22

Рациональная компоновка гидравлических компонентов, таких как трубопроводные фитинги, арматура и манометры

- Трубопровод насоса должен быть как можно короче, с минимальным количеством колен и арматуры, при этом диаметр входа воды должен быть, как минимум, на один номер больше диаметра насоса. Для получения подробной информации обратитесь в профессиональный проектный институт.

■ SGL-G

■ SGW-G

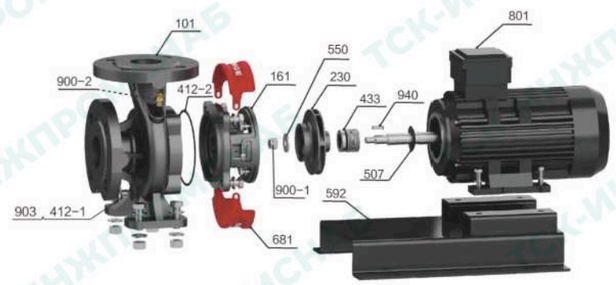

Схема подключения двигателя

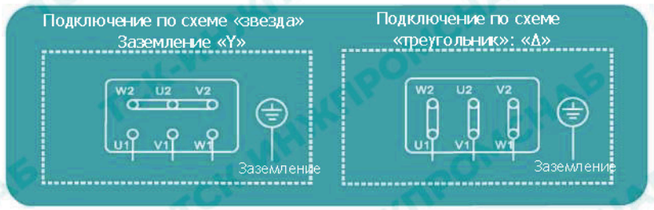

Взрыв-схема

№	Название	Материал
101	Корпус насоса	HT200
161	Соединительная рама	HT200
230	Рабочее колесо	HT200/304
412-1	Уплотнительное кольцо	FPM
412-2	Уплотнительное кольцо	NBR
433	Торцевое уплотнение	в сборе
507	Водозадерживающее кольцо	NBR
550	Плоская шайба	Q235A
681	Защитная оболочка	ABS
801	Электрическое оборудование	В сборе
900-1	Контргайка рабочего колеса	304
900-2	Спускной клапан	H59
903	Заглушка с внутренним шестигранником	304
940	Шпонка на лыске	45#

№	Название	Материал
101	Корпус насоса	HT200
161	Соединительная рама	HT200
230	Рабочее колесо	HT200/304
412-1	Уплотнительное кольцо	FPM
412-2	Уплотнительное кольцо	NBR
433	Торцевое уплотнение	В сборе
507	Водозадерживающее кольцо	NBR
550	Плоская шайба	Q235A
592	Основание	Q235A
681	Защитная оболочка	ABS
801	Электрическое оборудование	В сборе
900-1	Контргайка рабочего колеса	304
900-2	Спускной клапан	H59
903	Заглушка с внутренним шестигранником	304
940	Шпонка на лыске	45#

Уровень шума

Мощность двигателя (кВт)	2900 об/мин L_{pA} -dB(A)
0.75	56
1.1	57
1.5	61
2.2	61
3	63
4	65
5.5	68
7.5	68

SGR(W)-S

ТРУБОПРОВОДНЫЙ ДОЖИМНОЙ НАСОС

(SGR-S)

(SGRW-S)

Описание изделия

В трубопроводных дожимных насосах SGR-S используется эффективный двигатель из радиально-литого алюминия, подшипники NSK и C&U, сварной вал ротора SUS316, уплотнительные кольца VITON, торцевое уплотнение VITON. Все контактирующие с жидкостями части насоса изготовлены из литья SUS304.

Область применения

Циклическая подача энергии, металлургическая промышленность, химическая промышленность, текстильная промышленность, бумажная промышленность, гальваническая промышленность, рестораны, ванные комнаты, гостиницы и т. д.

Монтажные размеры

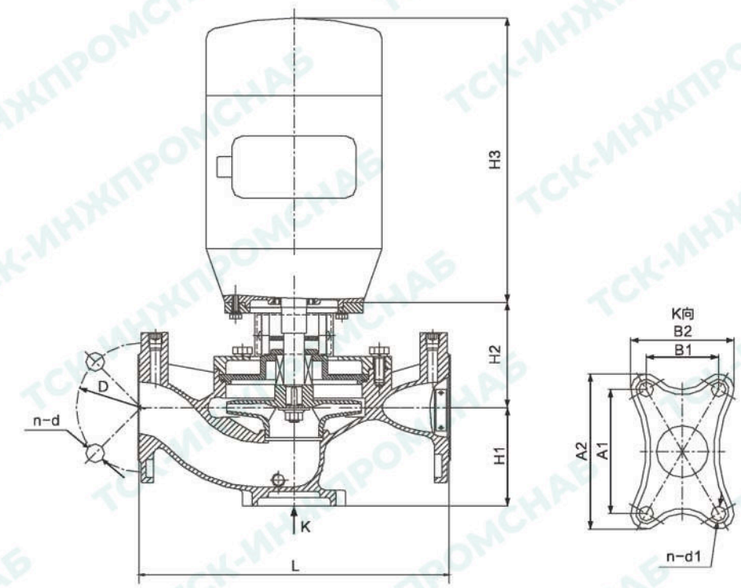

Модель	Расход (м³/ч)	Диапазон подачи (м)	Мощность двигателя (кВт)	Скорость (об/мин)	Требуемый ДКЗ (м)	L (мм)	H1 (мм)	H2 (мм)	H3 (мм)	D (мм)	n-d (мм)	A1 (мм)	A2 (мм)	B1 (мм)	B2 (мм)	n-d1 (мм)	G.W (мм)	Размер внешней коробки (кг)
SGR40-125-S	4.4 6.3 8.3	21.5 20 18.5	1.1	3000	2.5	300	85	101	228	ф110	4-ф18	120	150	70	100	4-ф14	27.5	540x340x290
SGR40-125A-S	3.9 5.6 7.4	18 16 14.5	0.75	3000	2.5	300	85	101	228	ф110	4-ф18	120	150	70	100	4-ф14	27	540x340x290
SGR40-160-S	3.8 6.3 7.5	34 32 30	2.2	3000	2.5	320	85	101	275	ф110	4-ф18	120	150	70	100	4-ф14	34.5	580x350x310
SGR40-160A-S	4.1 5.9 7.8	29 28 26.5	1.5	3000	2.5	320	85	101	275	ф110	4-ф18	120	150	70	100	4-ф14	32.5	580x350x310
SGR40-160B-S	3.8 5.5 7.5	25.5 24 22.5	1.1	3000	2.5	320	85	101	228	ф110	4-ф18	120	150	70	100	4-ф14	29	530x 350x310
SGR40-200-S	4.4 6.3 8.3	51 50 48	4	3000	2.5	360	95	120	350	ф110	4-ф18	130	170	80	120	4-ф14	54	680x400x340
SGR40-200A-S	4.1 5.9 7.8	45 44 42	3	3000	2.5	360	95	120	305	ф110	4-ф18	130	170	80	120	4-ф14	46	640x400x340
SGR40-200B-S	3.7 5.3 7.0	38 36 34.5	2.2	3000	2.5	360	95	106	275	ф110	4-ф18	130	170	80	120	4-ф14	37	610x400x340
SGR50-100-S	8.8 12.5 16.3	13.6 12.5 11.3	1.1	3000	2.5	290	90	101	228	ф125	4-ф18	120	150	70	100	4-ф14	28.5	540x340x290
SGR50-100A-S	8 11 14.5	11 10 9	0.75	3000	2.5	290	90	101	228	ф125	4-ф18	120	150	70	100	4-ф14	28	550x330x230
SGR50-125-S	8.8 12.5 16.3	20 17 20.3	1.5	3000	2.5	300	95	101	275	ф125	4-ф18	120	150	70	100	4-ф14	32	550x330x230
SGR50-125A-S	8 11 14.5	18.2 16 14	1.1	3000	2.5	300	95	101	228	ф125	4-ф18	120	150	70	100	4-ф14	28	550x330x230
SGR50-160-S	8.8 12.5 16.3	34.7 32 30	3	3000	2.5	340	100	120	305	ф125	4-ф18	130	170	80	120	4-ф14	44	610x380x300
SGR50-160A-S	8.2 11.7 15.2	26 29 28	2.2	3000	2.5	340	100	106	275	ф125	4-ф18	130	170	80	120	4-ф14	37	580x380x300
SGR50-160B-S	7.3 10.4 13.5	23 22 20.9	1.5	3000	2.5	340	100	106	275	ф125	4-ф18	130	170	80	120	4-ф14	34	600x380x310
SGR50-200-S	8.8 12.5 16.3	50 48 52	5.5	3000	2.5	340	100	109	380	ф125	4-ф18	130	170	80	120	4-ф14	73	730x420x340

Монтажные размеры

Модель	Расход (м³/ч)	Диапазон подачи (м)	Мощность двигателя (кВт)	Скорость (об/мин)	Требуемый ДКЗ (м)	L (мм)	H1 (мм)	H2 (мм)	H3 (мм)	D (мм)	n-d (мм)	A1 (мм)	A2 (мм)	B1 (мм)	B2 (мм)	n-d1 (мм)	G.W (мм)	Размер внешней коробки (кг)
SGR50- 200A-S	7 11.7 14	45.5 44 42.5	4	3000	2.5	380	100	125	350	ф125	4-ф18	130	170	80	120	4-ф14	57	660x420x340
SGR50- -200B-S	6.5 10.5 13	36.5 35 33.5	3	3000	2.5	380	100	125	305	ф125	4-ф18	130	170	80	120	4-ф14	48	620x420x340
SGR50- 250-S	8.8 12.5 16.3	82 80 77.5	11	3000	2.5	440	105	144	505	ф125	4-ф18	160	200	100	140	4-ф18	165	860x490x500
SGR50- 250A-S	8.2 11.6 15.2	71.5 70 68	7.5	3000	2.5	440	105	132	380	ф125	4-ф18	160	200	100	140	4-ф18	92	740x490x360
SGR50-250B-S	7.6 10.8 14	61.4 60 58	7.5	3000	2.5	440	105	132	380	ф125	4-ф18	160	200	100	140	4-ф18	91	740x490x360
SGR50- -250C-S	7.1 10 13.1	53.2 52 50.4	5.5	3000	2.5	440	105	132	380	ф125	4-ф18	160	200	100	140	4-ф18	86	740x490x360
SGR65-125-S	17.5 25 32.5	21.5 20 18	3	3000	2.5	340	100	120	305	ф145	4-ф18	1 60	200	100	140	4-ф18	43	610x380x270
SGR65-125A-S	15.6 22.3 29	17 16 14.4	2.2	3000	2.5	340	100	106	275	ф145	4-ф18	160	200	100	140	4-ф18	37	610x380x270
SGR65- 160-S	17.5 25 32.5	34.5 32 27.5	4	3000	2.5	380	100	125	350	ф145	4-ф18	160	200	100	140	4-ф14	56	660x420x300
SGR65-160A-S	16.4 23.4 30.4	30 28 24	4	3000	2.5	380	100	125	350	ф145	4-ф18	160	200	100	140	4-ф14	55	660x420x300
SGR65- -160B- S	15 21.6 28	26 24 20.6	3	3000	2.5	380	100	125	305	ф145	4-ф18	1 60	200	100	140	4-ф14	48	660x420x300
SGR65- 200-S	17.5 25 32.5	52.7 50 45.5	7.5	3000	2.5	400	105	129	380	ф145	4-ф18	160	200	100	140	4-ф14	81	740x440x340
SGR65- 200A- -S	16.4 23.5 30.5	46.4 44 40	7.5	3000	2.5	400	105	129	380	ф145	4-ф18	160	200	100	140	4-ф14	79	740x440x340
SGR65- 200B-S	15.2 21.8 28.3	40 38 34.5	5.5	3000	2.5	400	105	129	380	ф145	4-ф18	160	200	100	140	4-ф14	75	740x440x340
SGR65- -250-S	17.5 25 32.5	82 80 76.5	15	3000	2.5	480	120	144	490	ф145	4-ф18	180	220	120	160	4-ф18	156	870x530x490
SGR65- -250A-S	16.4 23.4 30.5	71.5 70 67	11	3000	2.5	480	120	144	505	ф145	4-ф18	180	220	120	160	4-018	156	870x530x490
SGR65- 250B- S	15 21.6 28	61 60 57.4	11	3000	2.5	480	120	144	505	ф145	4-ф18	180	220	120	160	4-ф18	157	870x530x490
SGR80-100-S	35 50 65	13.8 12.5 10	3	3000	3.0	400	130	120	305	ф160	4-ф18	160	200	100	140	4-ф18	45	660x440x270
SGR80-100A-S	31.3 44.7 58	11 10 8	2.2	3000	3.0	400	1 30	106	275	ф160	4-ф18	160	200	100	140	4-ф18	36	590x440x220
SGR80-125-S	35 50 65	22 20 17	5.5	3000	3.0	400	120	129	380	ф160	4-ф18	160	200	100	140	4-ф14	72	750x440x340
SGR80- -125A-S	31.3 45 58	17.5 16 13.6	4	3000	3.0	400	120	125	350	ф160	4-ф18	160	200	100	140	4-q14	55	680x440x300
SGR80-160-S	35 50 65	35 32 28	7.5	3000	3.0	400	125	129	380	ф160	4-ф18	160	200	100	140	4-ф18	83	750x440x340
SGR80- -160A-S	32.7 46.7 61	30.6 28 24	7.5	3000	3.0	400	125	129	380	ф160	4-ф18	160	200	100	140	4-ф18	82	750x440x340
SGR80- -160B-S	30.3 43.5 56.3	26 24 21	5.5	3000	3.0	400	125	129	380	ф160	4-ф18	160	200	100	140	4-ф18	75	750x440x340
SGR80-200-S	35 50 65	53.5 50 46	15	3000	3.0	430	1 30	144	490	ф160	4-ф18	160	200	100	140	4-ф18	160	870x480x490
SGR80- 200A-S	32.8 47 61	47 44 40	11	3000	3.0	430	130	144	505	ф160	4-ф18	160	200	100	140	4-ф18	147	870x480x490
SGR80-200B-S	30.5 43.5 56.6	40.6 38 33.4	7.5	3000	3.0	430	130	132	380	ф160	4-ф18	160	200	100	140	4-ф18	89	760x480x360
SGR100-125-S	60 100 120	24 20 16.5	11	3000	4.5	440	140	149	505	ф180	4-ф18	180	220	120	160	4-ф18	146	900x490x490
SGR100-125A-S	54 89 108	19 16 13	7.5	3000	4.5	440	140	137	380	ф180	4-ф18	180	220	120	160	4-ф18	95	780x490x360
SGR100-125B-S	50 70 90	20 18 15	5.5	3000	4.5	440	140	137	380	ф180	4-ф18	180	220	120	160	4-ф18	89	780x490x360
SGR100-160-S	70 100 130	36.5 32 24	15	3000	4.5	500	150	146	490	ф180	4-ф18	180	220	120	160	4-ф18	165	940x550x500
SGR100-160A-S	65.4 93.5 121.6	32 28 21	11	3000	4.5	500	150	146	505	ф180	4-ф18	180	220	120	160	4-ф18	156	940x550x500
SGR100- 160B-S	60.6 86.6 112.5	27 24 18	11	3000	4.5	500	150	146	505	ф180	4-ф18	180	220	120	160	4-ф18	158	940x550x500
SGR100- -160C- S	35 50 65	31 29 27	7.5	3000	3	500	150	134	380	ф180	4-ф18	180	220	120	160	4-ф18	91	800x550x500

Монтажные размеры

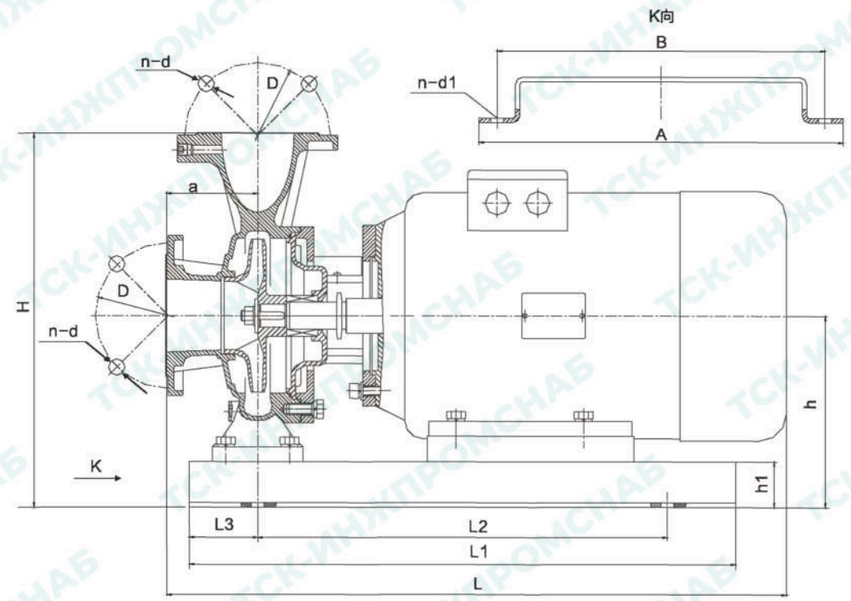

Модель	Расход (м³/ч)	Диапазон подачи (м)	Мощность двигателя (кВт)	Скорость (об/мин)	Требуемый ДКЗ (м)	L мм)	L1 (мм)	L2 (мм)	L3 (мм)	A (мм)	B (мм)	H (мм)	h (мм)	h1 (мм)	D (мм)	a (мм)	n-фd1 (мм)	n-фd1 (мм)	G.W (мм)	Размер внешней коробки (кг)
SGRW40-125-S	4.4 6.3 8.3	21.5 20 18.5	1.1	3000	2.5	416	400	260	70	310	276	312	172	40	ф110	80	4-ф18	4-ф14	35.5	460x360x420
SGRW40-125A-S	3.9 5.6 7.4	18 16 14.5	0.75	3000	2.5	416	400	260	70	310	276	312	172	40	ф110	80	4-ф18	4-ф14	33.5	460x360x420
SGRW40-160-S	3.8 6.3 7.5	34 32 30	2.2	3000	2.5	461	430	290	70	330	296	332	172	40	ф110	80	4-ф18	4-ф14	43	520x380x420
SGRW40-160A-S	4.1 5.9 7.8	29 28 26.5	1.5	3000	2.5	461	430	290	70	330	296	332	172	40	ф110	80	4-ф18	4-ф14	41	520x380x420
SGRW40-160B-S	3.8 5.5 7.5	25.5 24 22.5	1.1	3000	2.5	416	I400	260	70	310	276	332	172	40	ф110	[80	4-ф18	4-ф14	36	460x360x420
SGRW40-200-S	4.4 6.3 8.3	51 50 48	4	3000	2.5	512	500	360	70	350	316	390	210	50	ф110	80	4-ф18	4-ф14	61	600x400x480
SGRW40-200A-S	4.1 5.9 7.8	45 44 42	3	3000	2.5	512	500	360	70	350	316	390	210	50	ф110	80	4-ф18	4-ф14	57	600x400x480
SGRW40-200B-S	3.7 5.3 7.0	38 36 34.5	2.2	3000	2.5	466	430	290	70	330	296	380	200	40	ф110	80	4-ф18	4-ф14	47	600x380x480
SGRW50-100-S	8.8 12.5 16.3	13.6 12.5 11.3	1.1	3000	2.5	416	400	260	70	310	276	317	172	40	ф125	80	4-ф18	4-ф14	36	460x360x420
SGRW50-100A-S	8 11 14.5	11 10 9	0.75	3000	2.5	416	400	260	70	310	276	317	172	40	ф125	80	4-ф18	4-ф14	34.5	460x360x420
SGRW50-125-S	8.8 12.5 16.3	20.3 20 18.2	1.5	3000	2.5	461	430	290	70	330	296	322	172	40	ф125	80	4-ф18	4-ф14	40	520x380x420
SGRW50-125A-S	8 11 14.5	17 16 14	1.1	3000	2.5	416	400	260	70	310	276	322	172	40	ф125	80	4-ф18	4-ф14	36	460x360x420
SGRW50-160-S	8.8 12.5 16.3	34.7 32 30	3	3000	2.5	512	500	360	70	350	316	370	210	50	ф125	80	4-ф18	4-ф14	57	600x400x460
SGRW50-160A-S	8.2 11.7 15.2	29 28 26	2.2	3000	2.5	466	430	290	70	330	296	360	200	40	ф125	80	4-ф18	4-ф14	45	520x380x480
SGRW50-160B-S	7.3 10.4 13.5	23 22 20.9	1.5	3000	2.5	466	430	290	70	330	296	360	200	40	ф125	80	4-ф18	4-q14	43	520x380x480
SGRW50-200-S	8.8 12.5 16.3	52 50 48	5.5	3000	2.5	616	600	450	75	400	360	390	210	50	ф125	80	4-ф18	4-ф14	88	720x450x480

Монтажные размеры

Модель	Расход (м³/ч)	Диапазон подачи (м)	Мощность двигателя (кВт)	Скорость (об/мин)	Требуемый ДКЗ (м)	L (мм)	L1 (мм)	L2 (мм)	L3 (мм)	A (мм)	B (мм)	H (мм)	h (мм)	h1 (мм)	D (мм)	a (мм)	n-фd1 (мм)	n-фd1 (мм)	G.W (мм)	Размер внешней коробки (кг)
SGRW50-200A-S	7 11.7 14	45.5 44 42.5	4	3000	2.5	517	500	360	70	350	316	390	210	50	ф125	80	4-018	4-ф14	64	600x400x480
SGRW50-200B-S	6.5 10.5 13	36.5 35 33.5	3	3000	2.5	517	500	360	70	350	316	390	210	50	ф125	80	4-ф18	4-ф14	57	600x400x480
SGRW50-250-S	8.8 12.5 16.3	82 80 77.5	11	3000	2.5	760	700	540	80	460	420	460	240	60	ф125	100	4-ф18	4-ф14	159	870x510x550
SGRW50-250A-S	8.2 11.6 15.2	71.5 70 68	7.5	3000	2.5	640	600	450	75	400	360	450	230	50	ф125	100	4-ф18	4-ф14	111	740x450x550
SGRW50-250B-S	7.6 10.8 14	61.4 60 58	7.5	3000	2.5	640	600	450	75	400	360	450	230	50	ф125	100	4-ф18	4-ф14	110	740x450x550
SGRW50-250C-S	7.1 10 13.1	53.2 52 50.4	5.5	3000	2.5	640	600	450	75	400	360	450	230	50	ф125	100	4-ф18	4-ф14	102	740x450x550
SGRW65-125-S	17.5 25 32.5	21.5 20 18	3	3000	2.5	512	500	360	70	350	316	370	210	50	ф145	80	4-ф18	4-ф14	55	600x400x460
SGRW65-125A-S	15.6 22.3 29	17 16 14.4	2.2	3000	2.5	466	430	290	70	330	296	360	200	40	ф145	80	4-ф18	4-ф14	44	520x380x480
SGRW65-160-S	17.5 25 32.5	34.5 32 27.5	4	3000	2.5	517	500	360	70	350	316	390	210	50	ф145	80	4-ф18	4-ф14	63	600x400x480
SGRW65-160A-S	16.4 23.4 30.4	30 28 24	4	3000	2.5	517	500	360	70	350	316	390	210	50	ф145	80	4-ф18	4-ф14	63	600x400x480
SGRW65-160B-S	15 21.6 28	26 24 20.6	3	3000	2.5	517	500	360	70	350	316	390	210	50	ф145	80	4-ф18	4-ф14	59	600x400x480
SGRW65-200-S	17.5 25 32.5	52.7 50 45.5	7.5	3000	2.5	636	600	450	75	400	360	410	210	50	ф145	100	4-ф18	4-ф14	97	740x450x500
SGRW65-200A-S	16.4 23.5 30.5	46.4 44 40	7.5	3000	2.5	636	600	450	75	400	360	410	210	50	ф145	100	4-ф18	4-ф14	96	740x450x500
SGRW65-200B-S	15.2 21.8 28.3	40 38 34.5	5.5	3000	2.5	636	600	450	75	400	360	410	210	50	ф145	100	4-ф18	4-ф14	90	740x450x500
SGRW65-250-S	17.5 25 32.5	82 80 76.5	15	3000	2.5	760	700	540	80	460	420	480	240	60	ф145	100	4-ф18	4-ф14	160	880x520x590
SGRW65-250A-S	16.4 23.4 30.5	71.5 70 67	11	3000	2.5	760	700	540	80	460	420	480	240	60	ф145	100	4-ф18	4-ф14	150	880x520x590
SGRW65-250B-S	15 21.6 28	61 60 57.4	11	3000	2.5	760	700	540	80	460	420	480	240	60	ф145	100	4-ф18	4-ф14	150	880x520x590
SGRW80-100-S	35 50 65	13.8 12.5 10	3	3000	3.0	532	500	360	70	350	316	410	210	50	ф160	100	4-ф18	4-ф14	60	620x400x500
SGRW80-100A-S	31.3 44.7 58	11 10 8	2.2	3000	3.0	486	430	290	70	330	296	400	200	40	ф160	100	4-ф18	4-ф14	46	540x380x500
SGRW80-125-S	35 50 65	22 20 17	5.5	3000	3.0	636	600	450	75	400	360	410	210	50	ф160	100	4-ф18	4-ф14	86	740x450x500
SGRW80-125A-S	31.3 45 58	17.5 16 13.6	4	3000	3.0	537	500	360	70	350	316	410	210	50	ф160	100	4-ф18	4-ф14	63	620x400x500
SGRW80-160-S	35 50 65	35 32 28	7.5	3000	3.0	636	600	450	75	400	360	410	210	50	ф160	100	4-ф18	4-ф14	95	740x450x500
SGRW80-160A-S	32.7 46.7 61	30.6 28 24	7.5	3000	3.0	636	600	450	75	400	360	410	210	50	ф160	100	4-ф18	4-ф14	93	740x450x500
SGRW80-160B-S	30.3 43.5 56.3	26 24 21	5.5	3000	3.0	636	600	450	75	400	360	410	210	50	ф160	100	4-ф18	4-ф14	87	740x450x500
SGRW80- -200-S	35 50 65	53.5 50 46	15	3000	3.0	760	700	540	80	460	420	455	240	60	ф160	100	4-ф18	4-ф14	167	870x510x540
SGRW80-200A-S	32.8 47 61	47 44 40	11	3000	3.0	760	700	540	80	460	420	455	240	60	ф160	100	4-ф18	4-ф14	155	870x510x540
SGRW80-200B-S	30.5 43.5 56.6	40.6 38 33.4	7.5	3000	3.0	640	600	450	75	400	360	445	230	50	ф160	100	4-ф18	4-ф14	105	740x450x540
SGRW100-125-S	60 100 120	24 20 16.5	11	3000	4.5	764	700	540	80	460	420	460	240	60	ф180	100	4-ф18	4-ф14	151	870x510x550
SGRW100-125A-S	54 89 108	19 16 13	7.5	3000	4.5	644	600	450	75	400	360	450	230	50	ф180	100	4-ф18	4-ф14	101	740x440x540
SGRW100-125B-S	50 70 90	20 18 15	5.5	3000	4.5	644	600	450	75	400	360	450	230	50	ф180	100	4-ф18	4-ф14	95	740x440x540
SGRW100-160-S	70 100 130	36.5 32 24	15	3000	4.5	760	700	540	80	460	420	490	240	60	ф180	100	4-ф18	4-ф14	165	870x510x580
SGRW100-160A-S	65.4 93.5 121.6	32 28 21	11	3000	4.5	760	700	540	80	460	420	490	240	60	ф180	100	4-ф18	4-ф14	153	870x510x580
SGRW100- 160B-S	60.6 86.6 112.5	27 24 18	11	3000	4.5	760	700	540	80	460	420	490	240	60	ф180	100	4-ф18	4-ф14	152	870x510x580
SGRW100- 160C-S	35 50 65	31 29 27	7.5	3000	3.0	758	600	450	75	400	360	450	230	50	ф180	100	4-ф18	4-ф14	110	740x440x540

Кривая эксплуатационных характеристик