ПОДОЛЬСКИЙ ЗАВОД
ЭЛЕКТРОМОНТАЖНЫХ ИЗДЕЛИЙ

КАТАЛОГ

КАБЕЛЬНАЯ ТЕРМОУСАЖИВАЕМАЯ АРМАТУРА общепромышленного применения

Подольск - 2024

Муфты термоусаживаемые

ГОСТ 13781.0-86,
ТУ 3599-002-04001953-97, ТУ 3599-003-04001953-98, ТУ 3599-008-04001953-00,
ТУ 3599-010-04001953-2000, ТУ 3599-011-04001953-2001, ТУ 3599-018-04001953-2006,
ТУ 3599-102-04001953-2010

Оглавление:

1 Кабельная термоусаживаемая арматура общепромышленного применения - 1
2 Сертификат соответствия системы менеджмента качества. - 2

Для кабеля с бумажной, пропитанной изоляцией на напряжение 1 кВ:

1 Концевые внутренней и наружной установки - 3
2 Соединительные - 5
3 Соединительные, ремонтные - 8

Для кабеля с пластмассовой (ПВХ и сшитый полиэтилен) изоляцией на напряжение 1 кВ:

1 Концевые внутренней и наружной установки - 10
2 Соединительные - 17
3 Соединительные ответвительные - 22
4 Комплект соединительный переходной для СИП - 24

Наконечники НО и гильзы ГН, ГО:

1 Наконечники НО и гильзы ГН на диапазон сечений - 25
2 Наконечники НО на сечения от 300 до 800 кв. мм - 26
3 Гильзы ГО на сечения от 300 до 800 кв. мм - 28

Для кабеля с бумажной, пропитанной изоляцией на напряжение 6, 10 кВ:

1 Концевые внутренней и наружной установки - 29
2 Соединительные - 31
3 Соединительные, ремонтные - 35
4 Концевые внутренней и наружной установки - 36

Для кабеля с пластмассовой (ПВХ) изоляцией на напряжение 6 кВ:

1 Концевые внутренней и наружной установки - 38
2 Соединительные - 42

Для кабеля с пластмассовой изоляцией из сшитого полиэтилена на напряжение 6, 10 кВ:

1 Концевые внутренней и наружной установки - 44
2 Соединительные - 58
3 Соединительные, переходные - 64

Для кабеля с пластмассовой изоляцией из сшитого полиэтилена на напряжение 20 кВ:

1 Концевые внутренней и наружной установки - 68
2 Соединительные - 80
3 Соединительные, переходные - 86

Для кабеля с бумажной, пропитанной изоляцией на напряжение 35 кВ:

1 Концевые внутренней и наружной установки - 90
2 Соединительные - 92

Для кабеля с пластмассовой изоляцией из сшитого полиэтилена на напряжение 35 кВ:

1 Концевые внутренней и наружной установки - 94
2 Соединительные - 106
3 Соединительные, переходные - 112

Наконечники НС и гильзы ГС:

1 Наконечники НС на сечения от 300 до 800 кв. мм - 116
2 Гильзы ГС на сечения от 300 до 800 кв. мм - 118
3 Наконечники НС и гильзы ГС сечением до 240 кв. мм - 119

Комплектующие

1 Изоляторы концевых муфт (адаптеры) - 120
2 Манжеты термоусаживаемые - 121
3 Уплотнители кабельных проходов - 121
4 Комплект горелки газовой - 122

АО «Подольский завод электромонтажных изделий»

успех в новых технологиях и высоком качестве

АО «Подольский завод электромонтажных изделий» приступил к разработке и производству кабельной термоусаживаемой арматуры (КТА) в 1995 году. Работа проводилась в тесном сотрудничестве со Всероссийским научно-исследовательским проектно-конструкторским и технологическим институтом кабельной промышленности - ВНИИКП, специалистами Московской кабельной сети, ведущими институтами и предприятиями радиационной химии и технологий полимеров.

В 1996 году завод приступил к массовому выпуску КТА для кабеля с бумажной изоляцией на напряжение 1 кВ, а в 1997 и на напряжение 10 кВ.

С 2001 года АО «ПЗЭМИ» приступил к производству КТА для кабеля с изоляцией из сшитого полиэтилена на напряжение 10 кВ.

С 2004 года завод приступил к разработке и производству КТА в исполнении не распространяющем горение «LS» и огнестойких «FRLS», а в дальнейшем и «HF», «FRHF».

В настоящее время завод освоил широкий спектр продукции на кабели на напряжение вплоть до 35 кВ. Это концевые, соединительные, соединительные-переходные, соединительные-ответвительные, ремонтные муфты.

Продукция АО «ПЗЭМИ» имеет сертификаты соответствия ГОСТ Р.

Система менеджмента качества проектирования, разработки, производства, контроля и поставки кабельной термоусаживаемой арматуры на заводе имеет сертификат ИСО 9001:2008.

Соответствие продукции АО «ПЗЭМИ» санитарно-эпидимическим требованиям подтверждено экспертным заключением о соответствии кабельной термоусаживаемой арматуры Единым санитарно-эпидимиологическим требованиям и протоколом анализа воздуха рабочей среды при её монтаже.

В данном каталоге представлены сведения о кабельной термоусаживаемой арматуре общепромышленного применения выпускаемой по ТУ 3599-002-04001953-97, ТУ 3599-003-04001953-98, ТУ 3599-008-04001953-00, ТУ 3599-010-04001953-2000, ТУ 3599-011-04001953-2001, ТУ 3599-018-04001953-2006, ТУ 3599-102-04001953-2010.

Примечание: 1. Информация о кабельной термоусаживаемой арматуре не распространяющей горение в исполнении «HF» и «FRHF» находится в каталоге АО «ПЗЭМИ» «*Кабельная термоусаживаемая арматура для объектов использования атомной энергии*».

2. Информация о кабельной термоусаживаемой арматуре не распространяющей горение в исполнении «LS» и «FRLS» находится в каталоге АО «ПЗЭМИ» «*Кабельная термоусаживаемая арматура для объектов не распространяющая горение*».

3. Информация о специализированной кабельной термоусаживаемой арматуре не распространяющей горение для электротранспорта находится в каталоге АО «ПЗЭМИ» «*Кабельная термоусаживаемая арматура для метрополитена и наземного электротранспорта*».

АО «ПЗЭМИ» оставляет за собой право совершенствовать продукцию, вносить изменения в её конструкцию, спецификации и инструкции по монтажу без дополнительного уведомления.

Сертификат

соответствия системы менеджмента качества Ассоциации «Русский Регистр»

ОРГАН ПО СЕРТИФИКАЦИИ
АССОЦИАЦИЯ ПО СЕРТИФИКАЦИИ "РУССКИЙ РЕГИСТР"
АТТЕСТАТ АККРЕДИТАЦИИ ФЕДЕРАЛЬНОЙ СЛУЖБЫ
ПО АККРЕДИТАЦИИ № РОСС RU.0001.21ГА45

СЕРТИФИКАТ

Настоящим удостоверяется, что система менеджмента качества

Акционерного общества
"Подольский завод электромонтажных изделий"
(АО "ПЗЭМИ")
ул. Правды, 31, Подольск, Московская обл., 142115, Россия

была проверена и признана соответствующей требованиям стандарта

ГОСТ Р ИСО 9001-2015

в отношении проектирования, разработки, производства, контроля и поставки электромонтажной продукции, низковольтного и высоковольтного электротехнического оборудования, кабельной термоусаживаемой арматуры, систем присоединения к вводам электрическим герметичным, вводов электрических герметичных для атомных станций (блоков атомных станций), вводов электрических герметичных для судов и иных плавсредств с ядерными реакторами, для судов атомно-технологического обслуживания, содержащих ядерные материалы

№: 24.0048.026
от 23 января 2024 г.
Система менеджмента сертифицирована с 2021 года

Сертификат действителен до **12 января 2027 г.**

А.В. Владимирцев
Руководитель органа по сертификации

Действие сертификата распространяется только на площадки компании, указанные в настоящем сертификате. Сертификат теряет силу в случае невыполнения условий сертификации (http://www.rusregister.ru/doc/004.00-105.pdf).

Ассоциация по сертификации "Русский Регистр": пр. Римского-Корсакова, д. 101, Санкт-Петербург, 190121, Россия

Муфты концевые

для 3 или 4 жильных кабелей с бумажной, пропитанной изоляцией, 1 кВ

ГОСТ 13781.0-86, ТУ 3599-002-04001953-97

Пример обозначения

4КВНтп-В-70/120

4 (3) - количество токопроводящих жил в кабеле;
К - тип муфты - концевая;
В - вид установки - внутренняя;
Н - вид установки - наружная;
т - в конструкции применены термоусаживаемые изделия;
п - в конструкции применена перчатка;
в - в комплекте с наконечниками с контактными винтами со срывающимися головками.
70/120 - диапазон сечений токопроводящих жил кабеля, кв. мм;

Назначение, краткая характеристика:

Концевая муфта внутренней и наружной установки на основе термоусаживаемых изделий, предназначена для оконцевания трех- или четырехжильного кабеля с бумажной, пропитанной изоляцией на переменное напряжение до 1 кВ, частотой 50 Гц.
Климатическое исполнение муфт УХЛ, категория размещения 1-5 по ГОСТ 15150-69.

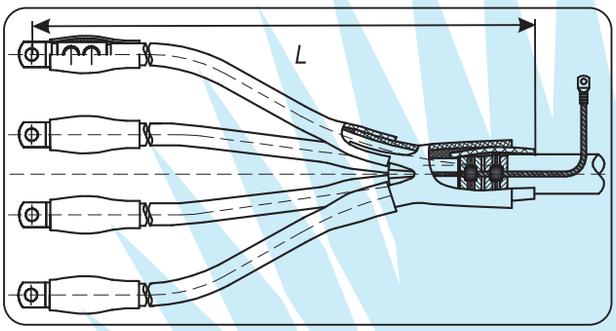

Технологические особенности:

Жила заземления с напрессованным на нее наконечником соединяется с броней и оболочкой кабеля пайкой. Узел соединения заземления герметизируются эластомерным герметиком и изолируется термоусаживаемой трубкой. На жилы последовательно усаживаются маслостойкие и изолирующие трубки. На узел разделки усаживается перчатка.

Наконечники герметизируются эластомерным герметиком и изолируются термоусаживаемыми трубками.

Варианты исполнения муфт, типы и сечение кабеля с которым применяются, габаритные размеры, упаковка:

Обозначение	Типы кабеля с которым применяются	Сечение жил, кв мм	Длина, мм		Размер и объем упаковки, длина*ширина*высота (мм) / объем (куб.м)
			мин.	макс.	
3КВНтп-в-25/50	АСБ-1, АСБ2л-2, АСБл-1, АСБ2лГ-1, АСБГ-1, АСГ-1, СБ-1, СБ2л-2, СБл-1, СБ2лГ-1, СБГ-1, СГ-1, ААШв-1, ААШб-1, ААБл-1, ААБ2л-1, ААШп-1, ААБв-1, ААГ-1, АШв-1, АШп-1, АБл-1, АБ2л-1, АБв-1 или их аналоги	25, 35, 50	790	1240	590*175*135 / 0,014
3КВНтп-в-70/120		70, 95,120	795	1245	1000*130*140 / 0,018
3КВНтп-в-150/240		150, 185, 240	800	1250	
4КВНтп-в-25/50		25, 35, 50	790	1240	590*175*135 / 0,014
4КВНтп-в-70/120		70, 95, 120	795	1245	1000*200*145 / 0,029
4КВНтп-в-150/240		150, 185, 240	800	1250	

Особенности комплектации:

Муфта комплектуется наконечниками на диапазон сечений (35/50, 70/120, 150/240 кв. мм) из алюминиевого сплава с контактными винтами со срывающимися при затягивании головками, которые могут применяться с кабелем, как с медными, так и с алюминиевыми токопроводящими жилами и обеспечивают контактное соединение соответствующее требованиям ГОСТ 10434-82.

По требованию заказчика муфта может поставляться:

- без наконечников, пример для заказа - **4КВНтп-70/120-бн**;
- с не паяным узлом соединения заземления с броней и оболочкой, пример для заказа - **4КВНтп-в-70/120-02**;
- с наконечниками под опрессовку по ГОСТ 9581-80 на следующие сечения токопроводящих жил 25, 35, 50, 70, 95, 120, 150, 185, 240. Пример для заказа - **4КВНтп-о-70-Пр-Al**.

Муфты концевые универсальные

для 3-4 жильных кабелей с бумажной, пропитанной изоляцией, 1 кВ

ГОСТ 13781.0-86, ТУ 3599-002-04001953-97

Пример обозначения

4КВтп-МКС-в-70/120

4 - количество токопроводящих жил в кабеле;
К - тип муфты - концевая;
В - вид установки - внутренняя;
Н - вид установки - наружная;
т - в конструкции применены термоусаживаемые изделия;
п - в конструкции применена перчатка;
МКС - универсальная ремонтная, разработана совместно с МКС;
в - в комплекте с наконечниками с контактными винтами со срывающимися головками.
70/120 - диапазон сечений токопроводящих жил кабеля, кв. мм.

Назначение, краткая характеристика:

Концевая муфта внутренней и наружной установки на основе термоусаживаемых изделий предназначена для оконцевания четырехжильного кабеля и трехжильного кабеля с использованием алюминиевой оболочки кабеля в качестве четвертой нулевой жилы. Муфта применяется с кабелем с бумажной, пропитанной изоляцией на переменное напряжение до 1 кВ, частотой 50 Гц, как универсальная, ремонтная. Климатическое исполнение муфт УХЛ, категория размещения 1-5 по ГОСТ 15150-69.

Технологические особенности:

Жила заземления с напрессованным на нее наконечником соединяется с броней и оболочкой кабеля пайкой. Узел соединения заземления герметизируются эластомерным герметиком и изолируется термоусаживаемой трубкой. На жилы последовательно усаживаются маслостойкие и изолирующие трубки. На узел разделки усаживается перчатка.

Для трехжильного кабеля в комплект муфты входит медная луженая жила которая соединяется с оболочкой кабеля пайкой, изолируется и выводится через перчатку, как четвертая, нулевая жила.

Наконечники герметизируются эластомерным герметиком и изолируются термоусаживаемыми трубками.

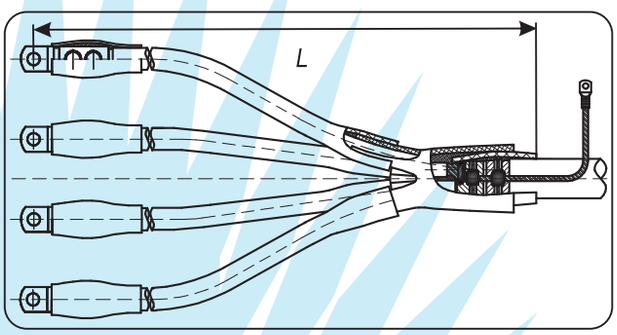

Варианты исполнения муфт, типы и сечение кабеля с которым применяются, габаритные размеры, упаковка:

Обозначение	Типы кабеля с которым применяются	Сечение жил, кв мм	Длина, мм		Размер и объем упаковки, длина*ширина*высота (мм) / объем (куб.м)
			мин.	макс.	
4КВНтп-МКС-в-25/50	АСБ-1, АСБ2л-2, АСБл-1, АСБ2лГ-1, АСБГ-1, АСГ-1, СБ-1, СБ2л-2, СБл-1, СБ2лГ-1, СБГ-1, СГ-1, ААШв-1, ААШб-1, ААБл-1, ААБ2л-1, ААШп-1, ААБв-1, ААГ-1, АШв-1, АШп-1, АБл-1, АБ2л-1, АБв-1 или их аналоги	25, 35, 50	790	1240	590*175*135 / 0,014
4КВНтп-МКС-в-70/120		70, 95,120	795	1245	1000*130*140 / 0,018
4КВНтп-МКС-в-150/240		150, 185, 240	800	1250	1000*200*145 / 0,029

Особенности комплектации:

Муфта комплектуется наконечниками на диапазон сечений (35/50, 70/120, 150/240 кв. мм) из алюминиевого сплава с контактными винтами со срывающимися при затягивании головками, которые могут применяться с кабелем, как с медными, так и с алюминиевыми токопроводящими жилами и обеспечивают контактное соединение соответствующее требованиям ГОСТ 10434-82.

По требованию заказчика муфта может поставляться:

- без наконечников, пример для заказа - **4КВНтп-МКС-70/120-бн.**

Муфты соединительные

для 3 или 4 жильных кабелей с бумажной, пропитанной изоляцией, 1 кВ

ГОСТ 13781.0-86, ТУ 3599-002-04001953-97

Пример обозначения

4Стп-в-70/120

4 (3)- количество токопроводящих жил в кабеле;
С - тип муфты - соединительная;
т - в конструкции применены термоусаживаемые изделия;
п - в конструкции применена перчатка;
В - в комплекте с гильзами с контактными винтами со срывающимися головками;
70/120 - диапазон сечений токопроводящих жил кабеля, кв. мм.

Назначение, краткая характеристика:

Соединительная муфта на основе термоусаживаемых изделий предназначена для соединения трех- или четырехжильных кабелей с бумажной, пропитанной изоляцией на переменное напряжение до 1 кВ, частотой 50 Гц.

Климатическое исполнение муфт УХЛ, категория размещения 5 по ГОСТ 15150-69, а также для прокладки в земле.

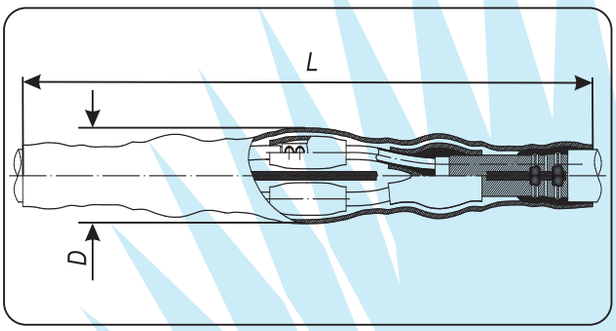

Технологические особенности:

Жилы изолируются термоусаживаемыми трубками, на корешки разделок усаживаются перчатки. Жилы кабелей соединяются гильзами. На гильзы усаживаются термоусаживаемые трубки.

Броня и оболочки кабелей соединяются гибкой медной жилой пайкой. Сверху устанавливается термоусаживаемый кожух.

Варианты исполнения муфт, типы и сечение кабеля с которым применяются, габаритные размеры:

Обозначение	Типы кабеля с которым применяются	Сечение жил, кв мм	Размеры, мм		Размер и объем упаковки, длина*ширина*высота (мм) / объем (куб.м)
			L	D	
3Стп-в-25/50	АСБ-1, АСБ2л-2, АСБл-1, АСБ2лГ-1, АСБГ-1, АСГ-1, СБ-1, СБ2л-1, СБл-1, СБ2лГ-1, СБГ-1, СГ-1, ААШв-1, ААШб-1, ААБл-1, ААБ2л-1, ААШп-1, ААБв-1, ААГ-1, АШв-1, АШп-1, АБл-1, АБ2л-1, АБв-1 или их аналоги	25, 35, 50	1100	63	1370*145*220 / 0,044
3Стп-в-70/120		70, 95,120	1200	79	
3Стп-в-150/240		150, 185, 240		101	
4Стп-в-25/50		25, 35, 50	1100	69	
4Стп-в-70/120		70, 95, 120	1200	80	
4Стп-в-150/240		150, 185, 240		105	

Особенности комплектации:

Муфта комплектуется гильзами на диапазон сечений (35/50, 70/120, 150/240 кв. мм) из алюминиевого сплава с контактными винтами со срывающимися при затягивании головками, которые могут применяться с кабелем, как с медными, так и с алюминиевыми токопроводящими жилами и обеспечивают контактное соединение соответствующее требованиям ГОСТ 10434-82.

По требованию заказчика муфта может поставляться:

- без гильз, пример для заказа - **4Стп-70/120-бг**;
- с не паяным узлом соединения заземления с броней и оболочкой, пример для заказа - **4Стп-в-70/120-02**;
- с гильзами под опрессовку по ГОСТ 23469.2-79 на следующие сечения токопроводящих жил 25, 35, 50, 70, 95, 120, 150, 185, 240. Пример для заказа - **4Стп-о-70-Пр-Al.**

Муфты соединительные универсальные

для 3-4 жильных кабелей с бумажной, пропитанной изоляцией, 1 кВ

ГОСТ 13781.0-86, ТУ 3599-002-04001953-97

Пример обозначения

4Стп-МКС-в-70/120

4 - количество токопроводящих жил в кабеле;
С - тип муфты - соединительная;
т - в конструкции применены термоусаживаемые изделия;
п - в конструкции применена перчатка;
МКС - универсальная ремонтная, разработана совместно с МКС;
в - в комплекте с гильзами с контактными винтами со срывающимися головками
70/120 - диапазон сечений токопроводящих жил кабеля, кв. мм.

Назначение, краткая характеристика:

Соединительная муфта на основе термоусаживаемых изделий предназначена для соединения четырехжильного кабеля и трехжильного кабеля с использованием алюминиевой оболочки кабеля в качестве четвертой нулевой жилы. Муфта применяется с кабелями с бумажной, пропитанной изоляцией на переменное напряжение до 1 кВ, частотой 50 Гц, как универсальная, ремонтная.
Климатическое исполнение муфт УХЛ, категория размещения 5 по ГОСТ 15150-69, а также для прокладки в земле.

Технологические особенности:

Жилы изолируются термоусаживаемыми трубками, на корешки разделок усаживаются перчатки. Жилы кабелей соединяются гильзами. На гильзы усаживаются термоусаживаемые трубки.

Для трехжильного кабеля в комплект муфты входит медная луженая жила которая соединяется с оболочкой кабеля пайкой, изолируется и выводится через перчатку, как четвертая, нулевая жила.

Броня и оболочки кабелей соединяются гибкой медной жилой пайкой.

Сверху устанавливается термоусаживаемый кожух.

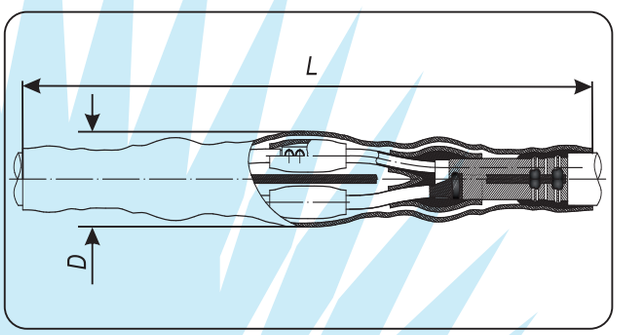

Варианты исполнения муфт, типы и сечение кабеля с которым применяются, габаритные размеры:

Обозначение	Типы кабеля с которым применяются	Сечение жил, кв мм	Размеры, мм		Размер и объем упаковки, длина*ширина*высота (мм) / объем (куб.м)
			L	D	
4Стп-МКС-в-25/50	АСБ-1, АСБ2л-2, АСБл-1, АСБ2лГ-1, АСБГ-1, АСГ-1, СБ-1, СБ2л-2, СБл-1, СБ2лГ-1, СБГ-1, СГ-1, ААШв-1, ААШб-1, ААБл-1, ААБ2л-1, ААШп-1, ААБв-1, ААГ-1, АШв-1, АШп-1, АБл-1, АБ2л-1, АБв-1 или их аналоги	25, 35, 50	1200	64	1370*145*220 / 0,044
4Стп-МКС-в-70/120		70, 95,120	1270	83	
4Стп-МКС-в-150/240		150, 185, 240		113	

Особенности комплектации:

Муфта комплектуется гильзами на диапазон сечений (35/50, 70/120, 150/240 кв. мм) из алюминиевого сплава с контактными винтами со срывающимися при затягивании головками, которые могут применяться с кабелем, как с медными, так и с алюминиевыми токопроводящими жилами и обеспечивают контактное соединение соответствующее требованиям ГОСТ 10434-82.

По требованию заказчика муфта может поставляться:

- без гильз, пример для заказа - **4Стп-МКС-70/120-бг.**

Муфты соединительные универсальные

для 3-4 жильных кабелей с бумажной, пропитанной и пластмассовой изоляцией, 1 кВ

ГОСТ 13781.0-86, ТУ 3599-002-04001953-97

Пример обозначения

4Стп-МКС-в-УР-70/120-F

4- количество токопроводящих жил в кабеле;
С - тип муфты - соединительная;
т - в конструкции применены термоусаживаемые изделия;
п - в конструкции применена перчатка;
В - в комплекте с гильзами с контактными винтами со срывающимися головками;
УР - назначение муфты - универсальная, ремонтная;
70/120 - диапазон сечений токопроводящих жил кабеля, кв. мм;
F - в комплекте с паяным и не паяным узлом соединения заземления.

Назначение, краткая характеристика:

Соединительная муфта на основе термоусаживаемых изделий предназначена для соединения четырехжильного кабеля и трехжильного кабеля с использованием алюминиевой оболочки кабеля в качестве четвертой, нулевой жилы, а также трехжильных кабелей. Муфта может применяться, как с кабелями с бумажной, пропитанной изоляцией, так и для соединения кабелей с бумажной, пропитанной и пластмассовой изоляцией на переменное напряжение до 1 кВ, частотой 50 Гц, как универсальная, ремонтная.

Климатическое исполнение муфт УХЛ, категория размещения 5 по ГОСТ 15150-69, а также для прокладки в земле.

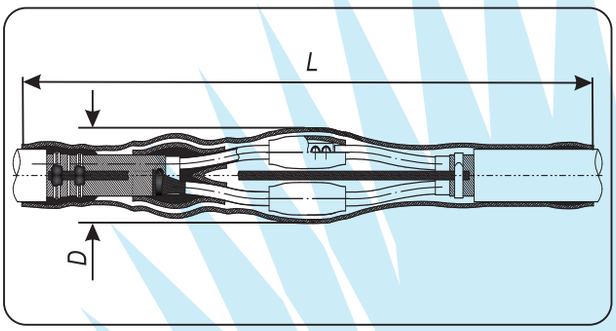

Технологические особенности:

Жилы изолируются термоусаживаемыми трубками, на корешки разделок усаживаются перчатки. Жилы кабелей соединяются гильзами. На гильзы усаживаются термоусаживаемые трубки.

Броня и оболочки кабелей соединяются гибкой медной жилой пайкой.

Для соединения жилы заземления с броней кабеля с пластмассовой изоляцией применяется не паяный узел соединения.

Сверху устанавливается термоусаживаемый кожух.

Варианты исполнения муфт, типы и сечение кабеля с которым применяются, габаритные размеры:

Обозначение	Типы кабеля с которым применяются	Сечение жил, кв мм	Размеры, мм		Размер и объем упаковки, длина*ширина*высота (мм) / объем (куб.м)
			L	D	
4Стп-МКС-в-УР-25/50-F	С бумажной пропитанной изоляцией: АСБ-1, АСБ2л-2, АСБл-1, АСБ2лГ-1, АСБГ-1, АСГ-1, СБ-1, СБ2л-2, СБл-1, СБ2лГ-1, СБГ-1, СГ-1, ААШв-1, ААШб-1, ААБл-1, ААБ2л-1, ААШп-1, ААБв-1, ААГ-1, АШв-1, АШп-1, АБл-1, АБ2л-1, АБв-1 или их аналоги. С пластмассовой изоляцией: АВБбШв-1, ВБбШв-1, АПвБбШв-1, АПвБбШп-1, ПвБбШв-1, ПвБбШп-1 или их аналоги	25, 35, 50	1200	64	1370*145*220 / 0,044
4Стп-МКС-в-УР-70/120-F		70, 95,120	1270	83	
4Стп-МКС-в-УР-150/240-F		150, 185, 240		113	

Особенности комплектации:

Муфта комплектуется гильзами на диапазон сечений (35/50, 70/120, 150/240 кв. мм) из алюминиевого сплава с контактными винтами со срывающимися при затягивании головками, которые могут применяться с кабелем, как с медными, так и с алюминиевыми токопроводящими жилами и обеспечивают контактное соединение соответствующее требованиям ГОСТ 10434-82.

По требованию заказчика муфта может поставляться:

- без гильз, пример для заказа - **4Стп-МКС-УР-70/120-F-бг.**

Муфты соединительные, ремонтные

для трехжильных кабелей с бумажной, пропитанной изоляцией,1 кВ

ГОСТ 13781.0-86, ТУ 3599-002-04001953-97

Пример обозначения

4СтР- в -70 /120

4 (3)- количество токопроводящих жил в кабеле;
С - тип муфты - соединительная;
т - в конструкции применены термоусаживаемые изделия;
Р - назначение муфты - ремонтная;
В - в комплекте с гильзами с контактными винтами со срывающимися головками;
70/120 - диапазон сечений токопроводящих жил кабеля, кв. мм;

Назначение, краткая характеристика:

Соединительная ремонтная муфта на основе термоусаживаемых изделий предназначена для соединения кабелей с бумажной, пропитанной изоляцией на переменное напряжение 1 кВ , частотой 50 Гц.
Климатическое исполнение муфт УХЛ, категория размещения 5 по ГОСТ 15150-69, а также для прокладки в почве.
Муфта позволяет восстановить кабельную линию при повреждении токопроводящих жил на участке до 170 мм.

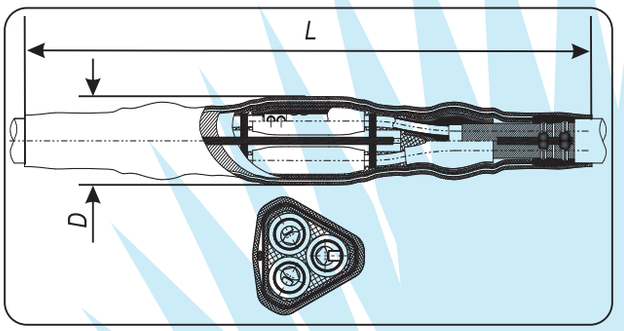

Технологические особенности:

На жилы усаживаются маслостойкие трубки. Корешки разделок герметизируются эластомерным герметиком и изолируются термоусаживаемыми перчатками. На жилы кабелей устанавливаются разъемные части гильз, которые соединяются между собой. На гильзы наносится эластомерный герметик и усаживаются термоусаживаемые трубки. Межфазное пространство заполняется термоплавким сополимером в виде межфазной распорки и листового заполнителя вставленного в трубу восстановления оболочки. При усадке трубы восстановления оболочки сополимер равномерно заполняет межфазное пространство. На трубу восстановления оболочки наматывается экран из алюминиевой фольги. Броня и оболочки кабелей соединяются гибкой медной жилой пайкой. Сверху устанавливается термоусаживаемый кожух.

Варианты исполнения муфт, типы и сечение кабеля с которым применяются, габаритные размеры:

Обозначение	Типы кабеля с которым применяются	Сечение жил, кв мм	Размеры, мм		Размер и объем упаковки, длина*ширина*высота (мм) / объем (куб.м)
			L	D	
3СтР-в-25/50	АСБ-1, АСБ2л-2, АСБл-1, АСБ2лГ-1, АСБГ-1, АСГ-1, СБ-1, СБ2л-1, СБл-1, СБ2лГ-1, СБГ-1, СГ-1, ААШв-1, ААШб-1, ААБл-1, ААБ2л-1, ААШп-1, ААБв-1, ААГ-1, АШв-1, АШп-1, АБл-1, АБ2л-1, АБв-1 или их аналоги	25, 35, 50	1100	63	1370*145*220 / 0,044
3СтР-в-70/120		70, 95,120	1200	79	
3СтР-в-150/240		150, 185, 240		101	
4СтР-в-25/50		25, 35, 50	1100	69	
4СтР-в-70/120		70, 95, 120	1200	80	
4СтР-в-150/240		150, 185, 240		105	

Особенности комплектации:

Муфта комплектуется разъемными гильзами на диапазон сечений (70/120, 150/240 кв. мм) из алюминиевого сплава с контактными винтами и винтами соединяющими разъемные части гильз со срывающимися при затягивании головками, которые могут применяться с кабелем, как с медными, так и с алюминиевыми токопроводящими жилами и обеспечивают контактное соединение соответствующее требованиям ГОСТ 10434-82.

Термоусаживаемые перчатки «ТУП»

ГОСТ 13781.0-86, ТУ 3599-1007-04001953-2017

Пример обозначения

4 ТУП - 25/50

4 –количество жил кабеля
Т –термоусаживаемое изделие
У –Уплотнитель
П- Перчатка
25/50-диапазон сечений жил кабеля, кв.мм

Назначение, краткая характеристика:

Перчатка предназначена для комплектации кабельной арматуры, изготавливаемой АО «ПЗЭМИ», используемой для силовых и контрольных кабелей с пропитанной бумажной изоляцией и пластмассовой изоляцией на номинальное переменное напряжение 1-35 кВ частотой 50 Гц.Перчатка работоспособна в интервале температур от минус 60 до плюс 60 0 С.
Климатическое исполнение термоусаживаемых перчаток в составе изделий –УХЛ, категория размещения-1,2,3,4,5 по ГОСТ 15150-69.

Маркировка	Сечение жил. кв.мм	Внешний вид	Размеры, мм			
			d2	do2	L	Lo
4ТУП 25/50	25, 35, 50	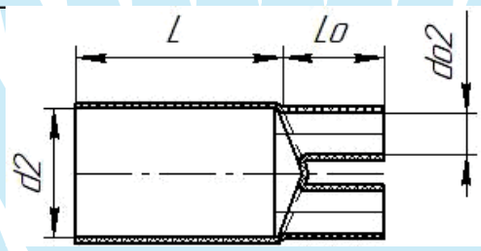	51/18,5	18,2/8,5	140	40
4ТУП 70/120	70, 95, 120		57/23	26,2/11,3	170	50
4ТУП 150/240	150, 185, 240		80/32	33,2/16	175	55

Пример записи условного обозначения термоусаживаемой перчатки для трехжильного кабеля сечением от 25 до 50 мм2 при её заказе и в документации другого изделия: **4ТУП 25-50 ТУ 3599-1007-04001953-2017**

Кабельная термоусаживаемая арматура общепромышленного применения

Муфты концевые

для одножильных кабелей с пластмассовой изоляцией, 1 кВ

ГОСТ 13781.0-86, ТУ 3599-011-04001953-2001

Пример обозначения

1ПКВНт-в-70/120

1 - количество токопроводящих жил в кабеле;
П - для кабеля с пластмассовой изоляцией;
К - тип муфты - концевая;
В - вид установки - внутренняя;
Н - вид установки - наружная;
т - в конструкции применены термоусаживаемые изделия;
в - в комплекте с наконечником с контактными винтами со срывающимися головками;
70/120 - диапазон сечений токопроводящей жилы кабеля, кв. мм.

Назначение, краткая характеристика:

Концевая муфта внутренней и наружной установки на основе термоусаживаемых изделий предназначена для оконцевания одножильного кабеля с пластмассовой (из ПВХ или сшитого полиэтилена) изоляцией на переменное частотой 50 Гц или постоянное напряжение до 1 кВ включительно.

Климатическое исполнение муфт УХЛ, категория размещения: 1 – для концевых муфт наружной установки, 5 – для концевых муфт внутренней установки по ГОСТ 15150-69.

Технологические особенности:

Наконечник устанавливается на жилу кабеля и изолируются термоусаживаемой трубкой.

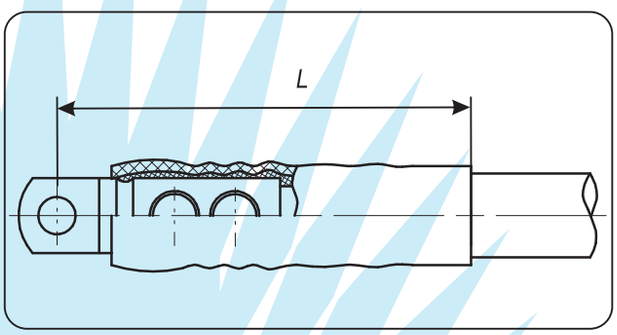

Варианты исполнения муфт,
типы и сечение кабеля с которым применяются, габаритные размеры, упаковка:

Обозначение	Типы кабеля с которым применяются	Сечение жил, кв мм	Длина, мм	Размер и объем упаковки, длина*ширина*высота (мм) / объем (куб.м)
1ПКВНт-в-10/25	ВВГ-1, АВВГ-1, АПвВГ-1, ПвВГ-1, или их аналоги	10, 16, 25	180	320*70*95 / 0,0013
1ПКВНт-в-35/50		35, 50		
1ПКВНт-в-70/120		70, 95,120		
1ПКВНт-в-150/240		150, 185, 240		
1ПКВНт-в-300		300	200	570*80*110 / 0,005
1ПКВНт-в-400		400		
1ПКВНт-в-500		500		
1ПКВНт-в-625		625 (630)		
1ПКВНт-в-800		800		

Особенности комплектации:

Муфта комплектуется наконечником на диапазон сечений (10/25, 35/50, 70/120, 150/240 кв. мм) или фиксированное сечение (300, 400, 500, 625, 800 кв.мм) из алюминиевого сплава с контактными винтами со срывающимися при затягивании головками, который может применяться с кабелем, как с медными, так и с алюминиевыми токопроводящими жилами и обеспечивает контактное соединение соответствующее требованиям ГОСТ 10434-82.

По требованию заказчика муфта может поставляться:

- без наконечника, пример для заказа - **1ПКВНт-70/120-бн**;
- с наконечником под опрессовку по ГОСТ 7386-80, пример для заказа - **1ПКВНт-о-70-Пр-Cu** следующих сечений 1,5, 2,5, 4, 6,10,16, 25, 35, 50, 70, 95, 120,150,185 240 кв. мм или ГОСТ 9581-80, пример для заказа - **1ПКВНт-о-70-Пр-Al** следующих сечений 10, 16, 25, 35, 50, 70, 95, 120,150,185, 240 кв. мм;
- для кабелей с сечением жилы 300 кв. мм и более с наконечником типа НО. При заказе муфты необходимо указать вариант исполнения наконечника, см. страницы 25, 26 настоящего Каталога

Муфты концевые

для одножильных экранированных кабелей с пластмассовой изоляцией, 1 кВ

ГОСТ 13781.0-86, ТУ 3599-011-04001953-2001

Пример обозначения

1ПКВНтЭ-в-70/120

1 - количество токопроводящих жил в кабеле;
П - для кабеля с пластмассовой изоляцией;
К - тип муфты - концевая;
В - вид установки - внутренняя;
Н - вид установки - наружная;
т - в конструкции применены термоусаживаемые изделия;
Э - для экранированного кабеля;
в - в комплекте с наконечником с контактными винтами со срывающимися головками;
70/120 - диапазон сечений токопроводящих жил кабеля, кв. мм.

Назначение, краткая характеристика:

Концевая муфта внутренней и наружной установки на основе термоусаживаемых изделий предназначена для оконцевания одножильного экранированного кабеля с пластмассовой (из ПВХ или сшитого полиэтилена) изоляцией на переменное частотой 50 Гц или постоянное напряжение до 1 кВ включительно.

Климатическое исполнение муфт УХЛ, категория размещения: 1 – для концевых муфт наружной установки, 5 – для концевых муфт внутренней установки по ГОСТ 15150-69.

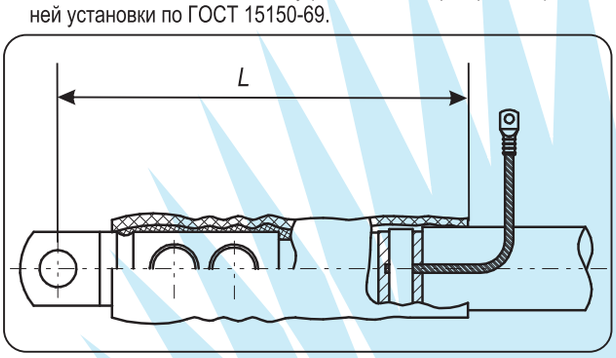

Технологические особенности:

Наконечник устанавливается на жилу кабеля и изолируется термоусаживаемой трубкой. Узел заземления брони герметизируются эластомерным герметиком.

В конструкции используется не паяное соединение узла заземления.

Варианты исполнения муфт, типы и сечение кабеля с которым применяются, габаритные размеры, упаковка:

Обозначение	Типы кабеля с которым применяются	Сечение жил, кв мм	Длина, мм	Размер и объем упаковки, длина*ширина*высота (мм) / объем (куб.м)
1ПКВНтЭ-в-35/50	АВВГЭ, ВВГЭ, АПвПГЭ, ПвПГЭ или их аналоги	35, 50	180	320*70*95 / 0,0013
1ПКВНтЭ-в-70/120		70, 95,120		
1ПКВНтЭ-в-150/240		150, 185, 240		

Особенности комплектации:

Муфта комплектуется наконечником на диапазон сечений (10/25, 35/50, 70/120, 150/240 кв. мм) из алюминиевого сплава с контактными винтами со срывающимися при затягивании головками, который может применяться с кабелем, как с медными, так и с алюминиевыми токопроводящими жилами и обеспечивает контактное соединение соответствующее требованиям ГОСТ 10434-82.

По требованию заказчика муфта может поставляться:

- без наконечника, пример для заказа - **1ПКВНтЭ-70/120-бн**;
- с наконечником под опрессовку по ГОСТ 7386-80, пример для заказа - **1ПКВНтЭ-о-70-Пр-Cu** следующих сечений 25, 35, 50, 70, 95, 120,150,185, 240 квмм или ГОСТ 9581-80, пример для заказа - **1ПКВНтЭ-о-70-Пр-Al** следующих сечений 25, 35, 50, 70, 95, 120, 240 кв. мм.

Кабельная термоусаживаемая арматура общепромышленного применения

Муфты концевые

для 2-5 жильных кабелей с пластмассовой изоляцией, 1 кВ

ГОСТ 13781.0-86, ТУ 3599-011-04001953-2001

Пример обозначения

5ПКВНтп-в-70/120

5 (2-5) - количество токопроводящих жил в кабеле;
П - для кабеля с пластмассовой изоляцией;
К - тип муфты - концевая;
В - вид установки - внутренняя;
Н - вид установки - наружная;
т - в конструкции применены термоусаживаемые изделия;
п - в конструкции применена перчатка;
в - в комплекте с наконечниками с контактными винтами со срывающимися головками;
70/120 - диапазон сечений токопроводящих жил кабеля, кв. мм.

Назначение, краткая характеристика:

Концевая муфта внутренней и наружной установки на основе термоусаживаемых изделий предназначена для оконцевания 2, 3, 4 или 5 жильного кабеля с пластмассовой (из ПВХ или сшитого полиэтилена) изоляцией на переменное частотой 50 Гц или постоянное напряжение до 1 кВ включительно.

Климатическое исполнение муфт УХЛ, категория размещения: 1 – для концевых муфт наружной установки, 5 – для концевых муфт внутренней установки по ГОСТ 15150-69.

Технологические особенности:

Корешок разделки изолируется термоусаживаемой трубкой и перчаткой. Жилы кабеля изолируются термоусаживаемыми трубками, которые одеваются на пальцы перчатки. Наконечники изолируются термоусаживаемыми трубками с клеевым слоем внутри.

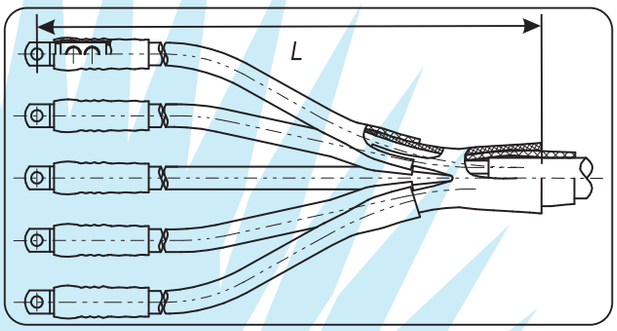

Варианты исполнения муфт, типы и сечение кабеля с которым применяются, габаритные размеры, упаковка:

Для 2-жильных кабелей

Обозначение	Типы кабеля с которым применяются	Сечение жил, кв мм	Длина, мм		Размер и объем упаковки, длина*ширина*высота (мм) / объем (куб.м)
			мин.	макс.	
2ПКВНтп-в-10/25	ВВГ-1, АВВГ-1, АПвВГ-1, ПвВГ-1, или их аналоги	10, 16, 25	470	1190	580*130*110 / 0,0085
2ПКВНтп-в-35/50		35, 50			
2ПКВНтп-в-70/120		70, 95,120			1000*130*140 / 0,018
2ПКВНтп-в-150/240		150, 185, 240			

Для 3-жильных кабелей

Обозначение	Типы кабеля с которым применяются	Сечение жил, кв мм	Длина, мм		Размер и объем упаковки, длина*ширина*высота (мм) / объем (куб.м)
			мин.	макс.	
3ПКВНтп-в-10/25	ВВГ-1, АВВГ-1, АПвВГ-1, ПвВГ-1, или их аналоги	10, 16, 25	470	1190	580*130*110 / 0,0085
3ПКВНтп-в-35/50		35, 50			
3ПКВНтп-в-70/120		70, 95,120			1000*130*140 / 0,018
3ПКВНтп-в-150/240		150, 185, 240			

Муфты концевые

для 2-5 жильных кабелей с пластмассовой изоляцией, 1 кВ

ГОСТ 13781.0-86, ТУ 3599-011-04001953-2001

Для 4-жильных кабелей

Обозначение	Типы кабеля с которым применяются	Сечение жил, кв мм	Длина, мм		Размер и объем упаковки, длина*ширина*высота (мм) / объем (куб.м)
			мин.	макс.	
4ПКВНтп-в-10/25	ВВГ-1, АВВГ-1, АПвВГ-1, ПвВГ-1, или их аналоги	10, 16, 25	470	1190	580*130*110 / 0,0085
4ПКВНтп-в-35/50		35, 50			
4ПКВНтп-в-70/120		70, 95,120			1000*130*140 / 0,018
4ПКВНтп-в-150/240		150, 185, 240			

Для 5-жильных кабелей

Обозначение	Типы кабеля с которым применяются	Сечение жил, кв мм	Длина, мм		Размер и объем упаковки, длина*ширина*высота (мм) / объем (куб.м)
			мин.	макс.	
5ПКВНтп-в-10/25	ВВГ-1, АВВГ-1, АПвВГ-1, ПвВГ-1, или их аналоги	10, 16, 25	470	1190	660*130*130 / 0,011
5ПКВНтп-в-35/50		35, 50			
5ПКВНтп-в-70/120		70, 95,120			1000*130*140 / 0,018
5ПКВНтп-в-150/240		150, 185, 240			1000*200*145 / 0,03

Особенности комплектации:

Муфта комплектуется наконечниками на диапазон сечений (10/25, 35/50, 70/120, 150/240 кв. мм) из алюминиевого сплава с контактными винтами со срывающимися при затягивании головками, которые могут применяться с кабелем, как с медными, так и с алюминиевыми токопроводящими жилами и обеспечивают контактное соединение соответствующее требованиям ГОСТ 10434-82.

По требованию Заказчика муфта может поставляться:

- без наконечников, пример для заказа - **5ПКВНтп-70/120-бн**;
- с наконечниками под опрессовку по ГОСТ 7386-80, пример для заказа - **5ПКВНтп-о-70-Пр-Cu** следующих сечений 10, 16, 25, 35, 50,70, 95,120, 150,185, 240 кв. мм или ГОСТ 9581-80, пример для заказа - **5ПКВНтп-о-70-Пр-Al** следующих сечений 10, 16, 25, 35, 50, 70, 95, 120,150,185, 240 кв. мм.

Кабельная термоусаживаемая арматура общепромышленного применения

Муфты концевые

для 2-5 жильных бронированных кабелей с пластмассовой изоляцией, 1 кВ

ГОСТ 13781.0-86, ТУ 3599-011-04001953-2001

Пример обозначения

3ПКВНтпБ-в-70/120

3 (2-5) - количество токопроводящих жил в кабеле;
П - для кабеля с пластмассовой изоляцией;
К - тип муфты - концевая;
В - вид установки - внутренняя;
Н - вид установки - наружная;
т - в конструкции применены термоусаживаемые изделия;
п - в конструкции применена перчатка;
Б - для бронированного кабеля;
в - в комплекте с наконечниками с контактными винтами со срывающимися головками;
70/120 - диапазон сечений токопроводящих жил кабеля, кв. мм.

Назначение, краткая характеристика:

Концевая муфта внутренней и наружной установки на основе термоусаживаемых изделий предназначена для оконцевания 2, 3, 4 или 5 жильного кабеля, бронированного стальными лентами, с пластмассовой (из ПВХ или сшитого полиэтилена) изоляцией на переменное частотой 50 Гц или постоянное напряжение до 1 кВ включительно.

Климатическое исполнение муфт УХЛ, категория размещения: 1 – для концевых муфт наружной установки, 5 – для концевых муфт внутренней установки по ГОСТ 15150-69.

Технологические особенности:

Узел соединения заземления с броней изолируется термоусаживаемой трубкой и герметизируются эластомерным герметиком. Корешок разделки изолируется термоусаживаемой перчаткой. Жилы кабеля изолируются термоусаживаемыми трубками, которые одеваются на пальцы перчатки. Наконечники изолируются термоусаживаемыми трубками с клеевым слоем внутри.

В конструкции используется не паяное соединение узла заземления.

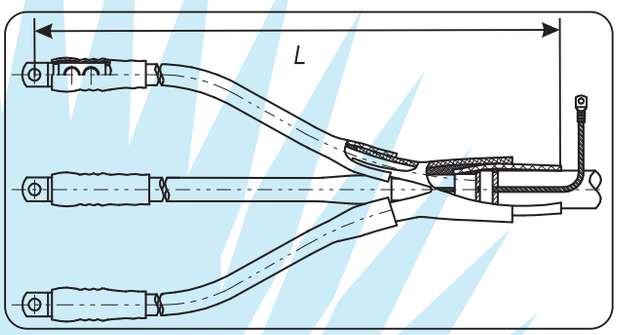

Варианты исполнения муфт, типы и сечение кабеля с которым применяются, габаритные размеры, упаковка:

Для 2-жильных кабелей

Обозначение	Типы кабеля с которым применяются	Сечение жил, кв мм	Длина, мм		Размер и объем упаковки, длина*ширина*высота (мм) / объем (куб.м)
			мин.	макс.	
2ПКВНтпБ-в-10/25	АВБбШв-1, АПвБбШв-1, ВБбШв-1, ПвБбШв-1, АВБбШп-1, АПвБбШп-1 или их аналоги	10, 16, 25	470	1190	580*130*110 / 0,0085
2ПКВНтпБ-в-35/50		35, 50			
2ПКВНтпБ-в-70/120		70, 95,120			1000*130*140 / 0,018
2ПКВНтпБ-в-150/240		150, 185, 240			

Для 3-жильных кабелей

Обозначение	Типы кабеля с которым применяются	Сечение жил, кв мм	Длина, мм		Размер и объем упаковки, длина*ширина*высота (мм) / объем (куб.м)
			мин.	макс.	
3ПКВНтпБ-в-10/25	АВБбШв-1, АПвБбШв-1, ВБбШв-1, ПвБбШв-1, АВБбШп-1, АПвБбШп-1 или их аналоги	10, 16, 25	470	1190	580*130*110 / 0,0085
3ПКВНтпБ-в-35/50		35, 50			
3ПКВНтпБ-в-70/120		70, 95,120			1000*130*140 / 0,018
3ПКВНтпБ-в-150/240		150, 185, 240			

Муфты концевые

для 2-5 жильных бронированных кабелей с пластмассовой изоляцией, 1 кВ

ГОСТ 13781.0-86, ТУ 3599-011-04001953-2001

Для 4-жильных кабелей

Обозначение	Типы кабеля с которым применяются	Сечение жил, кв мм	Длина, мм		Размер и объем упаковки, длина*ширина*высота (мм) / объем (куб.м)
			мин.	макс.	
4ПКВНтпБ-в-10/25	АВБбШв-1, АПвБбШв-1, ВБбШв-1, ПвБбШв-1, АВБбШп-1, АПвБбШп-1 или их аналоги	10, 16, 25	470	1190	580*130*110 / 0,0085
4ПКВНтпБ-в-35/50		35, 50			
4ПКВНтпБ-в-70/120		70, 95,120			1000*130*140 / 0,018
4ПКВНтпБ-в-150/240		150, 185, 240			

Для 5-жильных кабелей

Обозначение	Типы кабеля с которым применяются	Сечение жил, кв мм	Длина, мм		Размер и объем упаковки, длина*ширина*высота (мм) / объем (куб.м)
			мин.	макс.	
5ПКВНтпБ-в-10/25	АВБбШв-1, АПвБбШв-1, ВБбШв-1, ПвБбШв-1, АВБбШп-1, АПвБбШп-1 или их аналоги	10, 16, 25	470	1190	660*130*130 / 0,011
5ПКВНтпБ-в-35/50		35, 50			
5ПКВНтпБ-в-70/120		70, 95,120			1000*130*140 / 0,018
5ПКВНтпБ-в-150/240		150, 185, 240			1000*200*145 / 0,03

Особенности комплектации:

Муфта комплектуется наконечниками на диапазон сечений (10/25, 35/50, 70/120, 150/240 кв. мм) из алюминиевого сплава с контактными болтами со срывающимися при затягивании головками, которые могут применяться с кабелем, как с медными, так и с алюминиевыми токопроводящими жилами и обеспечивают контактное соединение соответствующее требованиям ГОСТ 10434-82.

По требованию Заказчика муфта может поставляться:

- без наконечников, пример для заказа - **3ПКВНтпБ-70/120-бн**;
- с наконечниками под опрессовку по ГОСТ 7386-80, пример для заказа - **5ПКВНтп-о-70-Пр-Cu** следующих сечений 10, 16, 25, 35, 50,70, 95,120, 150,185, 240 кв. мм или ГОСТ 9581-80, пример для заказа - **5ПКВНтп-о-70-Пр-Al** следующих сечений 10, 16, 25, 35, 50, 70, 95, 120,150,185, 240 кв. мм.

Кабельная термоусаживаемая арматура общепромышленного применения

Муфты концевые

для 2-4 жильных экранированных кабелей с пластмассовой изоляцией, 1 кВ

ГОСТ 13781.0-86, ТУ 3599-011-04001953-2001

Пример обозначения

4ПКВНтпЭ-в-70/120

4 (2-4) - количество токопроводящих жил в кабеле;
П - для кабеля с пластмассовой изоляцией;
К - тип муфты - концевая;
В - вид установки - внутренняя;
Н - вид установки - наружная;
т - в конструкции применены термоусаживаемые изделия;
п - в конструкции применена перчатка;
Э - для экранированного кабеля;
в - в комплекте с наконечниками с контактными винтами со срывающимися головками;
70/120 - диапазон сечений токопроводящих жил кабеля, кв. мм.

Назначение, краткая характеристика:

Концевая муфта внутренней и наружной установки на основе термоусаживаемых изделий предназначена для оконцевания 2, 3, или 4 жильного экранированного кабеля с пластмассовой (из ПВХ или сшитого полиэтилена) изоляцией на переменное частотой 50 Гц или постоянное напряжение до 1 кВ включительно.

Климатическое исполнение муфт УХЛ, категория размещения: 1 – для концевых муфт наружной установки, 5 – для концевых муфт внутренней установки по ГОСТ 15150-69.

Технологические особенности:

Узел соединения заземления с экраном изолируется термоусаживаемой трубкой и герметизируются эластомерным герметиком. Корешок разделки изолируется термоусаживаемой перчаткой. Жилы кабеля изолируются термоусаживаемыми трубками, которые одеваются на пальцы перчатки. Наконечники изолируются термоусаживаемыми трубками с клеевым слоем внутри.

В конструкции используется не паяное соединение узла заземления.

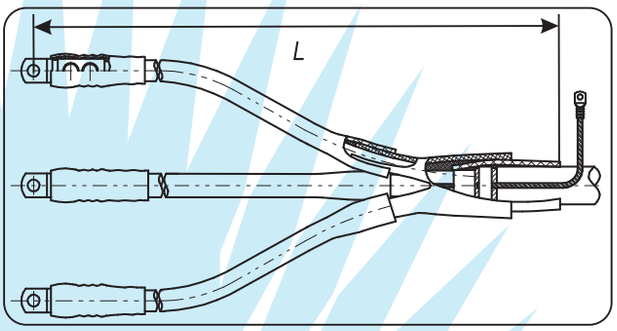

Варианты исполнения муфт, типы и сечение кабеля с которым применяются, габаритные размеры, упаковка:

Обозначение	Типы кабеля с которым применяются	Сечение жил, кв мм	Длина, мм		Размер и объем упаковки, длина*ширина*высота (мм) / объем (куб.м)
			мин.	макс.	
2ПКВНтпЭ-в-16/25	АВВГЭ, ВВГЭ, АПвПГЭ, ПвПГЭ или их аналоги	16, 25	470	1190	580*130*110 / 0,0085
2ПКВНтпЭ-в-35/50		35, 50			
2ПКВНтпЭ-в-70/120		70, 95,120			1000*130*140 / 0,018
2ПКВНтпЭ-в-150/240		150, 185, 240			
3ПКВНтпЭ-в-16/25		16, 25			580*130*110 / 0,0085
3ПКВНтпЭ-в-35/51		35, 50			
3ПКВНтпЭ-в-70/120		70, 95, 120			1000*130*140 / 0,018
3ПКВНтпЭ-в-150/240		150, 185, 240			
4ПКВНтпЭ-в-16/25		16, 25			580*130*110 / 0,0085
4ПКВНтпЭ-в-35/50		35, 50			
4ПКВНтпЭ-в-70/120		70, 95, 120			1000*130*140 / 0,018
4ПКВНтпЭ-в-150/240		150, 185, 240			

Особенности комплектации:

Муфта комплектуется наконечниками на диапазон сечений (10/25, 35/50, 70/120, 150/240 кв. мм) из алюминиевого сплава с контактными болтами со срывающимися при затягивании головками, которые могут применяться с кабелем, как с медными, так и с алюминиевыми токопроводящими жилами и обеспечивают контактное соединение соответствующее требованиям ГОСТ 10434-82.

По требованию Заказчика муфта может поставляться:

- без наконечников, пример для заказа - **4ПКВНтпЭ-70/120-бн**.

Муфты соединительные

для одножильных кабелей с пластмассовой изоляцией, 1 кВ

ГОСТ 13781.0-86, ТУ 3599-011-04001953-2001

Пример обозначения

1ПСт-в-70/120

1 - количество токопроводящих жил в кабеле;
П - для кабеля с пластмассовой изоляцией;
С - тип муфты - соединительная;
т - в конструкции применены термоусаживаемые изделия;
в - в комплекте с гильзой с контактными винтами со срывающимися головками;
70/120 - диапазон сечений токопроводящей жилы кабеля, кв. мм.

Назначение, краткая характеристика:

Соединительная муфта на основе термоусаживаемых изделий предназначена для соединения одножильных кабелей с пластмассовой (из ПВХ или сшитого полиэтилена) изоляцией на переменное частотой 50 Гц или постоянное напряжение до 1 кВ включительно. Климатическое исполнение муфт В, категория размещения 5 по ГОСТ 15150-69.

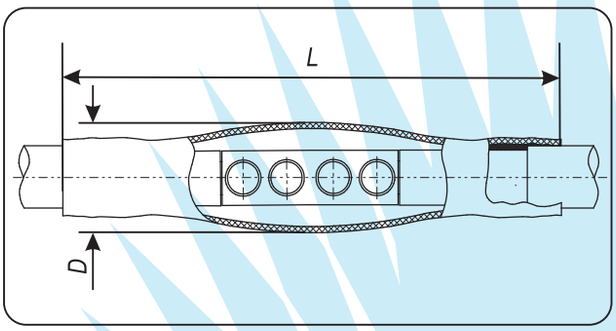

Технологические особенности:

Жилы кабеля соединяются гильзой. Место соединения изолируется термоусаживаемой трубкой.

Варианты исполнения муфт, типы и сечение кабеля с которым применяются, габаритные размеры, упаковка:

Обозначение	Типы кабеля с которым применяются	Сечение жил, кв мм	Размеры, мм		Размер и объем упаковки, длина*ширина*высота (мм) / объем (куб.м)
			L	D	
1ПСт-в-10/25	ВВГ-1, АВВГ-1, АПвВГ-1, ПвВГ-1, или их аналоги	10, 16, 25	560	23	320*70*95 / 0,0013
1ПСт-в-35/50		35, 50			
1ПСт-в-70/120		70, 95, 120	660	42	
1ПСт-в-150/240		150, 185, 240	760	52	
1ПСт-в-300		300	800	68	1000*130*140 / 0,018
1ПСт-в-400		400		74	
1ПСт-в-500		500		81	
1ПСт-в-625		625 (630)		85	
1ПСт-в-800		800		90	

Особенности комплектации:

Муфта комплектуется гильзой на диапазон сечений (10/25, 35/50, 70/120, 150/240 кв.м) или фиксированное сечение (300, 400, 500, 625, 800 кв.мм) из алюминиевого сплава с контактными винтами со срывающимися при затягивании головками, которая может применяться с кабелем, как с медными, так и с алюминиевыми токопроводящими жилами и обеспечивает контактное соединение соответствующее требованиям ГОСТ 10434-82.

По требованию Заказчика муфта может поставляться:

- без гильзы, пример для заказа - **1ПСт-70/120-бг**;

Муфты соединительные

для одножильных экранированных кабелей с пластмассовой изоляцией, 1 кВ

ГОСТ 13781.0-86, ТУ 3599-011-04001953-2001

Пример обозначения

1ПСтЭ-в-70/120

1 - количество токопроводящих жил в кабеле;
П - для кабеля с пластмассовой изоляцией;
С - тип муфты - соединительная;
т - в конструкции применены термоусаживаемые изделия;
Э - для экранированного кабеля;
в - в комплекте с гильзой с контактными винтами со срывающимися головками;
70/120 - диапазон сечений токопроводящей жилы кабеля, кв. мм.

Назначение, краткая характеристика:

Соединительная муфта на основе термоусаживаемых изделий, предназначена для соединения одножильных экранированных кабелей, с пластмассовой (из ПВХ или сшитого полиэтилена) изоляцией на переменное частотой 50 Гц или постоянное напряжение до 1 кВ включительно.

Климатическое исполнение муфт В, категория размещения 5 по ГОСТ 15150-69.

Технологические особенности:

Жилы кабеля соединяются гильзой. Место соединения изолируется термоусаживаемой трубкой. Экраны кабелей соединяются между собой медной луженой жилой с помощью не паяного соединения. Защитный кожух - термоусаживаемая труба.

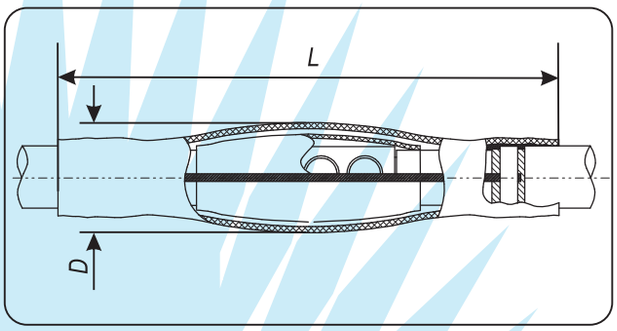

Варианты исполнения муфт, типы и сечение кабеля с которым применяются, габаритные размеры, упаковка:

Обозначение	Типы кабеля с которым применяются	Сечение жил, кв мм	Размеры, мм		Размер и объем упаковки, длина*ширина*высота (мм) / объем (куб.м)
			L	D	
1ПСтЭ-в-10/25	АВВГЭ, ВВГЭ, АПвПГЭ, ПвПГЭ или их аналоги	10, 16, 25	560	23	320*70*95 / 0,0013
1ПСтЭ-в-35/50		35, 50			
1ПСтЭ-в-70/120		70, 95, 120	660	42	
1ПСтЭ-в-150/240		150, 185, 240	760	52	

Особенности комплектации:

Муфта комплектуется гильзой на диапазон сечений (10/25, 35/50, 70/120, 150/240 кв. мм) из алюминиевого сплава с контактными винтами со срывающимися при затягивании головками, которая может применяться с кабелем, как с медными, так и с алюминиевыми токопроводящими жилами и обеспечивает контактное соединение соответствующее требованиям ГОСТ 10434-82.

По требованию Заказчика муфта может поставляться:

- без гильзы, пример для заказа - **1ПСтЭ-70/120-бн.**

Муфты соединительные

для 2-5 жильных кабелей с пластмассовой изоляцией, 1 кВ

ГОСТ 13781.0-86, ТУ 3599-011-04001953-2001

Пример обозначения

5ПСт-в-70/120

5 (2-5)- количество токопроводящих жил в кабеле;
П - для кабеля с пластмассовой изоляцией;
С - тип муфты - соединительная;
т - в конструкции применены термоусаживаемые изделия;
в - в комплекте с гильзами с контактными винтами со срывающимися головками;
70/120 - диапазон сечений токопроводящих жил кабеля, кв. мм.

Назначение, краткая характеристика:

Соединительная муфта на основе термоусаживаемых изделий предназначена для соединения 2, 3, 4 или 5 жильного кабеля с пластмассовой (из ПВХ или сшитого полиэтилена) изоляцией на переменное частотой 50 Гц или постоянное напряжение до 1 кВ включительно. Климатическое исполнение муфт В, категория размещения 5 по ГОСТ 15150-69.

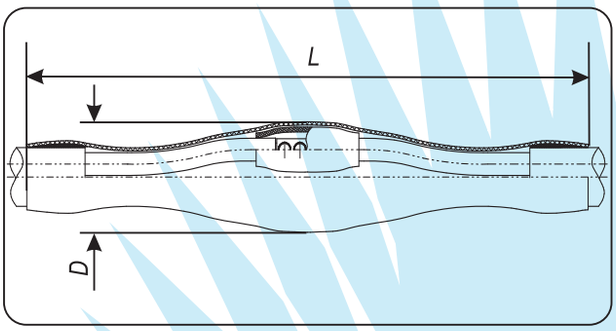

Технологические особенности:

Жилы кабеля соединяются гильзами. Места соединения изолируются термоусаживаемыми трубками. Жилы стягиваются бандажами из стеклоленты. Защитный кожух - термоусаживаемая труба.

Варианты исполнения муфт, типы и сечение кабеля с которым применяются, габаритные размеры, упаковка:

Обозначение	Типы кабеля с которым применяются	Сечение жил, кв мм	Размеры, мм		Размер и объем упаковки, длина*ширина*высота (мм) / объем (куб.м)
			L	D	
2-5ПСт-в-10/25	ВВГ-1, АВВГ-1, АПвВГ-1, ПвВГ-1, или их аналоги	10, 16, 25	700	68	660*130*130 / 0,011
2-5ПСт-в-35/50		35, 50			
2-5ПСт-в-70/120		70, 95, 120	800	82	1000*130*140 / 0,018
2-5ПСт-в-150/240		150, 185, 240	900	105	

Особенности комплектации:

Муфта комплектуется гильзами на диапазон сечений (10/25, 35/50, 70/120, 150/240 кв. мм) из алюминиевого сплава с контактными винтами со срывающимися при затягивании головками, которые могут применяться с кабелем, как с медными, так и с алюминиевыми токопроводящими жилами и обеспечивают контактное соединение соответствующее требованиям ГОСТ 10434-82.

По требованию Заказчика муфта может поставляться:

- без гильз, пример для заказа - **5ПСт-70/120-бг**;
- с наконечниками под опрессовку по ГОСТ 7386-80, пример для заказа - **5ПКВНтп-о-70-Пр-Cu** следующих сечений 10, 16, 25, 35, 50,70, 95,120, 150,185, 240 кв. мм или ГОСТ 9581-80, пример для заказа - **5ПКВНтп-о-70-Пр-Al** следующих сечений 10, 16, 25, 35, 50, 70, 95, 120,150,185, 240 кв. мм.

Кабельная термоусаживаемая арматура общепромышленного применения

Муфты соединительные

для 2-5 жильных бронированных кабелей с пластмассовой изоляцией, 1 кВ

ГОСТ 13781.0-86, ТУ 3599-011-04001953-2001

Пример обозначения

3ПСтБ-в-70/120

3 (2-5)- количество токопроводящих жил в кабеле;
П - для кабеля с пластмассовой изоляцией;
С - тип муфты - соединительная;
т - в конструкции применены термоусаживаемые изделия;
Б - для бронированного кабеля;
в - в комплекте с гильзами с контактными винтами со срывающимися головками;
70/120 - диапазон сечений токопроводящих жил кабеля, кв. мм.

Назначение, краткая характеристика:

Соединительная муфта на основе термоусаживаемых изделий предназначена для соединения 2, 3, 4 или 5 жильного кабеля, бронированного металлическими лентами, с пластмассовой (из ПВХ или сшитого полиэтилена) изоляцией, на переменное частотой 50 Гц или постоянное напряжение до 1 кВ включительно.

Климатическое исполнение муфт В, категория размещения 5 по ГОСТ 15150-69.

Технологические особенности:

Жилы кабеля соединяются гильзами. Места соединения изолируются термоусаживаемыми трубками. Жилы стягиваются бандажами из стеклоленты. Броня кабелей соединяются между собой медной луженой жилой с помощью не паяного соединения. Защитный кожух - термоусаживаемая труба.

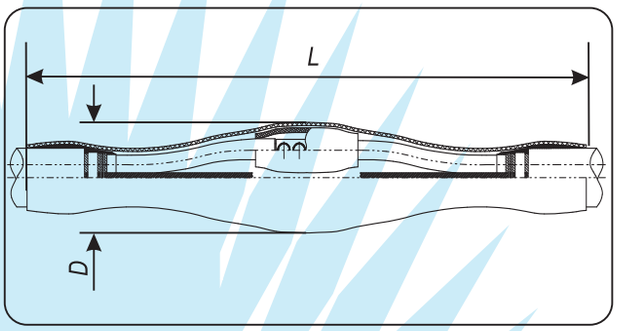

Варианты исполнения муфт,
типы и сечение кабеля с которым применяются, габаритные размеры, упаковка:

Обозначение	Типы кабеля с которым применяются	Сечение жил, кв мм	Размеры, мм		Размер и объем упаковки, длина*ширина*высота (мм) / объем (куб.м)
			L	D	
2-5ПСтБ-в-10/25	АВБбШв-1, АПвБбШв-1, ВБбШв-1, ПвБбШв-1, АВБбШп-1, АПвБбШп-1 или их аналоги	10, 16, 25	700	68	660*130*130 / 0,011
2-5ПСтБ-в-35/50		35, 50			
2-5ПСтБ-в-70/120		70, 95, 120	800	82	1000*130*140 / 0,018
2-5ПСтБ-в-150/240		150, 185, 240	900	105	

Особенности комплектации:

Муфта комплектуется гильзами на диапазон сечений (10/25, 35/50, 70/120, 150/240 кв. мм) из алюминиевого сплава с контактными винтами со срывающимися при затягивании головками, которые могут применяться с кабелем, как с медными, так и с алюминиевыми токопроводящими жилами и обеспечивают контактное соединение соответствующее требованиям ГОСТ 10434-82.

По требованию Заказчика муфта может поставляться:

- без гильз, пример для заказа - **3ПСтБ-70/120-бг**;
- с наконечниками под опрессовку по ГОСТ 7386-80, пример для заказа - **5ПКВНтп-о-70-Пр-Cu** следующих сечений 10, 16, 25, 35, 50,70, 95,120, 150,185, 240 кв. мм или ГОСТ 9581-80, пример для заказа - **5ПКВНтп-о-70-Пр-Al** следующих сечений 10, 16, 25, 35, 50, 70, 95, 120,150,185, 240 кв. мм.

Муфты соединительные

для 2-5 жильных экранированных кабелей с пластмассовой изоляцией, 1 кВ

ГОСТ 13781.0-86, ТУ 3599-011-04001953-2001

Пример обозначения

4ПСтЭ-в-70/120

4 (2-5) - количество токопроводящих жил в кабеле;
П - для кабеля с пластмассовой изоляцией;
С - тип муфты - соединительная;
т - в конструкции применены термоусаживаемые изделия;
Э - для экранированного кабеля;
в - в комплекте с гильзами с контактными винтами со срывающимися головками;
70/120 - диапазон сечений токопроводящих жил кабеля, кв. мм.

Назначение, краткая характеристика:

Соединительная муфта на основе термоусаживаемых изделий, предназначена для соединения 2, 3, 4 или 5 жильного экранированного кабеля с пластмассовой (из ПВХ или сшитого полиэтилена) изоляцией на переменное частотой 50 Гц или постоянное напряжение до 1 кВ включительно.

Климатическое исполнение муфт В, категория размещения 5 по ГОСТ 15150-69.

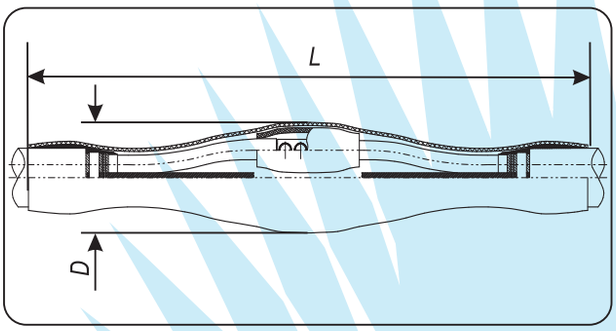

Технологические особенности:

Жилы кабеля соединяются гильзами. Места соединения изолируются термоусаживаемыми трубками. Жилы стягиваются бандажами из стеклоленты. Экраны кабелей соединяются между собой медной луженой жилой с помощью не паяного соединения. Защитный кожух - термоусаживаемая труба.

Варианты исполнения муфт, типы и сечение кабеля с которым применяются, габаритные размеры, упаковка:

Обозначение	Типы кабеля с которым применяются	Сечение жил, кв мм	Размеры, мм		Размер и объем упаковки, длина*ширина*высота (мм) / объем (куб.м)
			L	D	
2-5ПСтЭ-в-10/25	АВВГЭ, ВВГЭ, АПвПГЭ, ПвПГЭ или их аналоги	10, 16, 25	700	68	660*130*130 / 0,011
2-5ПСтЭ-в-35/50		35, 50			
2-5ПСтЭ-в-70/120		70, 95, 120	800	82	1000*130*140 / 0,018
2-5ПСтЭ-в-150/240		150, 185, 240	900	105	

Особенности комплектации:

Муфта комплектуется гильзами на диапазон сечений (10/25, 35/50, 70/120, 150/240 кв. мм) из алюминиевого сплава с контактными винтами со срывающимися при затягивании головками, которые могут применяться с кабелем, как с медными, так и с алюминиевыми токопроводящими жилами и обеспечивают контактное соединение соответствующее требованиям ГОСТ 10434-82.

По требованию Заказчика муфта может поставляться:

- без гильз, пример для заказа - **4ПСтЭ-70/120-бг.**

Муфты соединительные, ответвительные

для 4, 5 жильных кабелей с пластмассовой изоляцией, 1 кВ

ГОСТ 13781.0-86, ТУ 3599-011-04001953-2001

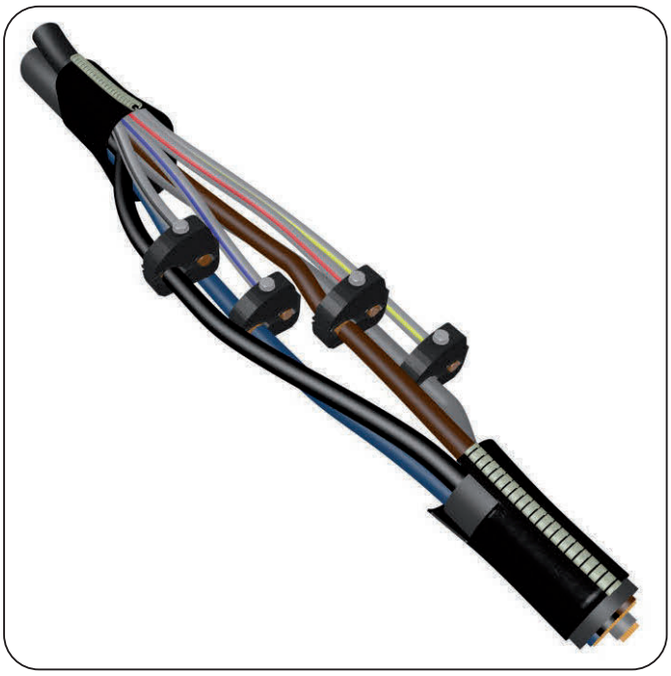

Пример обозначения

4ПСОт1-в-6-95/1,5-16

4 (5) - количество токопроводящих жил в кабеле;
П - для кабеля с пластмассовой изоляцией;
С - тип муфты - соединительная;
О - назначение муфты - ответвительная;
т - в конструкции применены термоусаживаемые изделия;
1 - на напряжение 1 кВ;
в - с винтовыми соединителями-ответвителями;
6/95 - диапазон сечений токопроводящих жил магистрального кабеля, кв. мм;
1,5/16 - диапазон сечений токопроводящих жил ответвляемого кабеля, кв. мм.

Назначение, краткая характеристика:

Соединительная, ответвительная муфта на основе термоусаживаемых изделий предназначена для ответвления кабельной линии от магистрального четырёх или пятижильного кабеля с пластмассовой (из ПВХ или сшитого полиэтилена) изоляцией на переменное напряжение частотой 50 Гц до 1 кВ включительно.

Климатическое исполнение муфт В, категория размещения 5 по ГОСТ 15150-69.

Технологические особенности:

На жилы магистрального кабеля устанавливаются соединители-ответвители. К ним подключаются жилы ответвляемого кабеля. На ответвление устанавливается кожух из термоусаживаемой манжеты. Места вывода кабелей из манжеты герметизируются эластомерным герметиком.

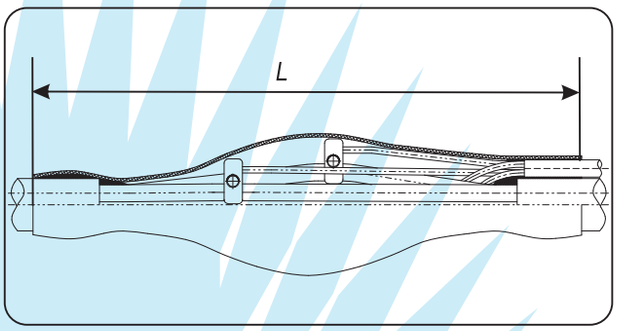

Варианты исполнения муфт, типы и сечение кабеля с которым применяются, габаритные размеры, упаковка:

Обозначение	Типы кабеля с которым применяются	Сечение жил магистрали, кв мм	Сечение жил ответвления, кв мм	Длина L, мм	Размер и объем упаковки, длина*ширина*высота (мм) / объем (куб.м)
4ПСОт-в-6-95/1,5-16	ВВГ-1, АВВГ-1, АПвВГ-1, ПвВГ-1, или их аналоги	6, 10, 16, 25 35, 50, 70, 95	1,5, 2,5, 4, 6, 10, 16	900	1000*130*140 / 0,0185
5ПСОт-в-6-95/1,5-16					

Особенности комплектации:

Муфта комплектуется соединителями-ответвителями, которые не требуют разрыва токопроводящих жил магистральной кабельной линии.

Муфты соединительные, ответвительные

для 4, 5 жильных бронированных кабелей с пластмассовой изоляцией, 1 кВ

ГОСТ 13781.0-86, ТУ 3599-011-04001953-2001

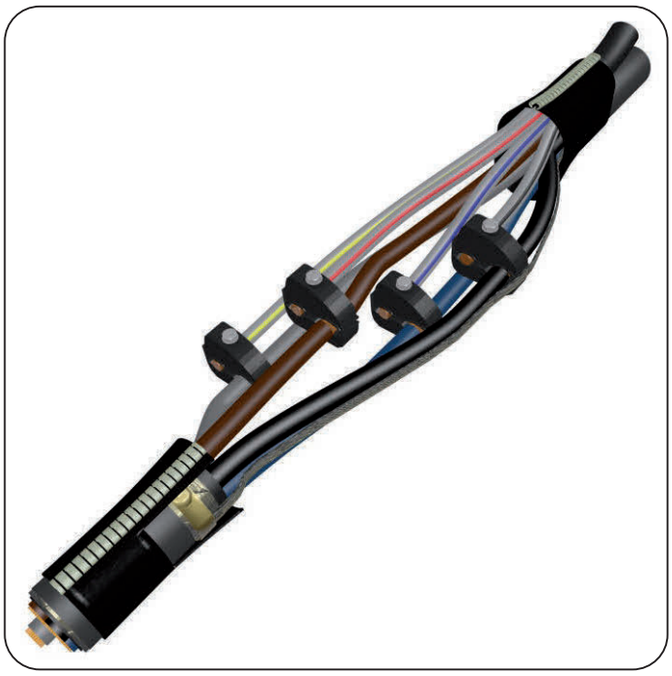

Пример обозначения

4ПСОтБ1-в-6-95/1,5-16

4 (5) - количество токопроводящих жил в кабеле;
П - для кабеля с пластмассовой изоляцией;
С - тип муфты - соединительная;
О - назначение муфты - ответвительная;
т - в конструкции применены термоусаживаемые изделия;
Б - для бронированного кабеля;
1 - на напряжение 1 кВ;
в - с винтовыми соединителями-ответвителями;
6/95 - диапазон сечения токопроводящих жил магистрального кабеля, кв. мм;
1,5/16 - диапазон сечений токопроводящих жил ответвляемого кабеля, кв. мм.

Назначение, краткая характеристика:

Соединительная, ответвительная муфта на основе термоусаживаемых изделий предназначена для ответвления кабельной линии от магистрального четырёх или пятижильного кабеля, бронированного металлическими лентами, с пластмассовой (из ПВХ или сшитого полиэтилена) изоляцией на переменное напряжение частотой 50 Гц до 1 кВ включительно.
Климатическое исполнение муфт В, категория размещения 5 по ГОСТ 15150-69.

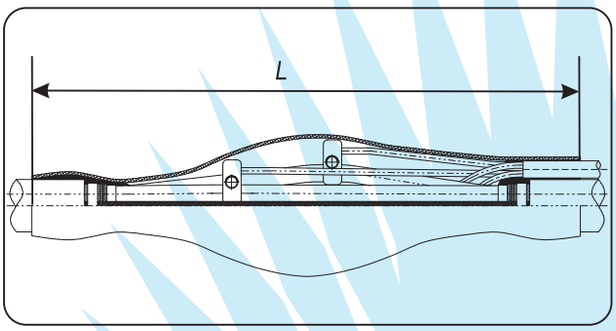

Технологические особенности:

На жилы магистрального кабеля устанавливаются соединители-ответвители. К ним подключаются жилы ответвляемого кабеля. Броня кабелей соединяются между собой медной луженой жилой с помощью не паяного соединения. На ответвление устанавливается кожух из термоусаживаемой манжеты. Места вывода кабелей из манжеты герметизируются эластомерным герметиком.

Варианты исполнения муфт, типы и сечение кабеля с которым применяются, габаритные размеры, упаковка:

Обозначение	Типы кабеля с которым применяются	Сечение жил магистрали, кв мм	Сечение жил ответвления, кв мм	Длина L, мм	Размер и объем упаковки, длина*ширина*высота (мм) / объем (куб.м)
4ПСОтБ-в-6-95/1,5-16	АВБбШв-1, АПвБбШв-1, ВБбШв-1, ПвБбШв-1, АВБбШп-1, АПвБбШп-1 или их аналоги	6, 10, 16, 25 35, 50, 70, 95	1,5, 2,5, 4, 6, 10, 16	900	1000*130*140 / 0,0185
5ПСОтБ-в-6-95/1,5-16					

Особенности комплектации:

Муфта комплектуется соединителями-ответвителями, которые не требуют разрыва токопроводящих жил магистральной кабельной линии.

Комплект соединительный, переходной для СИП

для четырехжильных кабелей с бумажной или пластмассовой изоляцией, 1 кВ

ГОСТ 13781.0-86, ТУ 3599-011-04001953-2001

Пример обозначения

4СПтсип-70/120

4 - количество токопроводящих жил в кабеле;
С - тип комплекта - соединительный;
П - назначение комплекта - переходной;
т - в конструкции применены термоусаживаемые изделия;
сип - для соединения кабеля с проводом СИП;
70/120 - диапазон сечений токопроводящих жил кабеля и СИП, кв. мм.

Назначение, краткая характеристика:

Соединительный, переходной комплект на основе термоусаживаемых изделий предназначен для соединения четырёхжильных кабелей с бумажной или пластмассовой (из ПВХ или сшитого полиэтилена) изоляцией на переменное напряжение до 1 кВ, частотой 50 Гц с проводом для воздушными линий СИП-1, СИП-2.

Климатическое исполнение муфт УХЛ, категория размещения 1 по ГОСТ 15150-69.

Технологические особенности:

Внимание! Комплект применяется с концевой муфтой без наконечников по типу изоляции соединяемого кабеля.

Концевая муфта устанавливается на кабель согласно инструкции. Жилы кабеля соединяются с жилами провода гильзами. На места соединений накладывается эластомерный герметик и усаживаются термоусаживаемые трубки. Жилы стягиваются бандажом.

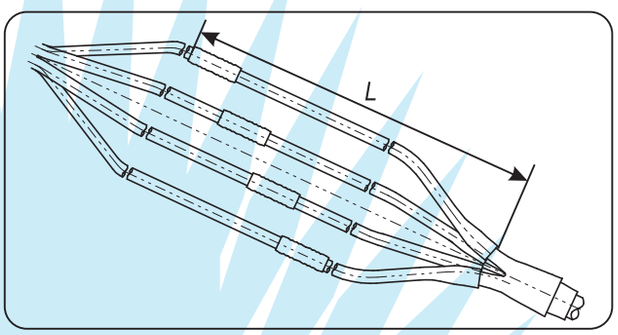

Варианты исполнения, типы и сечение кабеля с которым применяется, габаритные размеры, упаковка:

Обозначение	Типы кабеля с которым применяются	Сечение жил кабеля / СИП, кв мм	Длина L, мм	Размер и объем упаковки, Д*Ш*В (мм) / объем (куб.м)
4СПтсип-25/50	АСБ-1, АСБ2л-1, АСБл-1, АСБ2лГ-1, АСБГ-1, АСГ-1; СБ-1, СБ2л-1, СБ2лГ-1, СБГ-1, СБл-1, СГ-1, ААШв-1, ААШб-1, ААБл-1, ААБ2л-1, ААШп-1, ААБв-1, ААг-1; АШв-1, АШп-1, АБл-1, АБ2л-1, АБв-1 АВБбШв-1, АВВГ-1, АВВГз-1, ВБбШв-1, ВВГ-1, ВВГз-1; АПвБбШв-1, АПвБбШп-1, АПвВГ-1, ПвБбШв-1, ПвБбШп-1, ПвВГ-1; АВВГ-1, АВВГз-1, ВВГ-1, ВВГз-1, АПвВГ-1, ПвВГ-1	25, 35, 50 / 3х25+35, 3х35+54,6, 3х35+50, 3х50+50, 3х50+54,6, 4х25	580	320*70*95 / 0,002
4СПтсип-50/120		25, 35, 50 / 3х70+70, 3х70+95, 3х95+70, 3х95+95, 3х120+95, 4х70		
4СПтсип-70/120		70, 95, 120 / 3х70+70, 3х70+95, 3х95+70, 3х95+95, 3х120+95, 4х70		
4СПтсип-150/240		150, 185, 240 / 3х70+70, 3х70+95, 3х95+70, 3х95+95, 3х120+95, 4х70		

Особенности комплектации:

В комплекте применяются гильзы на диапазон сечений (25/50, 70/120, 150/240 кв. мм) из алюминиевого сплава с контактными винтами со срывающимися при затягивании головками, которые могут применяться с кабелем и проводом СИП, как с медными, так и с алюминиевыми токопроводящими жилами и обеспечивают контактное соединение соответствующее требованиям ГОСТ 10434-82.

Наконечники НО и гильзы ГН на диапазон сечений

с контактными винтами со срывающимися головками

ТУ 3599-003-04001953-2006

Пример обозначения

НО-120

НО - наконечник для оконцевания алюминиевых и медных жил;
120 - диапазон сечений токопроводящих жил кабеля 70/120 кв. мм.

Назначение, краткая характеристика:

Наконечники НО предназначены для оконцевания секторных и круглых алюминиевых и медных жил сечением от 35 до 240 кв. мм кабелей с бумажной, пропитанной и пластмассовой (из ПВХ или сшитого полиэтилена) изоляцией на напряжение до 10 кВ.

Наконечники НО обеспечивают контактное соединение соответствующее требованиям ГОСТ 10434-82.

Маркировка	Сечение жил, кв.мм	Внешний вид	Размеры, мм			
			d2	d1	L	B
НО 50	35, 50	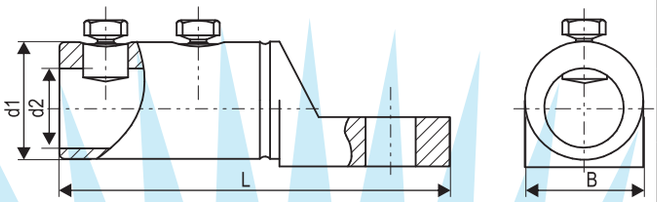	11	19	63	19
НО 120	70, 95,120		17	26,5	82	26.5
НО 240	150, 185, 240		25	37	101	37

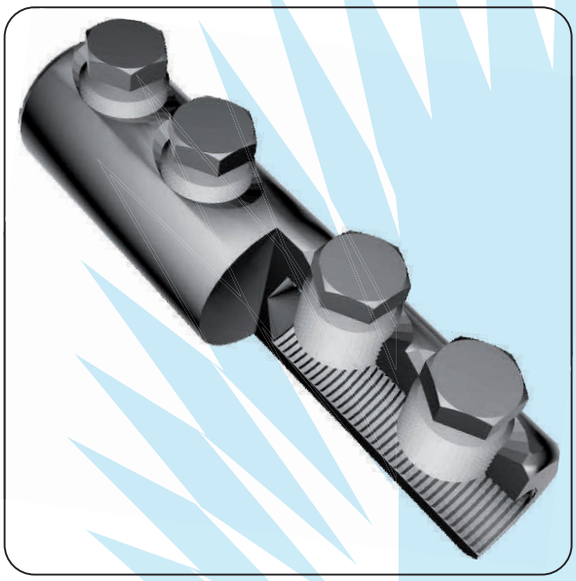

Пример обозначения

ГН-120

ГН - гильза для соединения алюминиевых и медных жил;
120 - диапазон сечений токопроводящих жил кабеля 70/120 кв. мм.

Назначение, краткая характеристика:

Гильзы ГН предназначены для соединения секторных и круглых алюминиевых и медных жил сечением от 35 до 240 кв. мм кабелей с бумажной, пропитанной и пластмассовой (из ПВХ или сшитого полиэтилена) изоляцией на напряжение до 10 кВ.

Гильзы ГН обеспечивают контактное соединение соответствующее требованиям ГОСТ 10434-82.

Маркировка	Сечение соединяемых жил, кв.мм	Внешний вид	Размеры, мм		
			d2	d1	L
ГН 50	35, 50	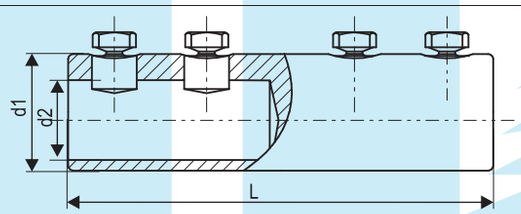	11	19	63
ГН 120	70, 95,120		17	26,5	82
ГН 240	150, 185, 240		25	37	101

Кабельная термоусаживаемая арматура общепромышленного применения

Наконечники НО на сечения от 300 до 800 кв. мм

с контактными винтами со срывающимися головками

ТУ 3599-004-04001953-2006

Пример обозначения

НО-500-02

НО - наконечник для оконцевания алюминиевых и медных жил;
500 - сечение токопроводящей жилы кабеля, кв. мм;
02 - вариант исполнения наконечника.

Назначение, краткая характеристика:

Наконечники НО предназначены для оконцевания круглых, не уплотненных алюминиевых и медных жил сечением от 300 до 800 кв. мм кабелей с бумажной, пропитанной и пластмассовой (из ПВХ или сшитого полиэтилена) изоляцией на напряжение 1-3 кВ.

Наконечники НО обеспечивают контактное соединение соответствующее требованиям ГОСТ 10434-82.

Маркировка		Внешний вид	Размеры, мм									
			d2	d1	Lo	Ls	A	B	C	D	∅D	G
НО 300	-	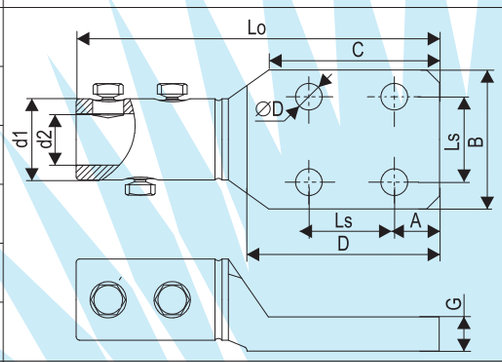	24	38	149	30	15	55	60	72	12,5	16
	-01				169	40	20	65	80	92	16,5	
	-02				179	50		75	90	102		
НО 400	-		27	42	149	30	15	55	60	72	12,5	
	-01				169	40	20	65	80	92	16,5	
	-02				179	50		75	90	102		
НО 500	-	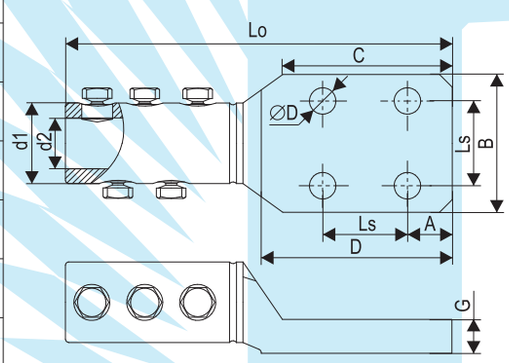	30	48	171	25	17,5	55	60	72	12,5	20
	-01				191	40	20	70	80	92	16,5	
	-02				201	50		80	90	102		
НО 625	-		34	54	171	25	17,5	55	60	72	12,5	
	-01				191	40	20	70	80	92	16,5	
	-02				201	50		80	90	102		
НО 800	-		38	59	192	40		70	80	92		22
	-01				202	50		80	90	102		

Примечание:

Возможно изготовление наконечников с плоской контактной частью, “лопаткой”, не типового исполнения - по чертежам Заказчика.

Наконечники НО, исполнение -03 на сечения от 300 до 800 кв. мм

с контактными винтами со срывающимися головками

ТУ 3599-003-04001953-2006

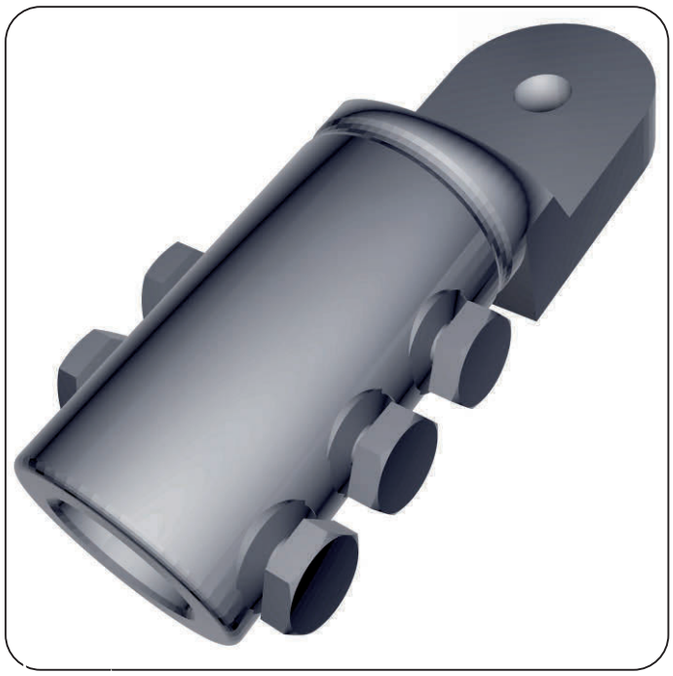

Пример обозначения

НО-500-03

НО - наконечник для оконцевания алюминиевых и медных жил;
500 - сечение токопроводящей жилы кабеля, кв. мм;
03 - вариант исполнения наконечника.

Назначение, краткая характеристика:

Наконечники НО предназначены для оконцевания круглых, не уплотненных алюминиевых и медных жил сечением от 300 до 800 кв. мм кабелей с бумажной, пропитанной и пластмассовой (из ПВХ или сшитого полиэтилена) изоляцией на напряжение 1-3 кВ.

Наконечники НО обеспечивают контактное соединение соответствующее требованиям ГОСТ 10434-82.

Маркировка	Внешний вид	Размеры, мм								
		d2	d1	Lo	A	B	C	D	∅D	G
НО 300-03	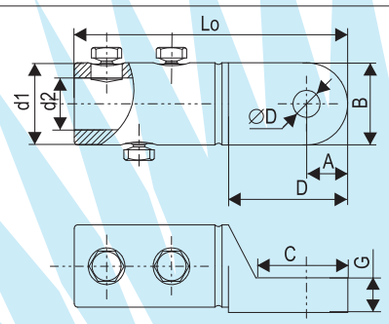	24	38	123,5	18,5	38	42,5	54,5	12,5	16
НО 400-03		27	42			42	47,8			
НО 500-03	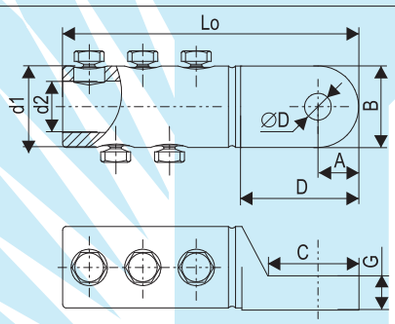	30	42	163	25	46	57	72		
НО 625-03		34	54			52				
НО 800-03		38	59	159	30	59	56	67	16,5	20

Примечание:

Геометрические размеры наконечников НО в исполнении -03 соответствуют аналогичной импортной продукции.

Кабельная термоусаживаемая арматура общепромышленного применения

Гильзы ГО на сечения от 300 до 800 кв. мм

с контактными винтами со срывающимися головками

ТУ 3599-004-04001953-2006

Пример обозначения

ГО-500

ГО - гильза для соединения алюминиевых и медных жил;
500 - сечение токопроводящей жилы кабеля, кв. мм.

Назначение, краткая характеристика:

Гильзы ГО предназначены для соединения круглых, не уплотненных алюминиевых и медных жил сечением от 300 до 800 кв. мм кабелей с бумажной, пропитанной и пластмассовой (из ПВХ или сшитого полиэтилена) изоляцией на напряжение 1-3 кВ.

Гильзы ГО обеспечивают контактное соединение соответствующее требованиям ГОСТ 10434-82.

Маркировка	Внешний вид	Размеры, мм		
		d2	d1	L
ГО 300	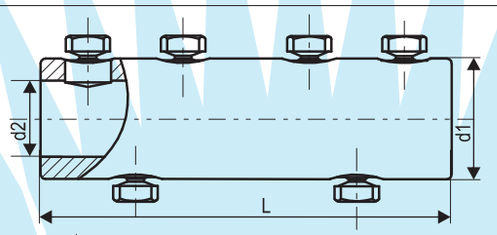	24	38	110
ГО 400		27	42	
ГО 500	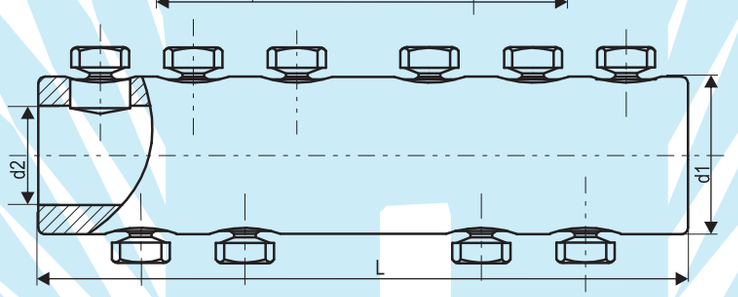	30	48	160
ГО 625		34	54	
ГО 800		38	59	170

Муфты концевые внутренней установки

для трехжильных кабелей с бумажной, пропитанной изоляцией, 10 (6) кВ

ГОСТ 13781.0-86, ТУ 3599-003-04001953-98

Пример обозначения

КВтп-10-70/120

К - тип муфты - концевая;
В - вид установки - внутренняя;
т - в конструкции применены термоусаживаемые изделия;
п - в конструкции применена перчатка;
10 - на напряжение 10 (6) кВ;
70/120 - диапазон сечений токопроводящих жил кабеля, кв. мм;

Назначение, краткая характеристика:

Концевая муфта внутренней установки на основе термоусаживаемых изделий предназначена для оконцевания кабеля с бумажной, пропитанной изоляцией на переменное напряжение 10 (6) кВ, частотой 50 Гц.
Климатическое исполнение муфт УХЛ, категория размещения 2-5 по ГОСТ 15150-69.

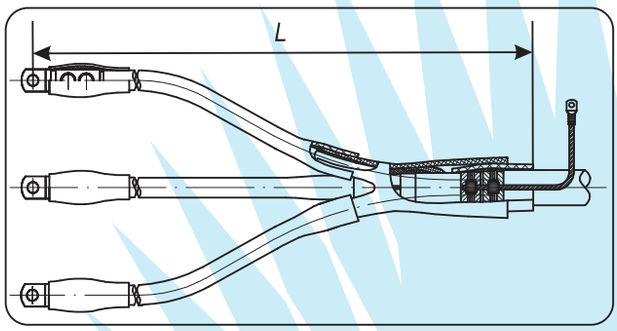

Технологические особенности:

Жила заземления с напрессованным на нее наконечником соединяется с броней и оболочкой кабеля пайкой. Узел заземления изолируется термоусаживаемой трубкой. На жилы усаживаются маслостойкие трубки. Корешок разделки герметизируется эластомерным герметиком и изолируется перчаткой. Жилы кабеля изолируются термоусаживаемыми трубками которые одеваются на пальцы перчатки. Наконечники герметизируются эластомерным герметиком и изолируются трубками.

Варианты исполнения муфт, особенности применения, типы и сечение кабеля с которым применяются, габаритные размеры:

Обозначение	Типы кабеля с которым применяются	Сечение жил, кв мм	Длина, мм		Размер и объем упаковки, длина*ширина*высота (мм) / объем (куб.м)
			мин.	макс.	
КВтп-10-25/50	АСБ-10, АСБ2л-10, АСБл-10, АСБ2лГ-10, АСБГ-10, АСГ-10; СБ-10, СБ2л-10, СБл-10, СБ2лГ-10, СБГ-10, СГ-10; ААГУ-10, ААШвУ-10, ААШпУ-10, ААБлУ-10, ААБ2лШвУ-10, ААБ2лШпУ-10, ААБлГУ-10, ААБ2лУ-10; ЦАСБ-10, ЦАСБ2л-10, ЦАСБл-10, ЦАСБГ-10, ЦСБ-10, ЦСБ2л-10, ЦСБл-10, ЦСБГ-10(6) или их аналоги	25, 35, 50	790	1240	1000*130*140 / 0,018
КВтп-10-70/120		70, 95,120	795	1245	
КВтп-10-150/240		150, 185, 240	800	1250	1000*200*145 / 0,03

Особенности комплектации:

Муфта комплектуется наконечниками на диапазон сечений (25/50, 70/120, 150/240 кв. мм) из алюминиевого сплава с контактными винтами со срывающимися при затягивании головками, которые могут применяться с кабелем, как с медными, так и с алюминиевыми токопроводящими жилами и обеспечивают контактное соединение соответствующее требованиям ГОСТ 10434-82.

По требованию заказчика муфта может поставляться:

- без наконечников, пример для заказа **КВтп-10-70/120-бн**;
- с не паяным узлом заземления, пример для заказа **КВтп-10-70/120-02**;
- с наконечниками под опрессовку по ГОСТ 7386-80 или ГОСТ 9581-80 следующих сечений 25, 35, 50, 70, 95, 120, 150, 185, 240.

Муфты концевые наружной установки

для трехжильных кабелей с бумажной, пропитанной изоляцией, 10 (6) кВ

ГОСТ 13781.0-86, ТУ 3599-010-04001953-2000

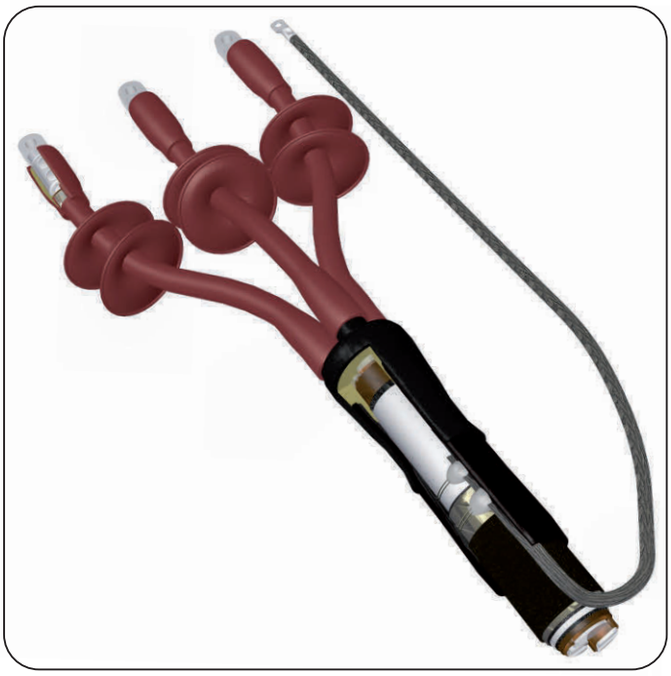

Пример обозначения

КНтп-10-70/120

К - тип муфты - концевая;
Н - вид установки - наружная;
т - в конструкции применены термоусаживаемые изделия;
п - в конструкции применена перчатка;
10 - на напряжение 10 (6) кВ;
70/120 - диапазон сечений токопроводящих жил кабеля, кв. мм;

Назначение, краткая характеристика:

Концевая муфта наружной установки на основе термоусаживаемых изделий предназначена для оконцевания кабеля с бумажной, пропитанной изоляцией на переменное напряжение 10 (6) кВ, частотой 50 Гц.

Климатическое исполнение муфт У, категория размещения 1 по ГОСТ 15150-69.

Технологические особенности:

Жила заземления с напрессованным на нее наконечником соединяется с броней и оболочкой кабеля пайкой. Узел заземления изолируется термоусаживаемой трубкой. На жилы усаживаются маслостойкие трубки. Корешок разделки герметизируется эластомерным герметиком и изолируется перчаткой. Жилы кабеля изолируются термоусаживаемыми трубками которые одеваются на пальцы перчатки. Наконечники герметизируются эластомерным герметиком и изолируются трубками.

Для увеличение пути тока утечки устанавливаются юбки-изоляторы.

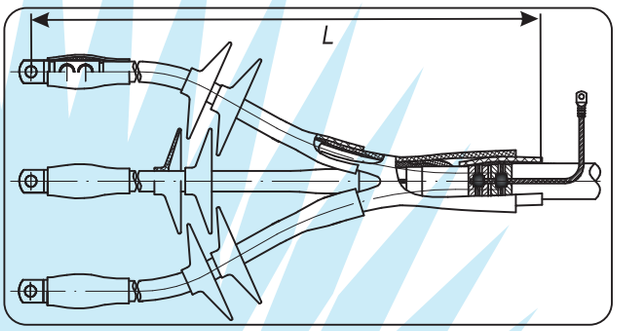

Варианты исполнения муфт, особенности применения, типы и сечение кабеля с которым применяются, габаритные размеры:

Обозначение	Типы кабеля с которым применяются	Сечение жил, кв мм	Длина, мм		Размер и объем упаковки, длина*ширина*высота (мм) / объем (куб.м)
			мин.	макс.	
КНтп-10-25/50	АСБ-10, АСБ2л-10, АСБл-10, АСБ2лГ-10, АСБГ-10, АСГ-10; СБ-10, СБ2л-10, СБл-10, СБ2лГ-10, СБГ-10, СГ-10; ААГУ-10, ААШвУ-10, ААШпУ-10, ААБлУ-10, ААБ2лШвУ-10, ААБ2лШпУ-10, ААБлГУ-10, ААБ2лУ-10; ЦАСБ-10, ЦАСБ2л-10, ЦАСБл-10, ЦАСБГ-10, ЦСБ-10, ЦСБ2л-10, ЦСБл-10, ЦСБГ-10(6) или их аналоги	25, 35, 50	790	1240	1000*130*140 / 0,018
КНтп-10-70/120		70, 95,120	795	1245	
КНтп-10-150/240		150, 185, 240	800	1250	1000*200*145 / 0,03

Особенности комплектации:

Муфта комплектуется наконечниками на диапазон сечений (25/50, 70/120, 150/240 кв. мм) из алюминиевого сплава с контактными винтами со срывающимися при затягивании головками, которые могут применяться с кабелем, как с медными, так и с алюминиевыми токопроводящими жилами и обеспечивают контактное соединение соответствующее требованиям ГОСТ 10434-82.

По требованию заказчика муфта может поставляться:

- без наконечников, пример для заказа **КНтп-10-70/120-бн**;
- с не паяным узлом заземления, пример для заказа **КНтп-10-70/120-02**;
- с наконечниками под опрессовку по ГОСТ 7386-80 или ГОСТ 9581-80 следующих сечений 25, 35, 50, 70, 95, 120, 150, 185, 240.

Муфты соединительные (патентованная конструкция)

для трехжильных кабелей с бумажной, пропитанной изоляцией, 10 (6) кВ

ГОСТ 13781.0-86, ТУ 3599-003-04001953-98

Пример обозначения

Стп-10-70/120-Л

С - тип муфты - соединительная;
т - в конструкции применены термоусаживаемые изделия;
п - в конструкции применена перчатка;
10 - на напряжение 10 (6) кВ;
70/120 - диапазон сечений токопроводящих жил кабеля, кв. мм.
Л - с термоплавким заполнением межфазного пространства.

Назначение, краткая характеристика:

Соединительная муфта на основе термоусаживаемых изделий предназначена для соединения кабелей с бумажной, пропитанной изоляцией на переменное напряжение 10 (6) кВ, частотой 50 Гц.
Климатическое исполнение муфт УХЛ, категория размещения 5 по ГОСТ 15150-69, а также для прокладки в почве.

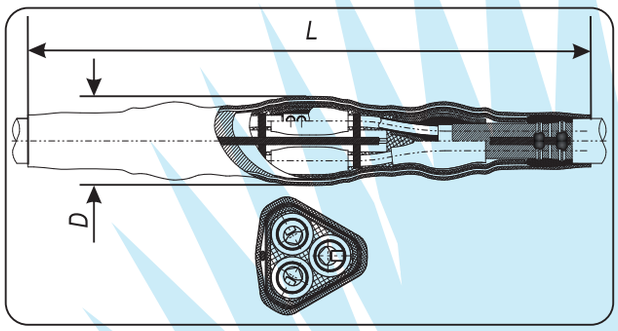

Технологические особенности:

На жилы усаживаются маслостойкие трубки. Корешки разделок герметизируются эластомерным герметиком и изолируются термоусаживаемыми перчатками. Жилы кабелей соединяются гильзами. На гильзы наносится эластомерный герметик и усаживаются термоусаживаемые трубки. Межфазное пространство заполняется термоплавким сополимером в виде межфазной распорки и листового заполнителя вставленного в трубу восстановления оболочки. При усадке трубы восстановления оболочки сополимер равномерно заполняет межфазное пространство. На трубу восстановления оболочки наматывается экран из алюминиевой фольги. Броня и оболочки кабелей соединяются гибкой медной жилой пайкой. Сверху устанавливается термоусаживаемый кожух.

Варианты исполнения муфт, особенности применения, типы и сечение кабеля с которым применяются, габаритные размеры:

Обозначение	Типы кабеля с которым применяются	Сечение жил, кв мм	Длина - L, мм	Диаметр, D, мм	Размер и объем упаковки, длина*ширина*высота (мм) / объем (куб.м)
Стп-10-25/50-Л	АСБ-10, АСБ2л-10, АСБл-10, АСБ2лГ-10, АСБГ-10, АСГ-10; СБ-10, СБ2л-10, СБл-10, СБ2лГ-10, СБГ-10, СГ-10; ААГУ-10, ААШвУ-10, ААШпУ-10, ААБлУ-10, ААБ2лШвУ-10, ААБ2лШпУ-10, ААБлГУ-10, ААБ2лУ-10; ЦАСБ-10, ЦАСБ2л-10, ЦАСБл-10, ЦАСБГ-10, ЦСБ-10, ЦСБ2л-10, ЦСБл-10, ЦСБГ-10(6) или их аналоги	25, 35, 50	1200	70	1370*145*220 / 0,044
Стп-10-70/120-Л		70, 95,120	1270	95	
Стп-10-150/240-Л		150, 185, 240	1270	115	

Особенности комплектации:

Муфта комплектуется гильзами на диапазон сечений (25/50, 70/120, 150/240 кв. мм) из алюминиевого сплава с контактными винтами со срывающимися при затягивании головками, которые могут применяться с кабелем, как с медными, так и с алюминиевыми токопроводящими жилами и обеспечивают контактное соединение соответствующее требованиям ГОСТ 10434-82.

По требованию заказчика муфта может поставляться:

- без гильз, пример для заказа **Стп-10-70/120-Л-бг**;
- с не паяным узлом заземления, пример для заказа **Стп-10-70/120-Л-02**;
- с гильзами под опрессовку по ГОСТ 7386-80 или ГОСТ 9581-80 следующих сечений 25, 35, 50, 70, 95, 120, 150, 185, 240.

Муфты соединительные (классическая конструкция)

для трехжильных кабелей с бумажной, пропитанной изоляцией, 10 (6) кВ

ГОСТ 13781.0-86, ТУ 3599-003-04001953-98

Пример обозначения

Стп-10-70/120-3

С - тип муфты - соединительная;
т - в конструкции применены термоусаживаемые изделия;
п - в конструкции применена перчатка;
10 - на напряжение 10 (6) кВ;
70/120 - диапазон сечений токопроводящих жил кабеля, кв. мм.
3 - с межфазной распоркой и тремя секторными заполнителями межфазного пространства.

Назначение, краткая характеристика:

Соединительная муфта на основе термоусаживаемых изделий предназначена для соединения кабелей с бумажной, пропитанной изоляцией на переменное напряжение 10 (6) кВ, частотой 50 Гц.

Климатическое исполнение муфт УХЛ, категория размещения 5 по ГОСТ 15150-69, а также для прокладки в почве.

Технологические особенности:

На жилы усаживаются маслостойкие трубки. Корешки разделок герметизируются эластомерным герметиком и изолируются термоусаживаемыми перчатками. Жилы кабелей соединяются гильзами. На гильзы наносится эластомерный герметик и усаживаются термоусаживаемые трубки. Между жил устанавливается межфазная распорка из термоплавкого сополимера с нанесенным на ее грани герметиком. В промежутки между жилами устанавливаются секторные заполнители из эластомера, которые утягиваются лентой ПВХ. Поверх усаживается труба восстановления оболочки. На нее наматывается экран из алюминиевой фольги. Броня и оболочки кабелей соединяются гибкой медной жилой пайкой. Сверху устанавливается термоусаживаемый кожух.

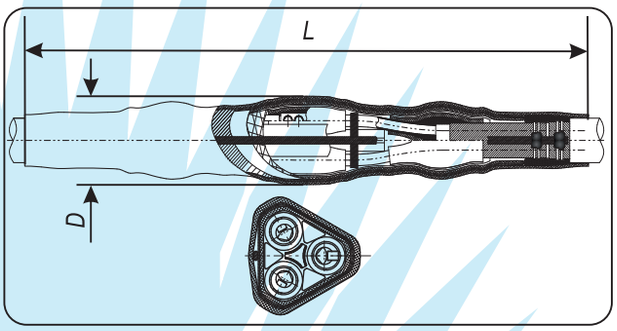

Варианты исполнения муфт, особенности применения, типы и сечение кабеля с которым применяются, габаритные размеры:

Обозначение	Типы кабеля с которым применяются	Сечение жил, кв мм	Длина - L, мм	Диаметр, D, мм	Размер и объем упаковки, длина*ширина*высота (мм) / объем (куб.м)
Стп-10-25/50-3	АСБ-10, АСБ2л-10, АСБл-10, АСБ2лГ-10, АСБГ-10, АСГ-10; СБ-10, СБ2л-10, СБл-10, СБ2лГ-10, СБГ-10, СГ-10; ААГУ-10, ААШвУ-10, ААШпУ-10, ААБлУ-10, ААБ2лШвУ-10, ААБ2лШпУ-10, ААБлГУ-10, ААБ2лУ-10; ЦАСБ-10, ЦАСБ2л-10, ЦАСБл-10, ЦАСБГ-10, ЦСБ-10, ЦСБ2л-10, ЦСБл-10, ЦСБГ-10(6) или их аналогги	25, 35, 50	1200	70	1370*145*220 / 0,044
Стп-10-70/120-3		70, 95,120	1270	95	
Стп-10-150/240-3		150, 185, 240	1270	115	

Особенности комплектации:

Муфта комплектуется гильзами на диапазон сечений (25/50, 70/120, 150/240 кв. мм) из алюминиевого сплава с контактными винтами со срывающимися при затягивании головками, которые могут применяться с кабелем, как с медными, так и с алюминиевыми токопроводящими жилами и обеспечивают контактное соединение соответствующее требованиям ГОСТ 10434-82.

По требованию заказчика муфта может поставляться:

- без гильз, пример для заказа **Стп-10-70/120-3-бг**;
- с не паяным узлом заземления, пример для заказа **Стп-10-70/120-3-02**;
- с гильзами под опрессовку по ГОСТ 7386-80 или ГОСТ 9581-80 следующих сечений 25, 35, 50, 70, 95, 120, 150, 185, 240.

Муфты соединительные (составной кожух)

для трехжильных кабелей с бумажной, пропитанной изоляцией, 10 (6) кВ

ГОСТ 13781.0-86, ТУ 3599-003-04001953-98

Пример обозначения

Стп-10-70/120-03-3

С - тип муфты - соединительная;
т - в конструкции применены термоусаживаемые изделия;
п - в конструкции применена перчатка;
10 - на напряжение 10 (6) кВ;
70/120 - диапазон сечений токопроводящих жил кабеля, кв. мм;
03 - с составным кожухом, паяный узел заземления;
3 - с межфазной распоркой и тремя секторными заполнителями межфазного пространства.

Назначение, краткая характеристика:

Соединительная муфта на основе термоусаживаемых изделий предназначена для соединения кабелей с бумажной, пропитанной изоляцией на переменное напряжение 10 (6) кВ, частотой 50 Гц.
Климатическое исполнение муфт УХЛ, категория размещения 5 по ГОСТ 15150-69, а также для прокладки в почве.
Муфта имеет составной кожух, что позволяет сократить земляные работы при ремонте кабельных линий.

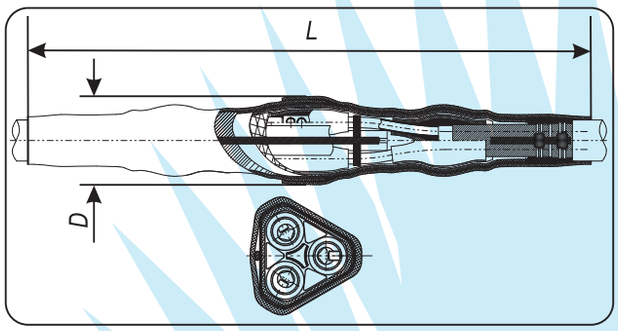

Технологические особенности:

На жилы усаживаются маслостойкие трубки. Корешки разделок герметизируются эластомерным герметиком и изолируются термоусаживаемыми перчатками. Жилы кабелей соединяются гильзами. На гильзы наносится эластомерный герметик и усаживаются термоусаживаемые трубки. Между жил устанавливается межфазная распорка из термоплавкого сополимера с нанесенным на ее грани герметиком. В промежутки между жилами устанавливаются секторные заполнители из эластомера, которые утягиваются лентой ПВХ. Поверх усаживается труба восстановления оболочки. На нее наматывается экран из алюминиевой фольги. Броня и оболочки кабелей соединяются гибкой медной жилой с помощью паяного соединения. Сверху устанавливается термоусаживаемый кожух состоящий из двух труб.

Варианты исполнения муфт, особенности применения, типы и сечение кабеля с которым применяются, габаритные размеры:

Обозначение	Типы кабеля с которым применяются	Сечение жил, кв мм	Длина - L, мм	Диаметр, D, мм	Размер и объем упаковки, длина*ширина*высота (мм) / объем (куб.м)
Стп-10-25/50-05-3	АСБ-10, АСБ2л-10, АСБл-10, АСБ2лГ-10, АСБГ-10, АСГ-10; СБ-10, СБ2л-10, СБл-10, СБ2лГ-10, СБГ-10, СГ-10; ААГУ-10, ААШвУ-10, ААШпУ-10, ААБлУ-10, ААБ2лШвУ-10, ААБ2лШпУ-10, ААБлГУ-10, ААБ2лУ-10; ЦАСБ-10, ЦАСБ2л-10, ЦАСБл-10, ЦАСБГ-10, ЦСБ-10, ЦСБ2л-10, ЦСБл-10, ЦСБГ-10(6) или их аналоги	25, 35, 50	1200	80	1370*145*220 / 0,044
Стп-10-70/120-05-3		70, 95,120	1270	105	
Стп-10-150/240-05-3		150, 185, 240	1270	125	

Особенности комплектации:

Муфта комплектуется гильзами на диапазон сечений (25/50, 70/120, 150/240 кв. мм) из алюминиевого сплава с контактными винтами со срывающимися при затягивании головками, которые могут применяться с кабелем, как с медными, так и с алюминиевыми токопроводящими жилами и обеспечивают контактное соединение соответствующее требованиям ГОСТ 10434-82.

По требованию заказчика муфта может поставляться:

- без гильз, пример для заказа **Стп-10-70/120-03-3-бг**;
- с паяным узлом заземления, пример для заказа **Стп-10-70/120-04-3**;
- с гильзами под опрессовку по ГОСТ 7386-80 или ГОСТ 9581-80 следующих сечений 25, 35, 50, 70, 95, 120, 150, 185, 240.

Кабельная термоусаживаемая арматура общепромышленного применения

Муфты соединительные (бесперчаточная конструкция)

для трехжильных кабелей с бумажной, пропитанной изоляцией, 10 (6) кВ

ГОСТ 13781.0-86, ТУ 3599-003-04001953-98

Пример обозначения

Ст-10-70/120

С - тип муфты - соединительная;
т - в конструкции применены термоусаживаемые изделия;
10 - на напряжение 10 (6) кВ;
70/120 - диапазон сечений токопроводящих жил кабеля, кв. мм.
Л - с термоплавким заполнением межфазного пространства.

Назначение, краткая характеристика:

Соединительная муфта на основе термоусаживаемых изделий предназначена для соединения кабелей с бумажной, пропитанной изоляцией на переменное напряжение 10 (6) кВ, частотой 50 Гц.

Климатическое исполнение муфт УХЛ, категория размещения 5 по ГОСТ 15150-69, а также для прокладки в почве.

Технологические особенности:

На жилы усаживаются маслостойкие трубки. Корешки разделок герметизируются эластомерным герметиком и изолируются термоусаживаемыми манжетами. Жилы кабелей соединяются гильзами. На гильзы наносится эластомерный герметик и усаживаются термоусаживаемые трубки. Межфазное пространство заполняется термоплавким сополимером в виде межфазной распорки и листового заполнителя вставленного в трубу восстановления оболочки. При усадке трубы восстановления оболочки сополимер равномерно заполняет межфазное пространство, в том числе и корешки разделок. На трубу восстановления оболочки наматывается экран из алюминиевой фольги. Броня и оболочки кабелей соединяются гибкой медной жилой пайкой. Сверху устанавливается термоусаживаемый кожух.

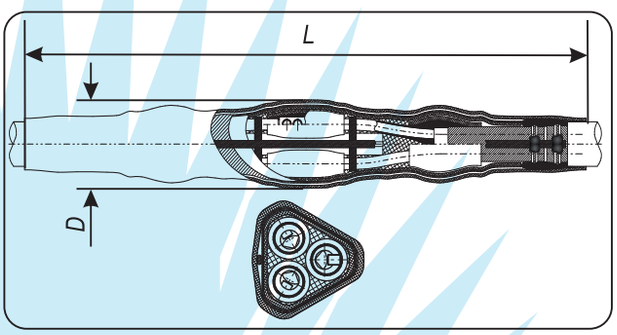

Варианты исполнения муфт, особенности применения, типы и сечение кабеля с которым применяются, габаритные размеры:

Обозначение	Типы кабеля с которым применяются	Сечение жил, кв мм	Длина - L, мм	Диаметр, D, мм	Размер и объем упаковки, длина*ширина*высота (мм) / объем (куб.м)
Ст-10-25/50-Л	АСБ-10, АСБ2л-10, АСБл-10, АСБ2лГ-10, АСБГ-10, АСГ-10; СБ-10, СБ2л-10, СБл-10, СБ2лГ-10, СБГ-10, СГ-10; ААГУ-10, ААШвУ-10, ААШпУ-10, ААБлУ-10, ААБ2лШвУ-10, ААБ2лШпУ-10, ААБлГУ-10, ААБ2лУ-10; ЦАСБ-10, ЦАСБ2л-10, ЦАСБл-10, ЦАСБГ-10, ЦСБ-10, ЦСБ2л-10, ЦСБл-10, ЦСБГ-10(6) или их аналоги	25, 35, 50	1200	70	1370*145*220 / 0,044
Ст-10-70/120-Л		70, 95,120	1270	95	
Ст-10-150/240-Л		150, 185, 240	1270	115	

Особенности комплектации:

Муфта комплектуется гильзами на диапазон сечений (25/50, 70/120, 150/240 кв. мм) из алюминиевого сплава с контактными винтами со срывающимися при затягивании головками, которые могут применяться с кабелем, как с медными, так и с алюминиевыми токопроводящими жилами и обеспечивают контактное соединение соответствующее требованиям ГОСТ 10434-82.

По требованию заказчика муфта может поставляться:

- без гильз, пример для заказа **Ст-10-70/120-Л-бг**.

Муфты соединительные, ремонтные

для трехжильных кабелей с бумажной, пропитанной изоляцией, 10 (6) кВ

ГОСТ 13781.0-86, ТУ 3599-003-04001953-98

Пример обозначения

СтР-10-70/120-Л

С - тип муфты - соединительная;
т - в конструкции применены термоусаживаемые изделия;
Р - назначение муфты - ремонтная;
10 - на напряжение 10 (6) кВ;
70/120 - диапазон сечений токопроводящих жил кабеля, кв. мм;
Л - с термоплавким заполнением межфазного пространства.

Назначение, краткая характеристика:

Соединительная ремонтная муфта на основе термоусаживаемых изделий предназначена для соединения кабелей с бумажной, пропитанной изоляцией на переменное напряжение 10 (6) кВ, частотой 50 Гц.
Климатическое исполнение муфт УХЛ, категория размещения 5 по ГОСТ 15150-69, а также для прокладки в почве.
Муфта позволяет восстановить кабельную линию при повреждении токопроводящих жил на участке до 170 мм.

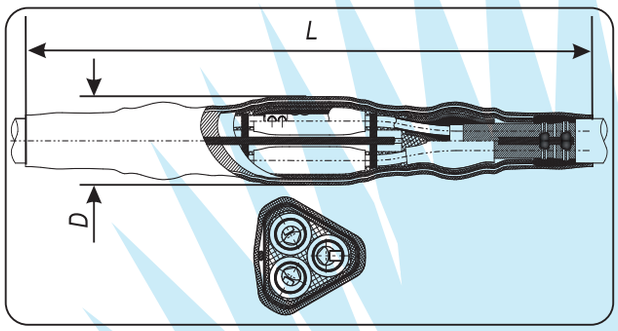

Технологические особенности:

На жилы усаживаются маслостойкие трубки. Корешки разделок герметизируются эластомерным герметиком и изолируются термоусаживаемыми перчатками. На жилы кабелей устанавливаются разъемные части гильз, которые соединяются между собой. На гильзы наносится эластомерный герметик и усаживаются термоусаживаемые трубки. Межфазное пространство заполняется термоплавким сополимером в виде межфазной распорки и листового заполнителя вставленного в трубу восстановления оболочки. При усадке трубы восстановления оболочки сополимер равномерно заполняет межфазное пространство. На трубу восстановления оболочки наматывается экран из алюминиевой фольги. Броня и оболочки кабелей соединяются гибкой медной жилой пайкой. Сверху устанавливается термоусаживаемый кожух.

Варианты исполнения муфт, особенности применения, типы и сечение кабеля с которым применяются, габаритные размеры:

Обозначение	Типы кабеля с которым применяются	Сечение жил, кв мм	Длина - L, мм	Диаметр, D, мм	Размер и объем упаковки, длина*ширина*высота (мм) / объем (куб.м)
СтР-10-25/50-Л	АСБ-10, АСБ2л-10, АСБл-10, АСБ2лГ-10, АСБГ-10, АСГ-10; СБ-10, СБ2л-10, СБл-10, СБ2лГ-10, СБГ-10, СГ-10; ААГУ-10, ААШвУ-10, ААШпУ-10, ААБлУ-10, ААБ2лШвУ-10, ААБ2лШпУ-10, ААБлГУ-10, ААБ2лУ-10; ЦАСБ-10, ЦАСБ2л-10, ЦАСБл-10, ЦАСБГ-10, ЦСБ-10, ЦСБ2л-10, ЦСБл-10, ЦСБГ-10(6) или их аналоги	70, 95,120	1570	95	1370*145*220 / 0,044
СтР-10-70/120-Л					
СтР-10-150/240-Л		150, 185, 240	1570	115	

Особенности комплектации:

Муфта комплектуется разъемными гильзами на диапазон сечений (70/120, 150/240 кв. мм) из алюминиевого сплава с контактными винтами и винтами соединяющими разъемные части гильз со срывающимися при затягивании головками, которые могут применяться с кабелем, как с медными, так и с алюминиевыми токопроводящими жилами и обеспечивают контактное соединение соответствующее требованиям ГОСТ 10434-82.

Кабельная термоусаживаемая арматура общепромышленного применения

Муфты соединительные, переходные

для кабелей с бумажной, пропитанной изоляцией и изоляции из СПЭ, 10 (6) кВ

ГОСТ 13781.0-86, ТУ 3599-003-04001953-98

Пример обозначения

СПтп-10-70/120

С - тип муфты - соединительная;
П - назначение муфты - переходная;
т - в конструкции применены термоусаживаемые изделия;
п - в конструкции применена перчатка;
10 - на напряжение 10 (6) кВ;
70/120 - диапазон сечений токопроводящих жил кабеля, кв. мм.

Назначение, краткая характеристика:

Соединительная переходная муфта на основе термоусаживаемых изделий предназначена для соединения трехжильного кабеля с бумажной, пропитанной изоляцией (БПИ) и трех одножильных кабелей с изоляцией из сшитого полиэтилена (СПЭ) на переменное напряжение 10 (6) кВ, частотой 50 Гц.

Климатическое исполнение муфт УХЛ, категория размещения 5 по ГОСТ 15150-69, а также для прокладки в почве.

Технологические особенности:

На жилы кабеля с БПИ усаживаются маслостойкие трубки. Корешок разделки герметизируются эластомерным герметиком и перчаткой. На жилы кабеля с изоляцией из СПЭ усаживаются трубки стресс-контроля. Жилы кабелей соединяются гильзами. На гильзы наносится эластомерный герметик и усаживаются изолирующие трубки. Заполнение межфазного пространства состоит из распорки и секторных заполнителей на которые усаживается труба восстановления оболочки. На трубу восстановления оболочки наматывается экран из алюминиевой фольги. Проволочный экран кабеля с изоляцией из СПЭ соединяется с броней и оболочкой кабеля с БПИ пайкой. Со стороны кабеля с изоляцией из СПЭ усаживается перчатка, а сверху всей конструкции термоусаживаемый кожух.

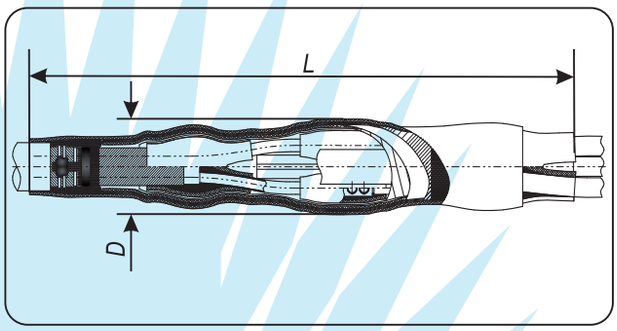

Варианты исполнения муфт, особенности применения, типы и сечение кабеля с которым применяются, габаритные размеры:

Обозначение	Типы кабеля с которым применяются	Сечение жил, кв мм	Длина - L, мм	Диаметр, D, мм	Размер и объем упаковки, длина*ширина*высота (мм) / объем (куб.м)
СПтп-10-35/50	АСБ-10, АСБ2л-10, АСБл-10, АСБ2лГ-10, АСБГ-10, АСГ-10; СБ-10, СБ2л-10, СБл-10, СБ2лГ-10, СБГ-10, СГ-10; ААГУ-10, ААШвУ-10, ААШпУ-10, ААБлУ-10, ААБ2лШвУ-10, ААБ2лШпУ-10, ААБлГУ-10, ААБ2лУ-10; ЦАСБ-10, ЦАСБ2л-10, ЦАСБл-10, ЦАСБГ-10, ЦСБ-10, ЦСБ2л-10, ЦСБл-10, ЦСБГ-10(6) и ПвВ-10(6), ПвП-10(6), АПвВ-10(6), АПвП-10(6) или их аналоги	25, 35, 50	960	95	1150*145*220 / 0,037
СПтп-10-70/120		70, 95,120		115	
СПтп-10-150/240		150, 185, 240		125	
СПтп-10-300/240		240* / 300**		130	
СПтп-10-400/240		240* / 400**		135	
СПтп-10-500/240		240* / 500**		140	

* для кабеля с бумажной пропитанной изоляцией;
** для кабеля с изоляцией из сшитого полиэтилена.

Особенности комплектации:

Муфта комплектуется гильзами на диапазон сечений (25/50, 70/120, 150/240 кв. мм) из алюминиевого сплава с контактными винтами со срывающимися при затягивании головками, которые могут применяться с кабелем, как с медными, так и с алюминиевыми токопроводящими жилами и обеспечивают контактное соединение соответствующее требованиям ГОСТ 10434-82.

По требованию заказчика муфта может поставляться:

- без гильз, пример для заказа **СПтп-10-70/120-бг**;
- с не паяным узлом заземления, пример для заказа **СПтп-10-70/120-02**.

Муфты соединительные, переходные

для кабелей с бумажной, пропитанной изоляцией и изоляции из СПЭ, 10 (6) кВ

ГОСТ 13781.0-86, ТУ 3599-003-04001953-98

Пример обозначения

СПтп-10-А-70/120

С - тип муфты - соединительная;
П - назначение муфты - переходная;
т - в конструкции применены термоусаживаемые изделия;
п - в конструкции применена перчатка;
10 - на напряжение 10 (6) кВ;
А - для трехжильного кабеля с изоляцией из сшитого полиэтилена в общей оболочке;
70/120 - диапазон сечений токопроводящих жил кабеля, кв. мм.

Назначение, краткая характеристика:

Соединительная переходная муфта на основе термоусаживаемых изделий предназначена для соединения трехжильного кабеля с бумажной, пропитанной изоляцией (БПИ) и трехжильного кабеля с изоляцией из сшитого полиэтилена (СПЭ) в общей оболочке, у которого каждая жила имеет экран из медных проволок, на переменное напряжение 10 (6) кВ, частотой 50 Гц.

Климатическое исполнение муфт УХЛ, категория размещения 5 по ГОСТ 15150-69, а также для прокладки в почве.

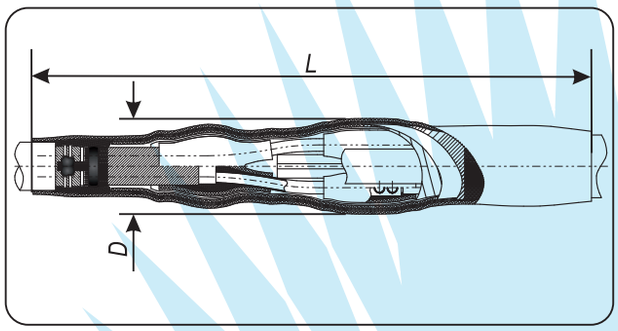

Технологические особенности:

На жилы кабеля с БПИ усаживаются маслостойкие трубки. Корешок разделки герметизируются эластомерным герметиком и перчаткой. На жилы кабеля с изоляцией из СПЭ усаживаются трубки стресс-контроля. Жилы кабелей соединяются гильзами. На гильзы наносится эластомерный герметик и усаживаются изолирующие трубки. Заполнение межфазного пространства состоит из распорки и секторных заполнителей на которые усаживается труба восстановления оболочки. На трубу восстановления оболочки наматывается экран из алюминиевой фольги. Проволочный экран кабеля с изоляцией из СПЭ соединяется с броней и оболочкой кабеля с БПИ пайкой. Конструкция защищена термоусаживаемым кожух.

Варианты исполнения муфт, особенности применения, типы и сечение кабеля с которым применяются, габаритные размеры:

Обозначение	Типы кабеля с которым применяются	Сечение жил, кв мм	Длина - L, мм	Диаметр, D, мм	Размер и объем упаковки, длина*ширина*высота (мм) / объем (куб.м)
СПтп-10-70/120	АСБ-10, АСБ2л-10, АСБл-10, АСБ2лГ-10, АСБГ-10, АСГ-10; СБ-10, СБ2л-10, СБл-10, СБ2лГ-10, СБГ-10, СГ-10; ААГУ-10, ААШвУ-10, ААШпУ-10, ААБлУ-10, ААБ2лШвУ-10, ААБ2лШпУ-10, ААБлГУ-10, ААБ2лУ-10; ЦАСБ-10, ЦАСБ2л-10, ЦАСБл-10, ЦАСБГ-10, ЦСБ-10, ЦСБ2л-10, ЦСБл-10, ЦСБГ-10(6) и ПвВ-10(6), ПвП-10(6), АПвВ-10(6), АПвП-10(6) или их аналоги	70, 95,120	960	115	1150*145*220 / 0,037
СПтп-10-150/240		150, 185, 240		125	

Особенности комплектации:

Муфта комплектуется гильзами на диапазон сечений (70/120, 150/240 кв. мм) из алюминиевого сплава с контактными винтами со срывающимися при затягивании головками, которые могут применяться с кабелем, как с медными, так и с алюминиевыми токопроводящими жилами и обеспечивают контактное соединение соответствующее требованиям ГОСТ 10434-82.

По требованию заказчика муфта может поставляться:

- для бронированного кабеля с изоляцией из сшитого полиэтилена, пример для заказа **СПтпБ-10-А-70/120.**

Муфты концевые внутренней установки

для трехжильных кабелей с пластмассовой (ПВХ) изоляцией, 6 кВ

ГОСТ 13781.0-86

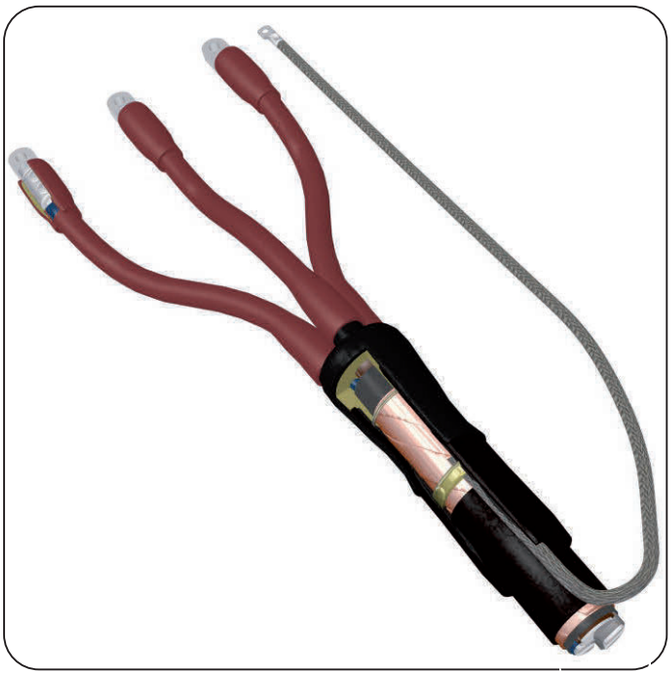

Пример обозначения

3ПКВтп6-70/120-ПВХ

3 - количество токопроводящих жил в кабеле;
П - для кабеля с пластмассовой изоляцией;
К - тип муфты - концевая;
В - вид установки - внутренняя;
т - в конструкции применены термоусаживаемые изделия;
п - в конструкции применена перчатка;
6 - на напряжение 6 кВ;
70/120 - диапазон сечений токопроводящих жил кабеля, кв. мм;
ПВХ - изоляция из поливинилхлорида.

Назначение, краткая характеристика:

Концевая муфта внутренней установки на основе термоусаживаемых изделий предназначена для оконцевания кабеля с пластмассовой, из поливинилхлорида, изоляцией на переменное напряжение 6 кВ, частотой 50 Гц.
Климатическое исполнение муфт В, категория размещения 2-5 по ГОСТ 15150-69.

Технологические особенности:

Жила заземления с напрессованным на нее наконечником соединяется с медным экраном кабеля с помощью не паяного соединения. Узел заземления изолируется термоусаживаемой трубкой. Корешок разделки герметизируется эластомерным герметиком и изолируется перчаткой. Жилы кабеля изолируются термоусаживаемыми трубками которые одеваются на пальцы перчатки. Наконечники герметизируются эластомерным герметиком и изолируются трубками.

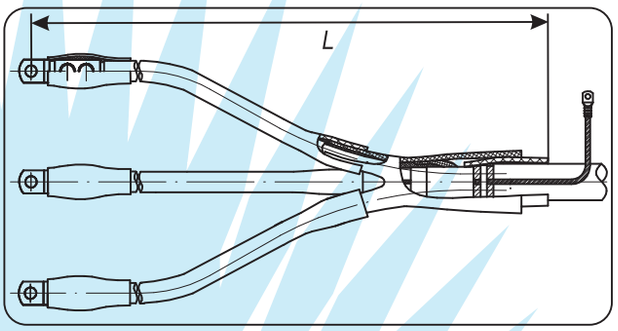

Варианты исполнения муфт, особенности применения, типы и сечение кабеля с которым применяются, габаритные размеры:

Обозначение	Типы кабеля с которым применяются	Сечение жил, кв мм	Длина, мм		Размер и объем упаковки, длина*ширина*высота (мм) / объем (куб.м)
			мин.	макс.	
3ПКВтп6-25/50-ПВХ	АВВГ-6, ВВГ-6 или их аналоги	25, 35, 50	790	1240	1000*130*140 / 0,018
3ПКВтп6-70/120-ПВХ		70, 95,120	795	1245	
3ПКВтп6-150/240-ПВХ		150, 185, 240	800	1250	1000*200*145 / 0,03

Особенности комплектации:

Муфта комплектуется наконечниками на диапазон сечений (25/50, 70/120, 150/240 кв. мм) из алюминиевого сплава с контактными винтами со срывающимися при затягивании головками, которые могут применяться с кабелем, как с медными, так и с алюминиевыми токопроводящими жилами и обеспечивают контактное соединение соответствующее требованиям ГОСТ 10434-82.

По требованию заказчика муфта может поставляться:

- без наконечников, пример для заказа **3ПКВтп6-70/120-ПВХ-бн**;
- с наконечниками под опрессовку по ГОСТ 7386-80 или ГОСТ 9581-80 следующих сечений 25, 35, 50, 70, 95, 120, 150, 185, 240.

Муфты концевые наружной установки

для трехжильных кабелей с пластмассовой (ПВХ) изоляцией, 6 кВ

ГОСТ 13781.0-86

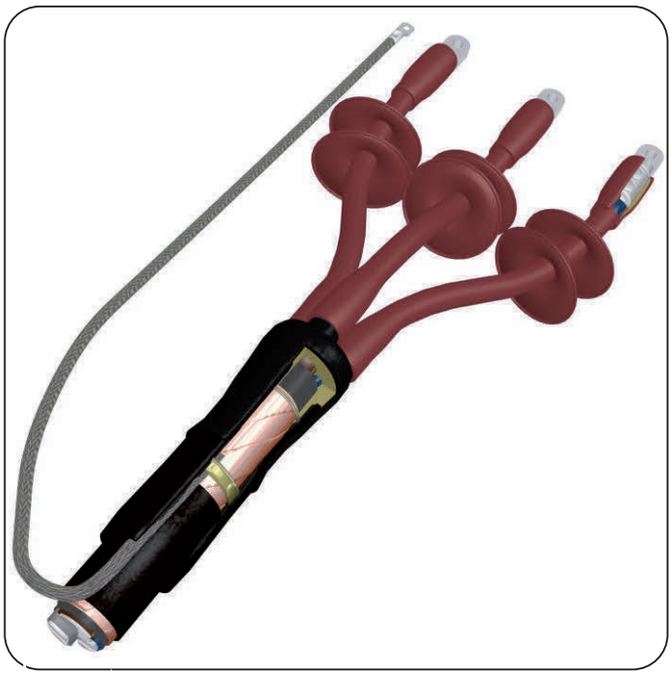

Пример обозначения

3ПКНтп6-70/120-ПВХ

3 - количество токопроводящих жил в кабеле;
П - для кабеля с пластмассовой изоляцией;
К - тип муфты - концевая;
Н - вид установки - наружная;
т - в конструкции применены термоусаживаемые изделия;
п - в конструкции применена перчатка;
6 - на напряжение 6 кВ;
70/120 - диапазон сечений токопроводящих жил кабеля, кв. мм;
ПВХ - изоляция из поливинилхлорида.

Назначение, краткая характеристика:

Концевая муфта наружной установки на основе термоусаживаемых изделий предназначена для оконцевания кабеля с пластмассовой, из поливинилхлорида, изоляцией на переменное напряжение 6 кВ, частотой 50 Гц.
Климатическое исполнение муфт В, категория размещения 1 по ГОСТ 15150-69.

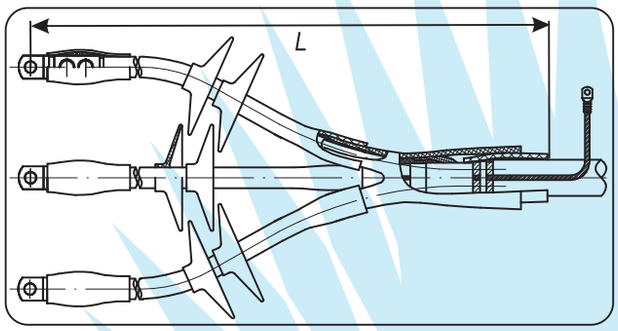

Технологические особенности:

Жила заземления с напрессованным на нее наконечником соединяется с медным экраном с помощью не паяного соединения. Узел заземления изолируется термоусаживаемой трубкой. Корешок разделки герметизируется эластомерным герметиком и изолируется перчаткой. Жилы кабеля изолируются термоусаживаемыми трубками которые одеваются на пальцы перчатки. Наконечники герметизируются эластомерным герметиком и изолируются трубками.

Для увеличения пути тока утечки устанавливаются юбки-изоляторы.

Варианты исполнения муфт, особенности применения, типы и сечение кабеля с которым применяются, габаритные размеры:

Обозначение	Типы кабеля с которым применяются	Сечение жил, кв мм	Длина, мм		Размер и объем упаковки, длина*ширина*высота (мм) / объем (куб.м)
			мин.	макс.	
3ПКНтп6-25/50-ПВХ	АВВГ-6, ВВГ-6 или их аналоги	25, 35, 50	790	1240	1000*130*140 / 0,018
3ПКНтп6-70/120-ПВХ		70, 95,120	795	1245	
3ПКНтп6-150/240-ПВХ		150, 185, 240	800	1250	1000*200*145 / 0,03

Особенности комплектации:

Муфта комплектуется наконечниками на диапазон сечений (25/50, 70/120, 150/240 кв. мм) из алюминиевого сплава с контактными винтами со срывающимися при затягивании головками, которые могут применяться с кабелем, как с медными, так и с алюминиевыми токопроводящими жилами и обеспечивают контактное соединение соответствующее требованиям ГОСТ 10434-82.

По требованию заказчика муфта может поставляться:

- без наконечников, пример для заказа **3ПКНтп6-70/120-ПВХ-бн**;
- с наконечниками под опрессовку по ГОСТ 7386-80 или ГОСТ 9581-80 следующих сечений 25, 35, 50, 70, 95, 120, 150, 185, 240.

Муфты концевые внутренней установки

для трехжильных бронированных кабелей с пластмассовой (ПВХ) изоляцией, 6 кВ

ГОСТ 13781.0-86

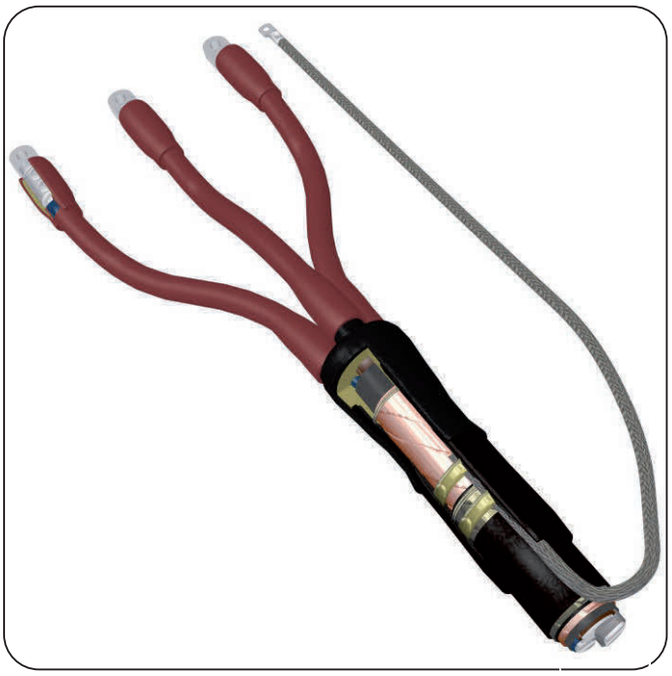

Пример обозначения

3ПВХКВтпБ6-70/120-ПВХ

3 - количество токопроводящих жил в кабеле;
П - для кабеля с пластмассовой изоляцией;
К - тип муфты - концевая;
В - вид установки - внутренняя;
т - в конструкции применены термоусаживаемые изделия;
п - в конструкции применена перчатка;
Б - для бронированного кабеля;
6 - на напряжение 6 кВ;
70/120 - диапазон сечений токопроводящих жил кабеля, кв. мм;
ПВХ - изоляция из поливинилхлорида.

Назначение, краткая характеристика:

Концевая муфта внутренней установки на основе термоусаживаемых изделий предназначена для оконцевания кабеля бронированного металлическими лентами, с пластмассовой, из поливинилхлорида, изоляцией, на переменное напряжение 6 кВ, частотой 50 Гц. Климатическое исполнение муфт В, категория размещения 2-5 по ГОСТ 15150-69.

Технологические особенности:

Жила заземления с напрессованным на нее наконечником соединяется с медным экраном и броней кабеля с помощью не паяных соединений. Узел заземления изолируется термоусаживаемой трубкой. Корешок разделки герметизируется эластомерным герметиком и изолируется перчаткой. Жилы кабеля изолируются термоусаживаемыми трубками которые одеваются на пальцы перчатки. Наконечники герметизируются эластомерным герметиком и изолируются трубками.

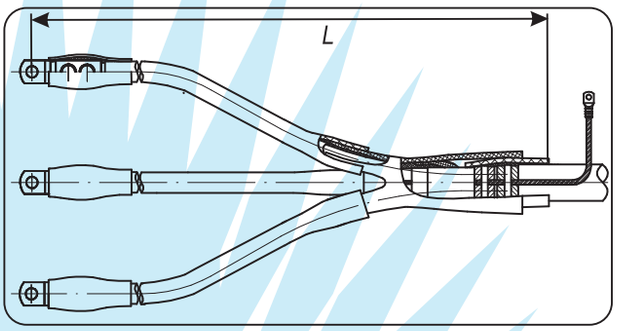

Варианты исполнения муфт, особенности применения, типы и сечение кабеля с которым применяются, габаритные размеры:

Обозначение	Типы кабеля с которым применяются	Сечение жил, кв мм	Длина, мм		Размер и объем упаковки, длина*ширина*высота (мм) / объем (куб.м)
			мин.	макс.	
3ПКВтпБ6-25/50-ПВХ	АВББШВ-6, ВББШВ-6 или их аналоги	25, 35, 50	790	1240	1000*130*140 / 0,018
3ПКВтпБ6-70/120-ПВХ		70, 95,120	795	1245	
3ПКВтпБ6-150/240-ПВХ		150, 185, 240	800	1250	1000*200*145 / 0,03

Особенности комплектации:

Муфта комплектуется наконечниками на диапазон сечений (25/50, 70/120, 150/240 кв. мм) из алюминиевого сплава с контактными винтами со срывающимися при затягивании головками, которые могут применяться с кабелем, как с медными, так и с алюминиевыми токопроводящими жилами и обеспечивают контактное соединение соответствующее требованиям ГОСТ 10434-82.

По требованию заказчика муфта может поставляться:

- без наконечников, пример для заказа **3ПКВтпБ6-70/120-ПВХ-бн**;
- с наконечниками под опрессовку по ГОСТ 7386-80 или ГОСТ 9581-80 следующих сечений 25, 35, 50, 70, 95, 120, 150, 185, 240.

Муфты концевые наружной установки

для трехжильных бронированных кабелей с пластмассовой (ПВХ) изоляцией, 6 кВ

ГОСТ 13781.0-86

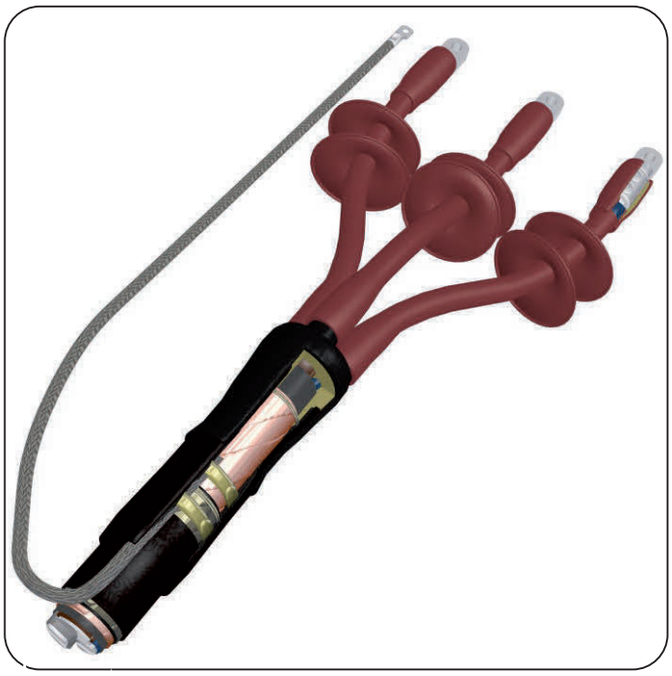

Пример обозначения

3ПКНтпБ6-70/120-ПВХ

3 - количество токопроводящих жил в кабеле;
П - для кабеля с пластмассовой изоляцией;
К - тип муфты - концевая;
Н - вид установки - наружная;
т - в конструкции применены термоусаживаемые изделия;
п - в конструкции применена перчатка;
Б - для бронированного кабеля;
6 - на напряжение 6 кВ;
70/120 - диапазон сечений токопроводящих жил кабеля, кв. мм;
ПВХ - изоляция из поливинилхлорида.

Назначение, краткая характеристика:

Концевая муфта наружной установки на основе термоусаживаемых изделий предназначена для оконцевания кабеля бронированного металлическими лентами, с пластмассовой, из поливинилхлорида, изоляцией на переменное напряжение 6 кВ, частотой 50 Гц. Климатическое исполнение муфт В, категория размещения 1 по ГОСТ 15150-69.

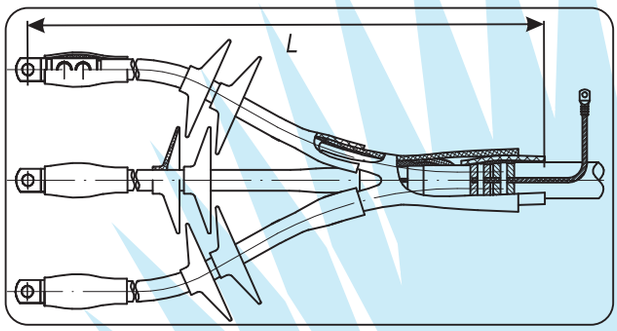

Технологические особенности:

Жила заземления с напрессованным на нее наконечником соединяется с медным экраном и броней с помощью не паяного соединения. Узел заземления изолируется термоусаживаемой трубкой. Корешок разделки герметизируется эластомерным герметиком и изолируется перчаткой. Жилы кабеля изолируются термоусаживаемыми трубками которые одеваются на пальцы перчатки. Наконечники герметизируются эластомерным герметиком и изолируются трубками.

Для увеличения пути тока утечки устанавливаются юбки-изоляторы.

Варианты исполнения муфт, особенности применения, типы и сечение кабеля с которым применяются, габаритные размеры:

Обозначение	Типы кабеля с которым применяются	Сечение жил, кв мм	Длина, мм		Размер и объем упаковки, длина*ширина*высота (мм) / объем (куб.м)
			мин.	макс.	
3ПКНтпБ6-25/50-ПВХ	АВБбШВ-6, ВБбШВ-6 или их аналоги	25, 35, 50	790	1240	1000*130*140 / 0,018
3ПКНтпБ6-70/120-ПВХ		70, 95,120	795	1245	
3ПКНтпБ6-150/240-ПВХ		150, 185, 240	800	1250	1000*200*145 / 0,03

Особенности комплектации:

Муфта комплектуется наконечниками на диапазон сечений (25/50, 70/120, 150/240 кв. мм) из алюминиевого сплава с контактными винтами со срывающимися при затягивании головками, которые могут применяться с кабелем, как с медными, так и с алюминиевыми токопроводящими жилами и обеспечивают контактное соединение соответствующее требованиям ГОСТ 10434-82.

По требованию заказчика муфта может поставляться:

- без наконечников, пример для заказа **3ПКНтпБ6-70/120-ПВХ-бн**;
- с наконечниками под опрессовку по ГОСТ 7386-80 или ГОСТ 9581-80 следующих сечений 25, 35, 50, 70, 95, 120, 150, 185, 240.

Муфты соединительные

для трехжильных кабелей с пластмассовой (ПВХ) изоляцией, 6 кВ

ГОСТ 13781.0-86

Пример обозначения

3ПСтп6-70/120-ПВХ

3 - количество токопроводящих жил в кабеле;
П - для кабеля с пластмассовой изоляцией;
С - тип муфты - соединительная;
т - в конструкции применены термоусаживаемые изделия;
п - в конструкции применена перчатка;
6 - на напряжение 6 кВ;
70/120 - диапазон сечений токопроводящих жил кабеля, кв. мм.
ПВХ - изоляция из поливинилхлорида.

Назначение, краткая характеристика:

Соединительная муфта на основе термоусаживаемых изделий предназначена для соединения кабелей с пластмассовой, из поливинилхлорида, изоляцией на переменное напряжение 6 кВ, частотой 50 Гц.
Климатическое исполнение муфт В, категория размещения 5 по ГОСТ 15150-69, а также для прокладки в почве.

Технологические особенности:

На жилы усаживаются трубки. Корешки разделок герметизируются эластомерным герметиком и изолируются термоусаживаемыми перчатками. Жилы кабелей соединяются гильзами. На гильзы наносится эластомерный герметик и усаживаются трубки. Межфазное пространство заполняется термоплавким сополимером в виде межфазной распорки и листового заполнителя вставленного в трубу восстановления оболочки. При усадке трубы восстановления оболочки сополимер равномерно заполняет межфазное пространство. На трубу восстановления оболочки наматывается экран из алюминиевой фольги. Медные экраны кабелей соединяются медной жилой с помощью не паяного соединения. Сверху устанавливается термоусаживаемый кожух.

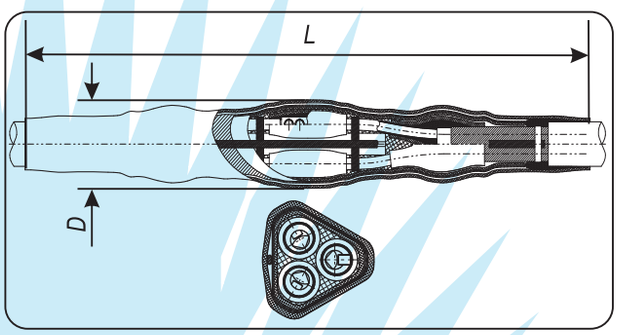

Варианты исполнения муфт, особенности применения, типы и сечение кабеля с которым применяются, габаритные размеры:

Обозначение	Типы кабеля с которым применяются	Сечение жил, кв мм	Длина - L, мм	Диаметр, D, мм	Размер и объем упаковки, длина*ширина*высота (мм) / объем (куб.м)
3ПСтп6-25/50-ПВХ	АВВГ-6, ВВГ-6 или их аналоги	25, 35, 50	1200	70	1370*145*220 / 0,044
3ПСтп6-70/120-ПВХ		70, 95,120	1270	95	
3ПСтп6-150/240-ПВХ		150, 185, 240	1270	115	

Особенности комплектации:

Муфта комплектуется гильзами на диапазон сечений (25/50, 70/120, 150/240 кв. мм) из алюминиевого сплава с контактными винтами со срывающимися при затягивании головками, которые могут применяться с кабелем, как с медными, так и с алюминиевыми токопроводящими жилами и обеспечивают контактное соединение соответствующее требованиям ГОСТ 10434-82.

По требованию заказчика муфта может поставляться:

- без гильз, пример для заказа **3ПСтп6-70/120-ПВХ-бг**;
- с гильзами под опрессовку по ГОСТ 7386-80 или ГОСТ 9581-80 следующих сечений 25, 35, 50, 70, 95, 120, 150, 185, 240.

Муфты соединительные

для трехжильных бронированных кабелей с пластмассовой (ПВХ) изоляцией, 6 кВ

ГОСТ 13781.0-86

Пример обозначения

3ПСтпБ6-70/120-ПВХ

3 - количество токопроводящих жил в кабеле;
П - для кабеля с пластмассовой изоляцией;
С - тип муфты - соединительная;
т - в конструкции применены термоусаживаемые изделия;
п - в конструкции применена перчатка;
Б - для бронированного кабеля;
6 - на напряжение 6 кВ;
70/120 - диапазон сечений токопроводящих жил кабеля, кв. мм.
ПВХ - изоляция из поливинилхлорида.

Назначение, краткая характеристика:

Соединительная муфта на основе термоусаживаемых изделий, предназначена для соединения кабелей бронированных металлическими лентами, с пластмассовой, из поливинилхлорида, изоляцией на переменное напряжение 6 кВ, частотой 50 Гц.
Климатическое исполнение муфт В, категория размещения 5 по ГОСТ 15150-69, а также для прокладки в почве.

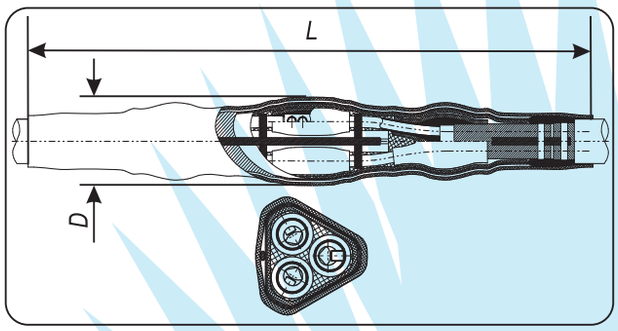

Технологические особенности:

На жилы усаживаются трубки. Корешки разделок герметизируются эластомерным герметиком и изолируются термоусаживаемыми перчатками. Жилы кабелей соединяются гильзами. На гильзы наносится эластомерный герметик и усаживаются трубки. Межфазное пространство заполняется термоплавким сополимером в виде межфазной распорки и листового заполнителя вставленного в трубу восстановления оболочки. При усадке трубы восстановления оболочки сополимер равномерно заполняет межфазное пространство. На трубу восстановления оболочки наматывается экран из алюминиевой фольги. Медные экраны и броня кабелей соединяются медной жилой с помощью не паяного соединения. Сверху устанавливается термоусаживаемый кожух.

Варианты исполнения муфт, особенности применения, типы и сечение кабеля с которым применяются, габаритные размеры:

Обозначение	Типы кабеля с которым применяются	Сечение жил, кв мм	Длина - L, мм	Диаметр, D, мм	Размер и объем упаковки, длина*ширина*высота (мм) / объем (куб.м)
3ПСтпБ6-25/50-ПВХ	АВББШВ-6, ВББШВ-6 или их аналоги	25, 35, 50	1200	70	1370*145*220 / 0,044
3ПСтпБ6-70/120-ПВХ		70, 95,120	1270	95	
3ПСтпБ6-150/240-ПВХ		150, 185, 240	1270	115	

Особенности комплектации:

Муфта комплектуется гильзами на диапазон сечений (25/50, 70/120, 150/240 кв. мм) из алюминиевого сплава с контактными винтами со срывающимися при затягивании головками, которые могут применяться с кабелем, как с медными, так и с алюминиевыми токопроводящими жилами и обеспечивают контактное соединение соответствующее требованиям ГОСТ 10434-82.

По требованию заказчика муфта может поставляться:

- без гильз, пример для заказа **3ПСтпБ6-70/120-ПВХ-бг**;
- с гильзами под опрессовку по ГОСТ 7386-80 или ГОСТ 9581-80 следующих сечений 25, 35, 50, 70, 95, 120, 150, 185, 240.

Муфты концевые под адаптер

для одножильных кабелей с изоляцией из сшитого полиэтилена, под адаптер, 6, 10 кВ

ГОСТ 13781.0-86, ТУ 3599-102-04001953-2011

Пример обозначения

1ПКВIт-10-70/120-бн

1 - количество токопроводящих жил в кабеле;
П - для кабеля с изоляцией из сшитого полиэтилена;
К - тип муфты - концевая;
В - вид установки - внутренняя;
I - для встроенного оборудования, конструкция которого исключает возможность конденсации влаги на муфтах внутри помещений и под навесом (под адаптер);
т - в конструкции применены термоусаживаемые изделия;
10 (6) - на напряжение 10 (6) кВ;
70/120 - диапазон сечений токопроводящей жилы кабеля, кв. мм;
бн - наконечник в комплект не входит.

Назначение, краткая характеристика:

Концевая муфта внутренней установки для встроенного оборудования, конструкция которого исключает возможность конденсации влаги на муфтах внутри помещений и под навесом (под адаптер), на основе термоусаживаемых изделий предназначена для оконцевания одножильного кабеля с изоляцией из сшитого полиэтилена, с экраном из медных проволок, на переменное напряжение 6 или 10 кВ, частотой 50 Гц. Климатическое исполнение муфт В, категория размещения по ГОСТ 15150-69 - 5.

Технологические особенности:

Разделка кабеля после установки элементов выравнивания электрического поля и с установленным на жилу наконечником изолируется термоусаживаемой трубкой из полимерной композиции.

Наконечник герметизируется эластомерным герметиком.

Для оконцевания экрана используется наконечник с контактными винтами со срывающимися головками.

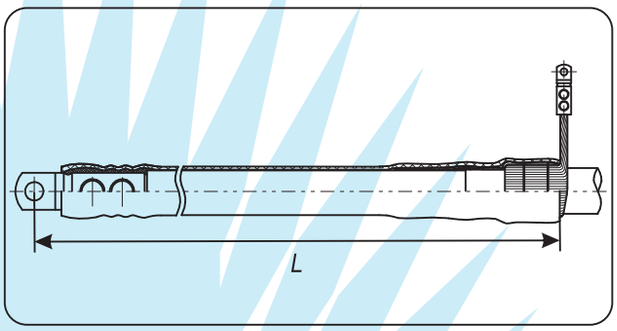

Варианты исполнения муфт, типы и сечение кабеля с которым применяются, габаритные размеры:

На напряжение 6 кВ

Обозначение	Типы кабеля с которым применяются	Сечение жил, кв мм	Длина L, мм	Размер и объем упаковки, длина*ширина*высота (мм) / объем (куб.м)
1ПКВIт6-70/120-бн	ПвВ-6, ПвП-6, ПвПг-6, ПвПуг-6, АПвВ-6,, АПвП-6 АПвПг-6, АПвПуг-6, или их аналоги	70, 95, 120	320	570*80*110 / 0,005
1ПКВIт6-150/240-бн		150, 185, 240	340	

На напряжение 10 кВ

Обозначение	Типы кабеля с которым применяются	Сечение жил, кв мм	Длина L, мм	Размер и объем упаковки, длина*ширина*высота (мм) / объем (куб.м)
1ПКВIт10-70/120-бн	ПвВ-10, ПвП-10, ПвПг-10, ПвПуг-10, АПвВ-10, АПвП-10, АПвПг-10, АПвПуг-10, или их аналоги	70, 95, 120	320	570*80*110 / 0,005
1ПКВIт10-150/240-бн		150, 185, 240	340	

Муфты концевые внутренней установки

для одножильных кабелей с изоляцией из сшитого полиэтилена, 6, 10 кВ

ГОСТ 13781.0-86, ТУ 3599-102-04001953-2011

На напряжение 10 кВ

Обозначение	Типы кабеля с которым применяются	Сечение жил, кв мм	Длина L, мм	Размер и объем упаковки, длина*ширина*высота (мм) / объем (куб.м)
1ПКВт10-50-В	ПвВ-10, ПвП-10, ПвПг-10, ПвПуг-10, АПвВ-10, АПвП-10, АПвПг-10, АПвПуг-10, или их аналоги	50,0	430	570*80*110 / 0,005
1ПКВт10-70-В		70,0		
1ПКВт10-95-В		95,0		
1ПКВт10-120-В		120,0		
1ПКВт10-150-В		150,0		
1ПКВт10-185-В		185,0	440	
1ПКВт10-240-В		240,0	445	
1ПКВт10-300-В		300,0	485	
1ПКВт10-400-В		400,0		580*130*110 / 0,008
1ПКВт10-500-В		500,0	515	
1ПКВт10-625-В		625,0 (630,0)		
1ПКВт10-800-В		800,0	530	

Особенности комплектации:

Внимание! В комплект муфты входят материалы для оконцевания одного одножильного кабеля.

Муфта комплектуется наконечником типа НС из алюминиевого сплава с контактными винтами со срывающимися при затягивании головками, который может применяться с кабелем, как с медными, так и с алюминиевыми токопроводящими жилами и обеспечивает контактное соединение соответствующее требованиям ГОСТ 10434-82.

Для кабелей с сечением токопроводящей жилы 300 кв. мм и более при заказе необходимо указать вариант исполнения наконечника типа НС, см. страницы 116, 117 настоящего Каталога.

В комплект муфты входит наконечник с контактными винтами со срывающимися при затягивании головками для оконцевания экрана кабеля:
- на сечение экрана до 50 кв. мм для муфт предназначенных для кабелей с сечениями токопроводящей жилы от 35 до 185 кв. мм;
- на сечение экрана до 95 кв. мм для муфт предназначенных для кабелей с сечениями токопроводящей жилы от 240 до 800 кв. мм.

Если сечение экрана Вашего кабеля отличается от указанных значений - сообщите об этом при заказе.

По требованию Заказчика муфта может поставляться:
- комплектом для оконцевания трех одножильных кабелей, пример для заказа - **1ПКВт10-70-В-3ф**;
- без наконечника, пример для заказа - **1ПКВт10-70-бн**;
- с наконечниками на диапазон сечений:

На напряжение 6 кВ

Обозначение	Типы кабеля с которым применяются	Сечение жил, кв мм	Длина L, мм	Размер и объем упаковки, длина*ширина*высота (мм) / объем (куб.м)
1ПКВт6-35/50-В	ПвВ-6, ПвП-6, ПвПг-6, ПвПуг-6, АПвВ-6, АПвП-6, АПвПг-6, АПвПуг-6, или их аналоги	35, 50	345	570*80*110 / 0,005
1ПКВт6-70/120-В		70, 95, 120		
1ПКВт6-150/240-В		150, 185, 240	360	

На напряжение 10 кВ

Обозначение	Типы кабеля с которым применяются	Сечение жил, кв мм	Длина L, мм	Размер и объем упаковки, длина*ширина*высота (мм) / объем (куб.м)
1ПКВт10-35/50-В	ПвВ-10, ПвП-10, ПвПг-10, ПвПуг-10, АПвВ-10, АПвП-10, АПвПг-10, АПвПуг-10, или их аналоги	35, 50	430	570*80*110 / 0,005
1ПКВт10-70/120-В		70, 95, 120		
1ПКВт10-150/240-В		150, 185, 240	445	

- с наконечником под опрессовку по ГОСТ 7386-80 следующих сечений 35, 50, 70, 95, 120,150,185,240 кв. мм, пример для заказа -**1ПКВт10-70-Пр-Cu** или ГОСТ 9581-80 следующих сечений 35, 50, 70, 95, 120,150,185,240 кв. мм, пример для заказа - **1ПКВт10-70-Пр-Al**;
- с узлом заземления для ленточного экрана (указать тип экрана при заказе).

Муфты концевые внутренней установки

для одножильных кабелей с изоляцией из сшитого полиэтилена, 6, 10 кВ

ГОСТ 13781.0-86, ТУ 3599-102-04001953-2011

Пример обозначения

1ПКВт10-70-В

1 - количество токопроводящих жил в кабеле;
П - для кабеля с изоляцией из сшитого полиэтилена;
К - тип муфты - концевая;
В - вид установки - внутренняя;
т - в конструкции применены термоусаживаемые изделия;
10 (6) - на напряжение 10 (6) кВ;
70 - сечение токопроводящей жилы кабеля, кв. мм;
В - в комплекте с наконечником с контактными винтами со срывающимися головками.

Назначение, краткая характеристика:

Концевая муфта внутренней установки на основе термоусаживаемых изделий предназначена для оконцевания одножильного кабеля с изоляцией из сшитого полиэтилена, с экраном из медных проволок, на переменное напряжение 6 или 10 кВ, частотой 50 Гц.
Климатическое исполнение муфт В, категория размещения по ГОСТ 15150-69 - 5.

Технологические особенности:

Разделка кабеля после установки элементов выравнивания электрического поля и с установленным на жилу наконечником изолируется термоусаживаемой трубкой.
Наконечник герметизируется эластомерным герметиком.
Для оконцевания экрана используется наконечник с контактными винтами со срывающимися головками.

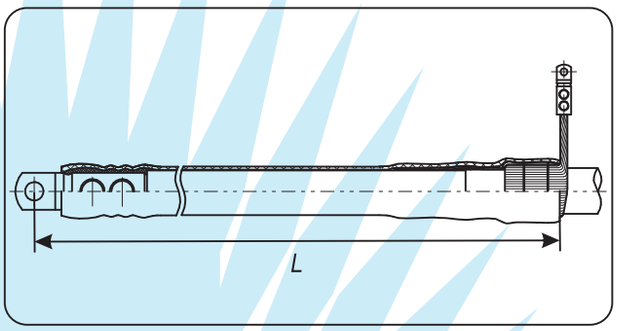

Варианты исполнения муфт, типы и сечение кабеля с которым применяются, габаритные размеры:

На напряжение 6 кВ

Обозначение	Типы кабеля с которым применяются	Сечение жил, кв мм	Длина L, мм	Размер и объем упаковки, длина*ширина*высота (мм) / объем (куб.м)
1ПКВт6-35-В	ПвВ-6, ПвП-6, ПвПг-6, ПвПуг-6, АПвВ-6, АПвП-6, АПвПг-6, АПвПуг-6, или их аналоги	35,0	345	570*80*110 / 0,005
1ПКВт6-50-В		50,0		
1ПКВт6-70-В		70,0		
1ПКВт6-95-В		95,0		
1ПКВт6-120-В		120,0		
1ПКВт6-150-В		150,0		
1ПКВт6-185-В		185,0	355	
1ПКВт6-240-В		240,0	360	
1ПКВт6-300-В		300,0	400	
1ПКВт6-400-В		400,0		580*130*110 / 0,008
1ПКВт6-500-В		500,0	430	
1ПКВт6-625-В		625,0 (630,0)		
1ПКВт6-800-В		800,0	445	

Муфты концевые под адаптер

для одножильных кабелей с изоляцией из сшитого полиэтилена, 6, 10 кВ

ГОСТ 13781.0-86, ТУ 3599-102-04001953-2011

Особенности комплектации:

Внимание! В комплект муфты входят материалы для оконцевания одного одножильного кабеля.

Муфта применяется с наконечниками:
- на сечение токопроводящей жилы 70/120 кв. мм типа EXRM 70/120;
- на сечение токопроводящей жилы 150/240 кв. мм типа EXRM 150/240.

Наконечники в комплект поставки не входят.

В комплект муфты входит наконечник с контактными винтами со срывающимися при затягивании головками для оконцевания экрана кабеля:
- на сечение экрана до 50 кв. мм для муфт предназначенных для кабелей с сечениями токопроводящей жилы 70/120 кв. мм;
- на сечение экрана до 95 кв. мм для муфт предназначенных для кабелей с сечениями токопроводящей жилы 150/240 кв. мм.

Если сечение экрана Вашего кабеля отличается от указанных значений - сообщите об этом при заказе.

По требованию Заказчика муфта может поставляться:
- комплектом для оконцевания трех одножильных кабелей, пример для заказа - **1ПКВІт10-70/120-бн-3ф**;
- для использования с изоляторами концевых муфт (адаптерами) типа ИКМ, производства ЗАО «ПЗЭМИ» с наконечником на диапазон сечений типа НО с контактными винтами со срывающимися при затягивании головками, который может применяться с кабелем, как с медными, так и с алюминиевыми токопроводящими жилами и обеспечивает контактное соединение соответствующее требованиям ГОСТ 10434-82:

На напряжение 6 кВ

Обозначение	Типы кабеля с которым применяются	Сечение жил, кв мм	Длина L, мм	Размер и объем упаковки, длина*ширина*высота (мм) / объем (куб.м)
1ПКВІт6-70/120-В	ПвВ-6, ПвП-6, ПвПг-6, ПвПуг-6, АПвВ-6, АПвП-6, АПвПг-6, АПвПуг-6, или их аналоги	70, 95, 120	320	570*80*110 / 0,005
1ПКВІт6-150/240-В		150, 185, 240	340	

На напряжение 10 кВ

Обозначение	Типы кабеля с которым применяются	Сечение жил, кв мм	Длина L, мм	Размер и объем упаковки, длина*ширина*высота (мм) / объем (куб.м)
1ПКВІт10-70/120-В	ПвВ-10, ПвП-10, ПвПг-10, ПвПуг-10, АПвВ-10, АПвП-10, АПвПг-10, АПвПуг-10, или их аналоги	70, 95, 120	320	570*80*110 / 0,005
1ПКВІт10-150/240-В		150, 185, 240	340	

Муфты концевые наружной установки

для одножильных кабелей с изоляцией из сшитого полиэтилена, 6, 10 кВ

ГОСТ 13781.0-86, ТУ 3599-102-04001953-2011

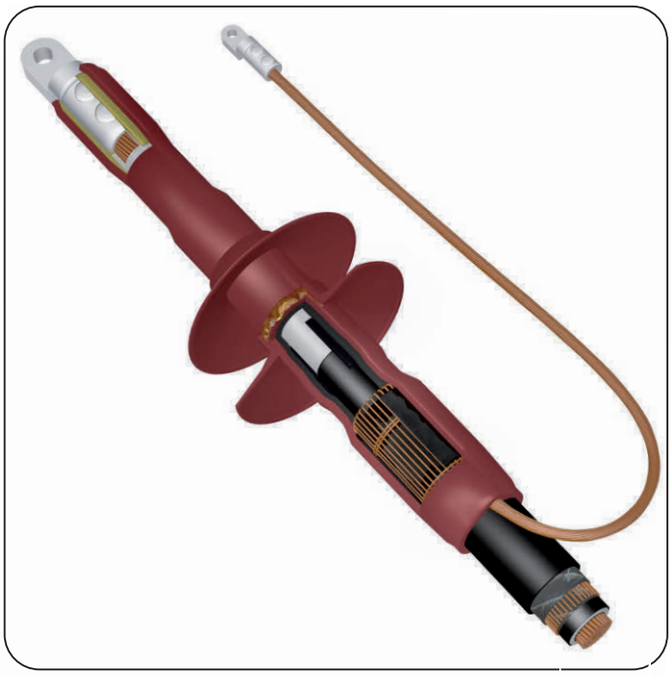

Пример обозначения

1ПКНт10-70-В

1 - количество токопроводящих жил в кабеле;
П - для кабеля с изоляцией из сшитого полиэтилена;
К - тип муфты - концевая;
Н - вид установки - наружная;
т - в конструкции применены термоусаживаемые изделия;
10 (6) - на напряжение 10 (6) кВ;
70 - сечение токопроводящей жилы кабеля, кв. мм;
В - в комплекте с наконечником с контактными винтами со срывающимися головками.

Назначение, краткая характеристика:

Концевая муфта наружной установки на основе термоусаживаемых изделий предназначена для оконцевания одножильного кабеля с изоляцией из сшитого полиэтилена, с экраном из медных проволок, на переменное напряжение 6 или 10 кВ, частотой 50 Гц.
Климатическое исполнение муфт В, категория размещения по ГОСТ 15150-69 - 1.

Технологические особенности:

Разделка кабеля после установки элементов выравнивания электрического поля и с установленным на жилу наконечником изолируется термоусаживаемой трубкой.
Наконечник герметизируется эластомерным герметиком.
Для оконцевания экрана используется наконечник с контактными винтами со срывающимися головками.
Для увеличения пути тока утечки устанавливаются юбки-изоляторы.

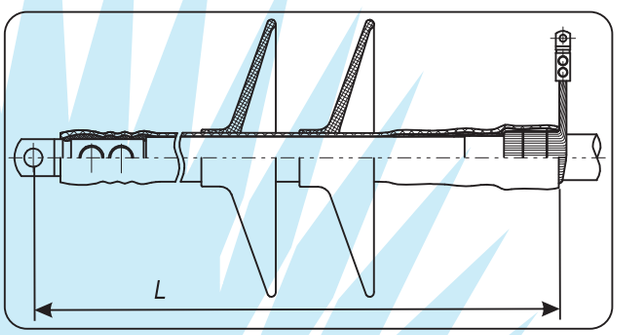

Варианты исполнения муфт, типы и сечение кабеля с которым применяются, габаритные размеры:

На напряжение 6 кВ

Обозначение	Типы кабеля с которым применяются	Сечение жил, кв мм	Длина L, мм	Размер и объем упаковки, длина*ширина*высота (мм) / объем (куб.м)
1ПКНт6-35-В	ПвВ-6, ПвП-6, ПвПг-6, ПвПуг-6, АПвВ-6, АПвП-6, АПвПг-6, АПвПуг-6, или их аналоги	35,0	345	580*130*110 / 0,008
1ПКНт6-50-В		50,0		
1ПКНт6-70-В		70,0		
1ПКНт6-95-В		95,0		
1ПКНт6-120-В		120,0		
1ПКНтнг6-150-В		150,0		550*145*145 / 0,012
1ПКНтнг6-185-В		185,0	355	
1ПКНтнг6-240-В		240,0	360	
1ПКНтнг6-300-В		300,0	400	
1ПКНтнг6-400-В		400,0		
1ПКНтнг6-500-В		500,0	430	
1ПКНтнг6-625-В		625,0 (630,0)		
1ПКНтнг6-800-В		800,0	445	

Муфты концевые наружной установки

для одножильных кабелей с изоляцией из сшитого полиэтилена, 6, 10 кВ

ГОСТ 13781.0-86, ТУ 3599-102-04001953-2011

На напряжение 10 кВ

Обозначение	Типы кабеля с которым применяются	Сечение жил, кв мм	Длина L, мм	Размер и объем упаковки, длина*ширина*высота (мм) / объем (куб.м)
1ПКНт10-50-В	ПвВ-10, ПвП-10, ПвПг-10, ПвПуг-10, АПвВ-10, АПвП-10, АПвПг-10, АПвПуг-10, или их аналоги	50,0	430	580*130*110 / 0,008
1ПКНт10-70-В		70,0		
1ПКНт10-95-В		95,0		
1ПКНт10-120-В		120,0		
1ПКНт10-150-В		150,0		550*145*145 / 0,012
1ПКНт10-185-В		185,0	440	
1ПКНт10-240-В		240,0	445	
1ПКНт10-300-В		300,0	485	
1ПКНт10-400-В		400,0		
1ПКНт10-500-В		500,0	515	
1ПКНт10-625-В		625,0 (630,0)		
1ПКНт10-800-В		800,0	530	

Особенности комплектации:

Внимание! В комплект муфты входят материалы для оконцевания одного одножильного кабеля.

Муфта комплектуется наконечником типа НС из алюминиевого сплава с контактными винтами со срывающимися при затягивании головками, который может применяться с кабелем, как с медными, так и с алюминиевыми токопроводящими жилами и обеспечивает контактное соединение соответствующее требованиям ГОСТ 10434-82.

Для кабелей с сечением токопроводящей жилы 300 кв. мм и более при заказе необходимо указать вариант исполнения наконечника типа НС, см. страницы 116, 117 настоящего Каталога.

В комплект муфты входит наконечник с контактными винтами со срывающимися при затягивании головками для оконцевания экрана кабеля:
- на сечение экрана до 50 кв. мм для муфт предназначенных для кабелей с сечениями токопроводящей жилы от 35 до 185 кв. мм;
- на сечение экрана до 95 кв. мм для муфт предназначенных для кабелей с сечениями токопроводящей жилы от 240 до 800 кв. мм.

Если сечение экрана Вашего кабеля отличается от указанных значений - сообщите об этом при заказе.

По требованию Заказчика муфта может поставляться:
- комплектом для оконцевания трех одножильных кабелей, пример для заказа - **1ПКНт10-70-В-3ф**;
- без наконечника, пример для заказа - **1ПКНт10-70-бн**;
- с наконечниками на диапазон сечений:

На напряжение 6 кВ

Обозначение	Типы кабеля с которым применяются	Сечение жил, кв мм	Длина L, мм	Размер и объем упаковки, длина*ширина*высота (мм) / объем (куб.м)
1ПКНт6-35/50-В	ПвВ-6, ПвП-6, ПвПг-6, ПвПуг-6, АПвВ-6, АПвП-6, АПвПг-6, АПвПуг-6, или их аналоги	35, 50	345	580*130*110 / 0,008
1ПКНт6-70/120-В		70, 95, 120		
1ПКНт6-150/240-В		150, 185, 240	360	550*145*145 / 0,012

На напряжение 10 кВ

Обозначение	Типы кабеля с которым применяются	Сечение жил, кв мм	Длина L, мм	Размер и объем упаковки, длина*ширина*высота (мм) / объем (куб.м)
1ПКНт10-35/50-В	ПвВ-10, ПвП-10, ПвПг-10, ПвПуг-10, АПвВ-10, АПвП-10, АПвПг-10, АПвПуг-10, или их аналоги	35, 50	430	580*130*110 / 0,008
1ПКНт10-70/120-В		70, 95, 120		
1ПКНт10-150/240-В		150, 185, 240	445	550*145*145 / 0,012

- с наконечником под опрессовку по ГОСТ 7386-80 следующих сечений 35, 50, 70, 95, 120,150,185,240 кв. мм, пример для заказа -**1ПКВт10-70-Пр-Cu** или ГОСТ 9581-80 следующих сечений 35, 50, 70, 95, 120,150,185,240 кв. мм, пример для заказа - **1ПКВт10-70-Пр-Al**;
- с узлом заземления для ленточного экрана (указать тип экрана при заказе).

Муфты концевые внутренней установки

для трехжильных кабелей с изоляцией из сшитого полиэтилена, 6, 10 кВ

ГОСТ 13781.0-86, ТУ 3599-102-04001953-2011

Пример обозначения

3ПКВтп10-70-В

3 - количество токопроводящих жил в кабеле;
П - для кабеля с изоляцией из сшитого полиэтилена;
К - тип муфты - концевая;
В - вид установки - внутренняя;
т - в конструкции применены термоусаживаемые изделия;
п - в конструкции применена перчатка;
10 (6) - на напряжение 10 (6) кВ;
70 - сечение токопроводящих жил кабеля, кв. мм;
В - в комплекте с наконечниками с контактными винтами со срывающимися головками.

Назначение, краткая характеристика:

Концевая муфта внутренней установки на основе термоусаживаемых изделий предназначена для оконцевания трехжильного кабеля с изоляцией из сшитого полиэтилена, в общей оболочке, каждая жила которого имеет экран из медных проволок, на переменное напряжение 6 или 10 кВ, частотой 50 Гц.

Климатическое исполнение муфт В, категория размещения по ГОСТ 15150-69 - 5.

Технологические особенности:

Корешок разделки кабеля герметизируется с помощью термоусаживаемой перчатки и эластомерного гидрофобного герметика.

Разделка каждой жилы кабеля после установки элементов выравнивания электрического поля и с установленным на жилы наконечниками изолируются термоусаживаемыми трубками.

Наконечники герметизируются эластомерным герметиком.

Для оконцевания экрана используется наконечник с контактными винтами со срывающимися головками.

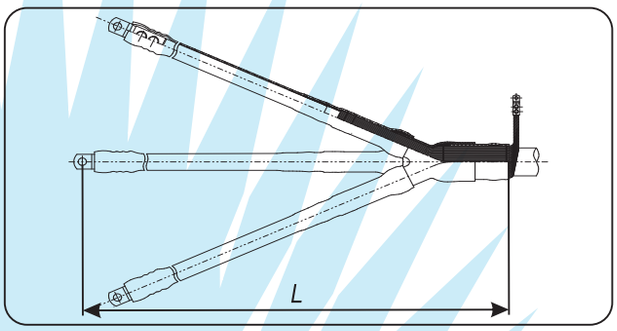

Варианты исполнения муфт, типы и сечение кабеля с которым применяются, габаритные размеры:

На напряжение 6 кВ

Обозначение	Типы кабеля с которым применяются	Сечение жил, кв мм	Длина L, мм	Размер и объем упаковки, длина*ширина*высота (мм) / объем (куб.м)
3ПКВтп6-35-В	ПвВ-6, ПвП-6, ПвПг-6, ПвПуг-6, АПвВ-6, АПвП-6, АПвПг-6, АПвПуг-6, или их аналоги	35,0	1290	1000*130*140 / 0,018
3ПКВтп6-50-В		50,0		
3ПКВтп6-70-В		70,0		
3ПКВтп6-95-В		95,0		
3ПКВтп6-120-В		120,0		1000*200*145 / 0,03
3ПКВтп6-150-В		150,0		
3ПКВтп6-185-В		185,0		
3ПКВтп6-240-В		240,0		
3ПКВтп6-300-В		300,0		1150*145*220 / 0,037

Муфты концевые внутренней установки

для трехжильных кабелей с изоляцией из сшитого полиэтилена, 6, 10 кВ

ГОСТ 13781.0-86, ТУ 3599-102-04001953-2011

На напряжение 10 кВ

Обозначение	Типы кабеля с которым применяются	Сечение жил, кв мм	Длина L, мм	Размер и объем упаковки, длина*ширина*высота (мм) / объем (куб.м)
3ПКВтп10-35-В	ПвВ-10, ПвП-10, ПвПг-10, ПвПуг-10, АПвВ-10, АПвП-10, АПвПг-10, АПвПуг-10, или их аналоги	50,0	1290	1000*130*140 / 0,018
3ПКВтп10-50-В		70,0		1000*200*145 / 0,03
3ПКВтп10-70-В		95,0		
3ПКВтп10-95-В		120,0		
3ПКВтп10-120-В		150,0		
3ПКВтп10-150-В		185,0		
3ПКВтп10-185-В		240,0		
3ПКВтп10-240-В		300,0		1150*145*220 / 0,037
3ПКВтп10-300-В				

Особенности комплектации:

Муфта комплектуется наконечниками типа НС из алюминиевого сплава с контактными винтами со срывающимися при затягивании головками, которые могут применяться с кабелем, как с медными, так и с алюминиевыми токопроводящими жилами и обеспечивают контактные соединения соответствующие требованиям ГОСТ 10434-82.

Для кабелей с сечением токопроводящих жил 300 кв. мм при заказе необходимо указать вариант исполнения наконечника типа НС, см. страницы 116, 117 настоящего Каталога.

В комплект муфты входит наконечник с контактными винтами со срывающимися при затягивании головками для оконцевания экрана кабеля:
- на сечение экрана до 50 кв. мм для муфт предназначенных для кабелей с сечениями токопроводящей жилы от 35 до 185 кв. мм;
- на сечение экрана до 95 кв. мм для муфт предназначенных для кабелей с сечениями токопроводящей жилы от 240 до 300 кв. мм.

Если сечение экрана Вашего кабеля отличается от указанных значений - сообщите об этом при заказе.

По требованию Заказчика муфта может поставляться:
- без наконечника, пример для заказа - **3ПКВтп10-70-бн**;
- с наконечниками на диапазон сечений:

На напряжение 6 кВ

Обозначение	Типы кабеля с которым применяются	Сечение жил, кв мм	Длина L, мм	Размер и объем упаковки, длина*ширина*высота (мм) / объем (куб.м)
3ПКВтп6-35/50-В	ПвВ-6, ПвП-6, ПвПг-6, ПвПуг-6, АПвВ-6, АПвП-6, АПвПг-6, АПвПуг-6, или их аналоги	35, 50	1290	1000*130*140 / 0,018
3ПКВтп6-70/120-В		70, 95, 120		1000*200*145 / 0,03
3ПКВтпнг-LS6-150/300-В		150, 185, 240, 300		1150*145*220 / 0,037

На напряжение 10 кВ

Обозначение	Типы кабеля с которым применяются	Сечение жил, кв мм	Длина L, мм	Размер и объем упаковки, длина*ширина*высота (мм) / объем (куб.м)
3ПКВтп10-35/50-В	ПвВ-10, ПвП-10, ПвПг-10, ПвПуг-10, АПвВ-10, АПвП-10, АПвПг-10, АПвПуг-10, или их аналоги	35, 50	1290	1000*130*140 / 0,018
3ПКВтп10-70/120-В		70, 95, 120		1000*200*145 / 0,03
3ПКВтп10-150/300-В		150, 185, 240, 300		1150*145*220 / 0,037

- с наконечником под опрессовку по ГОСТ 7386-80 следующих сечений 35, 50, 70, 95, 120,150,185,240 кв. мм, пример для заказа -**1ПКВт10-70-Пр-Cu** или ГОСТ 9581-80 следующих сечений 35, 50, 70, 95, 120,150,185,240 кв. мм, пример для заказа - **1ПКВт10-70-Пр-Al**;
- с узлом заземления для ленточного экрана (указать тип экрана при заказе).

Муфты концевые наружной установки

для трехжильных кабелей с изоляцией из сшитого полиэтилена, 6, 10 кВ

ГОСТ 13781.0-86, ТУ 3599-102-04001953-2011

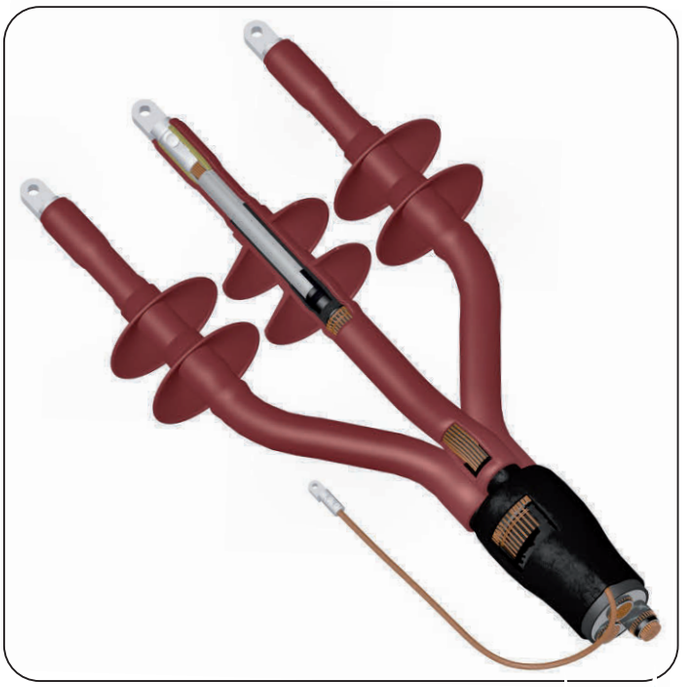

Пример обозначения

3ПКНтп10-70-В

3 - количество токопроводящих жил в кабеле;
П - для кабеля с изоляцией из сшитого полиэтилена;
К - тип муфты - концевая;
Н - вид установки - наружная;
т - в конструкции применены термоусаживаемые изделия;
п - в конструкции применена перчатка;
10 (6) - на напряжение 10 (6) кВ;
70 - сечение токопроводящих жил кабеля, кв. мм;
В - в комплекте с наконечниками с контактными винтами со срывающимися головками.

Назначение, краткая характеристика:

Концевая муфта наружной установки на основе термоусаживаемых изделий предназначена для оконцевания трехжильного кабеля с изоляцией из сшитого полиэтилена, в общей оболочке, каждая жила которого имеет экран из медных проволок, на переменное напряжение 6 или 10 кВ, частотой 50 Гц.

Климатическое исполнение муфт В, категория размещения по ГОСТ 15150-69 - 1.

Технологические особенности:

Корешок разделки кабеля герметизируется с помощью термоусаживаемой перчатки и гидрофобного эластомерного герметика.

Разделка каждой жилы кабеля после установки элементов выравнивания электрического поля и с установленным на жилы наконечниками изолируются термоусаживаемыми трубками.

Наконечники герметизируются эластомерным герметиком.

Для оконцевания экрана используется наконечник с контактными винтами со срывающимися головками.

Для увеличения пути тока утечки устанавливаются юбки-изоляторы.

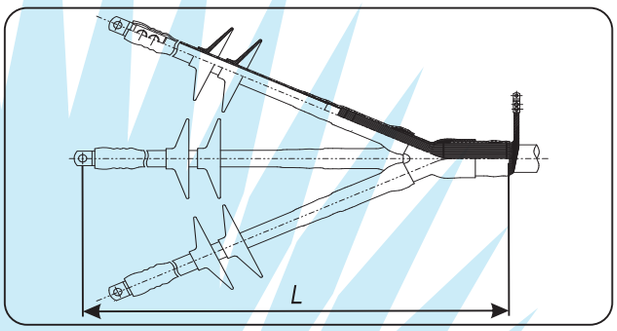

Варианты исполнения муфт, типы и сечение кабеля с которым применяются, габаритные размеры:

На напряжение 6 кВ

Обозначение	Типы кабеля с которым применяются	Сечение жил, кв мм	Длина L, мм	Размер и объем упаковки, длина*ширина*высота (мм) / объем (куб.м)
3ПКНтп6-35-В	ПвВ-6, ПвП-6, ПвПг-6, ПвПуг-6, АПвВ-6, АПвП-6, АПвПг-6, АПвПуг-6, или их аналоги	35,0	1290	1000*130*140 / 0,018
3ПКНтп6-50-В		50,0		
3ПКНтп6-70-В		70,0		
3ПКНтп6-95-В		95,0		
3ПКНтп6-120-В		120,0		1000*200*145 / 0,03
3ПКНтп6-150-В		150,0		
3ПКНтп6-185-В		185,0		
3ПКНтп6-240-В		240,0		
3ПКНтп6-300-В		300,0		1150*145*220 / 0,037

Муфты концевые наружной установки

для трехжильных кабелей с изоляцией из сшитого полиэтилена, 6, 10 кВ

ГОСТ 13781.0-86, ТУ 3599-102-04001953-2011

На напряжение 10 кВ

Обозначение	Типы кабеля с которым применяются	Сечение жил, кв мм	Длина L, мм	Размер и объем упаковки, длина*ширина*высота (мм) / объем (куб.м)
3ПКВтп10-35-В	ПвВ-10, ПвП-10, ПвПг-10, ПвПуг-10, АПвВ-10, АПвП-10, АПвПг-10, АПвПуг-10, или их аналоги	50,0	1290	1000*130*140 / 0,018
3ПКВтп10-50-В		70,0		1000*200*145 / 0,03
3ПКВтп10-70-В		95,0		
3ПКВтп10-95-В		120,0		
3ПКВтп10-120-В		150,0		
3ПКВтп10-150-В		185,0		
3ПКВтп10-185-В		240,0		
3ПКВтп10-240-В		300,0		1150*145*220 / 0,037
3ПКВтп10-300-В				

Особенности комплектации:

Муфта комплектуется наконечниками типа НС из алюминиевого сплава с контактными винтами со срывающимися при затягивании головками, которые могут применяться с кабелем, как с медными, так и с алюминиевыми токопроводящими жилами и обеспечивают контактные соединения соответствующие требованиям ГОСТ 10434-82.

Для кабелей с сечением токопроводящих жил 300 кв. мм при заказе необходимо указать вариант исполнения наконечника типа НС, см. страницы 116, 117 настоящего Каталога.

В комплект муфты входит наконечник с контактными винтами со срывающимися при затягивании головками для оконцевания экрана кабеля:
- на сечение экрана до 50 кв. мм для муфт предназначенных для кабелей с сечениями токопроводящей жилы от 35 до 185 кв. мм;
- на сечение экрана до 95 кв. мм для муфт предназначенных для кабелей с сечениями токопроводящей жилы от 240 до 300 кв. мм.

Если сечение экрана Вашего кабеля отличается от указанных значений - сообщите об этом при заказе.

По требованию Заказчика муфта может поставляться:
- без наконечника, пример для заказа - **3ПКНтп10-70-бн**;
- с наконечниками на диапазон сечений:

На напряжение 6 кВ

Обозначение	Типы кабеля с которым применяются	Сечение жил, кв мм	Длина L, мм	Размер и объем упаковки, длина*ширина*высота (мм) / объем (куб.м)
3ПКНтп6-35/50-В	ПвВ-6, ПвП-6, ПвПг-6, ПвПуг-6, АПвВ-6, АПвП-6, АПвПг-6, АПвПуг-6, или их аналоги	35, 50	1290	1000*130*140 / 0,018
3ПКНтп6-70/120-В		70, 95, 120		1000*200*145 / 0,03
3ПКНтп6-150/300-В		150, 185, 240, 300		1150*145*220 / 0,037

На напряжение 10 кВ

Обозначение	Типы кабеля с которым применяются	Сечение жил, кв мм	Длина L, мм	Размер и объем упаковки, длина*ширина*высота (мм) / объем (куб.м)
3ПКНтп10-35/50-В	ПвВ-10, ПвП-10, ПвПг-10, ПвПуг-10, АПвВ-10, АПвП-10, АПвПг-10, АПвПуг-10, или их аналоги	35, 50	1290	1000*130*140 / 0,018
3ПКНтп10-70/120-В		70, 95, 120		1000*200*145 / 0,03
3ПКНтп10-150/300-В		150, 185, 240		1150*145*220 / 0,037

- с наконечником под опрессовку по ГОСТ 7386-80 следующих сечений 35, 50, 70, 95, 120,150,185, 240 кв. мм, пример для заказа -**1ПКВт10-70-Пр-Cu** или ГОСТ 9581-80 следующих сечений 35, 50, 70, 95, 120,150,185,240 кв. мм, пример для заказа - **1ПКВт10-70-Пр-Al**;
- с узлом заземления для ленточного экрана (указать тип экрана при заказе).

Муфты концевые внутренней установки

для трехжильных бронированных кабелей с изоляцией из сшитого полиэтилена, 6, 10 кВ

ГОСТ 13781.0-86, ТУ 3599-102-04001953-2011

Пример обозначения

3ПКВтпБ10-70-В

3 - количество токопроводящих жил в кабеле;
П - для кабеля с изоляцией из сшитого полиэтилена;
К - тип муфты - концевая;
В - вид установки - внутренняя;
т - в конструкции применены термоусаживаемые изделия;
п - в конструкции применена перчатка;
Б - для бронированного кабеля;
10 (6) - на напряжение 10 (6) кВ;
70 - сечение токопроводящих жил кабеля, кв. мм;
В - в комплекте с наконечниками с контактными винтами со срывающимися головками.

Назначение, краткая характеристика:

Концевая муфта внутренней установки на основе термоусаживаемых изделий предназначена для оконцевания трехжильного кабеля бронированного металлическими лентами, с изоляцией из сшитого полиэтилена, в общей оболочке, каждая жила которого имеет экран из медных проволок, на переменное напряжение 6 или 10 кВ, частотой 50 Гц.

Климатическое исполнение муфт В, категория размещения по ГОСТ 15150-69 - 5.

Технологические особенности:

Корешок разделки кабеля и узел заземления экрана герметизируется с помощью термоусаживаемой трубки, перчатки и эластомерного гидрофобного герметика. Соединение брони с экраном не паяное.

Разделка каждой жилы кабеля после установки элементов выравнивания электрического поля и с установленным на жилы наконечниками изолируются термоусаживаемыми трубками.

Наконечники герметизируются эластомерным герметиком.

Для оконцевания экрана используется наконечник с контактными винтами со срывающимися головками.

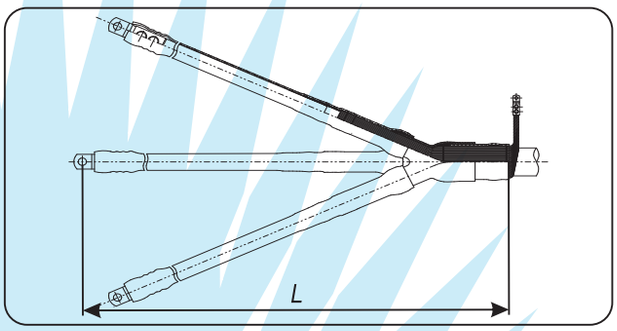

Варианты исполнения муфт, типы и сечение кабеля с которым применяются, габаритные размеры:

На напряжение 6 кВ

Обозначение	Типы кабеля с которым применяются	Сечение жил, кв мм	Длина L, мм	Размер и объем упаковки, длина*ширина*высота (мм) / объем (куб.м)
3ПКВтпБ6-35-В	ПвБВ-6, ПвБП-6, ПвБПг-6, АПвБВ-6, АПвБП-6, АПвБПг-6 или их аналоги	35,0	1310	1000*130*140 / 0,018
3ПКВтпБ6-50-В		50,0		
3ПКВтпБ6-70-В		70,0		
3ПКВтпБ6-95-В		95,0		
3ПКВтпБ6-120-В		120,0		1000*200*145 / 0,03
3ПКВтпБ6-150-В		150,0		
3ПКВтпБ6-185-В		185,0		
3ПКВтпБ6-240-В		240,0		
3ПКВтпБ6-300-В		300,0		1150*145*220 / 0,037

Муфты концевые внутренней установки

для трехжильных бронированных кабелей с изоляцией из сшитого полиэтилена, 6, 10 кВ

ГОСТ 13781.0-86, ТУ 3599-102-04001953-2011

На напряжение 10 кВ

Обозначение	Типы кабеля с которым применяются	Сечение жил, кв мм	Длина L, мм	Размер и объем упаковки, длина*ширина*высота (мм) / объем (куб.м)
ЗПКВтпБ10-50-В	ПвБВ-10, ПвБП-10, ПвБПг-10, АПвБВ-10, АПвБП-10, АПвБПг-10 или их аналоги	50,0	1310	1000*130*140 / 0,018
ЗПКВтпБ10-70-В		70,0		1100*200*145 / 0,037
ЗПКВтпБ10-95-В		95,0		
ЗПКВтпБ10-120-В		120,0		
ЗПКВтпБ10-150-В		150,0		
ЗПКВтпБ10-185-В		185,0		
ЗПКВтпБ10-240-В		240,0		
ЗПКВтпБ10-300-В		300,0		1150*145*220 / 0,037

Особенности комплектации:

Муфта комплектуется наконечниками типа НС из алюминиевого сплава с контактными винтами со срывающимися при затягивании головками, которые могут применяться с кабелем, как с медными, так и с алюминиевыми токопроводящими жилами и обеспечивают контактные соединения соответствующие требованиям ГОСТ 10434-82.

Для кабелей с сечением токопроводящих жил 300 кв. мм при заказе необходимо указать вариант исполнения наконечника типа НС, см. страницы 116, 117 настоящего Каталога.

В комплект муфты входит наконечник с контактными винтами со срывающимися при затягивании головками для оконцевания экрана кабеля:
- на сечение экрана до 50 кв. мм для муфт предназначенных для кабелей с сечениями токопроводящей жилы от 35 до 185 кв. мм;
- на сечение экрана до 95 кв. мм для муфт предназначенных для кабелей с сечениями токопроводящей жилы от 240 до 300 кв. мм.

Если сечение экрана Вашего кабеля отличается от указанных значений - сообщите об этом при заказе.

По требованию Заказчика муфта может поставляться:
- без наконечника, пример для заказа - **ЗПКВтпБ10-70-бн**;
- с наконечниками на диапазон сечений:

На напряжение 6 кВ

Обозначение	Типы кабеля с которым применяются	Сечение жил, кв мм	Длина L, мм	Размер и объем упаковки, длина*ширина*высота (мм) / объем (куб.м)
ЗПКВтпБ6-35/50-В	ПвБВ-6, ПвБП-6, ПвБПг-6, АПвБВ-6, АПвБП-6, АПвБПг-6 или их аналоги	35, 50	1310	1000*130*140 / 0,018
ЗПКВтпБ6-70/120-В		70, 95, 120		1000*200*145 / 0,03
ЗПКВтпБ6-150/300-В		150, 185, 240, 300		1150*145*220 / 0,037

На напряжение 10 кВ

Обозначение	Типы кабеля с которым применяются	Сечение жил, кв мм	Длина L, мм	Размер и объем упаковки, длина*ширина*высота (мм) / объем (куб.м)
ЗПКВтпБ10-35/50-В	ПвБВ-10, ПвБП-10, ПвБПг-10, АПвБВ-10, АПвБП-10, АПвБПг-10 или их аналоги	35, 50	1310	1000*130*140 / 0,018
ЗПКВтпБ10-70/120-В		70, 95, 120		1000*200*145 / 0,03
ЗПКВтпБ10-150/300-В		150, 185, 240, 300		1150*145*220 / 0,037

- с наконечником под опрессовку по ГОСТ 7386-80 следующих сечений 35, 50, 70, 95, 120,150,185,240 кв. мм, пример для заказа -**1ПКВт10-70-Пр-Cu** или ГОСТ 9581-80 следующих сечений 35, 50, 70, 95, 120,150,185,240 кв. мм, пример для заказа - **1ПКВт10-70-Пр-Al**;
- с узлом заземления для ленточного экрана (указать тип экрана при заказе).

Муфты концевые наружной установки

для трехжильных бронированных кабелей с изоляцией из сшитого полиэтилена, 6, 10 кВ

ГОСТ 13781.0-86, ТУ 3599-102-04001953-2011

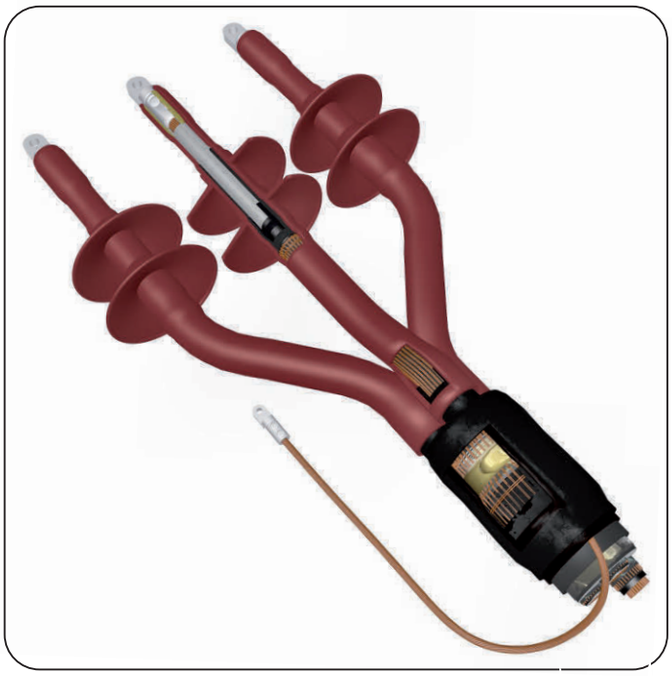

Пример обозначения

3ПКНтпБ10-70-В

3 - количество токопроводящих жил в кабеле;
П - для кабеля с изоляцией из сшитого полиэтилена;
К - тип муфты - концевая;
Н - вид установки - наружная;
т - в конструкции применены термоусаживаемые изделия;
п - в конструкции применена перчатка;
Б - для бронированного кабеля;
10 (6) - на напряжение 10 (6) кВ;
70 - сечение токопроводящих жил кабеля, кв. мм;
В - в комплекте с наконечниками с контактными винтами со срывающимися головками.

Назначение, краткая характеристика:

Концевая муфта наружной установки на основе термоусаживаемых изделий предназначена для оконцевания трехжильного кабеля бронированного металлическими лентами, в общей оболочке, с изоляцией из сшитого полиэтилена, каждая жила которого имеет экран из медных проволок, на переменное напряжение 6 или 10 кВ, частотой 50 Гц.

Климатическое исполнение муфт В, категория размещения по ГОСТ 15150-69 - 1.

Технологические особенности:

Корешок разделки кабеля и узел заземления экрана герметизируется с помощью термоусаживаемой трубки, перчатки и эластомерного гидрофобного герметика. Соединение брони с экраном не паяное.

Разделка каждой жилы кабеля после установки элементов выравнивания электрического поля и с установленным на жилы наконечниками изолируются термоусаживаемыми трубками.

Наконечники герметизируются эластомерным герметиком.

Для оконцевания экрана используется наконечник с контактными винтами со срывающимися головками.

Для увеличения пути тока утечки устанавливаются юбки-изоляторы.

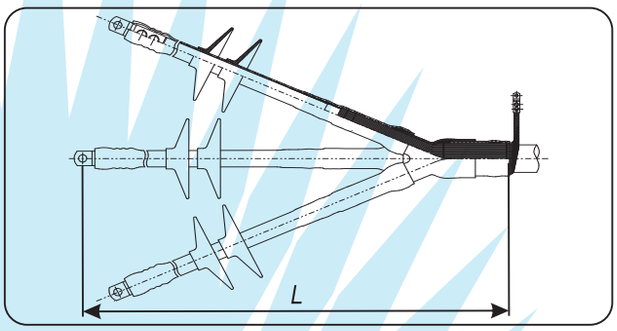

Варианты исполнения муфт, типы и сечение кабеля с которым применяются, габаритные размеры:

На напряжение 6 кВ

Обозначение	Типы кабеля с которым применяются	Сечение жил, кв мм	Длина L, мм	Размер и объем упаковки, длина*ширина*высота (мм) / объем (куб.м)
3ПКНтпБ6-35-В	ПвБВ-6, ПвБП-6, ПвБПг-6, АПвБВ-6, АПвБП-6, АПвБПг-6 или их аналоги	35,0	1310	1000*130*140 / 0,018
3ПКНтпБ6-50-В		50,0		
3ПКНтпБ6-70-В		70,0		
3ПКНтпБ6-95-В		95,0		
3ПКНтпБ6-120-В		120,0		1000*200*145 / 0,03
3ПКНтпБ6-150-В		150,0		
3ПКНтпБ6-185-В		185,0		
3ПКНтпБ6-240-В		240,0		
3ПКНтпБ6-300-В		300,0		1150*145*220 / 0,037

Муфты концевые наружной установки

для трехжильных бронированных кабелей с изоляцией из сшитого полиэтилена, 6, 10 кВ

ГОСТ 13781.0-86, ТУ 3599-102-04001953-2011

На напряжение 10 кВ

Обозначение	Типы кабеля с которым применяются	Сечение жил, кв мм	Длина L, мм	Размер и объем упаковки, длина*ширина*высота (мм) / объем (куб.м)
3ПКНтпБ10-50-В	ПвБВ-10, ПвБП-10, ПвБПг-10, АПвБВ-10, АПвБП-10, АПвБПг-10 или их аналоги	50,0	1310	1000*130*140 / 0,018
3ПКНтпБ10-70-В		70,0		1000*200*145 / 0,03
3ПКНтпБ10-95-В		95,0		
3ПКНтпБ10-120-В		120,0		
3ПКНтпБ10-150-В		150,0		
3ПКНтпБ10-185-В		185,0		
3ПКНтпБ10-240-В		240,0		
3ПКНтпБ10-300-В		300,0		1150*145*220 / 0,037

Особенности комплектации:

Муфта комплектуется наконечниками типа НС из алюминиевого сплава с контактными винтами со срывающимися при затягивании головками, которые могут применяться с кабелем, как с медными, так и с алюминиевыми токопроводящими жилами и обеспечивают контактные соединения соответствующие требованиям ГОСТ 10434-82.

Для кабелей с сечением токопроводящих жил 300 кв. мм при заказе необходимо указать вариант исполнения наконечника типа НС, см. страницы 116, 117 настоящего Каталога.

В комплект муфты входит наконечник с контактными винтами со срывающимися при затягивании головками для оконцевания экрана кабеля:
- на сечение экрана до 50 кв. мм для муфт предназначенных для кабелей с сечениями токопроводящей жилы от 35 до 185 кв. мм;
- на сечение экрана до 95 кв. мм для муфт предназначенных для кабелей с сечениями токопроводящей жилы от 240 до 300 кв. мм.

Если сечение экрана Вашего кабеля отличается от указанных значений - сообщите об этом при заказе.

По требованию Заказчика муфта может поставляться:
- без наконечника, пример для заказа - **3ПКНтпБ10-70-бн**;
- с наконечниками на диапазон сечений:

На напряжение 6 кВ

Обозначение	Типы кабеля с которым применяются	Сечение жил, кв мм	Длина L, мм	Размер и объем упаковки, длина*ширина*высота (мм) / объем (куб.м)
3ПКНтпБ6-35/50-В	ПвБВ-6, ПвБП-6, ПвБПг-6, АПвБВ-6, АПвБП-6, АПвБПг-6 или их аналоги	35, 50	1310	1000*130*140 / 0,018
3ПКНтпБ6-70/120-В		70, 95, 120		1000*200*145 / 0,03
3ПКНтпБ6-150/300-В		150, 185, 240, 300		1150*145*220 / 0,037

На напряжение 10 кВ

Обозначение	Типы кабеля с которым применяются	Сечение жил, кв мм	Длина L, мм	Размер и объем упаковки, длина*ширина*высота (мм) / объем (куб.м)
3ПКНтпБ10-35/50-В	ПвБВ-10, ПвБП-10, ПвБПг-10, АПвБВ-10, АПвБП-10, АПвБПг-10 или их аналоги	35, 50	1310	1000*130*140 / 0,018
3ПКНтпБ10-70/120-В		70, 95, 120		1000*200*145 / 0,03
3ПКНтпБ10-150/300-В		150, 185, 240, 300		1150*145*220 / 0,037

- с наконечником под опрессовку по ГОСТ 7386-80 следующих сечений 35, 50, 70, 95, 120,150,185,240 кв. мм, пример для заказа -**1ПКВт10-70-Пр-Cu** или ГОСТ 9581-80 следующих сечений 35, 50, 70, 95, 120,150,185,240 кв. мм, пример для заказа - **1ПКВт10-70-Пр-Al**;
- с узлом заземления для ленточного экрана (указать тип экрана при заказе).

Кабельная термоусаживаемая арматура общепромышленного применения

Муфты соединительные

для одножильных кабелей с изоляцией из сшитого полиэтилена, 6, 10 кВ

ГОСТ 13781.0-86, ТУ 3599-102-04001953-2011

Пример обозначения

1ПСт10-70-В

1 - количество токопроводящих жил в кабеле;
П - для кабеля с изоляцией из сшитого полиэтилена;
С - тип муфты - соединительная;
т - в конструкции применены термоусаживаемые изделия;
10 (6) - на напряжение 10 (6) кВ;
70 - сечение токопроводящей жилы кабеля, кв. мм;
В - в комплекте с гильзой с контактными винтами со срывающимися головками.

Назначение, краткая характеристика:

Соединительная муфта на основе термоусаживаемых изделий предназначена для соединения ожножильных кабелей с изоляцией из сшитого полиэтилена, с экраном из медных проволок, на переменное напряжение 6 или 10 кВ, частотой 50 Гц.
Климатическое исполнение муфт В, категория размещения по ГОСТ 15150-69 - 5.

Технологические особенности:

Жилы кабелей соединяются гильзой. На гильзу накладывается манжета выравнивающая электрическое поле. На узел соединения усаживаются термоусаживаемые трубки.

Проволочные экраны соединяются с помощью гильз с контактными винтами со срывающимися головками.

Места соединения экранов обматываются лентой ПВХ.

Защитный кожух выполнен из термоусаживаемой трубы.

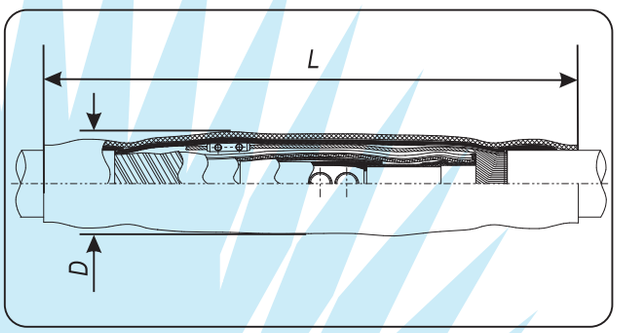

Варианты исполнения муфт, типы и сечение кабеля с которым применяются, габаритные размеры:

На напряжение 6 кВ

Обозначение	Типы кабеля с которым применяются	Сечение жил, кв.мм	Размеры, мм		Размер и объем упаковки, длина*ширина*высота (мм) / объем (куб.м)
			Длина L	Диаметр D	
1ПСт6-35-В	ПвВ-6, ПвП-6, ПвПг-6, ПвПуг-6, АПвВ-6, АПвП-6, АПвПг-6, АПвПуг-6, или их аналоги	35,0	500	27	580*130*110 / 0,008
1ПСт6-50-В		50,0		28	
1ПСт6-70-В		70,0		30	
1ПСт6-95-В		95,0		32	
1ПСт6-120-В		120,0		34	
1ПСт6-150-В		150,0	560	35	660*130*130 / 0,011
1ПСт6-185-В		185,0		37	
1ПСт6-240-В		240,0		40	
1ПСт6-300-В		300,0		42	
1ПСт6-400-В		400,0		44	1000*130*140 / 0,018
1ПСт6-500-В		500,0	640	47	
1ПСт6-625-В		625,0 (630,0)		52	
1ПСт6-800-В		800,0		55	

Муфты соединительные

для одножильных кабелей с изоляцией из сшитого полиэтилена, 6, 10 кВ

ГОСТ 13781.0-86, ТУ 3599-102-04001953-2011

На напряжение 10 кВ

Обозначение	Типы кабеля с которым применяются	Сечение жил, кв.мм	Размеры, мм		Размер и объем упаковки, длина*ширина*высота (мм) / объем (куб.м)
			Длина, L	Диаметр, D	
1ПСт10-50-В	ПвВ-10, ПвП-10, ПвПг-10, ПвПуг-10, АПвВ-10, АПвП-10, АПвПг-10, АПвПуг-10, или их аналоги	50,0	550	30	580*130*110 / 0,008
1ПСт10-70-В		70,0		32	
1ПСт10-95-В		95,0		34	
1ПСт10-120-В		120,0		36	
1ПСт10-150-В		150,0	630	37	660*130*130 / 0,011
1ПСт10-185-В		185,0		40	
1ПСт10-240-В		240,0		42	
1ПСт10-300-В		300,0		44	
1ПСт10-400-В		400,0		47	1000*130*140 / 0,018
1ПСт10-500-В		500,0	700	52	
1ПСт10-625-В		625,0 (630,0)		55	
1ПСт10-800-В		800,0		58	

Особенности комплектации:

Внимание! В комплект муфты входят материалы для соединения двух одножильных кабелей.

Муфта комплектуется гильзой типа ГС из алюминиевого сплава с контактными винтами со срывающимися при затягивании головками, которая может применяться с кабелем, как с медными, так и с алюминиевыми токопроводящими жилами и обеспечивает контактное соединение соответствующее требованиям ГОСТ 10434-82.

В комплект муфты входят гильзы с контактными винтами со срывающимися при затягивании головками для соединения экранов кабелей:
- на сечение экрана до 35 кв. мм для муфт предназначенных для кабелей с сечениями токопроводящей жилы от 35 до 185 кв. мм;
- на сечение экрана до 70 кв. мм для муфт предназначенных для кабелей с сечениями токопроводящей жилы от 240 до 800 кв. мм.

Если сечение экрана Вашего кабеля отличается от указанных значений - сообщите об этом при заказе.

По требованию Заказчика муфта может поставляться:
- без гильзы на токопроводящую жилу, пример для заказа - **1ПСт10-70-бн**;
- с гильзами на диапазон сечений:

На напряжение 6 кВ

Обозначение	Типы кабеля с которым применяются	Сечение жил, кв мм	Размеры, мм		Размер и объем упаковки, длина*ширина*высота (мм) / объем (куб.м)
			Длина L	Диаметр D	
1ПСт6-35/50-В	ПвВ-6, ПвП-6, ПвПг-6, ПвПуг-6, АПвВ-6, АПвП-6, АПвПг-6, АПвПуг-6, или их аналоги	35, 50	550	36	580*130*110 / 0,008
1ПС6-70/120-В		70, 95, 120			660*130*130 / 0,011
1ПС6-150/240-В		150, 185, 240	630	47	

На напряжение 10 кВ

Обозначение	Типы кабеля с которым применяются	Сечение жил, кв мм	Размеры, мм		Размер и объем упаковки, длина*ширина*высота (мм) / объем (куб.м)
			Длина, L	Диаметр, D	
1ПСт10-35/50-В	ПвВ-10, ПвП-10, ПвПг-10, ПвПуг-10, АПвВ-10, АПвП-10, АПвПг-10, АПвПуг-10, или их аналоги	35, 50	550	36	580*130*110 / 0,008
1ПСт10-70/120-В		70, 95, 120			660*130*130 / 0,011
1ПСт10-150/240-В		150, 185, 240	630	47	

- с гильзами под опрессовку по ГОСТ 7386-80 или ГОСТ 9581-80 следующих сечений 25, 35, 50, 70, 95, 120, 150, 185, 240-**1ПКВт10 70-Пр-Cu** или ГОСТ 9581-80 следующих сечений 35, 50, 70, 95, 120,150,185,240 кв. мм, пример для заказа - **1ПКВт10-70-Пр-Al**;
- с узлом заземления для ленточного экрана (указать тип экрана при заказе).

Муфты соединительные

для трехжильных кабелей с изоляцией из сшитого полиэтилена, 6, 10 кВ

ГОСТ 13781.0-86, ТУ 3599-102-04001953-2011

Пример обозначения

3ПСт10-70-В

3 - количество токопроводящих жил в кабеле;
П - для кабеля с изоляцией из сшитого полиэтилена;
С - тип муфты - соединительная;
т - в конструкции применены термоусаживаемые изделия;
10 (6) - на напряжение 10 (6) кВ;
70 - сечение токопроводящих жил кабеля, кв. мм;
В - в комплекте с гильзами с контактными винтами со срывающимися головками.

Назначение, краткая характеристика:

Соединительная муфта на основе термоусаживаемых изделий предназначена для соединения трехжильных кабелей с изоляцией из сшитого полиэтилена, в общей оболочке, каждая жила которых имеет экран из медных проволок, на переменное напряжение 6 или 10 кВ, частотой 50 Гц.

Климатическое исполнение муфт В, категория размещения по ГОСТ 15150-69 - 5.

Технологические особенности:

Жилы кабелей соединяются гильзами. На гильзы накладываются манжеты выравнивающие электрическое поле. На узел соединения усаживаются термоусаживаемые трубки. Проволочные экраны соединяются с помощью гильз с контактными винтами со срывающимися головками. Соединенные жилы сводятся вместе и фиксируются бандажом и стягиваются лентой ПВХ поверх которой накладывается слой эластомерного герметика не распространяющего горение.

Защитный кожух выполнен из двух термоусаживаемых труб.

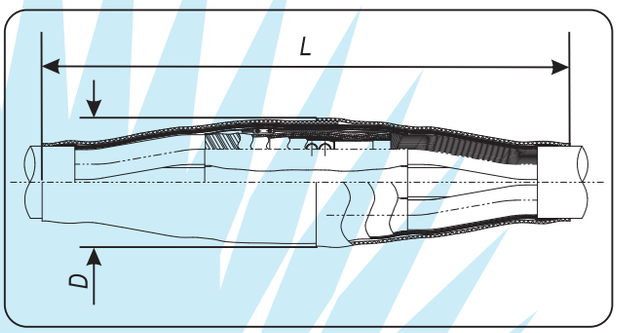

Варианты исполнения муфт, типы и сечение кабеля с которым применяются, габаритные размеры:

На напряжение 6 кВ

Обозначение	Типы кабеля с которым применяются	Сечение жил, кв.мм	Размеры, мм		Размер и объем упаковки, длина*ширина*высота (мм) / объем (куб.м)
			Длина L	Диаметр D	
3ПСт6-35-В	ПвВ-6, ПвП-6, ПвПг-6, ПвПуг-6, АПвВ-6, АПвП-6, АПвПг-6, АПвПуг-6, или их аналоги	35,0	1470	56	1370*145*220 / 0,044
3ПСт6-50-В		50,0		58	
3ПСт6-70-В		70,0		62	
3ПСт6-95-В		95,0		64	
3ПСт6-120-В		120,0		70	
3ПСт6-150-В		150,0		73	
3ПСт6-185-В		185,0		77	
3ПСт6-240-В		240,0	1700	84	1100*400*140 / 0,062
3ПСт6-300-В		300,0		86	

Муфты соединительные

для трехжильных кабелей с изоляцией из сшитого полиэтилена, 6, 10 кВ

ГОСТ 13781.0-86, ТУ 3599-102-04001953-2011

На напряжение 10 кВ

Обозначение	Типы кабеля с которым применяются	Сечение жил, кв.мм	Размеры, мм		Размер и объем упаковки, длина*ширина*высота (мм) / объем (куб.м)
			Длина L	Диаметр D	
3ПСт10-50-В	ПвВ-10, ПвП-10, ПвПг-10, ПвПуг-10, АПвВ-10, АПвП-10, АПвПг-10, АПвПуг-10, или их аналоги	50,0	1470	60	1370*145*220 / 0,044
3ПСт10-70-В		70,0		64	
3ПСт10-95-В		95,0		68	
3ПСт10-120-В		120,0		72	
3ПСт10-150-В		150,0		75	
3ПСт10-185-В		185,0		79	
3ПСт10-240-В		240,0	1700	86	1100*400*140 / 0,062
3ПСт10-300-В		300,0		88	

Особенности комплектации:

Муфта комплектуется гильзами типа ГС из алюминиевого сплава с контактными винтами со срывающимися при затягивании головками, которые могут применяться с кабелем, как с медными, так и с алюминиевыми токопроводящими жилами и обеспечивают контактное соединение соответствующее требованиям ГОСТ 10434-82.

В комплект муфты входят гильзы с контактными винтами со срывающимися при затягивании головками для соединения экранов кабелей до 35 кв. мм на каждую токопроводящую жилу.
Если сечение экрана Вашего кабеля отличается от указанных значений - сообщите об этом при заказе.

По требованию Заказчика муфта может поставляться:
- без гильз на токопроводящую жилу, пример для заказа - **3ПСт10-70-бн**;
- с гильзами на диапазон сечений:

На напряжение 6 кВ

Обозначение	Типы кабеля с которым применяются	Сечение жил, кв мм	Размеры, мм		Размер и объем упаковки, длина*ширина*высота (мм) / объем (куб.м)
			Длина L	Диаметр D	
3ПСт6-35/50-В	ПвВ-6, ПвП-6, ПвПг-6, ПвПуг-6, АПвВ-6, АПвП-6, АПвПг-6, АПвПуг-6, или их аналоги	35, 50	1470	58	1370*145*220 / 0,044
3ПСт6-70/120-В		70, 95, 120		70	
3ПСт6-150/300-В		150, 185, 240,300	1700	86	1100*400*140 / 0,062

На напряжение 10 кВ

Обозначение	Типы кабеля с которым применяются	Сечение жил, кв мм	Размеры, мм		Размер и объем упаковки, длина*ширина*высота (мм) / объем (куб.м)
			Длина L	Диаметр D	
3ПСт10-35/50-В	ПвВ-10, ПвП-10, ПвПг-10, ПвПуг-10, АПвВ-10, АПвП-10, АПвПг-10, АПвПуг-10, или их аналоги	35, 50	1470	60	1370*145*220 / 0,044
3ПСт10-70/120-В		70, 95, 120		72	
3ПСт10-150/240-В		150, 185, 240, 300	1700	88	1100*400*140 / 0,062

- с гильзами под опрессовку по ГОСТ 23469.3-79 следующих сечений 35, 50, 70, 95, 120,150,185,240 кв. мм, пример для заказа - **3ПСПтп10-70-Пр-Cu** или ГОСТ 23469.2-79 следующих сечений 35, 50, 70, 95, 120,150,185,240 кв. мм, пример для заказа - **3ПСПтп10-70-Пр-Al**;
- с узлом заземления для ленточного экрана (указать тип экрана при заказе).

Кабельная термоусаживаемая арматура общепромышленного применения

Муфты соединительные

для трехжильных бронированных кабелей с изоляцией из сшитого полиэтилена, 6, 10 кВ

ГОСТ 13781.0-86, ТУ 3599-102-04001953-2011

Пример обозначения

3ПСтБ10-70-В

3 - количество токопроводящих жил в кабеле;
П - для кабеля с изоляцией из сшитого полиэтилена;
С - тип муфты - соединительная;
т - в конструкции применены термоусаживаемые изделия;
Б - для бронированного кабеля;
10 (6) - на напряжение 10 (6) кВ;
70 - сечение токопроводящих жил кабеля, кв. мм;
В - в комплекте с гильзами с контактными винтами со срывающимися головками.

Назначение, краткая характеристика:

Соединительная муфта на основе термоусаживаемых изделий предназначена для соединения трехжильных кабелей бронированных металлическими лентами, с изоляцией из сшитого полиэтилена, в общей оболочке, каждая жила которых имеет экран из медных проволок, на переменное напряжение 6 или 10 кВ, частотой 50 Гц.

Климатическое исполнение муфт В, категория размещения по ГОСТ 15150-69 - 5.

Технологические особенности:

Жилы кабелей соединяются гильзами. На гильзы накладываются манжеты выравнивающие электрическое поле. На узлы соединения усаживаются термоусаживаемые трубки. Проволочные экраны соединяются с помощью гильз с контактными винтами со срывающимися головками. Соединенные жилы сводятся вместе фиксируются бандажом и стягиваются лентой ПВХ поверх которой накладывается слой эластомерного герметика не распространяющего горение. Броня соединяется медной гибкой жилой с помощью не паяного соединения.

Защитный кожух выполнен из двух термоусаживаемых труб.

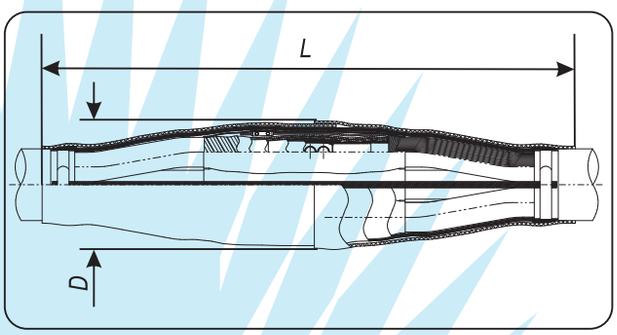

Варианты исполнения муфт, типы и сечение кабеля с которым применяются, габаритные размеры:

На напряжение 6 кВ

Обозначение	Типы кабеля с которым применяются	Сечение жил, кв.мм	Размеры, мм		Размер и объем упаковки, длина*ширина*высота (мм) / объем (куб.м)
			Длина L	Диаметр D	
3ПСтБ6-35-В	ПвБВ-6, ПвБП-6, ПвБПг-6, АПвВ-6, АПвП-6, АПвПг-6 или их аналоги	35,0	1470	58	1370*145*220 / 0,044
3ПСтБ6-50-В		50,0		60	
3ПСтБ6-70-В		70,0		64	
3ПСтБ6-95-В		95,0		68	
3ПСтБ6-120-В		120,0		72	
3ПСтБ6-150-В		150,0		75	
3ПСтБ6-185-В		185,0		79	
3ПСтБ6-240-В		240,0	1700	86	1100*400*140 / 0,062
3ПСтБ6-300-В		300,0		88	

Муфты соединительные

для трехжильных бронированных кабелей с изоляцией из сшитого полиэтилена, 6, 10 кВ

ГОСТ 13781.0-86, ТУ 3599-102-04001953-2011

На напряжение 10 кВ

Обозначение	Типы кабеля с которым применяются	Сечение жил, кв.мм	Размеры, мм		Размер и объем упаковки, длина*ширина*высота (мм) / объем (куб.м)
			Длина L	Диаметр d	
3ПСтБ10-50-В	ПвБВ-10, ПвБП-10, ПвБПг-10, АПвБВ-10, АПвБП-10, АПвБПг-10 или их аналоги	50,0	1470	62	1370*145*220 / 0,044
3ПСтБ10-70-В		70,0		66	
3ПСтБ10-95-В		95,0		70	
3ПСтБ10-120-В		120,0		74	
3ПСтБ10-150-В		150,0		77	
3ПСтБ10-185-В		185,0		81	
3ПСтБ10-240-В		240,0	1700	88	1100*400*140 / 0,062
3ПСтБ10-300-В		300,0		90	

Особенности комплектации:

Муфта комплектуется гильзами типа ГС из алюминиевого сплава с контактными винтами со срывающимися при затягивании головками, которые могут применяться с кабелем, как с медными, так и с алюминиевыми токопроводящими жилами и обеспечивают контактное соединение соответствующее требованиям ГОСТ 10434-82.

В комплект муфты входят гильзы с контактными винтами со срывающимися при затягивании головками для соединения экранов кабелей до 35 кв. мм на каждую токопроводящую жилу.
Если сечение экрана Вашего кабеля отличается от указанных значений - сообщите об этом при заказе.

По требованию Заказчика муфта может поставляться:
- без гильз на токопроводящую жилу, пример для заказа - **3ПСтБ10-70-бн**;
- с гильзами на диапазон сечений:

На напряжение 6 кВ

Обозначение	Типы кабеля с которым применяются	Сечение жил, кв мм	Размеры, мм		Размер и объем упаковки, длина*ширина*высота (мм) / объем (куб.м)
			Длина L	Диаметр D	
3ПСтБ6-35/50-В	ПвБВ-6, ПвБП-6, ПвБПг-6, АПвВ-6, АПвП-6, АПвПг-6 или их аналоги	35, 50	1470	60	1370*145*220 / 0,044
3ПСтБ6-70/120-В		70, 95, 120		72	
3ПСтБ6-150/300-В		150, 185, 240,300	1700	88	1100*400*140 / 0,062

На напряжение 10 кВ

Обозначение	Типы кабеля с которым применяются	Сечение жил, кв мм	Размеры, мм		Размер и объем упаковки, длина*ширина*высота (мм) / объем (куб.м)
			Длина L	Диаметр D	
3ПСтБ10-35/50-В	ПвБВ-10, ПвБП-10, ПвБПг-10, АПвБВ-10, АПвБП-10, АПвБПг-10 или их аналоги	35, 50	1470	62	1370*145*220 / 0,044
3ПСтБ10-70/120-В		70, 95, 120		74	
3ПСтБ10-150/240-В		150, 185, 240, 300	1700	90	1100*400*140 / 0,062

- с гильзами под опрессовку по ГОСТ 23469.3-79 следующих сечений 35, 50, 70, 95, 120,150,185,240 кв. мм, пример для заказа - **3ПСПтп10-70-Пр-Cu** или ГОСТ 23469.2-79 следующих сечений 35, 50, 70, 95, 120,150,185,240 кв. мм, пример для заказа - **3ПСПтп10-70-Пр-Al**;
- с узлом заземления для ленточного экрана (указать тип экрана при заказе).

Муфты соединительные, переходные

для трехжильных кабелей с изоляцией из сшитого полиэтилена, 6, 10 кВ

ГОСТ 13781.0-86, ТУ 3599-102-04001953-2011

Пример обозначения

3ПСПтп10-3-70-В

3 - количество токопроводящих жил в кабеле;
П - для кабеля с изоляцией из сшитого полиэтилена;
С - тип муфты - соединительная;
П - назначение муфты - переходная;
т - в конструкции применены термоусаживаемые изделия;
п - в конструкции применена перчатка;
10 (6) - на напряжение 10 (6) кВ;
70 - сечение токопроводящих жил кабеля, кв. мм;
В - в комплекте с гильзами с контактными винтами со срывающимися головками.

Назначение, краткая характеристика:

Соединительная переходная муфта на основе термоусаживаемых изделий предназначена для соединения трехжильного кабеля с изоляцией из сшитого полиэтилена в общей оболочке, каждая жила которого имеет экран из медных проволок, с тремя одножильными кабелями с изоляцией из сшитого полиэтилена, с экраном из медных проволок на переменное напряжение 6 или 10 кВ, частотой 50 Гц.
Климатическое исполнение муфт В, категория размещения по ГОСТ 15150-69 - 5.

Технологические особенности:

Каждая жила трехжильного кабеля соединяется с одножильным кабелем гильзой. На гильзы накладываются манжеты выравнивающие электрическое поле. На узел соединения усаживаются термоусаживаемые трубки. Проволочные экраны соединяются с помощью гильз с контактными винтами со срывающимися головками.

Разделка трехжильного кабеля изолируется перчаткой, места соединений термоусаживаемыми трубками.

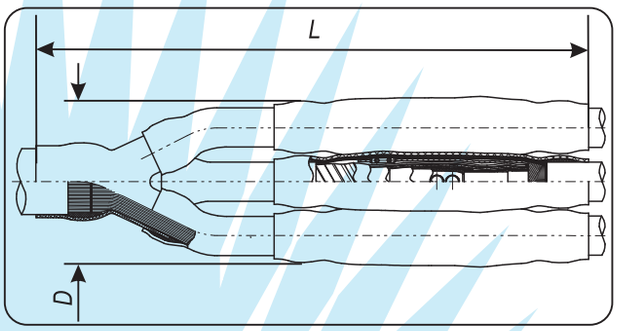

Варианты исполнения муфт, типы и сечение кабеля с которым применяются, габаритные размеры:

На напряжение 6 кВ

Обозначение	Типы кабеля с которым применяются	Сечение жил, кв.мм	Размеры, мм		Размер и объем упаковки, длина*ширина*высота (мм) / объем (куб.м)
			Длина L	Диаметр D	
3ПСПтп6-35-В	ПвВ-6, ПвП-6, ПвПг-6, ПвПуг-6, АПвВ-6, АПвП-6, АПвПг-6, АПвПуг-6, или их аналоги	35,0	1470	54	1150*145*220 / 0,037
3ПСПтп6-50-В		50,0		56	
3ПСПтп6-70-В		70,0		60	
3ПСПтп6-95-В		95,0		64	
3ПСПтп6-120-В		120,0		68	
3ПСПтп6-150-В		150,0		70	1100*400*140 / 0,062
3ПСПтп6-185-В		185,0		74	
3ПСПтп6-240-В		240,0	1700	80	
3ПСПтп6-300-В		300,0		82	

Муфты соединительные, переходные

для трехжильных кабелей с изоляцией из сшитого полиэтилена, 6, 10 кВ

ГОСТ 13781.0-86, ТУ 3599-102-04001953-2011

На напряжение 10 кВ

Обозначение	Типы кабеля с которым применяются	Сечение жил, кв.мм	Размеры, мм		Размер и объем упаковки, длина*ширина*высота (мм) / объем (куб.м)
			Длина L	Диаметр D	
3ПСПтп10-50-В	ПвВ-10, ПвП-10, ПвПг-10,, ПвПуг-10, АПвВ-10, АПвП-10, АПвПг-10, АПвПуг-10, или их аналоги	50,0	1470	62	1150*145*220 / 0,037
3ПСПтп10-70-В		70,0		66	
3ПСПтп10-95-В		95,0		70	
3ПСПтп10-120-В		120,0		74	
3ПСПтп10-150-В		150,0		76	1100*400*140 / 0,062
3ПСПтп10-185-В		185,0		80	
3ПСПтп10-240-В		240,0	1700	86	
3ПСПтп10-300-В		300,0		88	

Особенности комплектации:

Муфта комплектуется гильзами типа ГС из алюминиевого сплава с контактными винтами со срывающимися при затягивании головками, которые могут применяться с кабелем, как с медными, так и с алюминиевыми токопроводящими жилами и обеспечивают контактное соединение соответствующее требованиям ГОСТ 10434-82.

В комплект муфты входят гильзы с контактными винтами со срывающимися при затягивании головками для соединения экранов кабелей сечением до 35 кв. мм на каждую токопроводящую жилу.
Если сечение экрана Ваших кабелей отличается от указанных значений - сообщите об этом при заказе.

По требованию Заказчика муфта может поставляться:
- без гильз на токопроводящую жилу, пример для заказа - **3ПСПтп10-70-бн**;
- с гильзами на диапазон сечений:

На напряжение 6 кВ

Обозначение	Типы кабеля с которым применяются	Сечение жил, кв мм	Размеры, мм		Размер и объем упаковки, длина*ширина*высота (мм) / объем (куб.м)
			Длина L	Диаметр D	
3ПСПтп6-35/50-В	ПвВ-6, ПвП-6, ПвПг-6, ПвПуг-6, АПвВ-6, АПвП-6, АПвПг-6, АПвПуг-6, или их аналоги	35, 50	1470	56	1150*145*220 / 0,037
3ПСПтп6-70/120-В		70, 95, 120		68	
3ПСПтп6-150/300-В		150, 185, 240,300	1700	82	1100*400*140 / 0,062

На напряжение 10 кВ

Обозначение	Типы кабеля с которым применяются	Сечение жил, кв мм	Размеры, мм		Размер и объем упаковки, длина*ширина*высота (мм) / объем (куб.м)
			Длина L	Диаметр D	
3ПСПтп10-35/50-В	ПвВ-10, ПвП-10, ПвПг-10, ПвПуг-10, АПвВ-10, АПвП-10, АПвПг-10, АПвПуг-10, или их аналоги	35, 50	1470	62	1150*145*220 / 0,037
3ПСПтп10-70/120-В		70, 95, 120		74	
3ПСПтп10-150/240-В		150, 185, 240, 300	1700	88	1100*400*140 / 0,062

- с гильзами под опрессовку по ГОСТ 23469.3-79 следующих сечений 35, 50, 70, 95, 120,150,185,240 кв. мм, пример для заказа - **3ПСПтп10-70-Пр-Cu** или ГОСТ 23469.2-79 следующих сечений 35, 50, 70, 95, 120,150,185,240 кв. мм, пример для заказа - **3ПСПтп10-70-Пр-Al**;
- с узлом заземления для ленточного экрана (указать тип экрана при заказе).

Кабельная термоусаживаемая арматура общепромышленного применения

Муфты соединительные, переходные

для трехжильных бронированных кабелей с изоляцией из сшитого полиэтилена, 6, 10 кВ

ГОСТ 13781.0-86, ТУ 3599-102-04001953-2011

Пример обозначения

3ПСПтпБ10-70-В

3 - количество токопроводящих жил в кабеле;
П - для кабеля с изоляцией из сшитого полиэтилена;
С - тип муфты - соединительная;
П - назначение муфты - переходная;
т - в конструкции применены термоусаживаемые изделия;
п - в конструкции применена перчатка;
Б - для бронированного кабеля;
10 (6) - на напряжение 10 (6) кВ;
70 - сечение токопроводящих жил кабеля, кв. мм;
В - в комплекте с гильзами с контактными винтами со срывающимися головками.

Назначение, краткая характеристика:

Соединительная переходная муфта на основе термоусаживаемых изделий предназначена для соединения трехжильного кабеля бронированного металлическими лентами, с изоляцией из сшитого полиэтилена, в общей оболочке, каждая жила которого имеет экран из медных проволок, с тремя одножильными кабелями с изоляцией из сшитого полиэтилена, с экраном из медных проволок на переменное напряжение 6 или 10 кВ, частотой 50 Гц.

Климатическое исполнение муфт В, категория размещения по ГОСТ 15150-69 - 5.

Технологические особенности:

Каждая жила трехжильного кабеля соединяется с одножильным кабелем гильзой. На гильзы накладываются манжеты выравнивающие электрическое поле. На узел соединения усаживаются термоусаживаемые трубки. Проволочные экраны соединяются с помощью гильз с контактными винтами со срывающимися головками. Броня трехжильного кабеля соединяется с экранами одножильных кабелей медными гибкими жилами с помощью не паяного соединения.

Разделка трехжильного кабеля изолируется перчаткой, места соединений термоусаживаемыми трубками.

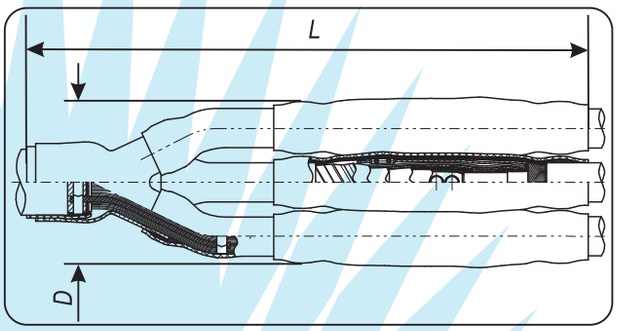

Варианты исполнения муфт, типы и сечение кабеля с которым применяются, габаритные размеры:

На напряжение 6 кВ

Обозначение	Типы кабеля с которым применяются	Сечение жил, кв.мм	Размеры, мм		Размер и объем упаковки, длина*ширина*высота (мм) / объем (куб.м)
			Длина L	Диаметр D	
3ПСПтпБ6-35-В	ПвБВ-6, ПвБП-6, ПвБПг-6, АПвВ-6, АПвП-6, АПвПг-6 или их аналоги	35,0	1200	58	1150*145*220 / 0,037
3ПСПтпБ6-50-В		50,0		60	
3ПСПтпБ6-70-В		70,0	1250	64	
3ПСПтпБ6-95-В		95,0		66	
3ПСПтпБ6-120-В		120,0		72	
3ПСПтпБ6-150-В		150,0		74	1100*400*140 / 0,062
3ПСПтпБ6-185-В		185,0		78	
3ПСПтпБ6-240-В		240,0		84	
3ПСПтпБ6-300-В		300,0		86	

Муфты соединительные, переходные

для трехжильных бронированных кабелей с изоляцией из сшитого полиэтилена, 6, 10 кВ

ГОСТ 13781.0-86, ТУ 3599-102-04001953-2011

На напряжение 10 кВ

Обозначение	Типы кабеля с которым применяются	Сечение жил, кв.мм	Размеры, мм		Размер и объем упаковки, длина*ширина*высота (мм) / объем (куб.м)
			Длина L	Диаметр D	
3ПСПтпБ10-50-В	ПвБВ-10, ПвБП-10, ПвБПг-10, АПвБВ-10, АПвБП-10, АПвБПг-10 или их аналоги	50,0	1200	66	1150*145*220 / 0,037
3ПСПтпБ10-70-В		70,0	1250	72	
3ПСПтпБ10-95-В		95,0		74	
3ПСПтпБ10-120-В		120,0		78	
3ПСПтпБ10-150-В		150,0		80	1100*400*140 / 0,062
3ПСПтпБ10-185-В		185,0		84	
3ПСПтпБ10-240-В		240,0		90	
3ПСПтпБ10-300-В		300,0		92	

Особенности комплектации:

Муфта комплектуется гильзами типа ГС из алюминиевого сплава с контактными винтами со срывающимися при затягивании головками, которые могут применяться с кабелем, как с медными, так и с алюминиевыми токопроводящими жилами и обеспечивают контактное соединение соответствующее требованиям ГОСТ 10434-82.

В комплект муфты входят гильзы с контактными винтами со срывающимися при затягивании головками для соединения экранов кабелей сечением до 35 кв. мм на каждую токопроводящую жилу.
Если сечение экрана Ваших кабелей отличается от указанных значений - сообщите об этом при заказе.

По требованию Заказчика муфта может поставляться:
- без гильз на токопроводящую жилу, пример для заказа - **3ПСПтпБ10-70-бн**;
- с гильзами на диапазон сечений:

На напряжение 6 кВ

Обозначение	Типы кабеля с которым применяются	Сечение жил, кв мм	Размеры, мм		Размер и объем упаковки, длина*ширина*высота (мм) / объем (куб.м)
			Длина, L	Диаметр, D	
3ПСПтпБ6-35/50-В	ПвБВ-6, ПвБП-6, ПвБПг-6, АПвВ-6, АПвП-6, АПвПг-6 или их аналоги	35, 50	1200	60	1150*145*220 / 0,037
3ПСПтпБ6-70/120-В		70, 95, 120	1250	72	
3ПСПтпБ6-150/300-В		150, 185, 240, 300		86	1100*400*140 / 0,062

На напряжение 10 кВ

Обозначение	Типы кабеля с которым применяются	Сечение жил, кв мм	Размеры, мм		Размер и объем упаковки, длина*ширина*высота (мм) / объем (куб.м)
			Длина, L	Диаметр, D	
3ПСПтпБ10-35/50-В	ПвБВ-10, ПвБП-10, ПвБПг-10, АПвБВ-10, АПвБП-10, АПвБПг-10 или их аналоги	35, 50	1200	66	1150*145*220 / 0,037
3ПСПтпБ10-70/120-В		70, 95, 120	1250	78	
3ПСПтпБ10-150/240-В		150, 185, 240, 300		92	1100*400*140 / 0,062

- с наконечниками под опрессовку по ГОСТ 7386-80 следующих сечений 35, 50, 70,95, 120, 150, 185, 240 кв. мм, пример для заказа - **3ПСПтпБ10-70-Пр-Cu** или Гост 9581-180 следующих сечений 35, 50, 70, 95, 120, 150, 185,240 кв.мм, пример для заказа - **3ПСПтпБ10-70-Пр-Al**;
- с узлом заземления для ленточного экрана по жилам (указать тип экрана)

Муфты концевые внутренней установки

для одножильных кабелей с изоляцией из сшитого полиэтилена, 20 кВ

ГОСТ 13781.0-86, ТУ 3599-102-04001953-2011

Пример обозначения

1ПКВт20-70-В

1 - количество токопроводящих жил в кабеле;
П - для кабеля с изоляцией из сшитого полиэтилена;
К - тип муфты - концевая;
В - вид установки - внутренняя;
т - в конструкции применены термоусаживаемые изделия;
20 - на напряжение 20 кВ;
70 - сечение токопроводящей жилы кабеля, кв. мм;
В - в комплекте с наконечником с контактными винтами со срывающимися головками.

Назначение, краткая характеристика:

Концевая муфта внутренней установки на основе термоусаживаемых изделий предназначена для оконцевания одножильного кабеля с изоляцией из сшитого полиэтилена, с экраном из медных проволок на переменное напряжение 20 кВ, частотой 50 Гц.
Климатическое исполнение муфт В, категория размещения по ГОСТ 15150-69 - 5.

Технологические особенности:

Разделка кабеля после установки элементов выравнивания электрического поля и с установленным на жилу наконечником изолируется термоусаживаемой трубкой из полимерной композиции.
Наконечник герметизируется эластомерным герметиком.
Для оконцевания экрана используется наконечник с контактными винтами со срывающимися головками.

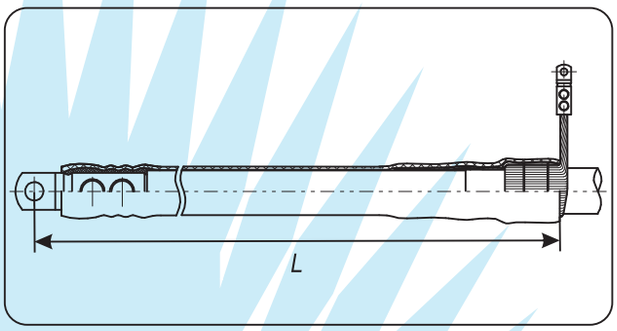

Варианты исполнения муфт, типы и сечение кабеля с которым применяются, габаритные размеры:

Обозначение	Типы кабеля с которым применяются	Сечение жил, кв мм	Длина L, мм	Размер и объем упаковки, длина*ширина*высота (мм) / объем (куб.м)
1ПКВт20-50-В	ПвВ-20, ПвП-20, ПвПг-20, ПвПуг-20, АПвВ-20, АПвП-20, АПвПг-20, АПвПуг-20, или их аналоги	50,0	564	570*80*110 / 0,005
1ПКВт20-70-В		70,0		
1ПКВт20-95-В		95,0	570	
1ПКВт20-120-В		120,0		
1ПКВт20-150-В		150,0	601	
1ПКВт20-185-В		185,0		
1ПКВт20-240-В		240,0	611	
1ПКВт20-300-В		300,0	679	580*130*110 / 0,008
1ПКВт20-400-В		400,0		
1ПКВт20-500-В		500,0	704	
1ПКВт20-625-В		625,0 (630,0)		
1ПКВт20-800-В		800,0	712	

Муфты концевые внутренней установки

для одножильных кабелей с изоляцией из сшитого полиэтилена, 20 кВ

ГОСТ 13781.0-86, ТУ 3599-102-04001953-2011

Особенности комплектации:

Внимание! В комплект муфты входят материалы для оконцевания одного одножильного кабеля.

Муфта комплектуется наконечником типа НС из алюминиевого сплава с контактными винтами со срывающимися при затягивании головками, который может применяться с кабелем, как с медными, так и с алюминиевыми токопроводящими жилами и обеспечивает контактное соединение соответствующее требованиям ГОСТ 10434-82.

Для кабелей с сечением токопроводящей жилы 300 кв. мм и более при заказе необходимо указать вариант исполнения наконечника типа НС, см. страницы 116, 117 настоящего Каталога.

В комплект муфты входит наконечник с контактными винтами со срывающимися при затягивании головками для оконцевания экрана кабеля:
- на сечение экрана до 50 кв. мм для муфт предназначенных для кабелей с сечениями токопроводящей жилы от 35 до 185 кв. мм;
- на сечение экрана до 95 кв. мм для муфт предназначенных для кабелей с сечениями токопроводящей жилы от 240 до 800 кв. мм.

Если сечение экрана Вашего кабеля отличается от указанных значений - сообщите об этом при заказе.

По требованию Заказчика муфта может поставляться:
- комплектом для оконцевания трех одножильных кабелей, пример для заказа - **1ПКВт20-70-В-3ф**;
- без наконечника, пример для заказа - **1ПКВт20-70-бн**;
- с наконечниками на диапазон сечений:

Обозначение	Типы кабеля с которым применяются	Сечение жил, кв мм	Длина L, мм	Размер и объем упаковки, длина*ширина*высота (мм) / объем (куб.м)
1ПКВт20-70/120-В	ПвВ-20, ПвП-20, ПвПг-20, ПвПуг-20, АПвВ-20, АПвП-20, АПвПг-20, АПвПуг-20 или их аналоги	70, 95, 120	570	570*80*110 / 0,005
1ПКВт20-150/240-В		150, 185, 240	611	

- с наконечниками под опрессовку по ГОСТ 7386-80 следующих сечений 35, 50, 70, 95,120, 150, 185, 240 кв. мм, пример для заказа - **1ПКВт20-70-Пр-Cu** или Гост 9581-180 следующих сечений 35, 50, 70, 95, 120, 150, 185,240 кв.мм, пример для заказа - **1ПКНт20-70-Пр-Al**;
- с узлом заземления для ленточного экрана по жилам (указать тип экрана)

Муфты концевые наружной установки

для одножильных кабелей с изоляцией из сшитого полиэтилена, 20 кВ

ГОСТ 13781.0-86, ТУ 3599-102-04001953-2011

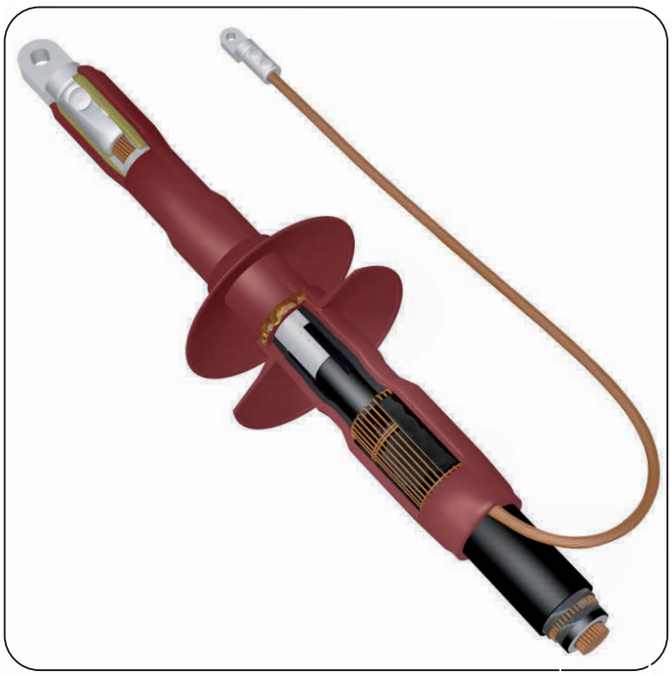

Пример обозначения

1ПКНт20-70-В

1 - количество токопроводящих жил в кабеле;
П - для кабеля с изоляцией из сшитого полиэтилена;
К - тип муфты - концевая;
Н - вид установки - наружная;
т - в конструкции применены термоусаживаемые изделия;
20 - на напряжение 20 кВ;
70 - сечение токопроводящей жилы кабеля, кв. мм;
В - в комплекте с наконечником с контактными винтами со срывающимися головками.

Назначение, краткая характеристика:

Концевая муфта наружной установки на основе термоусаживаемых изделий предназначена для оконцевания одножильного кабеля с изоляцией из сшитого полиэтилена, с экраном из медных проволок на переменное напряжение 20 кВ, частотой 50 Гц.
Климатическое исполнение муфт В, категория размещения по ГОСТ 15150-69 - 1.

Технологические особенности:

Разделка кабеля после установки элементов выравнивания электрического поля и с установленным на жилу наконечником изолируется термоусаживаемой трубкой.
Наконечник герметизируется эластомерным герметиком.
Для оконцевания экрана используется наконечник с контактными винтами со срывающимися головками.
Для увеличения пути тока утечки устанавливаются юбки-изоляторы.

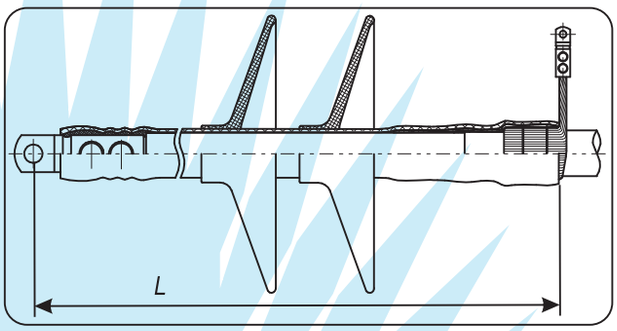

Варианты исполнения муфт, типы и сечение кабеля с которым применяются, габаритные размеры:

Обозначение	Типы кабеля с которым применяются	Сечение жил, кв мм	Длина L, мм	Размер и объем упаковки, длина*ширина*высота (мм) / объем (куб.м)
1ПКНт20-50-В	ПвВ-20, ПвП-20, ПвПг-20, ПвПуг-20, АПвВ-20, АПвП-20, АПвПг-20, АПвПуг-20, или их аналоги	50,0	564	580*130*110 / 0,008
1ПКНт20-70-В		70,0		550*145*145 / 0,012
1ПКНт20-95-В		95,0	570	
1ПКНт20-120-В		120,0		
1ПКНт20-150-В		150,0	601	
1ПКНт20-185-В		185,0		
1ПКНт20-240-В		240,0	611	
1ПКНт20-300-В		300,0	485	
1ПКНт20-400-В		400,0		
1ПКНт20-500-В		500,0	515	
1ПКНт20-625-В		625,0 (630,0)		
1ПКНт20-800-В		800,0	530	

Муфты концевые наружной установки

для одножильных кабелей с изоляцией из сшитого полиэтилена, 20 кВ

ГОСТ 13781.0-86, ТУ 3599-102-04001953-2011

Особенности комплектации:

Внимание! В комплект муфты входят материалы для оконцевания одного одножильного кабеля.

Муфта комплектуется наконечником типа НС из алюминиевого сплава с контактными винтами со срывающимися при затягивании головками, который может применяться с кабелем, как с медными, так и с алюминиевыми токопроводящими жилами и обеспечивает контактное соединение соответствующее требованиям ГОСТ 10434-82.

Для кабелей с сечением токопроводящей жилы 300 кв. мм и более при заказе необходимо указать вариант исполнения наконечника типа НС, см. страницы 116, 117 настоящего Каталога.

В комплект муфты входит наконечник с контактными винтами со срывающимися при затягивании головками для оконцевания экрана кабеля:
- на сечение экрана до 50 кв. мм для муфт предназначенных для кабелей с сечениями токопроводящей жилы от 35 до 185 кв. мм;
- на сечение экрана до 95 кв. мм для муфт предназначенных для кабелей с сечениями токопроводящей жилы от 240 до 800 кв. мм.

Если сечение экрана Вашего кабеля отличается от указанных значений - сообщите об этом при заказе.

По требованию Заказчика муфта может поставляться:
- комплектом для оконцевания трех одножильных кабелей, пример для заказа - **1ПКНт20-70-В-3ф**;
- без наконечника, пример для заказа - **1ПКНт20-70-бн**;
- с наконечниками на диапазон сечений:

Обозначение	Типы кабеля с которым применяются	Сечение жил, кв мм	Длина L, мм	Размер и объем упаковки, длина*ширина*высота (мм) / объем (куб.м)
1ПКНт20-70/120-В	ПвВ-20, ПвП-20, ПвПг-20, ПвПуг-20, АПвВ-20, АПвП-20, АПвПг-20, АПвПуг-20 или их аналоги	70, 95, 120	570	550*145*145 / 0,012
1ПКНт20-150/240-В		150, 185, 240	611	

- с наконечниками под опрессовку по ГОСТ 7386-80 следующих сечений 35, 50, 70, 95,120, 150, 185, 240 кв. мм, пример для заказа - **1ПКНт20-70-Пр-Cu** или Гост 9581-180 следующих сечений 35, 50, 70, 95, 120, 150, 185,240 кв.мм, пример для заказа - **3ПКНт20-70-Пр-Al**;
- с узлом заземления для ленточного экрана по жилам (указать тип экрана)

Муфты концевые внутренней установки

для трехжильных кабелей с изоляцией из сшитого полиэтилена, 20 кВ

ГОСТ 13781.0-86, ТУ 3599-102-04001953-2011

Пример обозначения

3ПКВтп20-70-В

3 - количество токопроводящих жил в кабеле;
П - для кабеля с изоляцией из сшитого полиэтилена;
К - тип муфты - концевая;
В - вид установки - внутренняя;
т - в конструкции применены термоусаживаемые изделия;
п - в конструкции применена перчатка;
20 - на напряжение 20 кВ;
70 - сечение токопроводящих жил кабеля, кв. мм;
В - в комплекте с наконечниками с контактными винтами со срывающимися головками.

Назначение, краткая характеристика:

Концевая муфта внутренней установки на основе термоусаживаемых изделий предназначена для оконцевания трехжильного кабеля с изоляцией из сшитого полиэтилена, в общей оболочке, каждая жила которого имеет экран из медных проволок на переменное напряжение 20 кВ, частотой 50 Гц.

Климатическое исполнение муфт В, категория размещения по ГОСТ 15150-69 - 5.

Технологические особенности:

Корешок разделки кабеля герметизируется с помощью термоусаживаемой перчатки и эластомерного гидрофобного герметика.

Разделка каждой жилы кабеля после установки элементов выравнивания электрического поля и с установленным на жилы наконечниками изолируются термоусаживаемыми трубками.

Наконечники герметизируются эластомерным герметиком.

Для оконцевания экрана используется наконечник с контактными винтами со срывающимися головками.

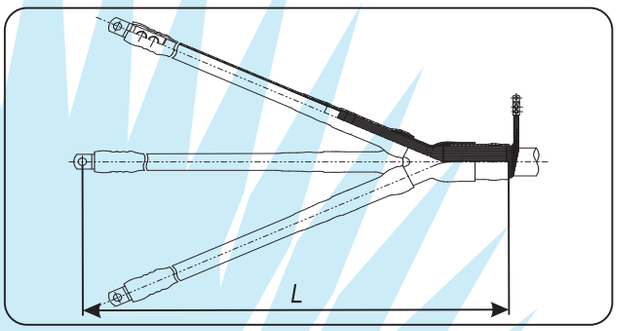

Варианты исполнения муфт, типы и сечение кабеля с которым применяются, габаритные размеры:

Обозначение	Типы кабеля с которым применяются	Сечение жил, кв мм	Длина L, мм	Размер и объем упаковки, длина*ширина*высота (мм) / объем (куб.м)
3ПКВтп20-50-В	ПвВ-20, ПвП-20, ПвПг-20, ПвПуг-20, АПвВ-20, АПвП-20, АПвПг-20, АПвПуг-20, или их аналоги	50,0	1290	1000*130*140 / 0,018
3ПКВтп20-70-В		70,0		1000*200*145 / 0,03
3ПКВтп20-95-В		95,0		
3ПКВтп20-120-В		120,0		
3ПКВтп20-150-В		150,0		
3ПКВтп20-185-В		185,0		
3ПКВтп20-240-В		240,0		
3ПКВтп20-300-В		300,0		

Особенности комплектации:

Муфта комплектуется наконечниками типа НС из алюминиевого сплава с контактными винтами со срывающимися при затягивании головками, которые могут применяться с кабелем, как с медными, так и с алюминиевыми токопроводящими жилами и обеспечивают контактные соединения соответствующие требованиям ГОСТ 10434-82.

Для кабелей с сечением токопроводящих жил 300 кв. мм при заказе необходимо указать вариант исполнения наконечника типа НС, см. страницы 116, 117 настоящего Каталога.

Муфты концевые внутренней установки

для трехжильных кабелей с изоляцией из сшитого полиэтилена, 20 кВ

ГОСТ 13781.0-86, ТУ 3599-102-04001953-2011

В комплект муфты входит наконечник с контактными винтами со срывающимися при затягивании головками для оконцевания экрана кабеля:
- на сечение экрана до 50 кв. мм для муфт предназначенных для кабелей с сечениями токопроводящей жилы от 35 до 185 кв. мм;
- на сечение экрана до 95 кв. мм для муфт предназначенных для кабелей с сечениями токопроводящей жилы от 240 до 300 кв. мм.

Если сечение экрана Вашего кабеля отличается от указанных значений - сообщите об этом при заказе.

По требованию Заказчика муфта может поставляться:
- без наконечника, пример для заказа - **ЗПКВтп20-70-бн**;
- с наконечниками на диапазон сечений:

Обозначение	Типы кабеля с которым применяются	Сечение жил, кв мм	Длина L, мм	Размер и объем упаковки, длина*ширина*высота (мм) / объем (куб.м)
ЗПКВтп20-70/120-В	ПвВ-20, ПвП-20, ПвПг-20, ПвПуг-20, АПвВ-20, АПвП-20, АПвПг-20, АПвПуг-20 или их аналоги	70, 95, 120	1290	1000*200*145 / 0,03
ЗПКВтп20-150/300-В		150, 185, 240, 300		

- с наконечниками под опрессовку по ГОСТ 7386-80 следующих сечений 35, 50, 70, 95, 120, 150, 185, 240 кв. мм, пример для заказа - **ЗПКВтп20-70-Пр-Cu** или Гост 9581-180 следующих сечений 35, 50, 70, 95, 120, 150, 185,240 кв.мм, пример для заказа - **ЗПКВтп20-70-Пр-Al**;
- с узлом заземления для ленточного экрана по жилам (указать тип экрана)

Кабельная термоусаживаемая арматура общепромышленного применения

Муфты концевые наружной установки

для трехжильных кабелей с изоляцией из сшитого полиэтилена, 20 кВ

ГОСТ 13781.0-86, ТУ 3599-102-04001953-2011

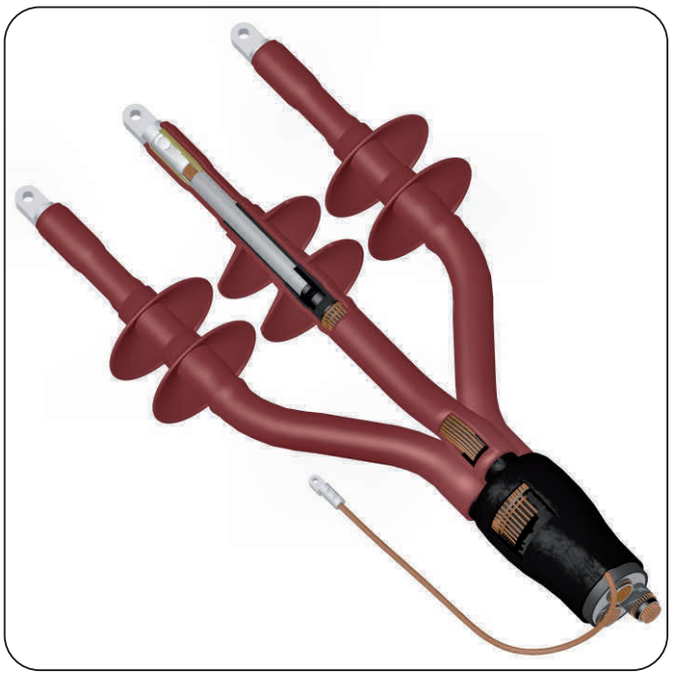

Пример обозначения

3ПКНтп20-70-В

3 - количество токопроводящих жил в кабеле;
П - для кабеля с изоляцией из сшитого полиэтилена;
К - тип муфты - концевая;
Н - вид установки - наружная;
т - в конструкции применены термоусаживаемые изделия;
п - в конструкции применена перчатка;
20 - на напряжение 20 кВ;
70 - сечение токопроводящих жил кабеля, кв. мм;
В - в комплекте с наконечниками с контактными винтами со срывающимися головками.

Назначение, краткая характеристика:

Концевая муфта наружной установки на основе термоусаживаемых изделий предназначена для оконцевания трехжильного кабеля с изоляцией из сшитого полиэтилена, в общей оболочке, каждая жила которого имеет экран из медных проволок на переменное напряжение 20 кВ, частотой 50 Гц.

Климатическое исполнение муфт В, категория размещения по ГОСТ 15150-69 - 1.

Технологические особенности:

Корешок разделки кабеля герметизируется с помощью термоусаживаемой перчатки и гидрофобного эластомерного герметика.

Разделка каждой жилы кабеля после установки элементов выравнивания электрического поля и с установленным на жилы наконечниками изолируются термоусаживаемыми трубками.

Наконечники герметизируются эластомерным герметиком.

Для оконцевания экрана используется наконечник с контактными винтами со срывающимися головками.

Для увеличения пути тока утечки устанавливаются юбки-изоляторы.

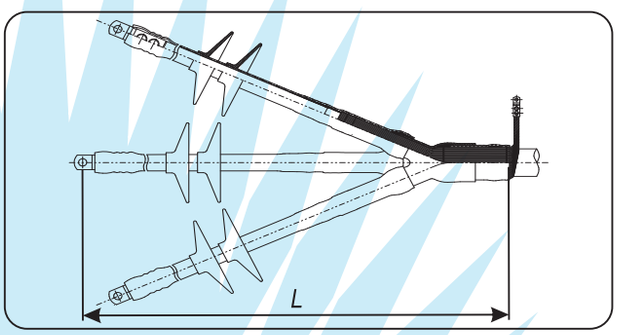

Варианты исполнения муфт, типы и сечение кабеля с которым применяются, габаритные размеры:

Обозначение	Типы кабеля с которым применяются	Сечение жил, кв мм	Длина L, мм	Размер и объем упаковки, длина*ширина*высота (мм) / объем (куб.м)
3ПКНтп20-50-В	ПвВ-20, ПвП-20, ПвПг-20, ПвПуг-20, АПвВ-20, АПвП-20, АПвПг-20, АПвПуг-20, или их аналоги	50,0	1290	1000*200*145 / 0,03
3ПКНтп20-70-В		70,0		
3ПКНтп20-95-В		95,0		
3ПКНтп20-120-В		120,0		
3ПКНтп20-150-В		150,0		
3ПКНтп20-185-В		185,0		
3ПКНтп20-240-В		240,0		
3ПКНтп20-300-В		300,0		

Особенности комплектации:

Муфта комплектуется наконечниками типа НС из алюминиевого сплава с контактными винтами со срывающимися при затягивании головками, которые могут применяться с кабелем, как с медными, так и с алюминиевыми токопроводящими жилами и обеспечивают контактные соединения соответствующие требованиям ГОСТ 10434-82.

Для кабелей с сечением токопроводящих жил 300 кв. мм при заказе необходимо указать вариант исполнения наконечника типа НС, см. страницы 116, 117 настоящего Каталога.

Муфты концевые наружной установки

для трехжильных кабелей с изоляцией из сшитого полиэтилена, 20 кВ

ГОСТ 13781.0-86, ТУ 3599-102-04001953-2011

В комплект муфты входит наконечник с контактными винтами со срывающимися при затягивании головками для оконцевания экрана кабеля:
- на сечение экрана до 50 кв. мм для муфт предназначенных для кабелей с сечениями токопроводящей жилы от 35 до 185 кв. мм;
- на сечение экрана до 95 кв. мм для муфт предназначенных для кабелей с сечениями токопроводящей жилы от 240 до 300 кв. мм.

Если сечение экрана Вашего кабеля отличается от указанных значений - сообщите об этом при заказе.

По требованию Заказчика муфта может поставляться:
- без наконечника, пример для заказа - **ЗПКНтп20-70-бн**;
- с наконечниками на диапазон сечений:

Обозначение	Типы кабеля с которым применяются	Сечение жил, кв мм	Длина L, мм	Размер и объем упаковки, длина*ширина*высота (мм) / объем (куб.м)
ЗПКНтп20-70/120-В	ПвВ-20, ПвП-20, ПвПг-20, ПвПуг-20, АПвВ-20, АПвП-20, АПвПг-20, АПвПуг-20 или их аналоги	70, 95, 120	1290	1000*200*145 / 0,03
ЗПКНтп20-150/300-В		150, 185, 240, 300		

- с наконечниками под опрессовку по ГОСТ 7386-80 следующих сечений 35, 50, 70, 95,120, 150, 185, 240 кв. мм, пример для заказа - **ЗПКНтп20-70-Пр-Cu** или Гост 9581-180 следующих сечений 35, 50, 70, 95, 120, 150, 185,240 кв.мм, пример для заказа - **ЗПКНтп20-70-Пр-Al**;
- с узлом заземления для ленточного экрана по жилам (указать тип экрана)

Кабельная термоусаживаемая арматура общепромышленного применения

Муфты концевые внутренней установки

для трехжильных бронированных кабелей с изоляцией из сшитого полиэтилена, 20 кВ

ГОСТ 13781.0-86, ТУ 3599-102-04001953-2011

Пример обозначения

3ПКВтпБ20-70-В

3 - количество токопроводящих жил в кабеле;
П - для кабеля с изоляцией из сшитого полиэтилена;
К - тип муфты - концевая;
В - вид установки - внутренняя;
т - в конструкции применены термоусаживаемые изделия;
п - в конструкции применена перчатка;
20 - на напряжение 20 кВ;
70 - сечение токопроводящих жил кабеля, кв. мм;
В - в комплекте с наконечниками с контактными винтами со срывающимися головками.

Назначение, краткая характеристика:

Концевая муфта внутренней установки на основе термоусаживаемых изделий предназначена для оконцевания трехжильного кабеля бронированного металлическими лентами, с изоляцией из сшитого полиэтилена, в общей оболочке, каждая жила которого имеет экран из медных проволок на переменное напряжение 20 кВ, частотой 50 Гц.

Климатическое исполнение муфт В, категория размещения по ГОСТ 15150-69 - 5.

Технологические особенности:

Корешок разделки кабеля и узел заземления экрана герметизируется с помощью термоусаживаемой трубки, перчатки и эластомерного гидрофобного герметика. Соединение брони с экраном не паяное.

Разделка каждой жилы кабеля после установки элементов выравнивания электрического поля и с установленным на жилы наконечниками изолируются термоусаживаемыми трубками.

Наконечники герметизируются эластомерным герметиком.

Для оконцевания экрана используется наконечник с контактными винтами со срывающимися головками.

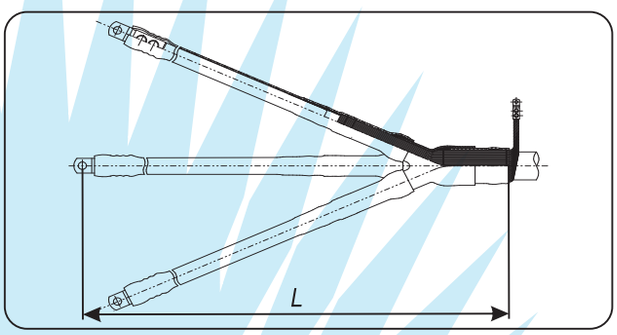

Варианты исполнения муфт, типы и сечение кабеля с которым применяются, габаритные размеры:

Обозначение	Типы кабеля с которым применяются	Сечение жил, кв мм	Длина L, мм	Размер и объем упаковки, длина*ширина*высота (мм) / объем (куб.м)
3ПКВтпБ20-50-В	ПвБВ-20, ПвБП-20, ПвБПг-20, АПвБВ-20, АПвБП-20, АПвБПг-20, или их аналоги	50,0	1310	1000*130*140 / 0,018
3ПКВтпБ20-70-В		70,0		1000*200*145 / 0,03
3ПКВтпБ20-95-В		95,0		
3ПКВтпБ20-120-В		120,0		
3ПКВтпБ20-150-В		150,0		
3ПКВтпБ20-185-В		185,0		
3ПКВтпБ20-240-В		240,0		
3ПКВтпБ20-300-В		300,0		

Особенности комплектации:

Муфта комплектуется наконечниками типа НС из алюминиевого сплава с контактными винтами со срывающимися при затягивании головками, которые могут применяться с кабелем, как с медными, так и с алюминиевыми токопроводящими жилами и обеспечивают контактные соединения соответствующие требованиям ГОСТ 10434-82.

Для кабелей с сечением токопроводящих жил 300 кв. мм при заказе необходимо указать вариант исполнения наконечника типа НС, см. страницу 116, 117 настоящего Каталога.

Муфты концевые внутренней установки

для трехжильных бронированных кабелей с изоляцией из сшитого полиэтилена, 20 кВ

ГОСТ 13781.0-86, ТУ 3599-102-04001953-2011

В комплект муфты входит наконечник с контактными винтами со срывающимися при затягивании головками для оконцевания экрана кабеля:
- на сечение экрана до 50 кв. мм для муфт предназначенных для кабелей с сечениями токопроводящей жилы от 35 до 185 кв. мм;
- на сечение экрана до 95 кв. мм для муфт предназначенных для кабелей с сечениями токопроводящей жилы от 240 до 300 кв. мм.

Если сечение экрана Вашего кабеля отличается от указанных значений - сообщите об этом при заказе.

По требованию Заказчика муфта может поставляться:
- без наконечника, пример для заказа - **ЗПКВтпБ20-70-бн**;
- с наконечниками на диапазон сечений:

Обозначение	Типы кабеля с которым применяются	Сечение жил, кв мм	Длина L, мм	Размер и объем упаковки, длина*ширина*высота (мм) / объем (куб.м)
ЗПКВтпБ20-70/120-В	ПвБВ-20, ПвБП-20, ПвБПг-20, АПвБВ-20, АПвБП-20, АПвБПг-20, или их аналоги	70, 95, 120	1290	1000*200*145 / 0,03
ЗПКВтпБ20-150/300-В		150, 185, 240, 300		

- с наконечниками под опрессовку по ГОСТ 7386-80 следующих сечений 35, 50, 70, 95, 120, 150, 185, 240 кв. мм, пример для заказа - **ЗПКВтпБ20-70-Пр-Cu** или Гост 9581-180 следующих сечений 35, 50, 70, 95, 120, 150, 185,240 кв.мм, пример для заказа - **ЗПКВтпБ20-70-Пр-Al**;
- с узлом заземления для ленточного экрана по жилам (указать тип экрана)

Муфты концевые наружной установки

для трехжильных бронированных кабелей с изоляцией из сшитого полиэтилена, 20 кВ

ГОСТ 13781.0-86, ТУ 3599-102-04001953-2011

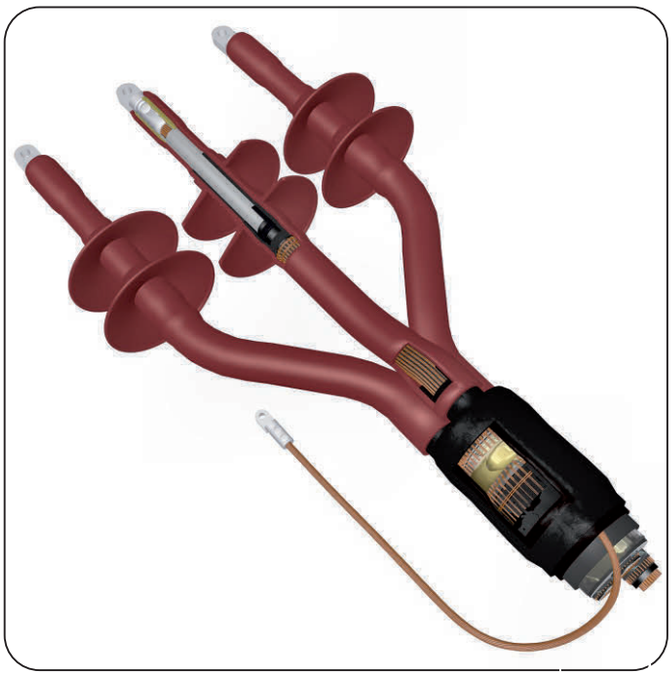

Пример обозначения

3ПКНтпБ20-70-В

3 - количество токопроводящих жил в кабеле;
П - для кабеля с изоляцией из сшитого полиэтилена;
К - тип муфты - концевая;
Н - вид установки - наружная;
т - в конструкции применены термоусаживаемые изделия;
п - в конструкции применена перчатка;
20 - на напряжение 20 кВ;
70 - сечение токопроводящих жил кабеля, кв. мм;
В - в комплекте с наконечниками с контактными винтами со срывающимися головками.

Назначение, краткая характеристика:

Концевая муфта наружной установки на основе термоусаживаемых изделий предназначена для оконцевания трехжильного кабеля бронированного металлическими лентами, в общей оболочке, с изоляцией из сшитого полиэтилена, каждая жила которого имеет экран из медных проволок на переменное напряжение 20 кВ, частотой 50 Гц.

Климатическое исполнение муфт В, категория размещения по ГОСТ 15150-69 - 1.

Технологические особенности:

Корешок разделки кабеля и узел заземления экрана герметизируется с помощью термоусаживаемой трубки, перчатки и эластомерного гидрофобного герметика. Соединение брони с экраном не паяное.

Разделка каждой жилы кабеля после установки элементов выравнивания электрического поля и с установленным на жилы наконечниками изолируются термоусаживаемыми трубками.

Наконечники герметизируются эластомерным герметиком.

Для оконцевания экрана используется наконечник с контактными винтами со срывающимися головками.

Для увеличения пути тока утечки устанавливаются юбки-изоляторы.

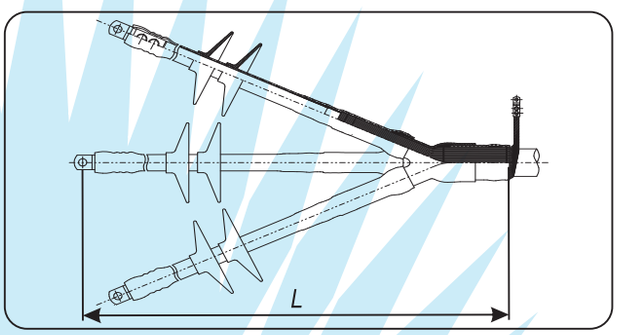

Варианты исполнения муфт, типы и сечение кабеля с которым применяются, габаритные размеры:

Обозначение	Типы кабеля с которым применяются	Сечение жил, кв мм	Длина L, мм	Размер и объем упаковки, длина*ширина*высота (мм) / объем (куб.м)
3ПКНтпБ20-50-В	ПвБВ-20, ПвБП-20, ПвБПг-20, АПвБВ-20, АПвБП-20, АПвБПг-20, или их аналоги	50,0	1310	1100*200*145 / 0,03
3ПКНтпБ20-70-В		70,0		
3ПКНтпБ20-95-В		95,0		
3ПКНтпБ20-120-В		120,0		
3ПКНтпБ20-150-В		150,0		
3ПКНтпБ20-185-В		185,0		
3ПКНтпБ20-240-В		240,0		
3ПКНтпБ20-300-В		300,0		

Особенности комплектации:

Муфта комплектуется наконечниками типа НС из алюминиевого сплава с контактными винтами со срывающимися при затягивании головками, которые могут применяться с кабелем, как с медными, так и с алюминиевыми токопроводящими жилами и обеспечивают контактные соединения соответствующие требованиям ГОСТ 10434-82.

Для кабелей с сечением токопроводящих жил 300 кв. мм при заказе необходимо указать вариант исполнения наконечника типа НС, см. страницы 116, 117 настоящего Каталога.

Муфты концевые наружной установки

для трехжильных бронированных кабелей с изоляцией из сшитого полиэтилена, 20 кВ

ГОСТ 13781.0-86, ТУ 3599-102-04001953-2011

В комплект муфты входит наконечник с контактными винтами со срывающимися при затягивании головками для оконцевания экрана кабеля:
- на сечение экрана до 50 кв. мм для муфт предназначенных для кабелей с сечениями токопроводящей жилы от 35 до 185 кв. мм;
- на сечение экрана до 95 кв. мм для муфт предназначенных для кабелей с сечениями токопроводящей жилы от 240 до 300 кв. мм.

Если сечение экрана Вашего кабеля отличается от указанных значений - сообщите об этом при заказе.

По требованию Заказчика муфта может поставляться:
- без наконечника, пример для заказа - **ЗПКНтпБ20-70-бн**;
- с наконечниками на диапазон сечений:

Обозначение	Типы кабеля с которым применяются	Сечение жил, кв мм	Длина L, мм	Размер и объем упаковки, длина*ширина*высота (мм) / объем (куб.м)
ЗПКНтпБ20-70/120-В	ПвБВ-20, ПвБП-20, ПвБПг-20, АПвБВ-20, АПвБП-20, АПвБПг-20, или их аналоги	70, 95, 120	1290	1000*200*145 / 0,03
ЗПКНтпБ20-150/300-В		150, 185, 240, 300		

- с наконечниками под опрессовку по ГОСТ 7386-80 следующих сечений 35, 50, 70, 95,120, 150, 185, 240 кв. мм, пример для заказа - **ЗПКНтпБ20-70-Пр-Cu** или ГОСТ 9581-80 следующих сечений 35, 50, 70, 95, 120,150, 185,240 кв. мм, пример для заказа - **ЗПКНтпБ20-70-Пр-Al**;
- с узлом заземления для ленточного экрана по жилам (указать тип экрана при заказе).

Муфты соединительные

для одножильных кабелей с изоляцией из сшитого полиэтилена, 20 кВ

ГОСТ 13781.0-86, ТУ 3599-102-04001953-2011

Пример обозначения

1ПСт20-70-В

1 - количество токопроводящих жил в кабеле;
П - для кабеля с изоляцией из сшитого полиэтилена;
С - тип муфты - соединительная;
т - в конструкции применены термоусаживаемые изделия;
20 - на напряжение 20 кВ;
70 - сечение токопроводящей жилы кабеля, кв. мм;
В - в комплекте с гильзой с контактными винтами со срывающимися головками.

Назначение, краткая характеристика:

Соединительная муфта на основе термоусаживаемых изделий предназначена для соединения ожножильных кабелей с изоляцией из сшитого полиэтилена, с экраном из медных проволок на переменное напряжение 20 кВ, частотой 50 Гц.
Климатическое исполнение муфт В, категория размещения по ГОСТ 15150-69 - 5.

Технологические особенности:

Жилы кабелей соединяются гильзой. На гильзу накладывается манжета выравнивающая электрическое поле. На узел соединения усаживается трубка стресс-контроля и трехслойная изолирующая трубки.

Проволочный экран одного кабеля равномерно укладывается на узел соединения и соединяется с экраном другого кабеля с помощью не паяного соединения (роликовой пружиной постоянного давления).

Дополнительный экран выполнен из медной луженой сетки намотанной в два слоя с 50% перекрытием.

Защитный кожух выполнен из термоусаживаемой трубы.

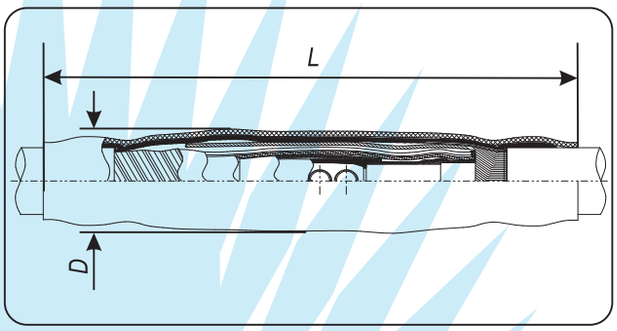

Варианты исполнения муфт, типы и сечение кабеля с которым применяются, габаритные размеры:

Обозначение	Типы кабеля с которым применяются	Сечение жил, кв.мм	Размеры, мм		Размер и объем упаковки, длина*ширина*высота (мм) / объем (куб.м)
			Длина, L	Диаметр, D	
1ПСт20-50-В	ПвВ-20, ПвП-20, ПвПг-20, ПвПуг-20, АПвВ-20, АПвП-20, АПвПг-20, АПвПуг-20, или их аналоги	50,0	550	37	580*130*110 / 0,008
1ПСт20-70-В		70,0		39	
1ПСт20-95-В		95,0		43	
1ПСт20-120-В		120,0		45	
1ПСт20-150-В		150,0	600	46	660*130*130 / 0,011
1ПСт20-185-В		185,0		47	
1ПСт20-240-В		240,0		53	
1ПСт20-300-В		300,0		55	
1ПСт20-400-В		400,0		60	1000*130*140 / 0,018
1ПСт20-500-В		500,0	700	70	
1ПСт20-625-В		625,0 (630,0)		77	
1ПСт20-800-В		800,0		80	

Муфты соединительные

для одножильных кабелей с изоляцией из сшитого полиэтилена, 20 кВ

ГОСТ 13781.0-86, ТУ 3599-102-04001953-2011

Особенности комплектации:

Внимание! В комплект муфты входят материалы для соединения двух одножильных кабелей.

Муфта комплектуется гильзой типа ГС из алюминиевого сплава с контактными винтами со срывающимися при затягивании головками, которая может применяться с кабелем, как с медными, так и с алюминиевыми токопроводящими жилами и обеспечивает контактное соединение соответствующее требованиям ГОСТ 10434-82.

В комплект муфты входят гильзы с контактными винтами со срывающимися при затягивании головками для соединения экранов кабелей:
- на сечение экрана до 35 кв. мм для муфт предназначенных для кабелей с сечениями токопроводящей жилы от 35 до 185 кв. мм;
- на сечение экрана до 70 кв. мм для муфт предназначенных для кабелей с сечениями токопроводящей жилы от 240 до 800 кв. мм.

Если сечение экрана Вашего кабеля отличается от указанных значений - сообщите об этом при заказе.

По требованию Заказчика муфта может поставляться:
- без гильзы на токопроводящую жилу, пример для заказа - **1ПСт20-70-бн**;
- с гильзами на диапазон сечений:

Обозначение	Типы кабеля с которым применяются	Сечение жил, кв мм	Размеры, мм		Размер и объем упаковки, длина*ширина*высота (мм) / объем (куб.м)
			Длина, L	Диаметр, D	
1ПСт20-70/120-В	ПвВ-20, ПвП-20, ПвПг-20, ПвПуг-20, АПвВ-20, АПвП-20, АПвПг-20, АПвПуг-20 или их аналоги	70, 95, 120	550	45	580*130*110 / 0,008
1ПСт20-150/240-В		150, 185, 240	600	55	660*130*130 / 0,011

- с наконечниками под опрессовку по ГОСТ 7386-80 следующих сечений 35, 50, 70, 95,120, 150, 185, 240 кв. мм, пример для заказа - **1ПСт20-70-Пр-Cu** или Гост 9581-180 следующих сечений 35, 50, 70, 95, 120, 150, 185,240 кв.мм, пример для заказа - **1ПСт20-70-Пр-Al**;
- с узлом заземления для ленточного экрана по жилам (указать тип экрана)

Кабельная термоусаживаемая арматура общепромышленного применения

Муфты соединительные

для трехжильных кабелей с изоляцией из сшитого полиэтилена, 20 кВ

ГОСТ 13781.0-86, ТУ 3599-102-04001953-2011

Пример обозначения

3ПСт20-70-В

3 - количество токопроводящих жил в кабеле;
П - для кабеля с изоляцией из сшитого полиэтилена;
С - тип муфты - соединительная;
т - в конструкции применены термоусаживаемые изделия;
20 - на напряжение 20 кВ;
70 - сечение токопроводящей жилы кабеля, кв. мм;
В - в комплекте с гильзой с контактными винтами со срывающимися головками.

Назначение, краткая характеристика:

Соединительная муфта на основе термоусаживаемых изделий предназначена для соединения трехжильных кабелей с изоляцией из сшитого полиэтилена, в общей оболочке, каждая жила которых имеет экран из медных проволок на переменное напряжение 20 кВ, частотой 50 Гц.

Климатическое исполнение муфт В, категория размещения по ГОСТ 15150-69 - 5.

Технологические особенности:

Жилы кабелей соединяются гильзами. На гильзы накладываются манжеты выравнивающие электрическое поле. На узел соединения усаживаются термоусаживаемые трубки. Проволочные экраны соединяются с помощью гильз с контактными винтами со срывающимися головками. Соединенные жилы сводятся вместе и фиксируются бандажом и стягиваются лентой ПВХ.

Защитный кожух выполнен из двух термоусаживаемых труб.

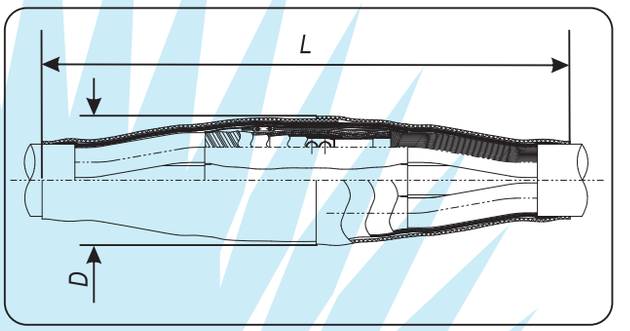

Варианты исполнения муфт, типы и сечение кабеля с которым применяются, габаритные размеры:

Обозначение	Типы кабеля с которым применяются	Сечение жил, кв.мм	Размеры, мм		Размер и объем упаковки, длина*ширина*высота (мм) / объем (куб.м)
			Длина L	Диаметр D	
3ПСт20-50-В	ПвВ-20, ПвП-20, ПвПг-20, ПвПуг-20, АПвВ-20, АПвП-20, АПвПг-20, АПвПуг-20, или их аналоги	50,0	1470	82	1370*145*220 / 0,044
3ПСт20-70-В		70,0		86	
3ПСт20-95-В		95,0		95	
3ПСт20-120-В		120,0		100	
3ПСт20-150-В		150,0		102	
3ПСт20-185-В		185,0		104	
3ПСт20-240-В		240,0	1700	116	1100*400*140 / 0,062
3ПСт20-300-В		300,0		120	

Особенности комплектации:

Муфта комплектуется гильзами типа ГС из алюминиевого сплава с контактными винтами со срывающимися при затягивании головками, которые могут применяться с кабелем, как с медными, так и с алюминиевыми токопроводящими жилами и обеспечивают контактное соединение соответствующее требованиям ГОСТ 10434-82.

В комплект муфты входят гильзы с контактными винтами со срывающимися при затягивании головками для соединения экранов кабелей до 35 кв. мм на каждую токопроводящую жилу.

Если сечение экрана Вашего кабеля отличается от указанных значений - сообщите об этом при заказе.

Муфты соединительные

для трехжильных кабелей с изоляцией из сшитого полиэтилена, 20 кВ

ГОСТ 13781.0-86, ТУ 3599-102-04001953-2011

По требованию Заказчика муфта может поставляться:
- без гильз на токопроводящую жилу, пример для заказа - **ЗПСт20-70-бн**;
- с гильзами на диапазон сечений:

Обозначение	Типы кабеля с которым применяются	Сечение жил, кв мм	Размеры, мм		Размер и объем упаковки, длина*ширина*высота (мм) / объем (куб.м)
			Длина L	Диаметр D	
ЗПСт20-70/120-В	ПвВ-20, ПвП-20, ПвПг-20, ПвПуг-20, АПвВ-20, АПвП-20, АПвПг-20, АПвПуг-20 или их аналоги	70, 95, 120	1470	100	1370*145*220 / 0,044
ЗПСт20-150/240-В		150, 185, 240, 300	1700	120	1100*400*140 / 0,062

- с наконечниками под опрессовку по ГОСТ 7386-80 следующих сечений 35, 50, 70, 95, 120, 150, 185, 240 кв. мм, пример для заказа - **ЗПСт20-70-Пр-Cu** или Гост 9581-180 следующих сечений 35, 50, 70, 95, 120, 150, 185,240 кв.мм, пример для заказа - **ЗПСт20-70-Пр-Al**;
- с узлом заземления для ленточного экрана по жилам (указать тип экрана)

Кабельная термоусаживаемая арматура общепромышленного применения

Муфты соединительные

для трехжильных бронированных кабелей с изоляцией из сшитого полиэтилена, 20 кВ

ГОСТ 13781.0-86, ТУ 3599-102-04001953-2011

Пример обозначения

3ПСтБ20-70-В

3 - количество токопроводящих жил в кабеле;
П - для кабеля с изоляцией из сшитого полиэтилена;
С - тип муфты - соединительная;
т - в конструкции применены термоусаживаемые изделия;
Б - для бронированного кабеля;
20 - на напряжение 20 кВ;
70 - сечение токопроводящих жил кабеля, кв. мм;
В - в комплекте с гильзами с контактными винтами со срывающимися головками.

Назначение, краткая характеристика:

Соединительная муфта на основе термоусаживаемых изделий предназначена для соединения трехжильных кабелей бронированных металлическими лентами, с изоляцией из сшитого полиэтилена, в общей оболочке, каждая жила которых имеет экран из медных проволок переменное напряжение 20 кВ, частотой 50 Гц.

Климатическое исполнение муфт В, категория размещения по ГОСТ 15150-69 - 5.

Технологические особенности:

Жилы кабелей соединяются гильзами. На гильзы накладываются манжеты выравнивающие электрическое поле. На узлы соединения усаживаются термоусаживаемые трубки. Проволочные экраны соединяются с помощью гильз с контактными винтами со срывающимися головками. Соединенные жилы сводятся вместе фиксируются бандажом и стягиваются лентой ПВХ. Броня соединяется медной гибкой жилой с помощью не паяного соединения.

Защитный кожух выполнен из двух термоусаживаемых труб.

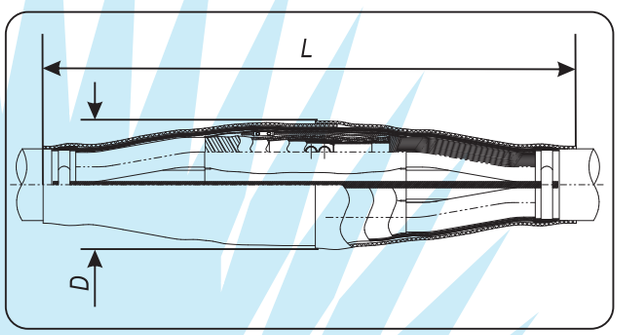

Варианты исполнения муфт, типы и сечение кабеля с которым применяются, габаритные размеры:

Обозначение	Типы кабеля с которым применяются	Сечение жил, кв.мм	Размеры, мм		Размер и объем упаковки, длина*ширина*высота (мм) / объем (куб.м)
			Длина L	Диаметр d	
3ПСтБ20-50-В	ПвБВ-20, ПвБП-20, ПвБПг-20, АПвБВ-20, АПвБП-20, АПвБПг-20, или их аналоги	50,0	1470	84	1370*145*220 / 0,044
3ПСтБ20-70-В		70,0		88	
3ПСтБ20-95-В		95,0		97	
3ПСтБ20-120-В		120,0		102	
3ПСтБ20-150-В		150,0		104	
3ПСтБ20-185-В		185,0		106	
3ПСтБ20-240-В		240,0	1700	118	1100*400*140 / 0,062
3ПСтБ20-300-В		300,0		122	

Особенности комплектации:

Муфта комплектуется гильзами типа ГС из алюминиевого сплава с контактными винтами со срывающимися при затягивании головками, которые могут применяться с кабелем, как с медными, так и с алюминиевыми токопроводящими жилами и обеспечивают контактное соединение соответствующее требованиям ГОСТ 10434-82.

В комплект муфты входят гильзы с контактными винтами со срывающимися при затягивании головками для соединения экранов кабелей до 35 кв. мм на каждую токопроводящую жилу.

Если сечение экрана Вашего кабеля отличается от указанных значений - сообщите об этом при заказе.

Муфты соединительные

для трехжильных бронированных кабелей с изоляцией из сшитого полиэтилена, 20 кВ

ГОСТ 13781.0-86, ТУ 3599-102-04001953-2011

По требованию Заказчика муфта может поставляться:
- без гильз на токопроводящую жилу, пример для заказа - **ЗПСтБ20-70-бн**;
- с гильзами на диапазон сечений:

Обозначение	Типы кабеля с которым применяются	Сечение жил, кв мм	Размеры, мм		Размер и объем упаковки, длина*ширина*высота (мм) / объем (куб.м)
			Длина L	Диаметр D	
ЗПСтБнг-LS20-70/120-В	ПвБВ-20, ПвБП-20, ПвБПг-20, АПвБВ-20, АПвБП-20, АПвБПг-20, или их аналоги	70, 95, 120	1470	74	1370*145*220 / 0,044
ЗПСтБнг-LS20-150/240-В		150, 185, 240, 300	1700	88	1100*400*140 / 0,062

- с наконечниками под опрессовку по ГОСТ 7386-80 следующих сечений 35, 50, 70, 95, 120, 150, 185, 240 кв. мм, пример для заказа - **ЗПСтБ20-70-Пр-Cu** или Гост 9581-180 следующих сечений 35, 50, 70, 95, 120, 150, 185,240 кв.мм, пример для заказа - **ЗПСтБ20-70-Пр-Al**;
- с узлом заземления для ленточного экрана по жилам (указать тип экрана)

Кабельная термоусаживаемая арматура общепромышленного применения

Муфты соединительные, переходные

для трехжильных кабелей с изоляцией из сшитого полиэтилена, 20 кВ

ГОСТ 13781.0-86, ТУ 3599-102-04001953-2011

Пример обозначения

3ПСПтп20-70-В

3 - количество токопроводящих жил в кабеле;
П - для кабеля с изоляцией из сшитого полиэтилена;
С - тип муфты - соединительная;
П - назначение муфты - переходная;
т - в конструкции применены термоусаживаемые изделия;
п - в конструкции применена перчатка;
20 - на напряжение 20 кВ;
70 - сечение токопроводящих жил кабеля, кв. мм;
В - в комплекте с гильзами с контактными винтами со срывающимися головками.

Назначение, краткая характеристика:

Соединительная переходная муфта на основе термоусаживаемых изделий предназначена для соединения трехжильного кабеля с изоляцией из сшитого полиэтилена в общей оболочке, каждая жила которого имеет экран из медных проволок с тремя одножильными кабелями с изоляцией из сшитого полиэтилена, с экраном из медных проволок на переменное напряжение 20 кВ, частотой 50 Гц.
Климатическое исполнение муфт В, категория размещения по ГОСТ 15150-69 - 5.

Технологические особенности:

Каждая жила трехжильного кабеля соединяется с одножильным кабелем гильзой. На гильзы накладываются манжеты выравнивающие электрическое поле. На узел соединения усаживаются термоусаживаемые трубки. Проволочные экраны соединяются с помощью гильз с контактными винтами со срывающимися головками.

Разделка трехжильного кабеля изолируется перчаткой, места соединений термоусаживаемыми трубками.

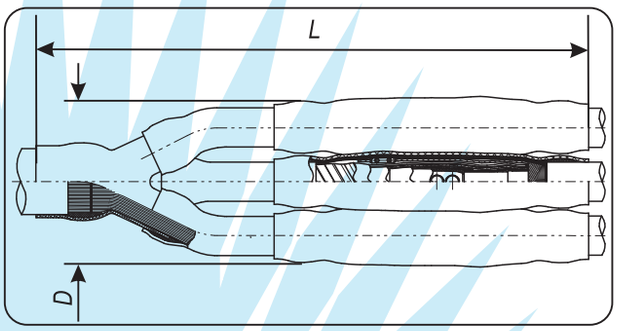

Варианты исполнения муфт, типы и сечение кабеля с которым применяются, габаритные размеры:

Обозначение	Типы кабеля с которым применяются	Сечение жил, кв.мм	Размеры, мм		Размер и объем упаковки, длина*ширина*высота (мм) / объем (куб.м)
			Длина L	Диаметр D	
3ПСПтп20-50-В	ПвВ-20, ПвП-20, ПвПг-20, ПвПуг-20, АПвВ-20, АПвП-20, АПвПг-20, АПвПуг-20, или их аналоги	50,0	1200	80	1150*145*220 / 0,037
3ПСПтп20-70-В		70,0	1250	84	
3ПСПтп20-95-В		95,0		93	
3ПСПтп20-120-В		120,0		98	
3ПСПтп20-150-В		150,0		100	1100*400*140 / 0,062
3ПСПтп20-185-В		185,0		102	
3ПСПтп20-240-В		240,0		114	
3ПСПтп20-300-В		300,0		118	

Особенности комплектации:

Муфта комплектуется гильзами типа ГС из алюминиевого сплава с контактными винтами со срывающимися при затягивании головками, которые могут применяться с кабелем, как с медными, так и с алюминиевыми токопроводящими жилами и обеспечивают контактное соединение соответствующее требованиям ГОСТ 10434-82.

В комплект муфты входят гильзы с контактными винтами со срывающимися при затягивании головками для соединения экранов кабелей сечением до 35 кв. мм на каждую токопроводящую жилу.
Если сечение экрана Ваших кабелей отличается от указанных значений - сообщите об этом при заказе.

Муфты соединительные, переходные

для трехжильных кабелей с изоляцией из сшитого полиэтилена, 20 кВ

ГОСТ 13781.0-86, ТУ 3599-102-04001953-2011

По требованию Заказчика муфта может поставляться:
- без гильз на токопроводящую жилу, пример для заказа - **ЗПСПтп20-70-бн**;
- с гильзами на диапазон сечений:

Обозначение	Типы кабеля с которым применяются	Сечение жил, кв мм	Размеры, мм		Размер и объем упаковки, длина*ширина*высота (мм) / объем (куб.м)
			Длина L	Диаметр D	
ЗПСПтп20-70/120-В	ПвВ-20, ПвП-20, ПвПг-20, ПвПуг-20, АПвВ-20, АПвП-20, АПвПг-20, АПвПуг-20 или их аналоги	70, 95, 120	1250	98	1150*145*220 / 0,037
ЗПСПтп20-150/240-В		150, 185, 240, 300		118	1100*400*140 / 0,062

- с наконечниками под опрессовку по ГОСТ 7386-80 следующих сечений 35, 50, 70, 95, 120, 150, 185, 240 кв. мм, пример для заказа - **ЗПСПтп20-70-Пр-Cu** или Гост 9581-180 следующих сечений 35, 50, 70, 95, 120, 150, 185,240 кв.мм, пример для заказа - **ЗПСПтп20-70-Пр-Al**;
- с узлом заземления для ленточного экрана по жилам (указать тип экрана)

Кабельная термоусаживаемая арматура общепромышленного применения

Муфты соединительные, переходные

для трехжильных бронированных кабелей с изоляцией из сшитого полиэтилена, 20 кВ

ГОСТ 13781.0-86, ТУ 3599-102-04001953-2011

Пример обозначения

3ПСПтпБ20-70-В

3 - количество токопроводящих жил в кабеле;
П - для кабеля с изоляцией из сшитого полиэтилена;
С - тип муфты - соединительная;
П - назначение муфты - переходная;
т - в конструкции применены термоусаживаемые изделия;
п - в конструкции применена перчатка;
Б - для бронированного кабеля;
20 - на напряжение 20 кВ;
70 - сечение токопроводящих жил кабеля, кв. мм;
В - в комплекте с гильзами с контактными винтами со срывающимися головками.

Назначение, краткая характеристика:

Соединительная переходная муфта на основе термоусаживаемых изделий предназначена для соединения трехжильного кабеля бронированного металлическими лентами, с изоляцией из сшитого полиэтилена, в общей оболочке, каждая жила которого имеет экран из медных проволок с тремя одножильными кабелями с изоляцией из сшитого полиэтилена, с экраном из медных проволок на переменное напряжение 20 кВ, частотой 50 Гц.

Климатическое исполнение муфт В, категория размещения по ГОСТ 15150-69 - 5.

Технологические особенности:

Каждая жила трехжильного кабеля соединяется с одножильным кабелем гильзой. На гильзы накладываются манжеты выравнивающие электрическое поле. На узел соединения усаживаются термоусаживаемые трубки. Проволочные экраны соединяются с помощью гильз с контактными винтами со срывающимися головками. Броня трехжильного кабеля соединяется с экранами одножильных кабелей медными гибкими жилами с помощью не паяного соединения.

Разделка трехжильного кабеля изолируется перчаткой, места соединений термоусаживаемыми трубками.

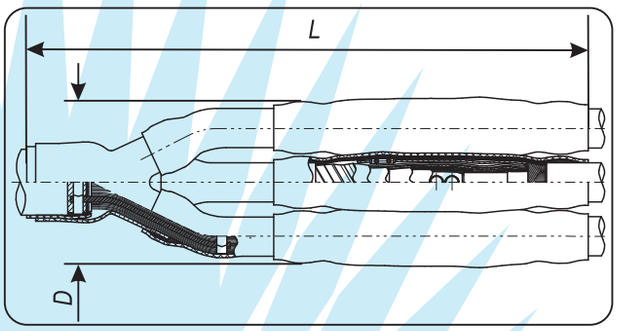

Варианты исполнения муфт, типы и сечение кабеля с которым применяются, габаритные размеры:

Обозначение	Типы кабеля с которым применяются	Сечение жил, кв.мм	Размеры, мм		Размер и объем упаковки, длина*ширина*высота (мм) / объем (куб.м)
			Длина L	Диаметр D	
3ПСПтпБ20-50-В	ПвБВ-20, ПвБП-20, ПвБПг-20, АПвБВ-20, АПвБП-20, АПвБПг-20, или их аналоги	50,0	1200	82	1150*14*220 / 0,037
3ПСПтпБ20-70-В		70,0	1250	86	
3ПСПтпБ20-95-В		95,0		95	
3ПСПтпБ20-120-В		120,0		100	
3ПСПтпБ20-150-В		150,0		102	1100*400*140 / 0,062
3ПСПтпБ20-185-В		185,0		104	
3ПСПтпБ20-240-В		240,0		116	
3ПСПтпБ20-300-В		300,0		120	

Особенности комплектации:

Муфта комплектуется гильзами типа ГС из алюминиевого сплава с контактными винтами со срывающимися при затягивании головками, которые могут применяться с кабелем, как с медными, так и с алюминиевыми токопроводящими жилами и обеспечивают контактное соединение соответствующее требованиям ГОСТ 10434-82.

В комплект муфты входят гильзы с контактными винтами со срывающимися при затягивании головками для соединения экранов кабелей сечением до 35 кв. мм на каждую токопроводящую жилу.

Если сечение экрана Ваших кабелей отличается от указанных значений - сообщите об этом при заказе.

Муфты соединительные, переходные

для трехжильных бронированных кабелей с изоляцией из сшитого полиэтилена, 20 кВ

ГОСТ 13781.0-86, ТУ 3599-102-04001953-2011

По требованию Заказчика муфта может поставляться:
- без гильз на токопроводящую жилу, пример для заказа - **ЗПСПтпБ20-70-бн**;
- с гильзами на диапазон сечений:

Обозначение	Типы кабеля с которым применяются	Сечение жил, кв мм	Размеры, мм		Размер и объем упаковки, длина*ширина*высота (мм) / объем (куб.м)
			Длина, L	Диаметр, D	
ЗПСПтпБ20-70/120-В	ПвБВ-20, ПвБП-20, ПвБПг-20, АПвБВ-20, АПвБП-20, АПвБПг-20, или их аналоги	70, 95, 120	1250	100	1150*145*220 / 0,037
ЗПСПтпБ20-150/240-В		150, 185, 240, 300		120	1100*400*140 / 0,062

- с наконечниками под опрессовку по ГОСТ 7386-80 следующих сечений 35, 50, 70, 95, 120, 150, 185, 240 кв. мм, пример для заказа - **ЗПСПтпБ20-70-Пр-Cu** или Гост 9581-180 следующих сечений 35, 50, 70, 95, 120, 150, 185,240 кв.мм, пример для заказа - **ЗПСПтпБ20-70-Пр-Al**;
- с узлом заземления для ленточного экрана по жилам (указать тип экрана)

Кабельная термоусаживаемая арматура общепромышленного применения

Муфты концевые внутренней и наружной установки

для одножильных кабелей с бумажной, пропитанной изоляцией, 35 кВ

ГОСТ 13781.0-86

Пример обозначения

КВНтО-35-120

К - тип муфты - концевая;
В - вид установки - внутренняя;
Н - вид установки - наружная;
т - в конструкции применены термоусаживаемые изделия;
О - для одножильного кабеля;
35 - на напряжение 35 кВ;
120 - сечение токопроводящей жилы кабеля, кв. мм.

Назначение, краткая характеристика:

Концевая муфта внутренней и наружной установки на основе термоусаживаемых изделий предназначена для оконцевания одножильного кабеля с бумажной, пропитанной изоляцией, как бронированного металлическими лентами, так и без брони, на переменное напряжение 35 кВ, частотой 50 Гц.

Климатическое исполнение муфт В, категория размещения 1 для наружной установки, 2-5 для внутренней установки по ГОСТ 15150-69.

Технологические особенности:

Жила заземления с напрессованным на нее наконечником соединяется с броней и оболочкой кабеля пайкой. На токопроводящую жилу усаживаются маслостойкие трубки и трубки стресс-контроля с применением выравнивающего эластомерного герметика. Узел заземления и наконечник герметизируются эластомерным герметиком и изолируются трекингостойкой термоусаживаемой трубкой.

Для увеличение пути тока утечки устанавливаются юбки-изоляторы, для муфты внутренней установки - 4, для наружной установки - 5.

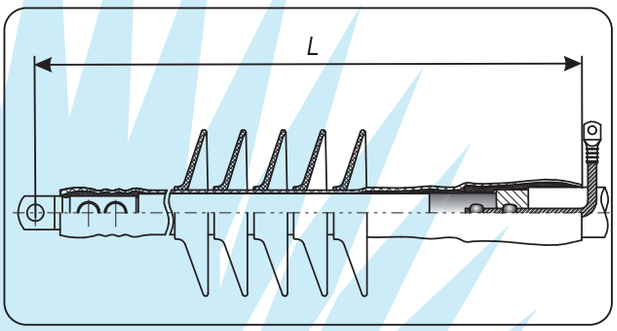

Варианты исполнения муфт, особенности применения, типы и сечение кабеля с которым применяются, габаритные размеры:

Обозначение	Типы кабеля с которым применяются	Сечение жил, кв мм	Длина, мм	Размер и объем упаковки, длина*ширина*высота (мм) / объем (куб.м)
КВНтО-35-120	ААГУ-35, ААШвУ-35, ААШпУ-35, АСГУ-35, АСКлУ-35, ЦААШвУ-35, ЦАСШвУ-35, ЦСШвУ-35 или их аналоги	120	580	590*175*135 / 0,014
КВНтО-35-150		150		
КВНтО-35-185		185		
КВНтО-35-240		240		

Особенности комплектации:

Муфта комплектуется наконечником из алюминиевого сплава с контактными винтами со срывающимися при затягивании головками, который может применяться с кабелем, как с медными, так и с алюминиевыми токопроводящими жилами и обеспечивает контактное соединение соответствующее требованиям ГОСТ 10434-82.

По требованию заказчика муфта может поставляться:

- на другие сечения токопроводящей жилы кабеля, а также для бронированного кабеля.

Муфты концевые внутренней и наружной установки

для трехжильных кабелей с бумажной, пропитанной изоляцией, 35 кВ

ГОСТ 13781.0-86, ТУ 3599-018-04001953-2006

Пример обозначения

КВНтп-35-120

К - тип муфты - концевая;
В - вид установки - внутренняя;
Н - вид установки - наружная;
т - в конструкции применены термоусаживаемые изделия;
п - в конструкции применена перчатка;
35 - на напряжение 35 кВ;
120 - сечение токопроводящей жилы кабеля, кв. мм.

Назначение, краткая характеристика:

Концевая муфта внутренней и наружной установки на основе термоусаживаемых изделий предназначена для оконцевания трежильного кабеля с бумажной, пропитанной изоляцией и отдельно освинцованными токопроводящими жилами на переменное напряжение 35 кВ, частотой 50 Гц.

Климатическое исполнение муфт В, категория размещения 1 для наружной установки, 2-5 для внутренней установки по ГОСТ 15150-69.

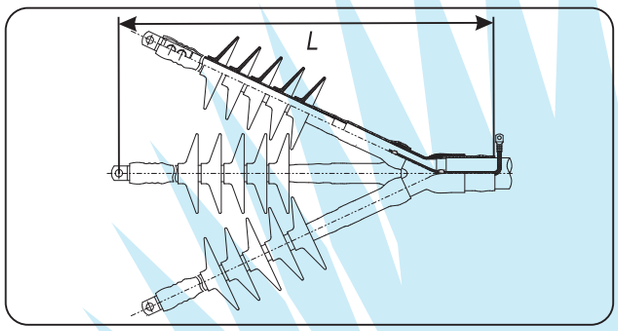

Технологические особенности:

Жила заземления с напрессованным на нее наконечником соединяется с броней и оболочкой кабеля пайкой. Узел заземления герметизируется перчаткой. На токопроводящую жилу усаживаются маслостойкие трубки и трубки стресс-контроля с применением выравнивающего эластомерного герметика. Наконечник герметизируются эластомерным герметиком и изолируются трекингостойкой термоусаживаемой трубкой.

Для увеличение пути тока утечки устанавливаются юбки-изоляторы, для муфты внутренней установки - 4, для наружной установки - 5.

Варианты исполнения муфт, особенности применения, типы и сечение кабеля с которым применяются, габаритные размеры:

Обозначение	Типы кабеля с которым применяются	Сечение жил, кв мм	Длина, мм	Размер и объем упаковка, длина*ширина*высота (мм) / объем (куб.м)
КВНтп-35-120	АОСБлУ-35, АОСБлГУ-35, АОСБлнУ-35, АОБлУ-35, АОБ2лУ-35, АОБлШвУ-35, ОСБлУ-35, ЦАОСБлУ-35, ЦОСБлУ-35 или их аналоги	120	1150	1100*400*140 / 0,062
КВНтп-35-150		150		
КВНтп-35-185		185		
КВНтп-35-240		240		

Особенности комплектации:

Муфта комплектуется наконечниками из алюминиевого сплава с контактными винтами со срывающимися при затягивании головками, которые могут применяться с кабелем, как с медными, так и с алюминиевыми токопроводящими жилами и обеспечивают контактное соединение соответствующее требованиям ГОСТ 10434-82.

По требованию заказчика муфта может поставляться:

- на другие сечения токопроводящих жил кабеля, а также на кабель без брони.

Кабельная термоусаживаемая арматура общепромышленного применения

Муфты соединительные

для одножильных кабелей с бумажной, пропитанной изоляцией, 35 кВ

ГОСТ 13781.0-86

Пример обозначения

СтОБ-35-120

С - тип муфты - соединительная;
т - в конструкции применены термоусаживаемые изделия;
О - для одножильного кабеля;
Б - для кабеля с броней;
35 - на напряжение 35 кВ;
120 - сечение токопроводящей жилы кабеля, кв. мм.

Назначение, краткая характеристика:

Соединительная муфта на основе термоусаживаемых изделий, предназначена для соединения кабелей с бумажной, пропитанной изоляцией на переменное напряжение 35 кВ, частотой 50 Гц.

Климатическое исполнение муфт В, категория размещения 5 по ГОСТ 15150-69, а также для прокладки в почве.

Технологические особенности:

На жилы усаживаются маслостойкие трубки. Жилы кабелей соединяются гильзой. На гильзу наносится эластомерный герметик и усаживаются термоусаживаемые трубки. На токопроводящую жилу усаживаются изолирующие трубки и трубки стресс-контроля с применением выравнивающего эластомерного герметика. Сверху наматывается экран из алюминиевой фольги. Броня и оболочки кабелей соединяются гибкими медными жилами пайкой. Общая герметизация обеспечивается термоусаживаемым кожухом.

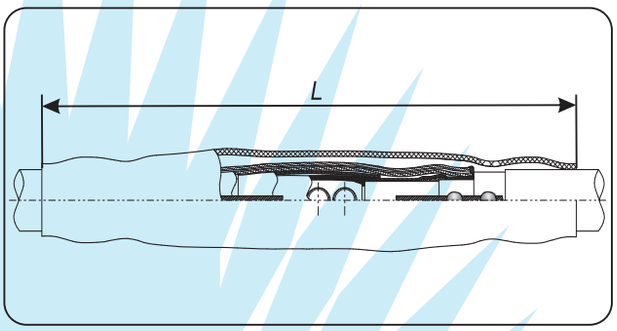

Варианты исполнения муфт, особенности применения, типы и сечение кабеля с которым применяются, габаритные размеры:

Обозначение	Типы кабеля с которым применяются	Сечение жил, кв мм	Длина, мм	Размер и объем упаковки, длина*ширина*высота (мм) / объем (куб.м)
СтОБ-35-120	ААГУ-35, ААШвУ-35, ААШпУ-35, АСГУ-35, АСКлУ-35, ЦААШвУ-35, ЦАСШвУ-35, ЦСШвУ-35 или их аналоги	120	1200	1370*145*220 / 0,044
СтОБ-35-150		150		
СтОБ-35-185		185		
СтОБ-35-240		240		

Особенности комплектации:

Муфта комплектуется гильзой из алюминиевого сплава с контактными винтами со срывающимися при затягивании головками, которая может применяться с кабелем, как с медными, так и с алюминиевыми токопроводящими жилами и обеспечивает контактное соединение соответствующее требованиям ГОСТ 10434-82.

По требованию заказчика муфта может поставляться:

- на другие сечения токопроводящей жилы кабеля, а также для кабеля без брони.

Муфты соединительные

для трехжильных кабелей с бумажной, пропитанной изоляцией, 35 кВ

ГОСТ 13781.0-86, ТУ 3599-018-04001953-2006

Пример обозначения

Ст-35-120

С - тип муфты - соединительная;
т - в конструкции применены термоусаживаемые изделия;
35 - на напряжение 35 кВ;
120 - сечение токопроводящей жилы кабеля, кв. мм.

Назначение, краткая характеристика:

Соединительная муфта на основе термоусаживаемых изделий, предназначена для соединения кабелей с бумажной, пропитанной изоляцией и отдельно освинцованными токопроводящими жилами на переменное напряжение 35 кВ, частотой 50 Гц.
Климатическое исполнение муфт В, категория размещения 5 по ГОСТ 15150-69, а также для прокладки в почве.

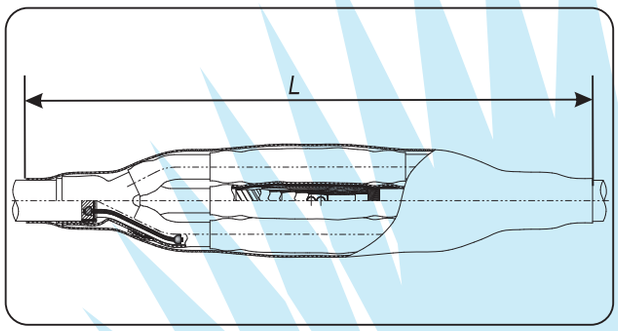

Технологические особенности:

На жилы усаживаются маслостойкие трубки. Корешки разделки кабеля герметизируются с помощью термоусаживаемых перчаток. Жилы кабелей соединяются гильзами. На гильзы наносится эластомерный герметик и усаживаются термоусаживаемые трубки. На токопроводящие жилы усаживаются изолирующие трубки и трубки стресс-контроля с применением выравнивающего эластомерного герметика. Сверху наматывается экран из алюминиевой фольги. Броня и оболочки кабелей соединяются гибкими медными жилами пайкой. Герметизация каждой жилы обеспечивается термоусаживаемым кожухом.

Варианты исполнения муфт, особенности применения, типы и сечение кабеля с которым применяются, габаритные размеры:

Обозначение	Типы кабеля с которым применяются	Сечение жил, кв мм	Длина, мм	Размер и объем упаковки, длина*ширина*высота (мм) / объем (куб.м)
Ст-35-120	АОСБлУ-35, АОСБлГУ-35, АОСБлнУ-35, АОБлУ-35, АОБ2лУ-35, АОБлШвУ-35, ОСБлУ-35, ЦАОСБлУ-35, ЦОСБлУ-35 или их аналоги	120	2300	1100*400*140 / 0,062 x 2 = 0,124
Ст-35-150		150		
Ст-35-185		185		
Ст-35-240		240		

Особенности комплектации:

Внимание! Возможна поставка общего кожуха на муфту по требованию Заказчика (см. чертеж).

Муфта комплектуется гильзами из алюминиевого сплава с контактными винтами со срывающимися при затягивании головками, которые могут применяться с кабелем, как с медными, так и с алюминиевыми токопроводящими жилами и обеспечивают контактное соединение соответствующее требованиям ГОСТ 10434-82.

По требованию заказчика муфта может поставляться:

- на другие сечения токопроводящих жил, а также для кабеля без брони.

Муфты концевые внутренней установки

для одножильных кабелей с изоляцией из сшитого полиэтилена, 35 кВ

ГОСТ 13781.0-86, ТУ 3599-102-04001953-2011

Пример обозначения

1ПКВт35-70-В

1 - количество токопроводящих жил в кабеле;
П - для кабеля с изоляцией из сшитого полиэтилена;
К - тип муфты - концевая;
В - вид установки - внутренняя;
т - в конструкции применены термоусаживаемые изделия;
35 - на напряжение 35 кВ;
70 - сечение токопроводящей жилы кабеля, кв. мм;
В - в комплекте с наконечником с контактными винтами со срывающимися головками.

Назначение, краткая характеристика:

Концевая муфта внутренней установки на основе термоусаживаемых изделий предназначена для оконцевания одножильного кабеля с изоляцией из сшитого полиэтилена, с экраном из медных проволок на переменное напряжение 35 кВ, частотой 50 Гц.
Климатическое исполнение муфт В, категория размещения по ГОСТ 15150-69 - 5.

Технологические особенности:

Разделка кабеля после установки элементов выравнивания электрического поля и с установленным на жилу наконечником изолируется термоусаживаемой трубкой.
Наконечник герметизируются эластомерным герметиком.
Для оконцевания экрана используется наконечник с контактными винтами со срывающимися головками.
Для увеличения пути тока утечки устанавливаются юбки-изоляторы.

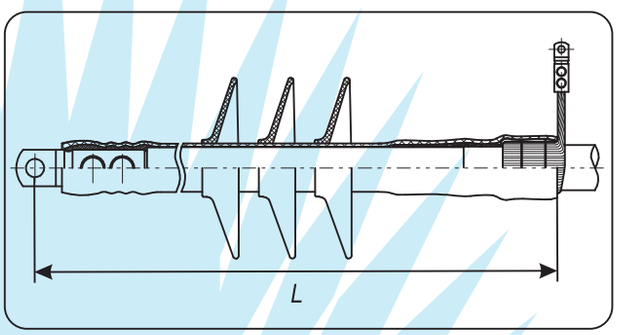

Варианты исполнения муфт, типы и сечение кабеля с которым применяются, габаритные размеры:

Обозначение	Типы кабеля с которым применяются	Сечение жил, кв мм	Длина L, мм	Размер и объем упаковки, длина*ширина*высота (мм) / объем (куб.м)
1ПКВт35-50-В	ПвВ-35, ПвП-35, ПвПг-35, ПвПуг-35, АПвВ-35, АПвП-35, АПвПг-35, АПвПуг-35, или их аналоги	50,0	684	1000*130*140 / 0,018
1ПКВт35-70-В		70,0		
1ПКВт35-95-В		95,0	690	
1ПКВт35-120-В		120,0		
1ПКВт35-150-В		150,0	721	
1ПКВт35-185-В		185,0		
1ПКВт35-240-В		240,0	731	
1ПКВт35-300-В		300,0	799	1000*200*145 / 0,03
1ПКВт35-400-В		400,0		
1ПКВт35-500-В		500,0	824	
1ПКВт35-625-В		625,0 (630,0)		
1ПКВт35-800-В		800,0	832	

Муфты концевые внутренней установки

для одножильных кабелей с изоляцией из сшитого полиэтилена, 35 кВ

ГОСТ 13781.0-86, ТУ 3599-102-04001953-2011

Особенности комплектации:

Внимание! В комплект муфты входят материалы для оконцевания одного одножильного кабеля.

Муфта комплектуется наконечником типа НС из алюминиевого сплава с контактными винтами со срывающимися при затягивании головками, который может применяться с кабелем, как с медными, так и с алюминиевыми токопроводящими жилами и обеспечивает контактное соединение соответствующее требованиям ГОСТ 10434-82.

Для кабелей с сечением токопроводящей жилы 300 кв. мм и более при заказе необходимо указать вариант исполнения наконечника типа НС, см. страницы 116, 117 настоящего Каталога.

В комплект муфты входит наконечник с контактными винтами со срывающимися при затягивании головками для оконцевания экрана кабеля:
- на сечение экрана до 50 кв. мм для муфт предназначенных для кабелей с сечениями токопроводящей жилы от 35 до 185 кв. мм;
- на сечение экрана до 95 кв. мм для муфт предназначенных для кабелей с сечениями токопроводящей жилы от 240 до 800 кв. мм.

Если сечение экрана Вашего кабеля отличается от указанных значений - сообщите об этом при заказе.

По требованию Заказчика муфта может поставляться:
- комплектом для оконцевания трех одножильных кабелей, пример для заказа - **1ПКВт35-70-В-3ф**;
- без наконечника, пример для заказа - **1ПКВт35-70-бн**;
- с наконечниками на диапазон сечений:

Обозначение	Типы кабеля с которым применяются	Сечение жил, кв мм	Длина L, мм	Размер и объем упаковки, длина*ширина*высота (мм) / объем (куб.м)
1ПКВт35-70/120-В	ПвВ-35, ПвП-35, ПвПг-35, ПвПуг-35, АПвВ-35, АПвП-35, АПвПг-35, АПвПуг-35, или их аналоги	70, 95, 120	690	1000*130*140 / 0,018
1ПКВт35-150/240-В		150, 185, 240	731	

- с наконечниками под опрессовку по ГОСТ 7386-80 следующих сечений 35, 50, 70, 95, 120, 150, 185, 240 кв. мм, пример для заказа - **1ПКВт35-70-Пр-Cu** или Гост 9581-180 следующих сечений 35, 50, 70, 95, 120, 150, 185,240 кв.мм, пример для заказа - **1ПКВт35-70-Пр-Al**;
- с узлом заземления для ленточного экрана по жилам (указать тип экрана)

Муфты концевые наружной установки

для одножильных кабелей с изоляцией из сшитого полиэтилена, 35 кВ

ГОСТ 13781.0-86, ТУ 3599-102-04001953-2011

Пример обозначения

1ПКНт35-70-В

1 - количество токопроводящих жил в кабеле;
П - для кабеля с изоляцией из сшитого полиэтилена;
К - тип муфты - концевая;
Н - вид установки - наружная;
т - в конструкции применены термоусаживаемые изделия;
35 - на напряжение 35 кВ;
70 - сечение токопроводящей жилы кабеля, кв. мм;
В - в комплекте с наконечником с контактными винтами со срывающимися головками.

Назначение, краткая характеристика:

Концевая муфта наружной установки на основе термоусаживаемых изделий предназначена для оконцевания одножильного кабеля с изоляцией из сшитого полиэтилена, с экраном из медных проволок на переменное напряжение 35 кВ, частотой 50 Гц.
Климатическое исполнение муфт В, категория размещения по ГОСТ 15150-69 - 1.

Технологические особенности:

Разделка кабеля после установки элементов выравнивания электрического поля и с установленным на жилу наконечником изолируется термоусаживаемой трубкой.
Наконечник герметизируются эластомерным герметиком.
Для оконцевания экрана используется наконечник с контактными винтами со срывающимися головками.
Для увеличения пути тока утечки устанавливаются юбки-изоляторы.

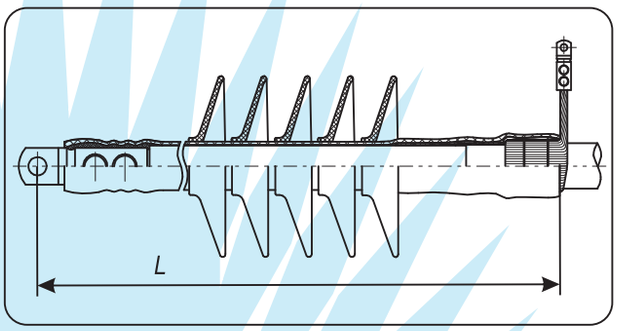

Варианты исполнения муфт, типы и сечение кабеля с которым применяются, габаритные размеры:

Обозначение	Типы кабеля с которым применяются	Сечение жил, кв мм	Длина L, мм	Размер и объем упаковки, длина*ширина*высота (мм) / объем (куб.м)
1ПКНт35-50-В	ПвВ-35, ПвП-35, ПвПг-35, ПвПуг-35, АПвВ-35, АПвП-35, АПвПг-35, АПвПуг-35, или их аналоги	50,0	684	1000*200*145 / 0,03
1ПКНт35-70-В		70,0		
1ПКНт35-95-В		95,0	690	
1ПКНт35-120-В		120,0		
1ПКНт35-150-В		150,0	721	
1ПКНт35-185-В		185,0		
1ПКНт35-240-В		240,0	731	
1ПКНт35-300-В		300,0	799	
1ПКНт35-400-В		400,0		
1ПКНт35-500-В		500,0	824	
1ПКНт35-625-В		625,0 (630,0)		
1ПКНт35-800-В		800,0	832	

Муфты концевые наружной установки

для одножильных кабелей с изоляцией из сшитого полиэтилена, 35 кВ

ГОСТ 13781.0-86, ТУ 3599-102-04001953-2011

Особенности комплектации:

Внимание! В комплект муфты входят материалы для оконцевания одного одножильного кабеля.

Муфта комплектуется наконечником типа НС из алюминиевого сплава с контактными винтами со срывающимися при затягивании головками, который может применяться с кабелем, как с медными, так и с алюминиевыми токопроводящими жилами и обеспечивает контактное соединение соответствующее требованиям ГОСТ 10434-82.

Для кабелей с сечением токопроводящей жилы 300 кв. мм и более при заказе необходимо указать вариант исполнения наконечника типа НС, см. страницы 116, 117 настоящего Каталога.

В комплект муфты входит наконечник с контактными винтами со срывающимися при затягивании головками для оконцевания экрана кабеля:
- на сечение экрана до 50 кв. мм для муфт предназначенных для кабелей с сечениями токопроводящей жилы от 35 до 185 кв. мм;
- на сечение экрана до 95 кв. мм для муфт предназначенных для кабелей с сечениями токопроводящей жилы от 240 до 800 кв. мм.

Если сечение экрана Вашего кабеля отличается от указанных значений - сообщите об этом при заказе.

По требованию Заказчика муфта может поставляться:
- комплектом для оконцевания трех одножильных кабелей, пример для заказа - **1ПКНт35-70-В-3ф**;
- без наконечника, пример для заказа - **1ПКНт35-70-бн**;
- с наконечниками на диапазон сечений:

Обозначение	Типы кабеля с которым применяются	Сечение жил, кв мм	Длина L, мм	Размер и объем упаковки, длина*ширина*высота (мм) / объем (куб.м)
1ПКНт35-70/120-В	ПвВ-35, ПвП-35, ПвПг-35, ПвПуг-35, АПвВ-35, АПвП-35, АПвПг-35, АПвПуг-35, или их аналоги	70, 95, 120	690	1000*200*145 / 0,03
1ПКНт35-150/240-В		150, 185, 240	731	

- с наконечниками под опрессовку по ГОСТ 7386-80 следующих сечений 35, 50, 70, 95, 120, 150, 185, 240 кв. мм, пример для заказа - **1ПКНт35-70-Пр-Cu** или Гост 9581-180 следующих сечений 35, 50, 70, 95, 120, 150, 185,240 кв.мм, пример для заказа - **1ПКНт35-70-Пр-Al**;
- с узлом заземления для ленточного экрана по жилам (указать тип экрана)

Муфты концевые внутренней установки

для трехжильных кабелей с изоляцией из сшитого полиэтилена, 35 кВ

ГОСТ 13781.0-86, ТУ 3599-102-04001953-2011

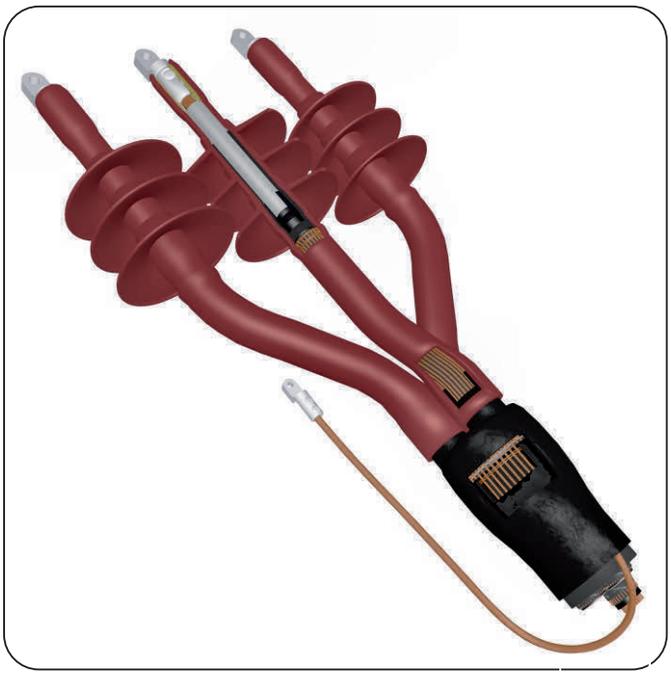

Пример обозначения

3ПКВтп35-70-В

3 - количество токопроводящих жил в кабеле;
П - для кабеля с изоляцией из сшитого полиэтилена;
К - тип муфты - концевая;
В - вид установки - внутренняя;
т - в конструкции применены термоусаживаемые изделия;
п - в конструкции применена перчатка;
35 - на напряжение 35 кВ;
70 - сечение токопроводящих жил кабеля, кв. мм;
В - в комплекте с наконечниками с контактными винтами со срывающимися головками.

Назначение, краткая характеристика:

Концевая муфта внутренней установки на основе термоусаживаемых изделий предназначена для оконцевания трехжильного кабеля с изоляцией из сшитого полиэтилена, в общей оболочке, каждая жила которого имеет экран из медных проволок на переменное напряжение 35 кВ, частотой 50 Гц.

Климатическое исполнение муфт В, категория размещения по ГОСТ 15150-69 - 5.

Технологические особенности:

Корешок разделки кабеля герметизируется с помощью термоусаживаемой перчатки и эластомерного гидрофобного герметика.

Разделка каждой жилы кабеля после установки элементов выравнивания электрического поля и с установленным на жилы наконечниками изолируются термоусаживаемыми трубками.

Наконечники герметизируются эластомерным герметиком.

Для оконцевания экрана используется наконечник с контактными винтами со срывающимися головками.

Для увеличения пути тока утечки устанавливаются юбки-изоляторы.

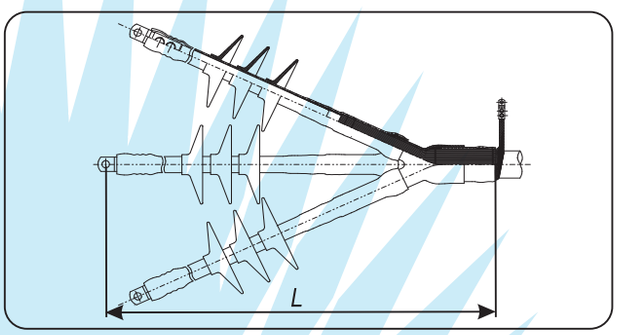

Варианты исполнения муфт, типы и сечение кабеля с которым применяются, габаритные размеры:

Обозначение	Типы кабеля с которым применяются	Сечение жил, кв мм	Длина L, мм	Размер и объем упаковки, длина*ширина*высота (мм) / объем (куб.м)
3ПКВтп35-50-В	ПвВ-35, ПвП-35, ПвПг-35, ПвПуг-35, АПвВ-35, АПвП-35, АПвПг-35, АПвПуг-35, или их аналоги	50,0	1290	1100*400*140 / 0,056
3ПКВтп35-70-В		70,0		
3ПКВтп35-95-В		95,0		
3ПКВтп35-120-В		120,0		
3ПКВтп35-150-В		150,0		
3ПКВтп35-185-В		185,0		
3ПКВтп35-240-В		240,0		
3ПКВтп35-300-В		300,0		

Особенности комплектации:

Муфта комплектуется наконечниками типа НС из алюминиевого сплава с контактными винтами со срывающимися при затягивании головками, которые могут применяться с кабелем, как с медными, так и с алюминиевыми токопроводящими жилами и обеспечивают контактные соединения соответствующие требованиям ГОСТ 10434-82.

Для кабелей с сечением токопроводящих жил 300 кв. мм при заказе необходимо указать вариант исполнения наконечника типа НС, см. страницы 116, 117 настоящего Каталога.

Муфты концевые внутренней установки

для трехжильных кабелей с изоляцией из сшитого полиэтилена, 35 кВ

ГОСТ 13781.0-86, ТУ 3599-102-04001953-2011

В комплект муфты входит наконечник с контактными винтами со срывающимися при затягивании головками для оконцевания экрана кабеля:
- на сечение экрана до 50 кв. мм для муфт предназначенных для кабелей с сечениями токопроводящей жилы от 35 до 185 кв. мм;
- на сечение экрана до 95 кв. мм для муфт предназначенных для кабелей с сечениями токопроводящей жилы от 240 до 300 кв. мм.

Если сечение экрана Вашего кабеля отличается от указанных значений - сообщите об этом при заказе.

По требованию Заказчика муфта может поставляться:
- без наконечника, пример для заказа - **ЗПКВтп35-70-бн**;
- с наконечниками на диапазон сечений:

Обозначение	Типы кабеля с которым применяются	Сечение жил, кв мм	Длина L, мм	Размер и объем упаковки, длина*ширина*высота (мм) / объем (куб.м)
ЗПКВтп35-70/120-В	ПвВ-35, ПвП-35, ПвПг-35, ПвПуг-35, АПвВ-35, АПвП-35, АПвПг-35, АПвПуг-35, или их аналоги	70, 95, 120	1290	1100*400*140 / 0,056
ЗПКВтп35-150/300-В		150, 185, 240, 300		

- с наконечниками под опрессовку по ГОСТ 7386-80 следующих сечений 35, 50, 70, 95, 120, 150, 185, 240 кв. мм, пример для заказа - **ЗПКВтп35-70-Пр-Cu** или Гост 9581-180 следующих сечений 35, 50, 70, 95, 120, 150, 185,240 кв.мм, пример для заказа - **ЗПКВтп35-70-Пр-Al**;
- с узлом заземления для ленточного экрана по жилам (указать тип экрана)

Муфты концевые наружной установки

для трехжильных кабелей с изоляцией из сшитого полиэтилена, 35 кВ

ГОСТ 13781.0-86, ТУ 3599-102-04001953-2011

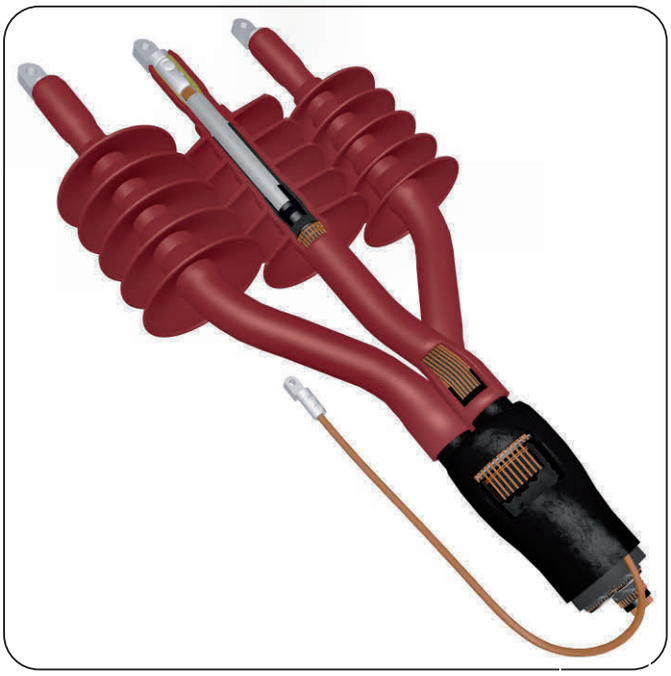

Пример обозначения

3ПКНтп35-70-В

3 - количество токопроводящих жил в кабеле;
П - для кабеля с изоляцией из сшитого полиэтилена;
К - тип муфты - концевая;
Н - вид установки - наружная;
т - в конструкции применены термоусаживаемые изделия;
п - в конструкции применена перчатка;
35 - на напряжение 35 кВ;
70 - сечение токопроводящих жил кабеля, кв. мм;
В - в комплекте с наконечниками с контактными винтами со срывающимися головками.

Назначение, краткая характеристика:

Концевая муфта наружной установки на основе термоусаживаемых изделий предназначена для оконцевания трехжильного кабеля с изоляцией из сшитого полиэтилена, в общей оболочке, каждая жила которого имеет экран из медных проволок на переменное напряжение 35 кВ, частотой 50 Гц.

Климатическое исполнение муфт В, категория размещения по ГОСТ 15150-69 - 1.

Технологические особенности:

Корешок разделки кабеля герметизируется с помощью термоусаживаемой перчатки и гидрофобного эластомерного герметика.

Разделка каждой жилы кабеля после установки элементов выравнивания электрического поля и с установленным на жилы наконечниками изолируются термоусаживаемыми трубками.

Наконечники герметизируются эластомерным герметиком.

Для оконцевания экрана используется наконечник с контактными винтами со срывающимися головками.

Для увеличения пути тока утечки устанавливаются юбки-изоляторы.

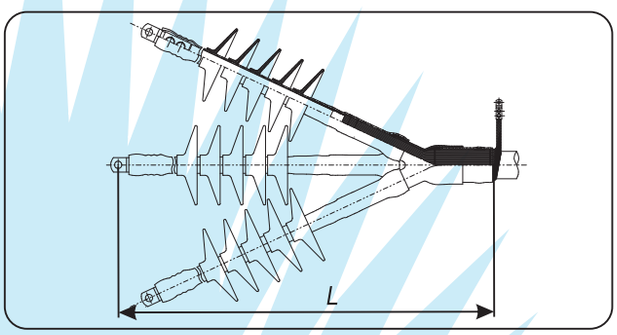

Варианты исполнения муфт, типы и сечение кабеля с которым применяются, габаритные размеры:

Обозначение	Типы кабеля с которым применяются	Сечение жил, кв мм	Длина L, мм	Размер и объем упаковки, длина*ширина*высота (мм) / объем (куб.м)
3ПКНтп35-50-В	ПвВ-35, ПвП-35, ПвПг-35, ПвПуг-35, АПвВ-35, АПвП-35, АПвПг-35, АПвПуг-35, или их аналоги	50,0	1290	1100*400*140 / 0,062
3ПКНтп35-70-В		70,0		
3ПКНтп35-95-В		95,0		
3ПКНтп35-120-В		120,0		
3ПКНтп35-150-В		150,0		
3ПКНтп35-185-В		185,0		
3ПКНтп35-240-В		240,0		
3ПКНтп35-300-В		300,0		

Особенности комплектации:

Муфта комплектуется наконечниками типа НС из алюминиевого сплава с контактными винтами со срывающимися при затягивании головками, которые могут применяться с кабелем, как с медными, так и с алюминиевыми токопроводящими жилами и обеспечивают контактные соединения соответствующие требованиям ГОСТ 10434-82.

Для кабелей с сечением токопроводящих жил 300 кв. мм при заказе необходимо указать вариант исполнения наконечника типа НС, см. страницы 116, 117 настоящего Каталога.

Муфты концевые наружной установки

для трехжильных кабелей с изоляцией из сшитого полиэтилена, 35 кВ

ГОСТ 13781.0-86, ТУ 3599-102-04001953-2011

В комплект муфты входит наконечник с контактными винтами со срывающимися при затягивании головками для оконцевания экрана кабеля:
- на сечение экрана до 50 кв. мм для муфт предназначенных для кабелей с сечениями токопроводящей жилы от 35 до 185 кв. мм;
- на сечение экрана до 95 кв. мм для муфт предназначенных для кабелей с сечениями токопроводящей жилы от 240 до 300 кв. мм.

Если сечение экрана Вашего кабеля отличается от указанных значений - сообщите об этом при заказе.

По требованию Заказчика муфта может поставляться:
- без наконечника, пример для заказа - **ЗПКНтп35-70-бн**;
- с наконечниками на диапазон сечений:

Обозначение	Типы кабеля с которым применяются	Сечение жил, кв мм	Длина L, мм	Размер и объем упаковки, длина*ширина*высота (мм) / объем (куб.м)
ЗПКНтп35-70/120-В	ПвВ-35, ПвП-35, ПвПг-35, ПвПуг-35, АПвВ-35, АПвП-35, АПвПг-35, АПвПуг-35, или их аналоги	70, 95, 120	1290	1100*400*140 / 0,03
ЗПКНтп35-150/300-В		150, 185, 240, 300		

- с наконечниками под опрессовку по ГОСТ 7386-80 следующих сечений 35, 50, 70, 95, 120, 150, 185, 240 кв. мм, пример для заказа - **ЗПКНтп35-70-Пр-Cu** или Гост 9581-180 следующих сечений 35, 50, 70, 95, 120, 150, 185,240 кв.мм, пример для заказа - **ЗПКНтп35-70-Пр-Al**;
- с узлом заземления для ленточного экрана по жилам (указать тип экрана)
- с медными лужеными наконечниками под опрессовку, которые соответствуют стандарту DIN 46235 следующих сечений 35, 50, 70, 95, 120, 240, 300 кв.мм, пример для заказа - **ЗПКНтп35-70-Пр-Cu-DIN**;
- с узлом заземления для ленточного экрана (указать тип экрана при заказе).

Кабельная термоусаживаемая арматура общепромышленного применения

Муфты концевые внутренней установки

для трехжильных бронированных кабелей с изоляцией из сшитого полиэтилена, 35 кВ

ГОСТ 13781.0-86, ТУ 3599-102-04001953-2011

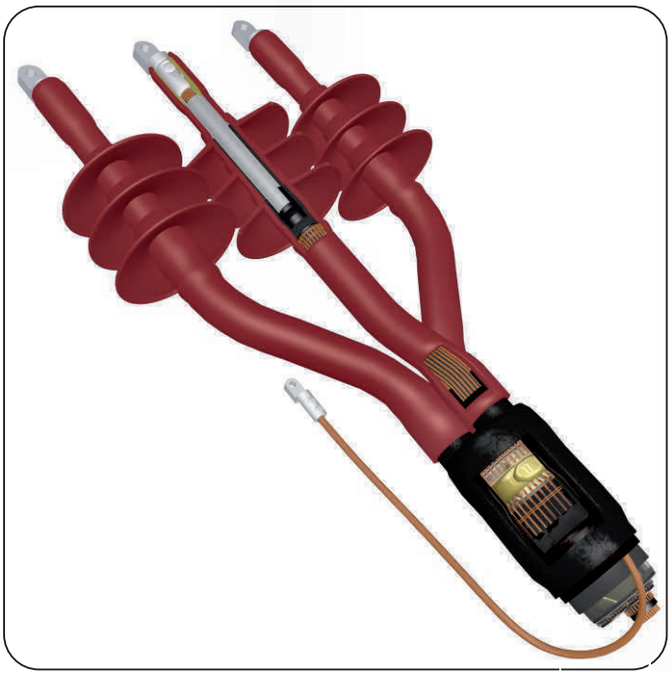

Пример обозначения

3ПКВтпБ35-70-В

3 - количество токопроводящих жил в кабеле;
П - для кабеля с изоляцией из сшитого полиэтилена;
К - тип муфты - концевая;
В - вид установки - внутренняя;
т - в конструкции применены термоусаживаемые изделия;
п - в конструкции применена перчатка;
Б - для бронированного кабеля;
35 - на напряжение 35 кВ;
70 - сечение токопроводящих жил кабеля, кв. мм;
В - в комплекте с наконечниками с контактными винтами со срывающимися головками.

Назначение, краткая характеристика:

Концевая муфта внутренней установки на основе термоусаживаемых изделий предназначена для оконцевания трехжильного кабеля, бронированного металлическими лентами, с изоляцией из сшитого полиэтилена, в общей оболочке, каждая жила которого имеет экран из медных проволок на переменное напряжение 35 кВ, частотой 50 Гц.

Климатическое исполнение муфт В, категория размещения по ГОСТ 15150-69 - 5.

Технологические особенности:

Корешок разделки кабеля и узел заземления экрана герметизируется с помощью термоусаживаемой трубки, перчатки и эластомерного гидрофобного герметика. Соединение брони с экраном не паяное.

Разделка каждой жилы кабеля после установки элементов выравнивания электрического поля и с установленным на жилы наконечниками изолируются термоусаживаемыми трубками.

Наконечники герметизируются эластомерным герметиком.

Для оконцевания экрана используется наконечник с контактными винтами со срывающимися головками.

Для увеличения пути тока утечки устанавливаются юбки-изоляторы.

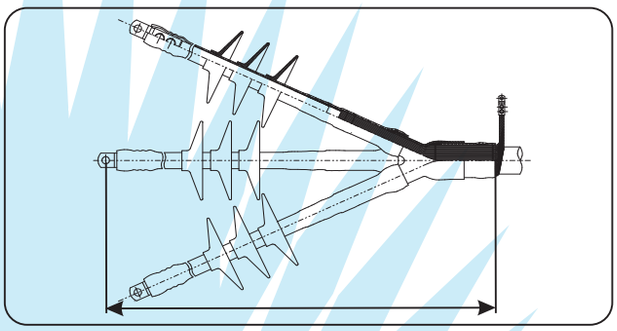

Варианты исполнения муфт, типы и сечение кабеля с которым применяются, габаритные размеры:

Обозначение	Типы кабеля с которым применяются	Сечение жил, кв мм	Длина L, мм	Размер и объем упаковки, длина*ширина*высота (мм) / объем (куб.м)
3ПКВтпБ35-50-В	ПвБВ-35, ПвБП-35, ПвБПг-35, АПвБВ-35, АПвБП-35, АПвБПг-35, или их аналоги	50,0	1310	1100*400*140 / 0,062
3ПКВтпБ35-70-В		70,0		
3ПКВтпБн35-95-В		95,0		
3ПКВтпБ35-120-В		120,0		
3ПКВтпБ35-150-В		150,0		
3ПКВтпБ35-185-В		185,0		
3ПКВтпБ35-240-В		240,0		
3ПКВтпБ35-300-В		300,0		

Особенности комплектации:

Муфта комплектуется наконечниками типа НС из алюминиевого сплава с контактными винтами со срывающимися при затягивании головками, которые могут применяться с кабелем, как с медными, так и с алюминиевыми токопроводящими жилами и обеспечивают контактные соединения соответствующие требованиям ГОСТ 10434-82.

Для кабелей с сечением токопроводящих жил 300 кв. мм при заказе необходимо указать вариант исполнения наконечника типа НС, см. страницы 116, 117 настоящего Каталога.

Муфты концевые внутренней установки

для трехжильных бронированных кабелей с изоляцией из сшитого полиэтилена, 35 кВ

ГОСТ 13781.0-86, ТУ 3599-102-04001953-2011

В комплект муфты входит наконечник с контактными винтами со срывающимися при затягивании головками для оконцевания экрана кабеля:
- на сечение экрана до 50 кв. мм для муфт предназначенных для кабелей с сечениями токопроводящей жилы от 35 до 185 кв. мм;
- на сечение экрана до 95 кв. мм для муфт предназначенных для кабелей с сечениями токопроводящей жилы от 240 до 300 кв. мм.

Если сечение экрана Вашего кабеля отличается от указанных значений - сообщите об этом при заказе.

По требованию Заказчика муфта может поставляться:
- без наконечника, пример для заказа - **ЗПКВтпБ35-70-бн**;
- с наконечниками на диапазон сечений:

Обозначение	Типы кабеля с которым применяются	Сечение жил, кв мм	Длина L, мм	Размер и объем упаковки, длина*ширина*высота (мм) / объем (куб.м)
ЗПКВтпБ35-70/120-В	ПвБВ-35, ПвБП-35, ПвБПг-35, АПвБВ-35, АПвБП-35, АПвБПг-35, или их аналоги	70, 95, 120	1290	1100*400*140 / 0,056
ЗПКВтпБ35-150/300-В		150, 185, 240, 300		

- с наконечниками под опрессовку по ГОСТ 7386-80 следующих сечений 35, 50, 70, 95, 120, 150, 185, 240 кв. мм, пример для заказа - **ЗПКВтпБ35-70-Пр-Cu** или Гост 9581-180 следующих сечений 35, 50, 70, 95, 120, 150, 185,240 кв.мм, пример для заказа - **ЗПКВтпБ35-70-Пр-Al**;
- с узлом заземления для ленточного экрана по жилам (указать тип экрана)

Муфты концевые наружной установки

для трехжильных бронированных кабелей с изоляцией из сшитого полиэтилена, 35 кВ

ГОСТ 13781.0-86, ТУ 3599-102-04001953-2011

Пример обозначения

3ПКНтпБ35-70-В

3 - количество токопроводящих жил в кабеле;
П - для кабеля с изоляцией из сшитого полиэтилена;
К - тип муфты - концевая;
Н - вид установки - наружная;
т - в конструкции применены термоусаживаемые изделия;
п - в конструкции применена перчатка;
Б - для бронированного кабеля;
35 - на напряжение 35 кВ;
70 - сечение токопроводящих жил кабеля, кв. мм;
В - в комплекте с наконечниками с контактными винтами со срывающимися головками.

Назначение, краткая характеристика:

Концевая муфта наружной установки на основе термоусаживаемых изделий предназначена для оконцевания трехжильного кабеля бронированного металлическими лентами, в общей оболочке, с изоляцией из сшитого полиэтилена, каждая жила которого имеет экран из медных проволок на переменное напряжение 35 кВ, частотой 50 Гц.

Климатическое исполнение муфт В, категория размещения по ГОСТ 15150-69 - 1.

Технологические особенности:

Корешок разделки кабеля и узел заземления экрана герметизируется с помощью термоусаживаемой трубки, перчатки и эластомерного гидрофобного герметика. Соединение брони с экраном не паяное.

Разделка каждой жилы кабеля после установки элементов выравнивания электрического поля и с установленным на жилы наконечниками изолируются термоусаживаемыми трубками.

Наконечники герметизируются эластомерным герметиком.

Для оконцевания экрана используется наконечник с контактными винтами со срывающимися головками.

Для увеличения пути тока утечки устанавливаются юбки-изоляторы.

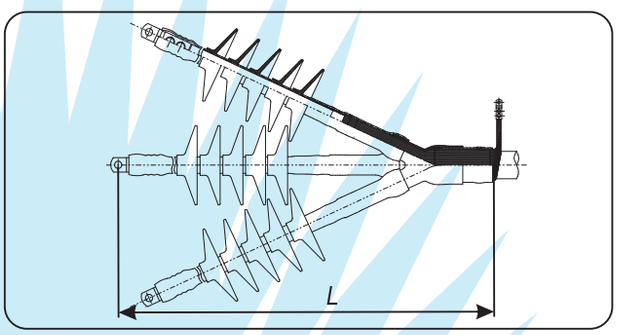

Варианты исполнения муфт, типы и сечение кабеля с которым применяются, габаритные размеры:

Обозначение	Типы кабеля с которым применяются	Сечение жил, кв мм	Длина L, мм	Размер и объем упаковки, длина*ширина*высота (мм) / объем (куб.м)
3ПКНтпБ35-50-В	ПвБВ-35, ПвБП-35, ПвБПг-35, АПвБВ-35, АПвБП-35, АПвБПг-35, или их аналоги	50,0	1310	1100*400*140 / 0,062
3ПКНтпБ35-70-В		70,0		
3ПКНтпБ35-95-В		95,0		
3ПКНтпБ35-120-В		120,0		
3ПКНтпБ35-150-В		150,0		
3ПКНтпБ35-185-В		185,0		
3ПКНтпБ35-240-В		240,0		
3ПКНтпБ35-300-В		300,0		

Особенности комплектации:

Муфта комплектуется наконечниками типа НС из алюминиевого сплава с контактными винтами со срывающимися при затягивании головками, которые могут применяться с кабелем, как с медными, так и с алюминиевыми токопроводящими жилами и обеспечивают контактные соединения соответствующие требованиям ГОСТ 10434-82.

Для кабелей с сечением токопроводящих жил 300 кв. мм при заказе необходимо указать вариант исполнения наконечника типа НС, см. страницы 116, 117 настоящего Каталога.

Муфты концевые наружной установки

для бронированных трехжильных кабелей с изоляцией из сшитого полиэтилена, 35 кВ

ГОСТ 13781.0-86, ТУ 3599-102-04001953-2011

В комплект муфты входит наконечник с контактными винтами со срывающимися при затягивании головками для оконцевания экрана кабеля:
- на сечение экрана до 50 кв. мм для муфт предназначенных для кабелей с сечениями токопроводящей жилы от 35 до 185 кв. мм;
- на сечение экрана до 95 кв. мм для муфт предназначенных для кабелей с сечениями токопроводящей жилы от 240 до 300 кв. мм.

Если сечение экрана Вашего кабеля отличается от указанных значений - сообщите об этом при заказе.

По требованию Заказчика муфта может поставляться:
- без наконечника, пример для заказа - **ЗПКНтпБ35-70-бн**;
- с наконечниками на диапазон сечений:

Обозначение	Типы кабеля с которым применяются	Сечение жил, кв мм	Длина L, мм	Размер и объем упаковки, длина*ширина*высота (мм) / объем (куб.м)
ЗПКНтпБ35-70/120-В	ПвБВ-35, ПвБП-35, ПвБПг-35, АПвБВ-35, АПвБП-35, АПвБПг-35, или их аналоги	70, 95, 120	1310	1100*400*140 / 0,056
ЗПКНтпБ35-150/300-В		150, 185, 240, 300		

- с наконечниками под опрессовку по ГОСТ 7386-80 следующих сечений 35, 50, 70, 95, 120, 150, 185, 240 кв. мм, пример для заказа - **ЗПКНтпБ35-70-Пр-Cu** или Гост 9581-180 следующих сечений 35, 50, 70, 95, 120, 150, 185,240 кв.мм, пример для заказа - **ЗПКНтпБ35-70-Пр-Al**;
- с узлом заземления для ленточного экрана по жилам (указать тип экрана)

Муфты соединительные

для одножильных кабелей с изоляцией из сшитого полиэтилена, 35 кВ

ГОСТ 13781.0-86, ТУ 3599-102-04001953-2011

Пример обозначения

1ПСт35-70-В

1 - количество токопроводящих жил в кабеле;
П - для кабеля с изоляцией из сшитого полиэтилена;
С - тип муфты - соединительная;
т - в конструкции применены термоусаживаемые изделия;
35 - на напряжение 35 кВ;
70 - сечение токопроводящей жилы кабеля, кв. мм;
В - в комплекте с гильзой с контактными винтами со срывающимися головками.

Назначение, краткая характеристика:

Соединительная муфта на основе термоусаживаемых изделий предназначена для соединения ожножильных кабелей с изоляцией из сшитого полиэтилена, с экраном из медных проволок на переменное напряжение 35 кВ, частотой 50 Гц.
Климатическое исполнение муфт В, категория размещения по ГОСТ 15150-69 - 5.

Технологические особенности:

Жилы кабелей соединяются гильзой. На гильзу накладывается манжета выравнивающая электрическое поле. На узел соединения усаживаются термоусаживаемые трубки.

Проволочные экраны соединяются с помощью гильз с контактными винтами со срывающимися головками.

Места соединения экранов обматываются лентой ПВХ.

Защитный кожух выполнен из термоусаживаемой трубы.

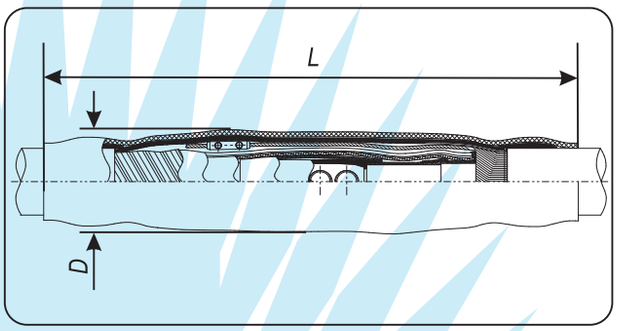

Варианты исполнения муфт, типы и сечение кабеля с которым применяются, габаритные размеры:

Обозначение	Типы кабеля с которым применяются	Сечение жил, кв.мм	Размеры, мм		Размер и объем упаковки, длина*ширина*высота (мм) / объем (куб.м)
			Длина, L	Диаметр, D	
1ПСт35-50-В	ПвВ-35, ПвП-35, ПвПг-35, ПвПуг-35, АПвВ-35, АПвП-35, АПвПг-35, АПвПуг-35, или их аналоги	50,0	660	42	750*230*140 / 0,024
1ПСт35-70-В		70,0		44	
1ПСт35-95-В		95,0	670	48	
1ПСт35-120-В		120,0		50	
1ПСт35-150-В		150,0	700	51	
1ПСт35-185-В		185,0		52	
1ПСт35-240-В		240,0	720	58	
1ПСт35-300-В		300,0	730	60	
1ПСт35-400-В		400,0		65	
1ПСт35-500-В		500,0	780	69	1000*200*145 / 0,03
1ПСт35-625-В		625,0 (630,0)		75	
1ПСт35-800-В		800,0	790	82	

Муфты соединительные

для одножильных кабелей с изоляцией из сшитого полиэтилена, 35 кВ

ГОСТ 13781.0-86, ТУ 3599-102-04001953-2011

Особенности комплектации:

Внимание! В комплект муфты входят материалы для соединения двух одножильных кабелей.

Муфта комплектуется гильзой типа ГС из алюминиевого сплава с контактными винтами со срывающимися при затягивании головками, которая может применяться с кабелем, как с медными, так и с алюминиевыми токопроводящими жилами и обеспечивает контактное соединение соответствующее требованиям ГОСТ 10434-82.

В комплект муфты входят гильзы с контактными винтами со срывающимися при затягивании головками для соединения экранов кабелей:
- на сечение экрана до 35 кв. мм для муфт предназначенных для кабелей с сечениями токопроводящей жилы от 35 до 185 кв. мм;
- на сечение экрана до 70 кв. мм для муфт предназначенных для кабелей с сечениями токопроводящей жилы от 240 до 800 кв. мм.

Если сечение экрана Вашего кабеля отличается от указанных значений - сообщите об этом при заказе.

По требованию Заказчика муфта может поставляться:
- без гильзы на токопроводящую жилу, пример для заказа - **1ПСт35-70-бн**;
- с гильзами на диапазон сечений:

Обозначение	Типы кабеля с которым применяются	Сечение жил, кв мм	Размеры, мм		Размер и объем упаковки, длина*ширина*высота (мм) / объем (куб.м)
			Длина, L	Диаметр, D	
1ПСт35-70/120-В	ПвВ-35, ПвП-35, ПвПг-35, ПвПуг-35, АПвВ-35, АПвП-35, АПвПг-35, АПвПуг-35, или их аналоги	70, 95, 120	670	50	750*230*140 / 0,024
1ПСт35-150/240-В		150, 185, 240	720	58	

- с наконечниками под опрессовку по ГОСТ 7386-80 следующих сечений 35, 50, 70, 95, 120, 150, 185, 240 кв. мм, пример для заказа - **1ПСт35-70-Пр-Cu** или Гост 9581-180 следующих сечений 35, 50, 70, 95, 120, 150, 185,240 кв.мм, пример для заказа - **1ПСт35-70-Пр-Al**;
- с узлом заземления для ленточного экрана по жилам (указать тип экрана)

Кабельная термоусаживаемая арматура общепромышленного применения

Муфты соединительные

для трехжильных кабелей с изоляцией из сшитого полиэтилена, 35 кВ

ГОСТ 13781.0-86, ТУ 3599-102-04001953-2011

Пример обозначения

3ПСтп35-70-В

3 - количество токопроводящих жил в кабеле;
П - для кабеля с изоляцией из сшитого полиэтилена;
С - тип муфты - соединительная;
т - в конструкции применены термоусаживаемые изделия;
п - в конструкции применены перчатки;
35 - на напряжение 35 кВ;
70 - сечение токопроводящих жил кабеля, кв. мм;
В - в комплекте с гильзами с контактными винтами со срывающимися головками.

Назначение, краткая характеристика:

Соединительная муфта на основе термоусаживаемых изделий предназначена для соединения трехжильных кабелей с изоляцией из сшитого полиэтилена, в общей оболочке, каждая жила которых имеет экран из медных проволок на переменное напряжение 35 кВ, частотой 50 Гц.

Климатическое исполнение муфт В, категория размещения по ГОСТ 15150-69 - 5.

Технологические особенности:

Узлы разделок кабеля изолируются перчатками и эластомерным герметиком. Жилы кабелей изолируются термоусажи-ваемыми трубками и соединяются гильзами. На гильзы накладываются манжеты выравнивающие электрическое поле. На узлы соединения усаживаются термоусаживаемые трубки. Проволочные экраны соединя-ются с помощью гильз с контактными винтами со срывающимися головками.

На каждую жилу устанавливается защитный кожух.

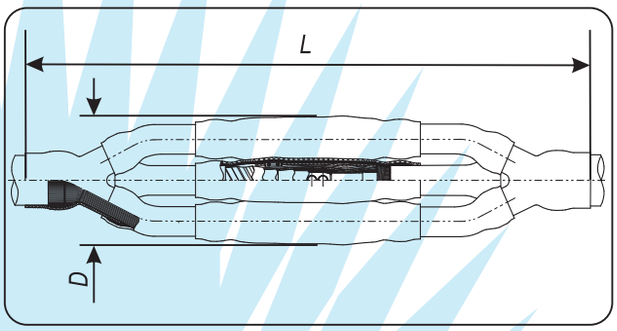

Варианты исполнения муфт, типы и сечение кабеля с которым применяются, габаритные размеры:

Обозначение	Типы кабеля с которым применяются	Сечение жил, кв.мм	Размеры, мм		Размер и объем упаковки, длина*ширина*высота (мм) / объем (куб.м)
			Длина L	Диаметр D	
3ПСтп35-50-В	ПвВ-35, ПвП-35, ПвПг-35, ПвПуг-35, АПвВ-35, АПвП-35, АПвПг-35, АПвПуг-35, или их аналоги	50,0	1470	90	1370*145*220 / 0,044
3ПСтп35-70-В		70,0		96	
3ПСтп35-95-В		95,0		104	
3ПСтп35-120-В		120,0		110	
3ПСтп35-150-В		150,0		112	
3ПСтп35-185-В		185,0		114	
3ПСтп35-240-В		240,0	1700	116	1100*400*140 / 0,062
3ПСтп35-300-В		300,0		120	

Особенности комплектации:

Муфта комплектуется гильзами типа ГС из алюминиевого сплава с контактными винтами со срывающимися при затягивании головками, которые могут применяться с кабелем, как с медными, так и с алюминиевыми токопроводящими жилами и обеспечивают контактное соединение соответствующее требованиям ГОСТ 10434-82.

В комплект муфты входят гильзы с контактными винтами со срывающимися при затягивании головками для соединения экранов кабелей до 35 кв. мм на каждую токопроводящую жилу.

Если сечение экрана Вашего кабеля отличается от указанных значений - сообщите об этом при заказе.

Муфты соединительные

для трехжильных кабелей с изоляцией из сшитого полиэтилена, 35 кВ

ГОСТ 13781.0-86, ТУ 3599-102-04001953-2011

По требованию Заказчика муфта может поставляться:
- без гильз на токопроводящую жилу, пример для заказа - **ЗПСтп35-70-бн**;
- с гильзами на диапазон сечений:

Обозначение	Типы кабеля с которым применяются	Сечение жил, кв мм	Размеры, мм		Размер и объем упаковки, длина*ширина*высота (мм) / объем (куб.м)
			Длина L	Диаметр D	
ЗПСтп35-70/120-В	ПвВ-35, ПвП-35, ПвПг-35, ПвПуг-35, АПвВ-35, АПвП-35, АПвПг-35, АПвПуг-35, или их аналоги	70, 95, 120	1470	110	1370*145*220 / 0,044
ЗПСтп35-150/240-В		150, 185, 240, 300	1700	120	

- с гильзами под опрессовку по ГОСТ 7386-80 следующих сечений 35, 50, 70, 95, 120, 150, 185, 240 кв. мм, пример для заказа - **ЗПСтп35-70-Пр-Cu** или Гост 9581-180 следующих сечений 35, 50, 70, 95, 120, 150, 185,240 кв.мм, пример для заказа - **ЗПСтп35-70-Пр-Al**;
- с узлом заземления для ленточного экрана (указать тип экрана при заказе);
- муфта поставляется без дополнительного наружного кожуха, при необходимости его поставки укажите в заказе.

Кабельная термоусаживаемая арматура общепромышленного применения

Муфты соединительные

для трехжильных бронированных кабелей с изоляцией из сшитого полиэтилена, 35 кВ

ГОСТ 13781.0-86, ТУ 3599-102-04001953-2011

Пример обозначения

3ПСтпБ35-70-В

3 - количество токопроводящих жил в кабеле;
П - для кабеля с изоляцией из сшитого полиэтилена;
С - тип муфты - соединительная;
т - в конструкции применены термоусаживаемые изделия;
п - в конструкции применены перчатки;
Б - для бронированного кабеля;
35 - на напряжение 35 кВ;
70 - сечение токопроводящих жил кабеля, кв. мм;
В - в комплекте с гильзами с контактными винтами со срывающимися головками.

Назначение, краткая характеристика:

Соединительная муфта на основе термоусаживаемых изделий предназначена для соединения трехжильных кабелей бронированных металлическими лентами, с изоляцией из сшитого полиэтилена, в общей оболочке, каждая жила которых имеет экран из медных проволок на переменное напряжение 35 кВ, частотой 50 Гц.

Климатическое исполнение муфт В, категория размещения по ГОСТ 15150-69 - 5.

Технологические особенности:

Броня соединяется с экранами медной гибкой жилой с помощью не паяного соединения. Узлы разделок кабеля изолируются перчатками и эластомерным герметиком. Жилы кабелей изолируются термоусаживаемыми трубками и соединяются гильзами. На гильзы накладываются манжеты выравнивающие электрическое поле. На узлы соединения усаживаются термоусаживаемые трубки. Проволочные экраны соединяются с помощью гильз с контактными винтами со срывающимися головками.

На каждую жилу устанавливается защитный кожух.

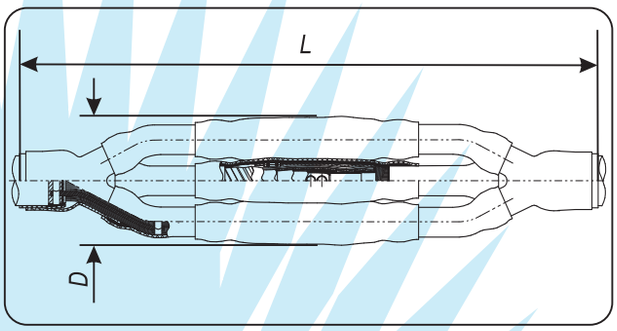

Варианты исполнения муфт, типы и сечение кабеля с которым применяются, габаритные размеры:

Обозначение	Типы кабеля с которым применяются	Сечение жил, кв.мм	Размеры, мм		Размер и объем упаковки, длина*ширина*высота (мм) / объем (куб.м)
			Длина L	Диаметр d	
3ПСтпБ35-50-В	ПвБВ-35, ПвБП-35, ПвБПг-35, АПвБВ-35, АПвБП-35, АПвБПг-35, или их аналоги	50,0	1470	92	1370*145*220 / 0,044
3ПСтпБ35-70-В		70,0		98	
3ПСтпБ35-95-В		95,0		106	
3ПСтпБ35-120-В		120,0		112	
3ПСтпБ35-150-В		150,0		114	
3ПСтпБ35-185-В		185,0		116	
3ПСтпБ35-240-В		240,0	1700	118	1100*400*140 / 0,062
3ПСтпБ35-300-В		300,0		122	

Особенности комплектации:

Муфта комплектуется гильзами типа ГС из алюминиевого сплава с контактными винтами со срывающимися при затягивании головками, которые могут применяться с кабелем, как с медными, так и с алюминиевыми токопроводящими жилами и обеспечивают контактное соединение соответствующее требованиям ГОСТ 10434-82.

В комплект муфты входят гильзы с контактными винтами со срывающимися при затягивании головками для соединения экранов кабелей до 35 кв. мм на каждую токопроводящую жилу.

Если сечение экрана Вашего кабеля отличается от указанных значений - сообщите об этом при заказе.

Муфты соединительные

для трехжильных бронированных кабелей с изоляцией из сшитого полиэтилена, 35 кВ

ГОСТ 13781.0-86, ТУ 3599-102-04001953-2011

По требованию Заказчика муфта может поставляться:
- без гильз на токопроводящую жилу, пример для заказа - **3ПСтпБ35-70-бн**;
- с гильзами на диапазон сечений:

Обозначение	Типы кабеля с которым применяются	Сечение жил, кв мм	Размеры, мм		Размер и объем упаковки, длина*ширина*высота (мм) / объем (куб.м)
			Длина L	Диаметр D	
3ПСтпБ35-70/120-В	ПвБВ-35, ПвБП-35, ПвБПг-35, АПвБВ-35, АПвБП-35, АПвБПг-35, или их аналоги	70, 95, 120	1470	112	1370*145*220 / 0,044
3ПСтпБ35-150/240-В		150, 185, 240, 300	1700	122	

- с гильзами под опрессовку по ГОСТ 7386-80 следующих сечений 35, 50, 70, 95, 120, 150, 185, 240 кв. мм, пример для заказа - **3ПСтпБ35-70-Пр-Cu** или Гост 9581-180 следующих сечений 35, 50, 70, 95, 120, 150, 185,240 кв.мм, пример для заказа - **3ПСтпБ35-70-Пр-Al**;
- с узлом заземления для ленточного экрана (указать тип экрана при заказе);
- муфта поставляется без дополнительного наружного кожуха, при необходимости его поставки укажите в заказе.

Кабельная термоусаживаемая арматура общепромышленного применения

Муфты соединительные, переходные

для трехжильных кабелей с изоляцией из сшитого полиэтилена, 35 кВ

ГОСТ 13781.0-86, ТУ 3599-102-04001953-2011

Пример обозначения

3ПСПтп35-70-В

3 - количество токопроводящих жил в кабеле;
П - для кабеля с изоляцией из сшитого полиэтилена;
С - тип муфты - соединительная;
П - назначение муфты - переходная;
т - в конструкции применены термоусаживаемые изделия;
п - в конструкции применена перчатка;
35 - на напряжение 35 кВ;
70 - сечение токопроводящих жил кабеля, кв. мм;
В - в комплекте с гильзами с контактными винтами со срывающимися головками.

Назначение, краткая характеристика:

Соединительная переходная муфта на основе термоусаживаемых изделий предназначена для соединения трехжильного кабеля с изоляцией из сшитого полиэтилена в общей оболочке, каждая жила которого имеет экран из медных проволок с тремя одножильными кабелями с изоляцией из сшитого полиэтилена, с экраном из медных проволок на переменное напряжение 35 кВ, частотой 50 Гц.
Климатическое исполнение муфт В, категория размещения по ГОСТ 15150-69 - 5.

Технологические особенности:

Каждая жила трехжильного кабеля соединяется с одножильным кабелем гильзой. На гильзы накладываются манжеты выравнивающие электрическое поле. На узел соединения усаживаются термоусаживаемые трубки. Проволочные экраны соединяются с помощью гильз с контактными винтами со срывающимися головками.

Разделка трехжильного кабеля изолируется перчаткой, места соединений термоусаживаемыми трубками.

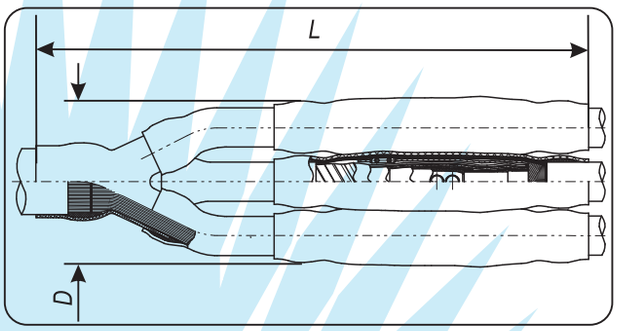

Варианты исполнения муфт, типы и сечение кабеля с которым применяются, габаритные размеры:

Обозначение	Типы кабеля с которым применяются	Сечение жил, кв.мм	Размеры, мм		Размер и объем упаковки, длина*ширина*высота (мм) / объем (куб.м)
			Длина L	Диаметр D	
3ПСПтп35-50-В	ПвВ-35, ПвП-35, ПвПг-35, ПвПуг-35, АПвВ-35, АПвП-35, АПвПг-35, АПвПуг-35, или их аналоги	50,0	1200	88	1100*400*140 / 0,062 x 2 = 0,124
3ПСПтп35-70-В		70,0	1250	94	
3ПСПтп35-95-В		95,0		102	
3ПСПтп35-120-В		120,0		108	
3ПСПтп35-150-В		150,0		110	
3ПСПтп35-185-В		185,0		112	
3ПСПтп35-240-В		240,0		114	
3ПСПтп35-300-В		300,0		118	

Особенности комплектации:

Муфта комплектуется гильзами типа ГС из алюминиевого сплава с контактными винтами со срывающимися при затягивании головками, которые могут применяться с кабелем, как с медными, так и с алюминиевыми токопроводящими жилами и обеспечивают контактное соединение соответствующее требованиям ГОСТ 10434-82.

В комплект муфты входят гильзы с контактными винтами со срывающимися при затягивании головками для соединения экранов кабелей сечением до 35 кв. мм на каждую токопроводящую жилу.
Если сечение экрана Ваших кабелей отличается от указанных значений - сообщите об этом при заказе.

Муфты соединительные, переходные

для трехжильных кабелей с изоляцией из сшитого полиэтилена, 35 кВ

ГОСТ 13781.0-86, ТУ 3599-102-04001953-2011

По требованию Заказчика муфта может поставляться:
- без гильз на токопроводящую жилу, пример для заказа - **ЗПСПтп35-70-бн**;
- с гильзами на диапазон сечений:

Обозначение	Типы кабеля с которым применяются	Сечение жил, кв мм	Размеры, мм		Размер и объем упаковки, длина*ширина*высота (мм) / объем (куб.м)
			Длина L	Диаметр D	
ЗПСПтп35-70/120-В	ПвВ-35, ПвП-35, ПвПг-35, ПвПуг-35, АПвВ-35, АПвП-35, АПвПг-35, АПвПуг-35, или их аналоги	70, 95, 120	1250	108	1100*400*140 / 0,062 x 2 = 0,124
ЗПСПтп35-150/240-В		150, 185, 240, 300		118	

- с гильзами под опрессовку по ГОСТ 7386-80 следующих сечений 35, 50, 70, 95, 120, 150, 185, 240 кв. мм, пример для заказа - **ЗПСПтп35-70-Пр-Cu** или Гост 9581-180 следующих сечений 35, 50, 70, 95, 120, 150, 185,240 кв.мм, пример для заказа - **ЗПСПтп35-70-Пр-Al**;
- с узлом заземления для ленточного экрана (указать тип экрана при заказе).

Кабельная термоусаживаемая арматура общепромышленного применения

Муфты соединительные, переходные

для трехжильных бронированных кабелей с изоляцией из сшитого полиэтилена, 35 кВ

ГОСТ 13781.0-86, ТУ 3599-102-04001953-2011

Пример обозначения

3ПСПтпБ35-70-В

3 - количество токопроводящих жил в кабеле;
П - для кабеля с изоляцией из сшитого полиэтилена;
С - тип муфты - соединительная;
П - назначение муфты - переходная;
т - в конструкции применены термоусаживаемые изделия;
п - в конструкции применена перчатка;
Б - для бронированного кабеля;
35 - на напряжение 35 кВ;
70 - сечение токопроводящих жил кабеля, кв. мм;
В - в комплекте с гильзами с контактными винтами со срывающимися головками.

Назначение, краткая характеристика:

Соединительная переходная муфта на основе термоусаживаемых изделий предназначена для соединения трехжильного кабеля бронированного металлическими лентами, с изоляцией из сшитого полиэтилена, в общей оболочке, каждая жила которого имеет экран из медных проволок с тремя одножильными кабелями с изоляцией из сшитого полиэтиле на, с экраном из медных проволок на переменное напряжение 35 кВ, частотой 50 Гц.

Климатическое исполнение муфт В, категория размещения по ГОСТ 15150-69 - 5.

Технологические особенности:

Каждая жила трехжильного кабеля соединяется с одножильным кабелем гильзой. На гильзы накладываются манжеты выравнивающие электрическое поле. На узел соединения усаживаются термоусаживаемые трубки. Проволочные экраны соединяются с помощью гильз с контактными винтами со срывающимися головками. Броня трехжильного кабеля соединяется с экранами одножильных кабелей медными гибкими жилами с помощью не паяного соединения.

Разделка трехжильного кабеля изолируется перчаткой, места соединений термоусаживаемыми трубками.

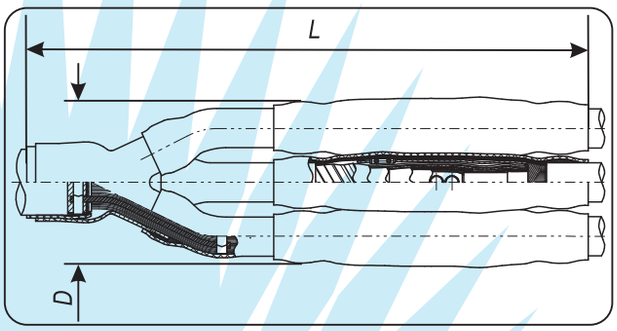

Варианты исполнения муфт, типы и сечение кабеля с которым применяются, габаритные размеры:

Обозначение	Типы кабеля с которым применяются	Сечение жил, кв.мм	Размеры, мм		Размер и объем упаковки, длина*ширина*высота (мм) / объем (куб.м)
			Длина L	Диаметр D	
3ПСПтпБ35-50-В	ПвБВ-35, ПвБП-35, ПвБПг-35, АПвБВ-35, АПвБП-35, АПвБПг-35, или их аналоги	50,0	1200	90	1100*400*140 / 0,062 x 2 = 0,124
3ПСПтпБ35-70-В		70,0	1250	96	
3ПСПтпБ35-95-В		95,0		104	
3ПСПтпБ35-120-В		120,0		110	
3ПСПтпБ35-150-В		150,0		112	
3ПСПтпБ35-185-В		185,0		114	
3ПСПтпБ35-240-В		240,0		116	
3ПСПтпБ35-300-В		300,0		120	

Особенности комплектации:

Муфта комплектуется гильзами типа ГС из алюминиевого сплава с контактными винтами со срывающимися при затягивании головками, которые могут применяться с кабелем, как с медными, так и с алюминиевыми токопроводящими жилами и обеспечивают контактное соединение соответствующее требованиям ГОСТ 10434-82.

В комплект муфты входят гильзы с контактными винтами со срывающимися при затягивании головками для соединения экранов кабелей сечением до 35 кв. мм на каждую токопроводящую жилу.

Если сечение экрана Ваших кабелей отличается от указанных значений - сообщите об этом при заказе.

Муфты соединительные, переходные

для трехжильных бронированных кабелей с изоляцией из сшитого полиэтилена, 35 кВ

ГОСТ 13781.0-86, ТУ 3599-102-04001953-2011

По требованию Заказчика муфта может поставляться:
- без гильз на токопроводящую жилу, пример для заказа - **3ПСПтпБ35-70-бн**;
- с гильзами на диапазон сечений:

Обозначение	Типы кабеля с которым применяются	Сечение жил, кв мм	Размеры, мм		Размер и объем упаковки, длина*ширина*высота (мм) / объем (куб.м)
			Длина, L	Диаметр, D	
3ПСПтпБ35-70/120-В	ПвБВ-35, ПвБП-35, ПвБПг-35, АПвБВ-35, АПвБП-35, АПвБПг-35, или их аналоги	70, 95, 120	1250	78	1100*400*140 / 0,062 x 2 = 0,124
3ПСПтпБ35-150/240-В		150, 185, 240, 300		92	

- с гильзами под опрессовку по ГОСТ 7386-80 следующих сечений 35, 50, 70, 95, 120, 150, 185, 240 кв. мм, пример для заказа - **3ПСПтпБ35-70-Пр-Cu** или Гост 9581-180 следующих сечений 35, 50, 70, 95, 120, 150, 185,240 кв.мм, пример для заказа - **3ПСПтпБ35-70-Пр-Al**;
- с узлом заземления для ленточного экрана (указать тип экрана при заказе).

Кабельная термоусаживаемая арматура общепромышленного применения

Наконечники НС на сечения от 300 до 800 кв. мм

с контактными винтами со срывающимися головками

ТУ 3599-004-04001953-2006

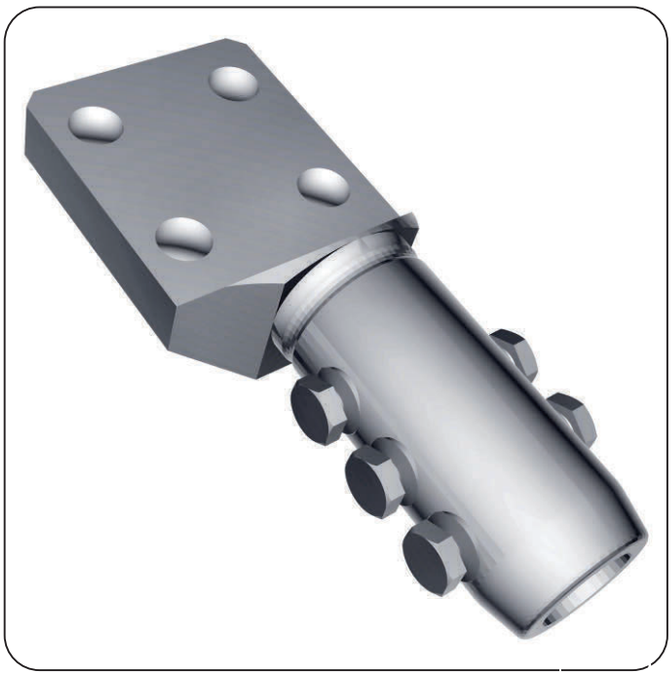

Пример обозначения

НС-500-02

НС - наконечник симметричный предназначен для оконцевания уплотненных алюминиевых и медных жил;
500 - сечение токопроводящей жилы кабеля, кв. мм;
02 - вариант исполнения наконечника.

Назначение, краткая характеристика:

Наконечники НС предназначены для оконцевания круглых уплотненных алюминиевых и медных жил сечением от 300 до 800 кв. мм кабелей с бумажной и пластмассовой изоляцией на напряжение 10-35 кВ.

Наконечники НС обеспечивают контактное соединение соответствующее требованиям ГОСТ 10434-82.

Маркировка		Внешний вид	Размеры, мм									
			d2	d1	Lo	Ls	A	B	C	D	∅D	G
НС 300	-	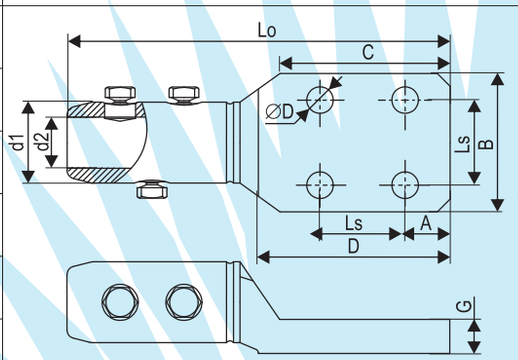	22	37	159	30	15	55	60	72	12,5	16
	-01				179	40	20	65	80	92	16,5	
	-02				189	50		75	90	102		
НС 400	-		25	42	159	30	15	55	60	72	12,5	
	-01				179	40	20	65	80	92	16,5	
	-02				189	50		75	90	102		
НС 500	-	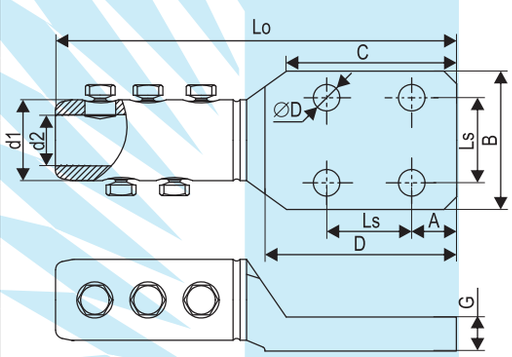	28	46	183	30	15	55	60	72	12,5	20
	-01				203	40	20	70	80	92	16,5	
	-02				213	50		80	90	102		
НС 625	-		33	52	183	30	15	55	60	72	12,5	
	-01				203	40	20	70	80	92	16,5	
	-02				213	50		80	90	102		
НС 800	-		36	59	207	40		70	80	92		22
	-01				217	50		80	90	102		

Примечание:

Возможно изготовление наконечников с плоской контактной частью, “лопаткой”, не типового исполнения - по чертежам Заказчика.

Наконечники НС, исполнение -03 на сечения от 300 до 800 кв. мм

с контактными винтами со срывающимися головками

ТУ 3599-003-04001953-2006

Пример обозначения

НС-500-03

НС - наконечник симметричный предназначен для оконцевания уплотненных алюминиевых и медных жил;
500 - сечение токопроводящей жилы кабеля, кв. мм;
03 - вариант исполнения наконечника.

Назначение, краткая характеристика:

Наконечники НС предназначены для оконцевания круглых уплотненных алюминиевых и медных жил сечением от 300 до 800 кв. мм кабелей с бумажной и пластмассовой изоляцией на напряжение 10-35 кВ.

Наконечники НС обеспечивают контактное соединение соответствующее требованиям ГОСТ 10434-82.

Маркировка	Внешний вид	Размеры, мм								
		d2	d1	Lo	A	B	C	D	∅D	G
НС 300-03	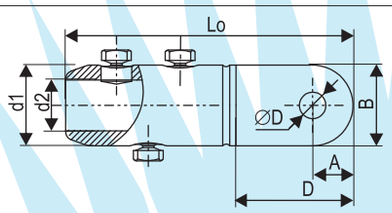	22	37	133,5	18,5	38	42,5	54,5	12,5	16
НС 400-03	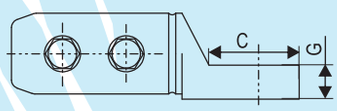	25	42			42	47,8			
НС 500-03	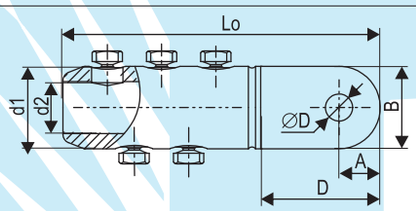	28	46	175	25	46	57	72		
НС 625-03		33	52			52				
НС 800-03	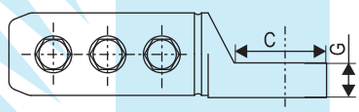	36	59	174	30	59	56	67	16,5	20

Примечание:

Геометрические размеры наконечников НС в исполнении -03 соответствуют аналогичной импортной продукции.

Кабельная термоусаживаемая арматура общепромышленного применения

Гильзы ГС на сечения от 300 до 800 кв. мм

с контактными винтами со срывающимися головками

ТУ 3599-004-04001953-2006

Пример обозначения

ГС-500

ГС - гильза симметричная предназначена для соединения уплотненных алюминиевых и медных жил;
500 - сечение токопроводящей жилы кабеля, кв. мм.

Назначение, краткая характеристика:

Гильзы ГС предназначены для соединения круглых, уплотненных алюминиевых и медных жил сечением от 300 до 800 кв. мм кабелей с бумажной и пластмассовой изоляцией на напряжение 10-35 кВ.

Гильзы ГС обеспечивают контактное соединение соответствующее требованиям ГОСТ 10434-82.

Маркировка	Внешний вид	Размеры, мм		
		d2	d1	L
ГС 300	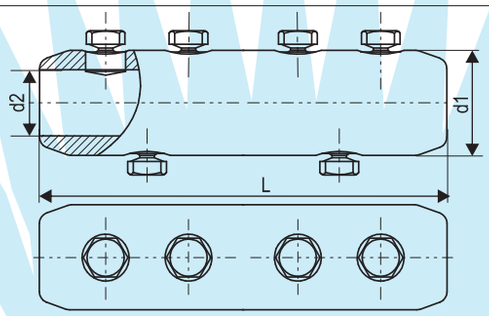	23	38	130
ГС 400		26	42	
ГС 500	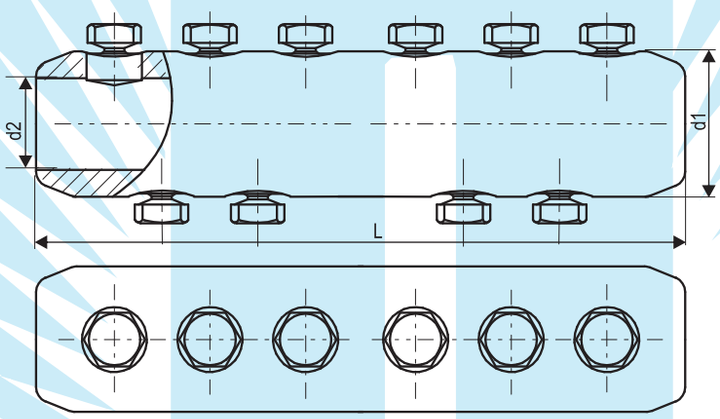	28	46	180
ГС 625		33	52	
ГС 800		36	59	190

Наконечники НС и гильзы ГС на сечения до 240 кв. мм

с контактными винтами со срывающимися головками

ТУ 3599-003-04001953-2006

Пример обозначения

НС-120

НС - наконечник симметричный для оконцевания алюминиевых и медных жил;
120 - сечение токопроводящей жилы кабеля 120 кв. мм.

Назначение, краткая характеристика:

Наконечники НС предназначены для оконцевания круглых уплотненных алюминиевых и медных жил сечением до 240 кв. мм кабелей с бумажной и пластмассовой изоляцией на напряжение 10-35 кВ.

Наконечники НС обеспечивают контактное соединение соответствующее требованиям ГОСТ 10434-82.

Маркировка	Сечение соединяемых жил, кв.мм	Внешний вид	Размеры, мм			
			d2	d1	L	B
НС 50	50	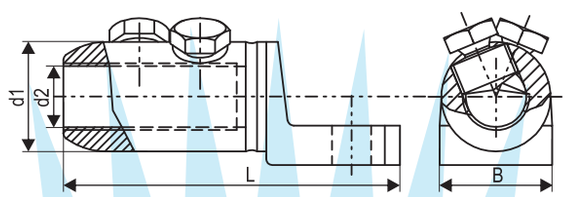	9	19	64	19
НС 70	70		11	21	64	21
НС 95	95		13	25	77,5	26,5
НС 120	120		15	26,5	79,5	26,5
НС 150	150		16	27,5	99	27,5
НС 185	185		18	29	103	29
НС 240	240		35	21	111	37

Пример обозначения

ГС-120

ГС - гильза симметричная для соединения алюминиевых и медных жил;
120 - сечение токопроводящей жилы кабеля 120 кв. мм.

Назначение, краткая характеристика:

Гильзы ГС предназначены для соединения круглых уплотненных алюминиевых и медных жил сечением от 35 до 240 кв. мм кабелей с бумажной и пластмассовой изоляцией на напряжение 10-35 кВ.

Гильзы ГС обеспечивают контактное соединение соответствующее требованиям ГОСТ 10434-82.

Маркировка	Сечение соединяемых жил, кв.мм	Внешний вид	Размеры, мм		
			d2	d1	L
ГС 50	50	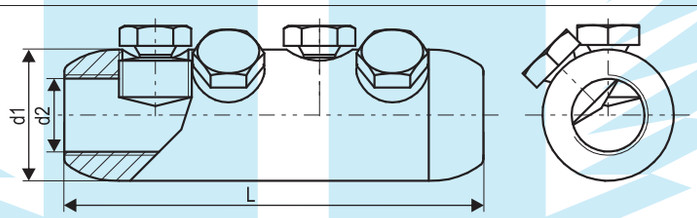	9	19	60
ГС 70	70		11	21	60
ГС 95	95		13	25	70
ГС 120	120		15	26,5	70
ГС 150	150		16	27,5	100
ГС 185	185		18	29	100
ГС 240	240		21	35	120

Изоляторы концевых муфт (адаптеры)

для кабелей с изоляцией из сшитого полиэтилена, 10, 20 кВ

ТУ 3599-019-04001953-2007

Пример обозначения

ИКМ-50/120

И - изолятор;
К - концевых;
М - муфт;
50/120 - диапазон сечений токопроводящей жилы кабеля, кв. мм.

Назначение, краткая характеристика:

Изолятор концевых муфт (адаптер) предназначен для изолирования места соединения наконечника концевой муфты кабеля из сшитого полиэтилена с проходным изолятором комплектного распределительного устройства (КРУЭ) в энергосистемах с изолированной нейтралью на напряжение 10 кВ, частотой 50 Гц и энергосистемах с заземленной нейтралью на напряжение 20 кВ, частотой 50 Гц.
Климатическое исполнение муфт У, категория размещения 3 по ГОСТ 15150-69.

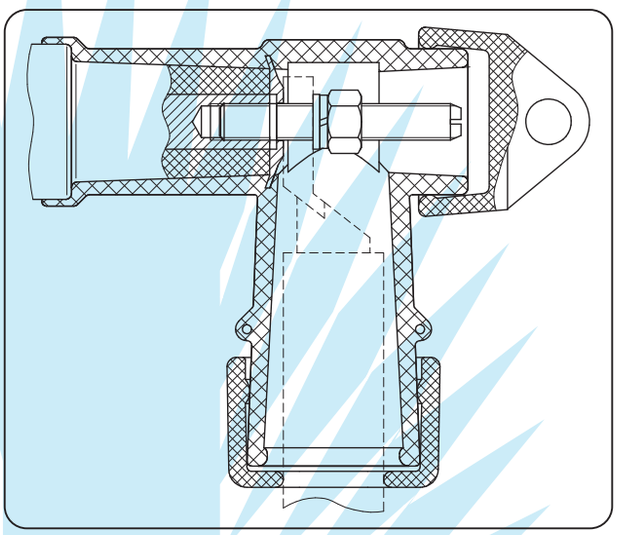

Технологические особенности:

Изолятор ИКМ состоит из корпуса, который внутренним конусом одевается на проходной изолятор КРУЭ; заглушки, закрывающей узел крепления изолятора к КРУЭ; проходной крышки, через которую в изолятор герметично входит концевая муфта и узла крепления состоящего из шпильки, шайбы, шайбы-гровера и гайки.

Особенности применения:

Изоляторы ИКМ адаптированы к концевым муфтам выпускаемым ЗАО «ПЗЭМИ», а также их импортным аналогам и предназначены для монтажа в КРУЭ типа «Столица-1", «Трансформер», КРУЭ типа RM6 «Schneider Electric», КРУЭ типа 8DJ10/8DJ20 «Siemens», РРУЭ типа SM6 «Schneider Electric» или их аналогах.

* Поставляется комплектом из 3-х изделий.

Варианты исполнения изоляторов кабельных муфт, особенности комплектации:

Маркоразмеры	Сечение жил кабеля, кв. мм	Исполнение	Шпилька	Резьба на шпильке	Размер и объем упаковки, длина*ширина*высота (мм) / объем (куб.м)
ИКМ 50/120	50, 70, 95, 120	00	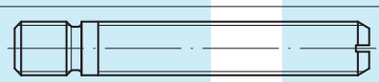	М16 / М16	590*175*135 / 0,014
		01		М12 / М12	
ИКМ 150/240	150, 185, 240	02		М16 / М12	

Изоляторы концевых муфт (адаптеры)

для кабелей с изоляцией из сшитого полиэтилена, 10, 20 кВ

ТУ 3599-019-04001953-2007

Пример обозначения

ИКМ-II-50/I20, ИКМ-11-150/240

И - изолятор;
К - концевых;
М - муфт;
II - напряжение до 20 кВ;
50/120 - диапазон сечений токопроводящей жилы кабеля, кв. мм.
150/240 — для жил кабеля сечением от 150 до 240 кв. мм.

Назначение, краткая характеристика:

Изоляторы предназначены для внутренней установки совместно с концевыми термоусаживаемыми муфтами на одножильные и трехжильные кабели с изоляцией из сшитого полиэтилена и бумажной маслопропитанной изоляцией и на напряжение до 20 кВ и частотой 50 Гц. Адаптеры следует применять только для проходных изоляторов КРУ типа С (максимальная токовая нагрузка 630А). Климатическое исполнение изолятора — У, категория размещения 3 по ГОСТ I 5150-69.

Технологические особенности:

Изолятор ИКМ состоит из корпуса, который внутренним конусом одевается на проходной изолятор КРУ; заглушки, закрывающей узел крепления изолятора к КРУЭ; через который в изолятор герметично входит концевая муфта и узла крепления, состоящего из шпильки, шайбы, шайбы-гровера и гайки.

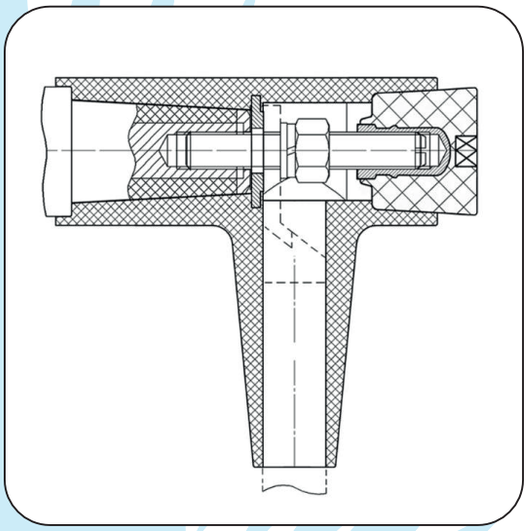

Особенности применения:

Изоляторы НКМ-II адаптированы к концевым муфтам, выпускаемым АО «ПЗЭМИ», а также их импортным аналогам и предназначены для монтажа в КРУЭ типа «Столица-1".

Совместимы с кабельными муфтами:

1ПКВт10-70/120-В, 3ПКВтпнг-LS10-70/120-В, 3ПКВтпнг-LS20-70/120-В, 1ПКВтнг-LS10-95/120-В, 1ПКВтнг-LS20-95/120-В, 3ПКВт(Б)нг-LS (10,20)-95/120-В, 1ПКВт-(10,20)-70/120,90/120-В, 1ПКВIт10-150/240-В, 3ПКВтп(Б)нг-LS(10,20)-150/240-В, 1ПКВтнгLS(10, 20)-150/240-В, 1ПКВт (10, 20)-LS-150/240-В, 1ПКВт(10, 20)-150/240-В, 3ПКВтп(Б)-(10, 20)-150/240-В.

*** Поставляется комплектом из 3-х изделий.**

Варианты исполнения изоляторов кабельных муфт, особенности комплектации:

Маркоразмеры	Сечение жил кабеля, кв. мм	Исполнение	Шпилька	Резьба на шпильке	Размер и объем упаковки, длина*ширина*высота (мм) / объем (куб.м)
ИКМ 50/120	50, 70, 95, 120	12 / 12	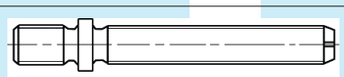	M12 / M12	590*175*135 / 0,014
		12 / 16		M12 / M16	
ИКМ 150/240	150, 185, 240	16 / 16		M16 / M16	

МУФТА КОНЦЕВАЯ 4,5ПКВНтпБ-СВ

ТУ 3599-019-04001953-2007

Пример обозначения

4-5ПКВНтпБ-6/25-б/н-СВ

4-5 – количество жил кабеля
П – пластмассовая изоляция
К – концевая муфта
ВН – для внутренней и наружной установки
т – на основе термоусаживаемых изделий
п – в комплекте термоусаживаемая перчатка
Б – для бронированных кабелей
6/25 – диапазон сечений кабеля
б/н – без наконечников в комплекте
СВ – конструкция разработана для монтажа осветительного оборудования

Краткое описание и характеристики

Концевая муфта ПКВНтпБ-СВ на основе термоусаживаемых изделий предназначена для оконцевания бронированных кабелей с пластмассовой изоляцией напряжением до 1 кВ. Муфта может быть использована как для внутренней так и для наружной установки. В комплект входят маркировочные термоусаживаемые трубки для фазировки жил кабеля.

Комплектовочная ведомость на муфту 4ПКВНтп(Б)-6/25-б/н-СВ

	Наименование изделия	Размер	Длина, м	Кол-во, шт
1.	Перчатка	4ТУП 40/15к	-	1
2.	Трубка ТТШ изолирования жилы	10/4х1	0,75	4
3.*	Жила медная луженая круглая, мм^2	10	0,60	1
4.*	Наконечник ГОСТ 7386-80	10-8-5 М-УХЛЗ	-	1
5.*	Пружина роликовая F2	-	-	1
6.*	Проволока стальная оцинкованная ⌀1,0-1,2 мм	-	0,50	1
7.*	Лента герметика «С»	-	0,08	2
8.	Комплект маркировочных трубок (4 шт.)	12/6	0,02	1
9.	Рукав полиэтиленовый упаковочный	-	-	1
10.	Инструкция по монтажу/комплектовочная ведомость	-	-	1

* – только для муфты 4ПКВтпБ-10/25-бн-СВ

Комплектующие:

термоусаживаемые манжеты и уплотнители кабельных проходов

Пример обозначения

МТ 110/45-400

МТ - манжета термоусаживаемая;
110/45 - диаметр манжеты до и после усадки;
400 - длина манжеты.

Назначение, краткая характеристика:

Манжета ремонтная термоусаживаемая с адгезивным подслоем предназначена для ремонта оболочка кабелей любых типов. В комплект манжеты входят маслостойкий и гидрофобный герметики.

Маркоразмеры манжеты	Диаметр, мм		Длина, мм	Диаметр кабеля по оболочке, мм	Размер и объем упаковка, длина*ширина*высота (мм) / объем (куб.м)
	до усадки	после усадки			
МТ 75/30-200	75	30	200	36 - 60	580*130*110 / 0,008
МТ 75/30-400			400		
МТ 75/30-800			800		1000*130*140 / 0,018
МТ 110/45-200	110	45	200	54 - 90	550*145*145 / 0,012
МТ 110/45-400			400		
МТ 110/45-800			800		1000*130*140 / 0,018

Пример обозначения

УКПт-200/60-450

УКП - уплотнитель кабельных проходов;
т - в конструкции применены термоусаживаемые изделия;
200/60 - диаметр уплотнителя до и после усадки;
450 - длина уплотнителя.

Назначение, краткая характеристика:

Уплотнитель кабельных проходов термоусаживаемый применяется для герметизации кабельных проходов выполненных из асбоцементных и пластиковых труб. В комплект входит гидрофобный герметик и мастичный секторный заполнитель, которые позволяют надежно уплотнить кабель, как при одиночной прокладке, так и при прокладке трех кабелей через один проход.

Маркоразмеры уплотнителя	Диаметр, мм		Длина, мм	Размер и объем упаковки, длина*ширина*высота (мм) / объем (куб.м)
	до усадки	после усадки		
УКПт90/22-300	90	22	300	660*130*130 / 0,012
УКПт150/40-420	150	40	420	
УКПт200/60-450	200	60	450	

Инструмент для монтажа КТА

Комплект горелки газовой

ГОСТ 12.2.008-75, ГОСТ 29091-91

Горелка ручная газовоздушная инжекторная типа ГВ

Назначение, краткая характеристика:

Комплект горелки предназначен для нагрева термоусаживаемых изделий при их усадке, а также для пайки кабелей и муфт. Применяемый газ - пропан-бутан (Р).

В комплект входит:

- горелка ручная газовоздушная инжекторная типа ГВ;
- редуктор балонный одноступенчатый типа БПО-5-7 «АВГ»;
- рукав;
- набор ключей;
- ящик для транспортировки (на изображении не показан).

Горелка ручная газовоздушная инжекторная имеет:

- регулятор расхода газа в виде вентильного узла;
- переключатель длины пламени в виде рычажного клапана (переключает с дежурного пламени на рабочее).

В комплект горелки сменные наконечники, которые крепятся с помощью накидной гайки:

- типа ГВ №0Р и ГВ №1Р с инжекторами и мундштуками для нагрева термоусаживаемых материалов;
- типа ГВП №04Р с инжектором, мундштуком и рассекателем для пайки.

Контактная информация,

адрес, схема проезда

Акционерное общество «Подольский завод электромонтажных изделий»

142115, Московская область, г. Подольск, улица Правды, 31

Единый многоканальный телефонный номер

+7 (495)798-00-46

Технический отдел кабельной арматуры +7 (495) 798-00-46 (доб.400)	e.bulgakov@pzemi.ru
Финансово-сбытовой отдел +7 (495) 798-00-46 (доб.108)	fso@pzemi.ru
Отдел маркетинга - группа кабельной арматуры +7(495) 798-00-46 (доб.207,208, 210,252)	market5@pzemi.ru

Схема проезда

График работы:
понедельник - пятница
с 8.00 до 17.00
(время московское)

Каталог
кабельная термоусаживаемая арматура
общепромышленного применения.

Редакция 2019 года.

АО «ПЗЭМИ»