300-16-11-1-В

Ra 12,5 (√)

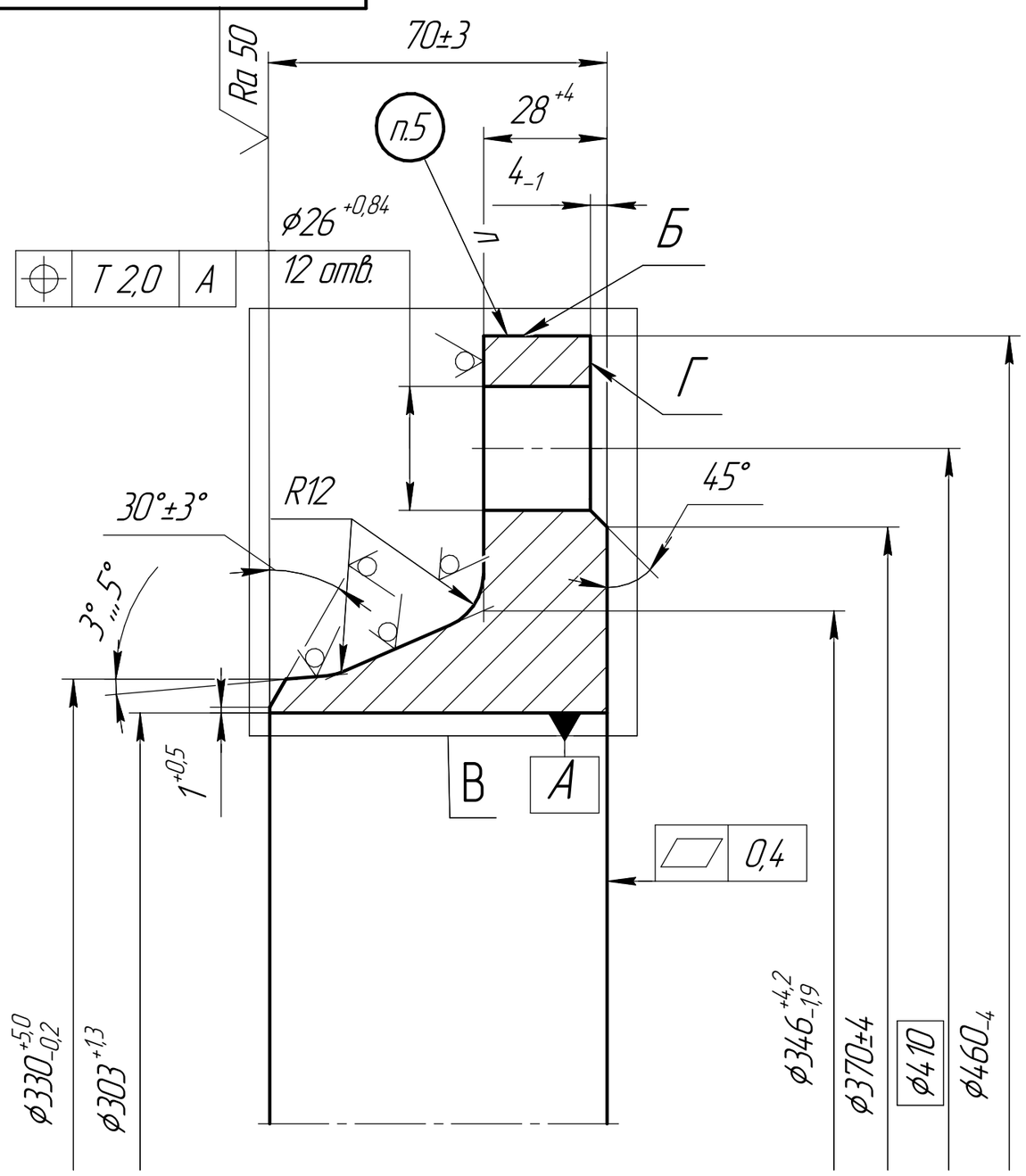

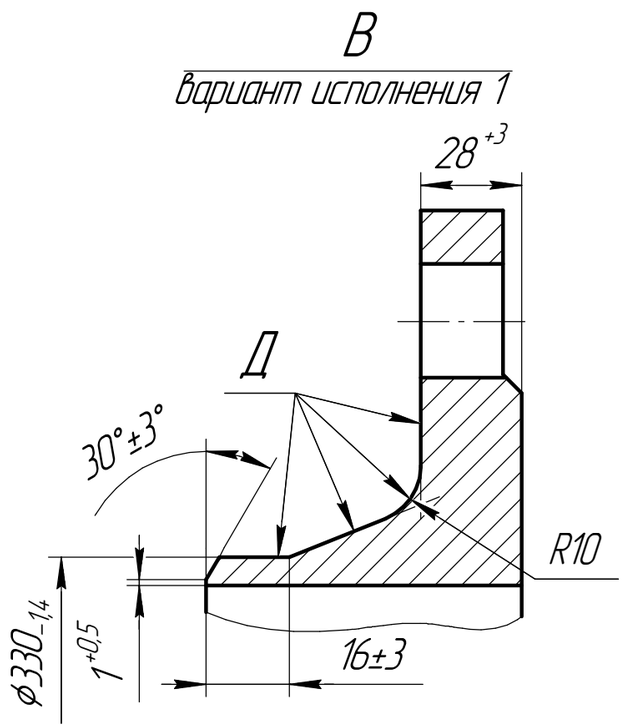

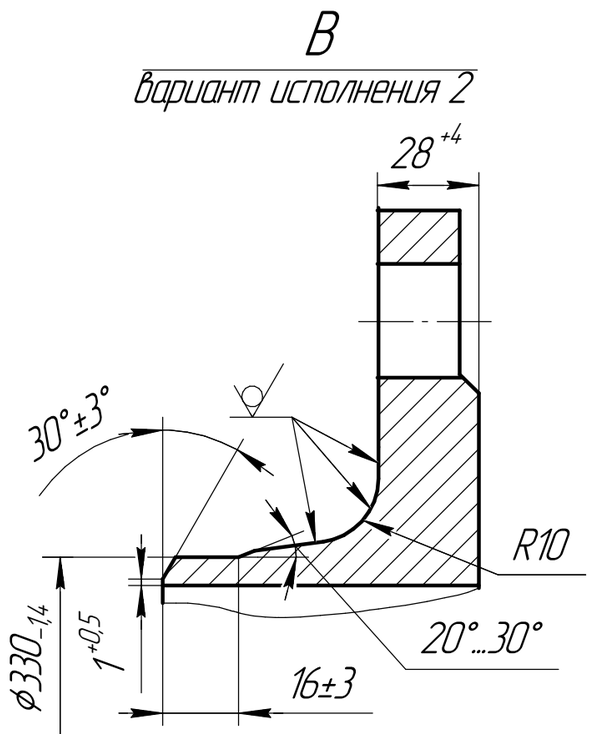

1. На необработанных поверхностях поковок допускаются вмятины от окалины, забоины и зачистка дефектов при условии, что глубина указанных дефектов не выходит за пределы наименьших допускаемых размеров поковок по классу точности Т4 ГОСТ 7505-89.
2. На поверхности "Б" допускается чернота (маркировать на обработаной поверхности).
3. На поверхностях "Г" и "Д" допускаются наличие черноты, необработанные поверхности.
4. Острые кромки притупить.
5. Маркировать обозначение фланца: 300-16-11-1-В-"марка стали"-IV шрифтом 5-Пр3 ГОСТ 26.008-85.
6. Класс точности Т4, остальные ТТ по ГОСТ 7505-89 и ГОСТ 33259-2015.

Материал
Сталь 20 ГОСТ 1050-2013, Гр. IV ГОСТ 8479-70
Сталь 09Г2С ГОСТ 19281-2014, Гр. IV КП 245 ГОСТ 8479-70

Изм.	Лист	№ докум.	Подп.	Дата
Разраб.		Прокопенко		
Пров.		Ваймерт		
Т.контр.		Ефименко		
Н.контр.		Ботяновская		
Утв.		Харобрый		

300-16-11-1-В

Фланец

Лит.	Масса	Масштаб
А	22.8	б/м

Лист | Листов 1

См. табл.

ОАО КЗТШ
КБ ОГМет

Копировал | Формат А3

Перв. примен. | Справ. № | Подп. и дата | Инв. № дубл. | Взам. инв. № | Подп. и дата | Инв. № подл.