100-40-11-1-В

Ra 12,5 (√)

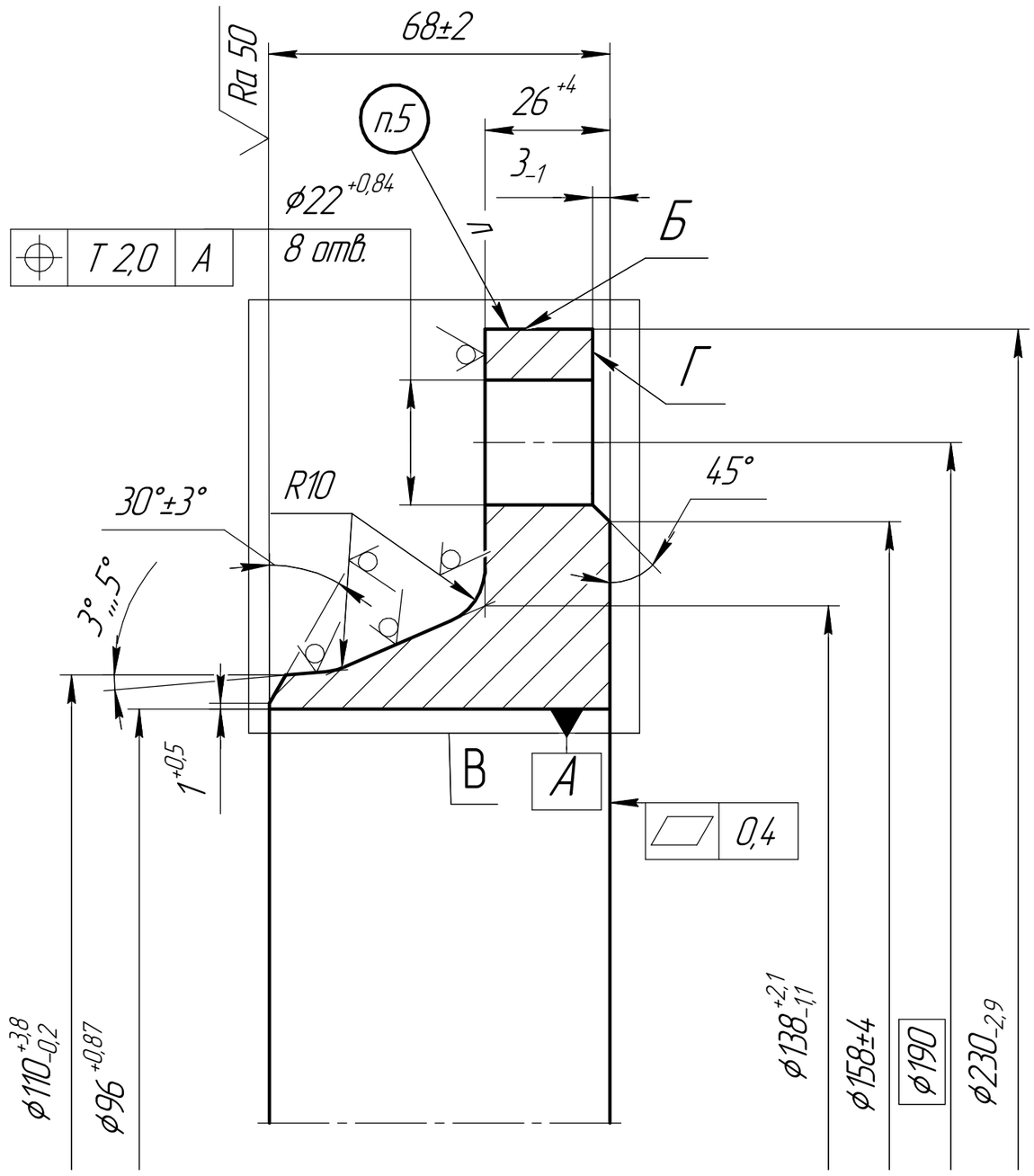

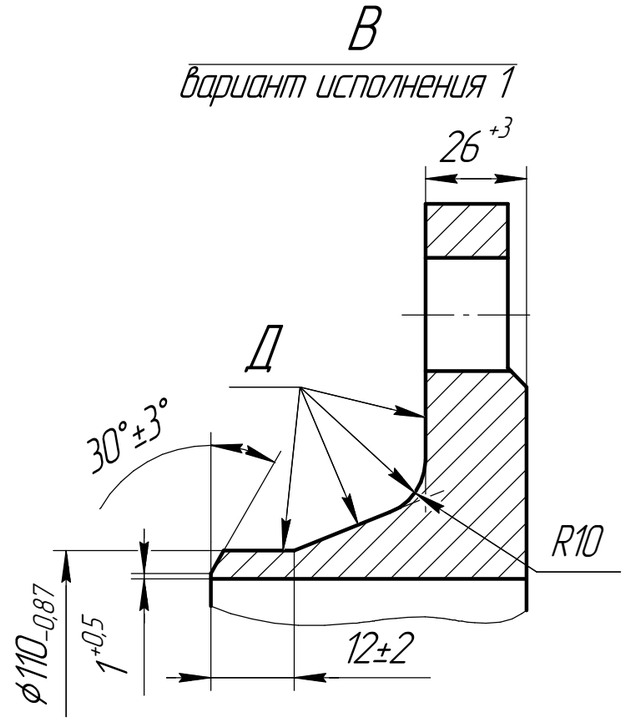

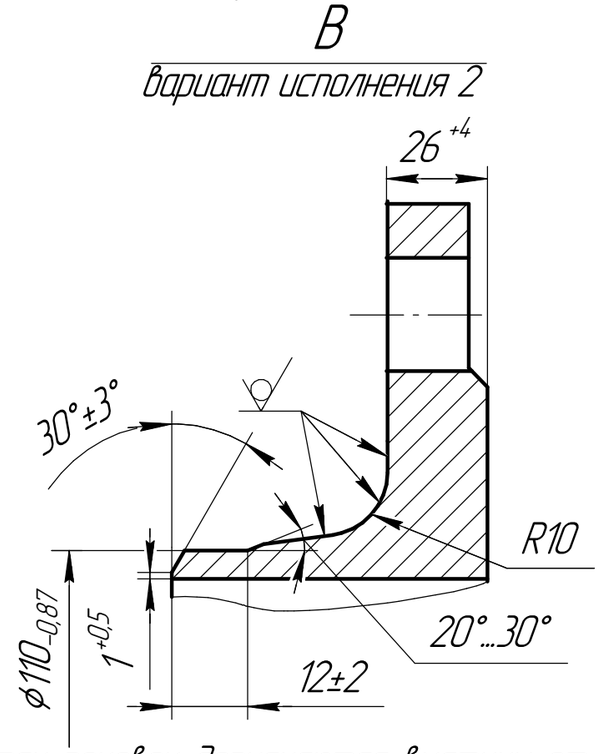

1. На необработанных поверхностях поковок допускаются вмятины от окалины, забоины и зачистка дефектов при условии, что глубина указанных дефектов не выходит за пределы наименьших допускаемых размеров поковок по классу точности Т4 ГОСТ 7505-89.
2. На поверхности "Б" допускается чернота (маркировать на обработаной поверхности).
3. На поверхностях "Г" и "Д" допускаются наличие черноты, необработанные поверхности.
4. Острые кромки притупить.
5. Маркировать обозначение фланца: 100-40-11-1-В-"марка стали"-IV шрифтом 5-Пр3 ГОСТ 26.008-85.
6. Класс точности Т4, остальные ТТ по ГОСТ 7505-89 и ГОСТ 33259-2015.

Материал
Сталь 20 ГОСТ 1050-2013, Гр. IV ГОСТ 8479-70
Сталь 09Г2С ГОСТ 19281-2014, Гр. IV КП 245 ГОСТ 8479-70

Изм.	Лист	№ докум.	Подп.	Дата	100-40-11-1-В			
Разраб.		Прокопенко			Фланец	Лит.	Масса	Масштаб
Пров.		Ваймерт				А	7,4	б/м
Т.контр.		Ефименко				Лист	Листов 1	
Н.контр.		Ботяновская			См. табл.	ОАО КЗТШ КБ ОГМет		
Утв.		Харобрый						

Перв. примен. | Справ. № | Подп. и дата | Инв. № дубл. | Взам. инв. № | Подп. и дата | Инв. № подл.

Копировал | Формат А3