ПАСПОРТ ИЗДЕЛИЯ

Термостат настенный серий T6360, T4360

Фото 1. Термостат настенный T6360A

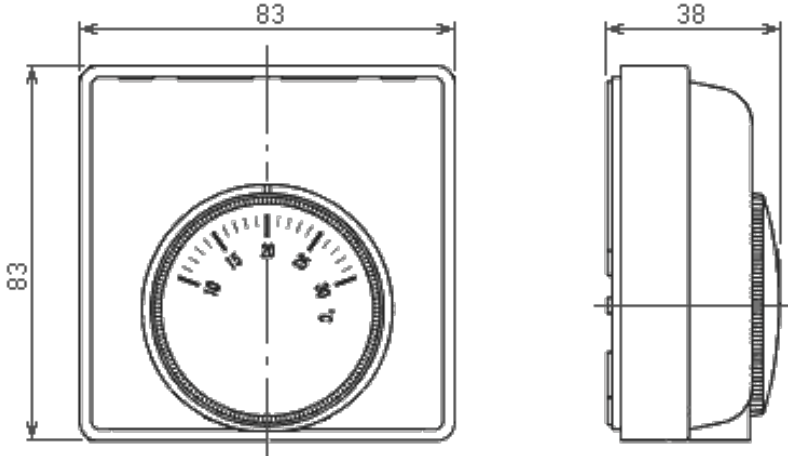

Рисунок 1. Габаритные размеры

1. Назначение и область применения

1.1. Термостаты настенные серий T6360, T4360 предназначены для поддержания заданной температуры в помещении путем автоматического размыкания или замыкания электрической цепи.

1.2. Принцип работы термостата основан на физическом явлении изменения объема воздуха в температурном датчике при изменении его температуры. При изменении объема воздуха происходит воздействие на мембрану внутри температурного датчика, которая воздействует на электрический контакт.

1.3. Термостат не имеет собственного энергопотребления.

1.4. Область применения — управление газовыми котлами, циркуляционными насосами и зонными клапанами в системах отопления/охлаждения.

2. Основные технические характеристики

2.1. Основные технические характеристики приведены в таблице 1.

2.2. Габаритные размеры указаны на рисунке 1.

2.3. Электрические схемы представлены на рисунке 2.

Таблица 1.

Модели	T6360A	T6360A1	T6360C	T6360C1	T4360D
Диапазон настройки температуры	от +10°C до +30°C				
Гистерезис	≤1°C				
Номинальная нагрузка на контакты	10(3)A 230В~				6(2)A 230В~
Конфигурация контактов	Переключающий контакт (1CO), S.P.D.T.				Нормально закрытый (1NC), S.P.S.T.
Режим работы	Отопление и охлаждение				Отопление или охлаждение
Диапазон рабочих температур	от 0 до +40°C				
Диапазон температур транспортирования и хранения	от -20°C до 50°C				
Лампа индикации	-	на 220В~	-	на 220В~	-
Подключение	винтовой зажим, сечение провода 1… 2,5 мм²				

Рисунок 2. Электрические схемы.

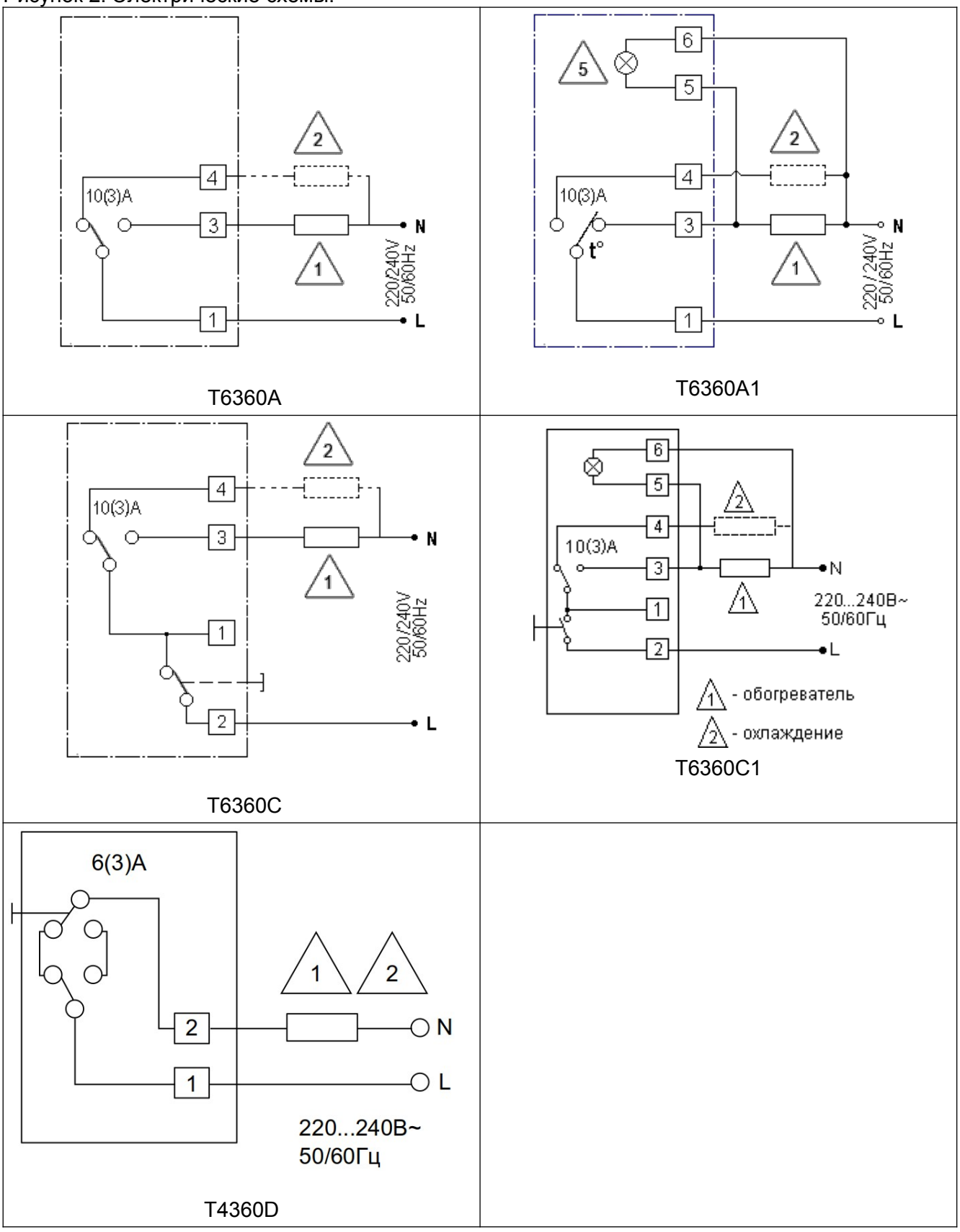

3. Правила и условия монтажа

3.1. При монтаже термостата требуется соблюдать общие требования по безопасности.

3.2. К монтажу допускается только квалифицированный персонал с учетом действующих норм.

3.3. Комнатный термостат является элементом регулирования температуры в системе отопления и должен располагаться в месте с хорошей циркуляцией воздуха при средней температуре – на внутренней стене на высоте примерно 1,5м от пола.

3.4. Запрещается размещать термостат на сквозняках, вблизи зон действия горячего или холодного воздуха от водопроводных труб или лучистого тепла от солнца и бытовых приборов.

3.5. Монтаж термостата можно производить непосредственно на стене или распределительной коробке (см. рисунок 3).

Рисунок 3. Монтаж термостата

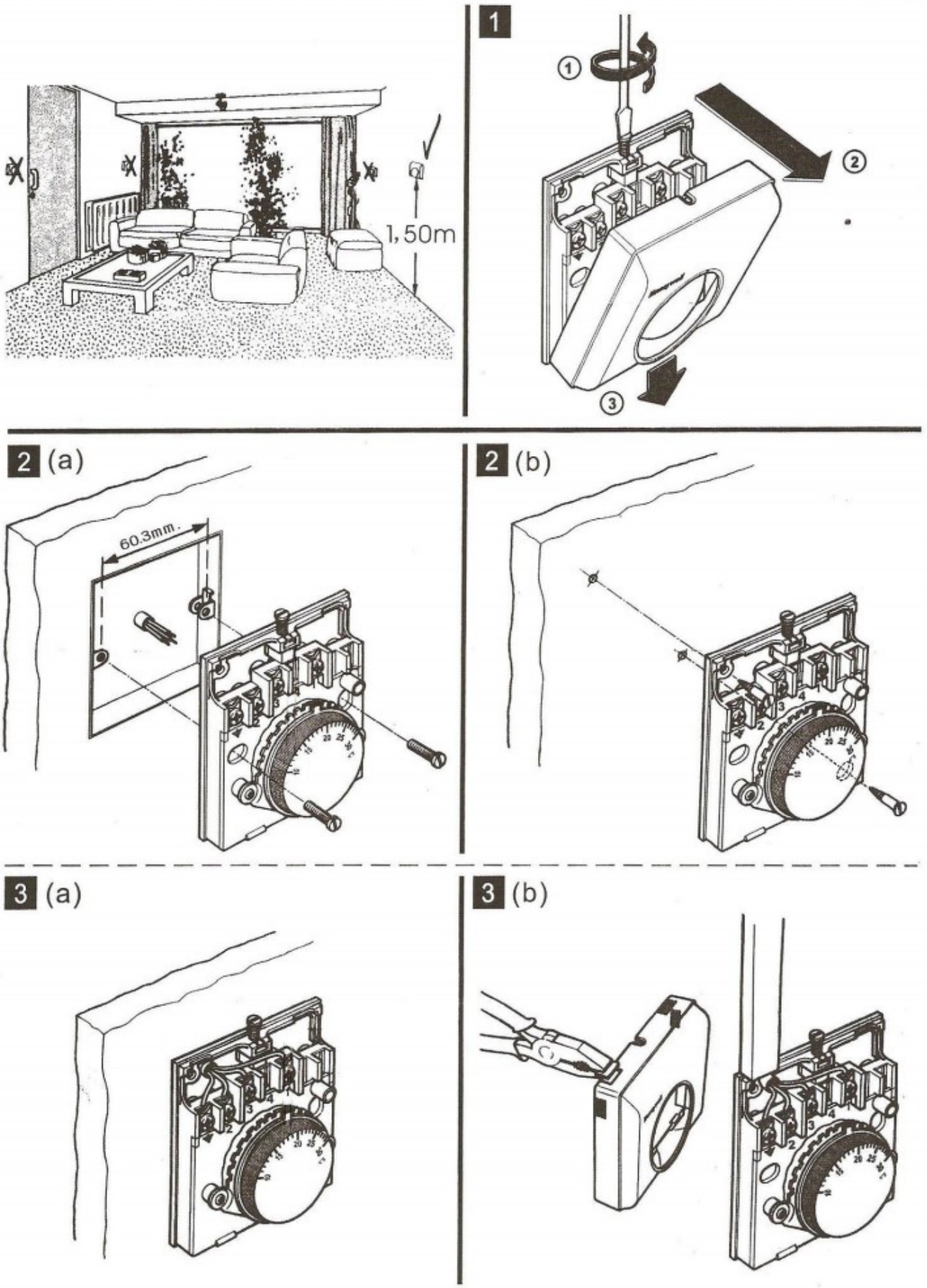

4. Условия эксплуатации

4.1. Термостат предназначен для эксплуатации в помещениях.

4.2. После транспортирования и (или) хранения в условиях отрицательных температур термостат в транспортной таре необходимо выдержать в нормальных условиях не менее 2

часов.
4.3. Термостаты должны эксплуатироваться согласно паспортным данным. Температурные и влажностные режимы не должны выходить за пределы, указанные в технической документации. Значения входного напряжения питания не должно выходить за допустимые пределы.

5. Правила и условия безопасного использования

5.1. Условия использования подключенных к термостату управляемых устройств должны исключать возможность обрывов и возникновения коротких замыканий.
5.2. Условия использования должны исключать возможность механических повреждений корпуса термостата и электрических соединений.
5.3. Условия использования должны исключать прямого попадания воды на корпус термостата и образования конденсата.
5.4. Термостат должен содержаться в чистоте, с исключением попадания загрязнений, насекомых внутрь изделия.
5.5. В случае обнаружения неисправности термостата (механической или электрической) запрещается его использование. Если неисправность обнаружена в течение гарантийного срока, необходимо обратиться к изготовителю. Если гарантийный срок истек - термостат следует утилизировать. Порядок действий по его утилизации определяет сам потребитель.

6. Условия транспортирования и хранения

6.1. Транспортирование термостатов допускается любым видом крытого транспорта в упаковке изготовителя, обеспечивающей их предохранение от механических повреждений, загрязнения и попадания влаги.
6.2. Хранение термостатов осуществляется в упаковке изготовителя в помещениях с естественной вентиляцией при температуре окружающего воздуха от -20° до +50° С и относительной влажности менее 92%.

7. Гарантийные обязательства

7.1. Изготовитель устанавливает гарантийный срок в 12 месяцев с момента продажи товара конечному потребителю или, в случае невозможности предоставить документы, подтверждающие дату продажи, с момента отгрузки товара торговому посреднику или даты изготовления.
7.2. Изготовитель гарантирует работу термостата при соблюдении условий эксплуатации, транспортирования и хранения. В случае обнаружения дефектов или существенных недостатков в течение гарантийного срока эксплуатации изготовитель обязуется произвести замену дефектной продукции.
7.3. Гарантийные обязательства не распространяются на термостаты, вышедшие из строя в результате неправильной транспортировки, хранения, установки, монтажа, эксплуатации, химических и физических воздействий различной природы на элементы термостата или в результате воздействия непреодолимой силы (стихийные природные явления, обстоятельства общественной жизни, запретительные меры государственных органов).
7.4. Гарантия не распространяется на термостаты, подвергшиеся конструктивным изменениям, или их использование не по их функциональному назначению.

8. Сведения об утилизации

8.1. Термостат не представляет опасности для жизни, здоровья людей и окружающей среды после окончания срока службы. Утилизация производится без принятия специальных мер защиты окружающей среды.
8.2. Порядок утилизации определяется Потребителем.

Срок службы термостата составляет не менее 100000 циклов.
Дата изготовления указывается на термостате и упаковке в формате: ММ ГГГГ, где ММ — месяц, ГГГГ— год.

Сделано в Китае.